ТИПОВЫЕ КОНСТРУКЦИИ, ИЗДЕЛИЯ И УЗЛЫ ЗДАНИЙ И СООРУЖЕНИЙ

СЕРИЯ 1.141-1

ПАНЕЛИ ПЕРЕКРЫТИЙ ЖЕЛЕЗОБЕТОННЫЕ МНОГОПУСТОТНЫЕ

ВЫПУСК 64

ПРЕДВАРИТЕЛЬНО НАПРЯЖЕННЫЕ ПАНЕЛИ С КРУГЛЫМИ ПУСТОТАМИ ДЛИНОЙ 6280, 5980, 5680, 5380, 5080 и 4780 мм, ШИРИНОЙ 1790, 1490, 1190 и 990 мм, АРМИРОВАННЫЕ СТЕРЖНЯМИ ИЗ СТАЛИ КЛАССА А-IV

МЕТОД НАТЯЖЕНИЯ-ЭЛЕКТРОТЕРМИЧЕСКИЙ

РАБОЧИЕ ЧЕРТЕЖИ.

ТИПОВЫЕ КОНСТРУКЦИИ, ИЗДЕЛИЯ И УЗЛЫ ЗДАНИЙ И СООРУЖЕНИЙ

СЕРИЯ 1.141-1

ПАНЕЛИ ПЕРЕКРЫТИЙ ЖЕЛЕЗОБЕТОННЫЕ МНОГОПУСТОТНЫЕ

ВЫПУСК 64

ПРЕДВАРИТЕЛЬНО НАПРЯЖЕННЫЕ ПАНЕЛИ С КРУГЛЫМИ ПУСТОТАМИ ДЛИНОЙ 6280, 5980, 5680, 5380, 5080 и 4780мм, ШИРИНОЙ 1790, 1490, 1190 и 990мм, АРМИРОВАННЫЕ СТЕРЖНЯМИ ИЗ СТАЛИ КЛАССА А-IV

МЕТОД НАТЯЖЕНИЯ — ЭЛЕКТРОТЕРМИЧЕСКИЙ

РАБОЧИЕ ЧЕРТЕЖИ

РАЗРАБОТАНЫ ЦНИИЭП ЖИЛИЩА

ГЛ. АРХИТЕКТОР, РУКОВОДИТЕЛЬ ОТДЕЛЕНИЯ ПРОЕКТНЫХ РАБОТ — А.И. КРИППА
ГЛ. ИНЖЕНЕР ОТДЕЛЕНИЯ — В.М. ОСТРЕЦОВ
НАЧАЛЬНИК ОТДЕЛА №24 — Н.Б. РОСИНСКИЙ
ГЛ. ИНЖЕНЕР ПРОЕКТА — Н.А. ЛИХАНСКАЯ

ПРИ УЧАСТИИ НИИЖБ

ЗАМ. ДИРЕКТОРА ИНСТИТУТА — Н.Н. КОРОВИН
РУК. ЛАБОРАТОРИИ ПРЕДВАРИТЕЛЬНО НАПРЯЖЕННЫХ КОНСТРУКЦИЙ — Г.И. БЕРДИЧЕВСКИЙ
РУК. СЕКТОРА ПРЕДВАРИТЕЛЬНО НАПРЯЖЕННЫХ КОНСТРУКЦИЙ ЗДАНИЙ — В.Г. КРАМАРЬ

УТВЕРЖДЕНЫ И ВВЕДЕНЫ В ДЕЙСТВИЕ С 30.04.85
ГОСГРАЖДАНСТРОЕМ
ПРИКАЗ № 89 ОТ 02.04.85

Обозначение	Наименование	Стр.
1.141-1.64 000 ТО	Техническое описание	3
1.141-1.64 100	Панель перекрытия многопустотная	
	шириной 1790 мм	31
1.141-1.64 100 СБ	Панель перекрытия многопустотная	
	шириной 1790 мм	
	Сборочный чертеж	33
1.141-1.64 200	Панель перекрытия многопустотная	
	шириной 1490 мм	37
1.141-1.64 200 СБ	Панель перекрытия многопустотная	
	шириной 1490 мм	
	Сборочный чертеж	39
1.141-1.64 300	Панель перекрытия многопустотная	
	шириной 1190 мм	41
1.141-1.64 300 СБ	Панель перекрытия многопустотная	
	шириной 1190 мм	
	Сборочный чертеж	43
1.141-1.64 400	Панель перекрытия многопустотная	
	шириной 990 мм	45
1.141-1.64 400 СБ	Панель перекрытия многопустотная	
	шириной 990 мм	
	Сборочный чертеж	47
1.141-1.64 110	Каркас (КР1... КР3)	49
1.141-1.64 110 СБ	Каркас (КР1... КР3)	
	Сборочный чертеж	49

Обозначение	Наименование	Стр
1.141-1.64 120	Каркас (КР4... КР5)	50
1.141-1.64 120 СБ	Каркас (КР4... КР5)	
	Сборочный чертеж	50
1.141-1.64 130	Сетка (С1... С4)	51
1.141-1.64 130 СБ	Сетка (С1... С4)	
	Сборочный чертеж	51
1.141-1.64 140	Сетка С5	52
1.141-1.64 150	Сетка (С6... С11)	53
1.141-1.64 150 СБ	Сетка (С6... С11)	
	Сборочный чертеж	53
1.141-1.64 210	Сетка (С12... С17)	54
1.141-1.64 210 СБ	Сетка (С12... С17)	
	Сборочный чертеж	54
1.141-1.64 310	Сетка (С18... С23)	55
1.141-1.64 310 СБ	Сетка (С18... С23)	
	Сборочный чертеж	55
1.141-1.64 410	Сетка (С24... С29)	56
1.141-1.64 410 СБ	Сетка (С24... С29)	
	Сборочный чертеж	56
1.141-1.64 101	Стержень напрягаемый (Т1... Т16)	57
1.141-1.64 102	Петля (П1... П3)	57
1.141-1.64 000 РМ	Ведомость расхода	
	материалов.	58

Нач.отд.24	Росинский	
Гл.конс.от.	Пальман	
Гл.инж.пр	Лиханская	
Проверил	Лиханская	
Разработ	Милосердова	

1.141-1.64 000

Содержание

Стадия	Лист	Листов
Р		1

ЦНИИЭПжилища

Инв.№ подл. | Подпись и дата | Взам.инв.№

Формат А3

1. Общая часть

1.1 Чертежи панелей предназначены для применения при проектировании жилых и общественных зданий и для производства изделий предприятиями строительной промышленности.

Панели перекрытий относятся к 3й категории трещиностойкости, в них допускаются трещины при эксплуатации, при этом ширина раскрытия трещин должна быть не более 0,3 мм.

В связи с этим панели следует применять для перекрытий жилых и общественных зданий с центральным отоплением, нормально работающей вентиляцией и качественно выполненной гидроизоляцией в санузлах, душевых и ванных комнатах.

1.2 Рабочие чертежи разработаны на расчетные нагрузки (без учета собственного веса панели) 300, 450, 600 и 800 кгс/м². Состав нагрузок, принятых при расчете панелей, приводится на листе 4.

1.3 Глубина опирания панелей должна быть не менее 90 мм. Места опирания при складировании и транспортировке принимаются на расстоянии 300 мм от торцов.

1.4 Для обеспечения распределения нагрузки на смежные панели и улучшения звукоизоляции перекрытий в проектах должны быть указания о необходимости тщательного заполнения швов бетоном марки не ниже 150 или раствором марки не ниже М100

Применение панелей без заделки открытого торца (с отверстием диаметром 159 мм) допускается в тех случаях, когда величина напряжений на уровне верхней поверхности панелей не превышает 17 кгс/см².

При величинах напряжений более 17 кгс/см² открытые торцы усиливаются в заводских условиях заделкой бетонными вкладышами; эти панели обозначаются марками с добавлением индекса „а".

Рабочая арматура в панелях с индексом „а" тождественна арматуре, принятой для панелей, изготовляемых без вкладышей.

Бетонные вкладыши и панели должны быть изготовлены из бетона одинаковой марки.

Заделка вкладышей в торцы выполняется непосредственно после извлечения пуансонов, до пропаривания панелей, при этом должно быть обеспечено плотное примыкание вкладышей. Торцы панелей с выходным отверстием малого диаметра, образуемым при формовании, укладываются на стену, несущую большую нагрузку.

Допускаемые напряжения от нагрузок на опорные торцы (исходя из прочности бетона марки 200) могут быть приняты:

при глубине опирания 100 мм не более 45 кгс/см²,
при глубине опирания 250 мм не более 30 кгс/см²

При промежуточных значениях глубины опирания панелей величины напряжений принимаются по интерполяции,

1.5 Номенклатура панелей на листах 5...12.

Маркировка панелей принята по ГОСТ 23009-78.

Марка панели состоит из буквенно цифровых групп так, например, марка панели ПК63.12-8 АIVт-а расшифровывается следующим образом.

ПК – панель перекрытия с круглыми пустотами.

Нач.отд.24	Россинский		1.141-1.64 000 ТО	
Гл.конст.отд.	Пальман		Техническое описание	Стадия Р, Лист 1, Листов 28
Гл.инж.пр	Лиханская			ЦНИИЭП жилища
Проверил	Лиханская			
Разработ.	Милосердова			

Инв.№ подл. | Подпись и дата | Взам.инв.№

63.12 - длиной 628, шириной 119 см. (размеры с округлением в дм.)

8 - под расчетную нагрузку 800 кгс/м² (без учета собственного веса).

АIV - с напрягаемой рабочей арматурой из стали класса А-IV.

Т - изготавливается из тяжелого бетона.

а - индекс для панелей с усиленными торцами.

Марка должна быть нанесена на боковой грани каждой панели несмываемой краской. Внесение изменений в обозначения марок панелей не допускается.

1.6 Расчет панелей по прочности сечений, наклонных к продольной оси элемента, с учетом дополнения пункта 3.36 СН и ПII-21-75 дал возможность снять расчетные приопорные каркасы в панелях перекрытий, запроектированных под нагрузку 300, 450 кгс/м², а также в панелях под нагрузку 600 кгс/м² длиной 5680, 5380, 5080 и 4780 мм.

Каркасы КР4 и КР5 длиной 840 мм установлены в вышеуказанных панелях в качестве рабочего армирования при расчете на изгибающий момент, появляющийся при защемлении торцов.

Все каркасы, имеющие продольные стержни разного диаметра, устанавливаются таким образом, чтобы больший диаметр находился в верхней зоне панели.

1.7 Предел огнестойкости панелей 1 час, что соответствует требованиям СН и ПII-2-80 для зданий 1 степени огнестойкости.

2. Технические требования

2.1 Панели должны изготовляться в соответствии с техническими требованиями ГОСТ 9561-76, ГОСТ 13015.0-83.

Панели перекрытий армируются стержнями из стали класса А-IV (ГОСТ 5781-82), $R_a^н$ = 6000 кгс/см² и R_a = 5200 кгс/см². Защитный слой бетона до низа рабочей арматуры принят 20 мм.

2.2 Метод натяжения рабочей арматуры - электротермический.

При натяжении температура электронагрева стержней должна строго контролироваться и не превышать 400°С, а также должны производиться контрольные испытания образцов стержней после электронагрева. Механические свойства арматуры после электронагрева должны быть не ниже браковочных значений до нагрева.

Величина контролируемых предварительных натяжений в арматуре определялась исходя из принятой на заводах поточно-агрегатной или конвейерной технологии с натяжением арматуры на упоры. Длина натягиваемых стержней показана условно равной длине панели. Длину заготовки натягиваемой арматуры следует определять с учетом выпусков для захватных приспособлений, применяемых на заводах, а также в соответствии с указаниями „Руководства по технологии предварительного напряжения стержневой арматуры железобетонных конструкций". (НИИЖБ Госстроя СССР, 1975 г.) Концы напрягаемой арматуры должны быть защищены слоем раствора толщиной не менее 5 мм.

2.3 Величина остаточного предварительного напряжения перед бетонированием - 4500 кгс/см²

Допустимые отклонения предварительного напряжения приняты:

при длине панели 6280 мм - 870 кгс/см²,

при длине панели 5980 мм - 900 кгс/см²,

Инв.№ подл. | Подпись и дата | Взам. инв.№

при длине панели 5680 – 930 кгс/см²
при длине панели 5380 – 955 кгс/см²
при длине панели 5080 – 1005 кгс/см²
при длине панели 4780 – 1050 кгс/см²

2.4 Верхние сетки, каркасы и корытообразные сетки изготавливаются из арматуры класса Вр-I (ГОСТ 6727-80)

Изготовление каркасов и сеток должно производиться контактной точечной электросваркой в соответствии с ГОСТ 10922-75 и ГОСТ 14098-68.

Монтажные петли изготавливаются из стали класса AI в соответствии с требованиями СН и ПII-21-75, ГОСТ 13015.0-83 ГОСТ 380-71*.

2.5 Проектная марка бетона по прочности на сжатие м200 передаточная прочность бетона R_o=160 кгс/см².

Бетон для панелей должен изготовляться на фракционированном, не загрязненном щебне из скальных пород типа гранита, известняка и др; допускается применение в качестве заполнителя гравия в соответствии с требованиями ГОСТа 8268-82. Содержание крупного заполнителя должно быть не менее 800 л. на 1 м³ бетона.

Поставка панелей потребителю производится по достижении бетоном отпускной прочности.

Величина отпускной прочности бетона панелей устанавливается предприятием-изготовителем по согласованию с потребителем и проектной организацией.
Назначение этой величины должно производиться с учетом условий транспортирования, монтажа и срока загружения панелей, а также с учетом технологии их изготовления и возможности дальнейшего нарастания прочности бетона в панелях в зависимости от климатических условий района строительства и времени года.
При отпускной прочности бетона панелей ниже его проектной марки, предприятие-изготовитель обязано гарантировать достижение бетоном проектной прочности через 28 суток со дня изготовления. При производстве работ в зимнее время и в других случаях, когда по условиям возведения зданий не может быть обеспечено своевременное приращение прочности бетона, предприятие-изготовитель обязано поставлять панели с прочностью не ниже 100%.

Марка бетона по морозостойкости должна назначаться в зависимости от условий эксплуатации панелей в зданиях и сооружениях и должна быть не менее указанной в таблице 2 ГОСТ 9561-76.

3. Методы контроля и испытаний

Методы испытаний и оценку прочности, жесткости и трещиностойкости производить в соответствии с ГОСТ 8829-77.

Данные для испытаний даны на листах 14...28.

4. Правила приемки

4.1 Отклонения от размеров панелей не должны превышать по длине ±6 мм, по толщине и ширине ±5 мм, по длине вкладышей ±10 мм.

4.2 Панели должны иметь прямолинейные грани; в отдельных панелях допускается искривление нижней или боковой поверхности не более 3 мм на длине 2 м и не более 8 мм по всей длине панели.

4.3 На поверхности панелей не допускаются:

а) раковины, местные наплывы и впадины, размеры которых превышают указанные в таблице 3 (ГОСТ 9561-76);

б) околы бетона глубиной более 5 мм, длиной более 50 мм на длине 1 м продольных нижних ребер, глубиной более 10 мм длиной более 100 мм на верхних гранях и кромках торцов;

в) трещины в бетоне панелей, за исключением местных поверхностных усадочных шириной не более 0,1 мм;

Инв.№ подл. | Подпись и дата | Взам. инв.№

20459 6

2) жировые и ржавые пятна на лицевых поверхностях.

4.4 Нижняя потолочная поверхность должна быть гладкая, подготовленная под окраску.

5. Правила хранения и транспортировки

5.1 Панели следует хранить в рабочем положении, между панелями должны быть уложены деревянные прокладки прямоугольного сечения.

5.2 Прокладки под нижний ряд панелей следует укладывать по плотному тщательно выравненному основанию.

Прокладки всех вышележащих панелей должны быть расположены по вертикали одна над другой.

5.3 При хранении панели должны быть рассортированы по маркам.

5.4 При перевозке панели следует укладывать в рабочем положении продольной осью по направлению движения, с деревянными прокладками согласно пункта 5.1, 5.2.

5.5 Все операции, связанные с погрузкой, разгрузкой и складированием панелей должны производиться с соблюдением мер, исключающих возможность их повреждения.

Таблица 1

Вид нагрузки		Величина нагрузки на панели, кгс/м²			
		ПК....-3АIVт*	ПК....-4АIVт*	ПК....-6АIVт	ПК....-8АIVт
Расчет по предельным состоян. I группы	Расчетная	630/300	780/450	930/600	1130/800
Расчет по предельным состояниям II группы	Полная норматив.	540/240	660/360	800/500	970/670
	Постоянная и длительная	500/200	560/260	700/400	870/570
	Кратко-временная	40	100	100	100

Нагрузки приняты в соответствии с указаниями СНиП II-6-74. В числителе указаны нагрузки, включающие собственный вес панели, в знаменателе — нагрузки без собственного веса панели.

*Панели под нагрузки 300 и 450 кгс/м² разработаны с учетом коэффициента надежности по назначению $\gamma_n = 0.95$ (постановление Госстроя СССР №41 от 19.03.81 г.)

Инв. № подл. | Подпись и дата | Взам. инв. №

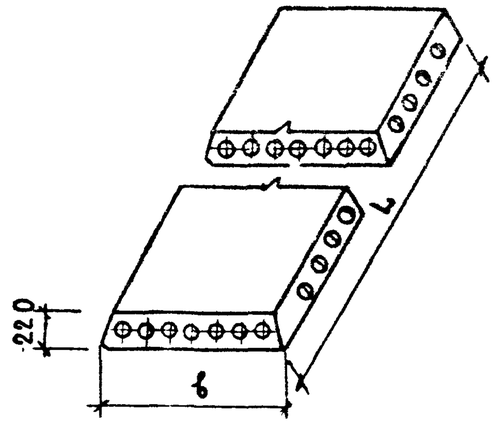

ТАБЛИЦА 2

6. НОМЕНКЛАТУРА ПАНЕЛЕЙ

Обозначение	Марка панели	Размеры, мм		Объем бетона, $м^3$	Масса, кг	Приведенн. толщина бетона, см	Расход стали на изделие, кг		Расход стали на $1 м^2$, кг	
		L	b				натуральный	Приведенн. к классу А-I	натуральный	Приведенн. к классу А-I
1.141-1.64 100	ПК 63.18 – 8 АIV̄Т	6280	1790	1,34	3350	11,90	70,54	124,58	6,27	11,10
– 01	ПК 60.18 – 8 АIV̄Т	5980	1790	1,27	3175	11,90	59,18	104,68	5,53	9,80
– 02	ПК 57.18 – 8 АIV̄Т	5680	1790	1,21	3025	11,91	53,21	93,48	5,23	9,21
– 03	ПК 54.18 – 8 АIV̄Т	5380	1790	1,15	2875	11,91	43,45	75,58	4,52	7,86
– 04	ПК 51.18 – 8 АIV̄Т	5080	1790	1,08	2700	11,91	38,78	66,53	4,26	7,33
– 05	ПК 48.18 – 8 АIV̄Т	4780	1790	1,02	2550	11,92	33,72	57,09	3,94	6,68
– 06	ПК 63.18 – 6 АIV̄Т	6280	1790	1,34	3350	11,90	57,35	100,18	5,11	8,97
– 07	ПК 60.18 – 6 АIV̄Т	5980	1790	1,27	3175	11,90	49,02	86,98	4,58	8,13
– 08	ПК 57.18 – 6 АIV̄Т	5680	1790	1,21	3025	11,91	40,96	71,28	4,02	7,02
– 09	ПК 54.18 – 6 АIV̄Т	5380	1790	1,15	2875	11,91	35,93	61,83	3,73	6,42
– 10	ПК 51.18 – 6 АIV̄Т	5080	1790	1,08	2700	11,91	32,37	55,03	3,56	6,06
– 11	ПК 48.18 – 6 АIV̄Т	4780	1790	1,02	2550	11,92	29,35	49,28	3,43	5,76
– 12	ПК 63.18 – 4 АIV̄Т	6280	1790	1,34	3350	11,90	46,70	79,78	4,17	7,11
– 13	ПК 60.18 – 4 АIV̄Т	5980	1790	1,27	3175	11,90	40,60	70,43	3,81	6,58

Инв. № подл. | Подпись и дата | Взам. инв. №

Продолжение таблицы 2

Обозначение	Марка панели	Размеры, мм		Объем бетона, м³	Масса, кг	Приведенн. толщина бетона, см.	Расход стали на изделие, кг		Расход стали на 1 м², кг	
		L	b				натуральный	приведенн. к классу А-I	натуральный	приведенн. к классу А-I
1.141-1.64 100-14	ПК 57.18 – 4АIV̄Т	5680	1790	1,21	3025	11,91	35,81	60,33	3,46	5,92
-15	ПК 54.18 - 4АIV̄Т	5380	1790	1,15	2875	11,91	32,39	54,88	3,25	5,71
-16	ПК 51.18 - 4АIV̄Т	5080	1790	1,08	2700	11,91	27,64	45,88	3,04	5,03
-17	ПК 48.18 - 4АIV̄Т	4780	1790	1,02	2550	11,92	25,26	41,38	2,96	4,83
-18	ПК 63.18 - 3АIV̄Т	6280	1790	1,34	3350	11,90	40,42	67,98	3,60	6,02
-19	ПК 60.18 - 3АIV̄Т	5980	1790	1,27	3175	11,90	35,04	59,88	3,27	5,59
-20	ПК 57.18 – 3АIV̄Т	5680	1790	1,21	3025	11,91	31,71	53,53	3,13	5,27
-21	ПК 54.18 – 3АIV̄Т	5380	1790	1,15	2875	11,91	27,39	45,33	2,84	4,71
-22	ПК 51.18 – 3АIV̄Т	5080	1790	1,08	2700	11,91	24,66	40,23	2,72	4,43
-23	ПК 48.18 – 3АIV̄Т	4780	1790	1,02	2550	11,92	23,75	38,63	2,77	4,52
1.141-1.64 200	ПК 63.15 - 8АIV̄Т	6280	1490	1,18	2950	12,55	56,38	100,83	6,02	11,58
-01	ПК 60.15 - 8АIV̄Т	5980	1490	1,12	2800	12,60	48,90	86,63	5,49	9,73
-02	ПК 57.15 - 8АIV̄Т	5680	1490	1,07	2675	12,60	43,23	75,28	5,11	8,90
-03	ПК 54.15 - 8АIV̄Т	5380	1490	1,01	2525	12,60	36,53	64,43	4,56	8,02
-04	ПК 51.15 - 8АIV̄Т	5080	1490	0,96	2400	12,60	31,82	54,33	4,21	7,17
-05	ПК 48.15 - 8АIV̄Т	4780	1490	0,90	2250	12,63	28,41	47,88	3,98	6,72
-06	ПК 63.15 - 6АIV̄Т	6280	1490	1,18	2950	12,55	44,53	78,83	4,76	8,43
-07	ПК 60.15 - 6АIV̄Т	5980	1490	1,12	2800	12,60	41,07	72,03	4,61	8,08
-08	ПК 57.15 - 6АIV̄Т	5680	1490	1,07	2675	12,60	35,08	60,88	4,15	7,19
-09	ПК 54.15 - 6АIV̄Т	5380	1490	1,01	2525	12,60	30,35	52,03	3,79	6,51
-10	ПК 51.15 – 6АIV̄Т	5080	1490	0,96	2400	12,60	27,63	46,88	3,67	6,18
-11	ПК 48.15 - 6АIV̄Т	4780	1490	0,90	2250	12,63	24,61	41,13	3,47	5,80
-12	ПК 63.15 - 4АIV̄Т	6280	1490	1,18	2950	12,55	37,95	66,33	4,06	7,10
-13	ПК 60.15 - 4АIV̄Т	5980	1490	1,12	2800	12,60	33,30	57,33	3,73	6,46
-14	ПК 57.15 - 4АIV̄Т	5680	1490	1,07	2675	12,60	29,41	50,18	3,49	5,93

Взам. инв. № | Подпись и дата | Инв. № подл.

ПРОДОЛЖЕНИЕ ТАБЛИЦЫ 2

Обозначение	Марка панели	Размеры, мм		Объем бетона, м³	Масса, кг	Приведенная толщина бетона, см	Расход стали на изделие, кг		Расход стали на 1 м², кг	
		L	b				натуральный	приведенный к классу А-I	натуральный	приведенный к классу А-I
1.141-1.64 200-15	ПК 54.15-4 AIVT	5380	1490	1,01	2525	12,60	26,81	45,16	3,35	5,63
-16	ПК 51.15-4 AIVT	5080	1490	0,96	2400	12,60	24,28	40,34	3,20	5,32
-17	ПК 48.15-4 AIVT	4780	1490	0,90	2250	12,63	21,81	35,69	3,06	5,01
-18	ПК 63.15-3 AIVT	6280	1490	1,18	2950	12,55	32,42	55,72	3,46	5,95
-19	ПК 60.15-3 AIVT	5980	1490	1,12	2800	12,60	28,99	49,33	3,24	5,53
-20	ПК 57.15-3 AIVT	5680	1490	1,07	2675	12,60	24,54	40,78	2,90	4,83
-21	ПК 54.15-3 AIVT	5380	1490	1,01	2525	12,60	23,67	39,15	2,95	4,90
-22	ПК 51.15-3 AIVT	5080	1490	0,96	2400	12,60	22,68	37,31	3,00	4,90
1.141-1.64 300	ПК 63.12-8 AIVT	6280	1190	0,88	2200	11,80	46,64	82,53	6,25	6,16
-01	ПК 60.12-8 AIVT	5980	1190	0,84	2100	11,82	41,91	73,43	5,87	10,30
-02	ПК 57.12-8 AIVT	5680	1190	0,80	2000	11,85	35,09	61,80	5,20	9,16
-03	ПК 54.12-8 AIVT	5380	1190	0,76	1900	11,85	28,58	50,02	4,47	7,80
-04	ПК 51.12-8 AIVT	5080	1190	0,72	1800	11,88	25,92	44,67	4,28	7,40
-05	ПК 48.12-8 AIVT	4780	1190	0,68	1700	11,92	21,90	37,21	3,87	6,55
-06	ПК 63.12-6 AIVT	6280	1190	0,88	2200	11,80	37,67	65,86	5,03	8,82
-07	ПК 60.12-6 AIVT	5980	1190	0,84	2100	11,82	34,50	63,77	4,85	8,97
-08	ПК 57.12-6 AIVT	5680	1190	0,80	2000	11,85	27,44	48,02	4,07	7,11
-09	ПК 54.12-6 AIVT	5380	1190	0,76	1900	11,85	24,54	42,57	3,83	6,65
-10	ПК 51.12-6 AIVT	5080	1190	0,72	1800	11,88	21,67	37,08	3,59	6,13
-11	ПК 48.12-6 AIVT	4780	1190	0,68	1700	11,92	19,22	32,47	3,38	5,59
-12	ПК 63.12-4 AIVT	6280	1190	0,88	2200	11,80	31,29	53,98	4,19	7,22
-13	ПК 60.12-4 AIVT	5980	1190	0,84	2100	11,82	28,55	48,58	4,02	6,82
-14	ПК 57.12-4 AIVT	5680	1190	0,80	2000	11,85	24,02	41,45	3,56	6,12
-15	ПК 54.12-4 AIVT	5380	1190	0,76	1900	11,85	21,62	36,87	3,39	5,77
-16	ПК 51.12-4 AIVT	5080	1190	0,72	1800	11,88	18,69	31,37	3,10	5,18
-17	ПК 48.12-4 AIVT	4780	1190	0,68	1700	11,92	16,64	27,37	2,93	4,81

Инв. № подл. | Подпись и дата | Взам. инв. №

20459 10

Формат А3

ПРОДОЛЖЕНИЕ ТАБЛИЦЫ 2

Обозначение	Марка панели	Размеры, мм		Объем бетона, м³	Масса, кг	Приведенная толщина бетона, см	Расход стали на изделие, кг		Расход стали на 1 м², кг	
		L	b				натуральный	Приведенный к классу А-I	натуральный	Приведенный к классу А-I
1.141-1.64 300 -18	ПК 63.12 - 3 AIVT	6280	1190	0,88	2200	11,80	25,84	43,30	3,46	5,78
- 19	ПК 60.12 - 3 AIVT	5980	1190	0,84	2100	11,82	24,98	41,80	3,50	5,87
- 20	ПК 57.12 - 3 AIVT	5680	1190	0,80	2000	11,85	21,85	37,39	3,24	5,52
- 21	ПК 54.12 - 3 AIVT	5380	1190	0,76	1900	11,85	18,08	30,10	2,83	4,71
- 22	ПК 51.12 - 3 AIVT	5080	1190	0,72	1800	11,88	17,18	28,41	2,84	4,71
1.141-1.64 400	ПК 63.10 - 8 AIVT	6280	990	0,73	1825	11,72	39,21	70,87	6,31	11,43
- 01	ПК 60.10 - 8 AIVT	5980	990	0,69	1725	11,72	34,40	60,67	5,82	10,25
- 02	ПК 57.10 - 8 AIVT	5680	990	0,66	1650	11,75	30,78	53,67	5,48	9,55
- 03	ПК 54.10 - 8 AIVT	5380	990	0,63	1575	11,75	24,99	43,24	4,70	8,12
- 04	ПК 51.10 - 8 AIVT	5080	990	0,59	1475	11,78	22,52	38,50	4,48	7,65
- 05	ПК 48.10 - 8 AIVT	4780	990	0,56	1400	11,80	19,82	33,35	4,20	7,05
- 06	ПК 63.10 - 6 AIVT	6280	990	0,73	1825	11,72	31,50	55,73	5,08	8,96
- 07	ПК 60.10 - 6 AIVT	5980	990	0,69	1725	11,72	27,07	47,17	4,48	7,97
- 08	ПК 57.10 - 6 AIVT	5680	990	0,66	1650	11,75	23,65	40,93	4,32	7,25
- 09	ПК 54.10 - 6 AIVT	5380	990	0,63	1575	11,75	20,95	35,89	3,93	6,74
- 10	ПК 51.10 - 6 AIVT	5080	990	0,59	1475	11,78	18,05	30,54	3,57	6,07
- 11	ПК 48.10 - 6 AIVT	4780	990	0,56	1400	11,80	16,02	26,51	3,38	5,60
- 12	ПК 63.10 - 4 AIVT	6280	990	0,73	1825	11,72	25,57	44,54	4,11	7,18
- 13	ПК 60.10 - 4 AIVT	5980	990	0,69	1725	11,72	23,03	39,69	3,90	6,71
- 14	ПК 57.10 - 4 AIVT	5680	990	0,66	1650	11,75	21,16	36,43	3,76	6,48
- 15	ПК 54.10 - 4 AIVT	5380	990	0,63	1575	11,75	18,87	31,94	3,56	6,00
- 16	ПК 51.10 - 4 AIVT	5080	990	0,59	1475	11,78	16,67	27,71	3,31	5,50
- 17	ПК 63.10 - 3 AIVT	6280	990	0,73	1825	11,72	22,87	39,55	3,67	6,36
- 18	ПК 60.10 - 3 AIVT	5980	990	0,69	1725	11,72	20,42	34,78	3,45	5,87
- 19	ПК 57.10 - 3 AIVT	5680	990	0,66	1650	11,75	18,06	30,34	3,21	5,39
- 20	ПК 54.10 - 3 AIVT	5380	990	0,63	1575	11,75	17,41	29,07	3,27	5,44

Инв.№ подл. | Подпись и дата | Взам.инв.№

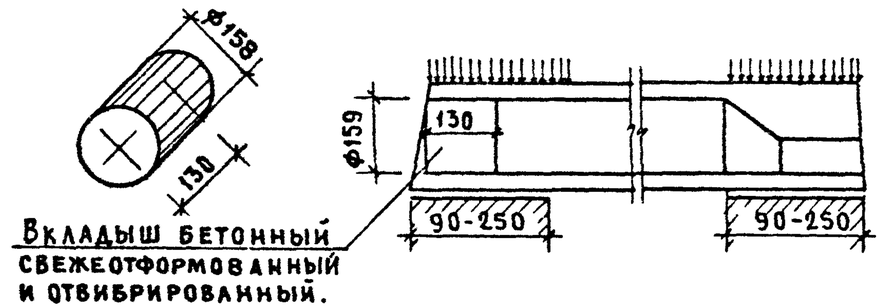

Таблица 3

7. Номенклатура панелей с усиленными торцами.

Марка панели	Объем бетона, $м^3$	Масса, кг	Приведенн толщина бетона, см	Расход стали на изделие, кг		Расход стали на $1 м^2$, кг	
				натуральный	приведенн. к классу А-I	натуральный.	приведенн. к классу А-I
ПК 63.18 – 8 АIV Т-а	1,36	3400	12,10	70,54	124,58	6,27	11,10
ПК 60.18 – 8 АIV Т-а	1,30	3250	12,10	59,18	104,68	5,53	9,80
ПК 57.18 – 8 АIV Т-а	1,23	3075	12,12	53,21	93,48	5,23	9,21
ПК 54.18 – 8 АIV Т-а	1,17	2925	12,14	43,45	75,58	4,52	7,86
ПК 51.18 – 8 АIV Т-а	1,11	2775	12,15	38,78	66,53	4,26	7,33
ПК 48.18 – 8 АIV Т-а	1,04	2600	12,20	33,72	57,09	3,94	6,68
ПК 63.18 – 6 АIV Т-а	1,36	3400	12,10	57,35	100,18	5,11	8,97
ПК 60.18 – 6 АIV Т-а	1,30	3250	12,10	49,02	86,98	4,58	8,13
ПК 57.18 – 6 АIV Т-а	1,23	3075	12,12	40,96	71,28	4,02	7,02
ПК 54.18 – 6 АIV Т-а	1,17	2925	12,14	35,93	61,83	3,73	6,42
ПК 51.18 – 6 АIV Т-а	1,11	2775	12,15	32,37	55,03	3,56	6,06
ПК 48.18 – 6 АIV Т-а	1,04	2600	12,20	29,35	49,28	3,43	5,76
ПК 63.18 – 4 АIV Т-а	1,36	3400	12,10	46,70	79,78	4,17	7,11
ПК 60.18 – 4 АIV Т-а	1,30	3250	12,10	40,60	70,43	3,81	6,58
ПК 57.18 – 4 АIV Т-а	1,23	3075	12,12	35,21	60,33	3,46	5,92

Инв. № подл. | Подпись и дата | Взам. инв. №

ПРОДОЛЖЕНИЕ ТАБЛ.3

Марка панели	Объем бетона, $м^3$	Масса, кг	Приведенная толщина бетона, см	Расход стали на изделие, кг		Расход стали на $1 м^2$, кг.	
				натуральный	приведенный к классу А-I	натуральный.	приведенный к классу А-I
ПК 54.18 – 4 АIV Т-а	1,17	2925	12,14	32,39	54,88	3,25	5,71
ПК 51.18 – 4 АIV Т-а	1,11	2775	12,15	27,64	45,88	3,04	5,03
ПК 48.18 – 4 АIV Т-а	1,04	2600	12,20	25,26	41,38	2,96	4,83
ПК 63.18 – 3 АIV Т-а	1,36	3400	12,10	40,42	67,98	3,60	6,02
ПК 60.18 – 3 АIV Т-а	1,30	3250	12,10	35,04	59,88	3,27	5,59
ПК 57.18 – 3 АIV Т-а	1,23	3075	12,12	31,71	53,53	3,13	5,27
ПК 54.18 – 3 АIV Т-а	1,17	2925	12,14	27,39	45,33	2,84	4,71
ПК 51.18 – 3 АIV Т-а	1,11	2775	12,15	24,66	40,23	2,72	4,43
ПК 48.18 – 3 АIV Т-а	1,04	2600	12,20	23,75	38,63	2,77	4,52
ПК 63.15 – 8 АIV Т-а	1,19	2975	12,75	56,38	100,83	6,02	11,58
ПК 60.15 – 8 АIV Т-а	1,14	2850	12,77	48,90	86,63	5,49	9,73
ПК 57.15 – 8 АIV Т-а	1,08	2700	12,80	43,23	75,28	5,11	8,90
ПК 54.15 – 8 АIV Т-а	1,03	2575	12,82	36,53	64,43	4,56	8,02
ПК 51.15 – 8 АIV Т-а	0,97	2425	12,83	31,82	54,33	4,21	7,17
ПК 48.15 – 8 АIV Т-а	0,92	2300	12,90	28,41	47,88	3,98	6,72
ПК 63.15 – 6 АIV Т-а	1,19	2975	12,75	44,53	78,83	4,76	8,43
ПК 60.15 – 6 АIV Т-а	1,14	2850	12,77	41,07	72,03	4,61	8,08
ПК 57.15 – 6 АIV Т-а	1,08	2700	12,80	35,08	60,88	4,15	7,19
ПК 54.15 – 6 АIV Т-а	1,03	2575	12,82	30,35	52,03	3,79	6,51
ПК 51.15 – 6 АIV Т-а	0,97	2425	12,83	27,63	46,88	3,67	6,18
ПК 48.15 – 6 АIV Т-а	0,92	2300	12,90	24,61	41,13	3,47	5,80
ПК 63.15 – 4 АIV Т-а	1,19	2975	12,75	37,95	66,33	4,06	7,10
ПК 60.15 – 4 АIV Т-а	1,14	2850	12,77	33,30	57,33	3,73	6,46
ПК 57.15 – 4 АIV Т-а	1,08	2700	12,80	29,41	50,18	3,49	5,93
ПК 54.15 – 4 АIV Т-а	1,03	2575	12,82	26,81	45,16	3,35	5,63

Инв.№ подл. | Подпись и дата | Взам.инв.№

ПРОДОЛЖЕНИЕ ТАБЛ.3

Марка панели	Объем бетона, $м^3$	Масса, кг	Приведенн. толщина бетона, см	Расход стали на изделие, кг		Расход стали на $1 м^2$, кг	
				натуральный	приведенн. к классу А-I	натуральный	приведенн. к классу А-I
ПК 51.15 – 4 AIV T-a	0,97	2425	12,83	24,28	40,34	3,20	5,32
ПК 48.15 – 4 AIV T-a	0,92	2300	12,90	21,81	35,69	3,06	5,01
ПК 63.15 – 3 AIV T-a	1,19	2975	12,75	32,42	55,72	3,46	5,95
ПК 60.15 – 3 AIV T-a	1,14	2850	12,77	28,99	49,33	3,24	5,53
ПК 57.15 – 3 AIV T-a	1,08	2700	12,80	24,54	40,78	2,90	4,83
ПК 54.15 – 3 AIV T-a	1,03	2575	12,82	23,67	39,15	2,95	4,90
ПК 51.15 – 3 AIV T-a	0,97	2425	12,83	22,68	37,31	3,00	4,90
ПК 63.12 – 8 AIV T-a	0,90	2250	12,00	46,64	82,53	6,25	6,16
ПК 60.12 – 8 AIV T-a	0,86	2150	12,05	41,91	73,43	5,87	10,30
ПК 57.12 – 8 AIV T-a	0,82	2050	12,07	35,09	61,80	5,20	9,16
ПК 54.12 – 8 AIV T-a	0,78	1950	12,08	28,58	50,02	4,47	7,80
ПК 51.12 – 8 AIV T-a	0,73	1825	12,12	25,92	44,67	4,28	7,40
ПК 48.12 – 8 AIV T-a	0,69	1725	12,15	21,90	37,21	3,87	6,55
ПК 63.12 – 6 AIV T-a	0,90	2250	12,00	37,67	65,86	5,03	8,82
ПК 60.12 – 6 AIV T-a	0,86	2150	12,05	34,50	63,77	4,85	8,97
ПК 57.12 – 6 AIV T-a	0,82	2050	12,07	27,44	48,02	4,07	7,11
ПК 54.12 – 6 AIV T-a	0,78	1950	12,08	24,54	42,57	3,83	6,65
ПК 51.12 – 6 AIV T-a	0,73	1825	12,12	21,67	37,08	3,59	6,13
ПК 48.12 – 6 AIV T-a	0,69	1725	12,15	19,22	32,47	3,38	5,59
ПК 63.12 – 4 AIV T-a	0,90	2250	12,00	31,29	53,98	4,19	7,22
ПК 60.12 – 4 AIV T-a	0,86	2150	12,05	28,55	48,58	4,02	6,82
ПК 57.12 – 4 AIV T-a	0,82	2050	12,07	24,02	41,45	3,56	6,12
ПК 54.12 – 4 AIV T-a	0,78	1950	12,08	21,62	36,87	3,39	5,77
ПК 51.12 – 4 AIV T-a	0,73	1825	12,12	18,69	31,37	3,10	5,18
ПК 48.12 – 4 AIV T-a	0,69	1725	12,15	16,64	27,37	2,93	4,81
ПК 63.12 – 3 AIV T-a	0,90	2250	12,00	25,84	43,30	3,46	5,78

Инв. № подл. | Подпись и дата | Взам. инв. №

ПРОДОЛЖЕНИЕ ТАБЛ.3

Марка панели	Объем бетона, м³	Масса, кг	Приведенн толщина бетона, см	Расход стали на изделие, кг		Расход стали на 1м², кг	
				натуральный	приведенн к классу А-I	натуральный	приведенн. к классу А-I
ПК 60.12-3АIVТ-а	0,86	2150	12,05	24,98	41,80	3,50	5,87
ПК 57.12-3АIVТ-а	0,82	2050	12,07	21,85	37,39	3,24	5,52
ПК 54.12-3АIVТ-а	0,78	1950	12,08	18,08	30,10	2,83	4,71
ПК 51.12-3АIVТ-а	0,73	1825	12,12	17,18	28,41	2,84	4,71
ПК 63.10-8АIVТ-а	0,74	1850	11,93	39,21	70,87	6,31	11,43
ПК 60.10-8АIVТ-а	0,71	1775	11,96	34,40	60,67	5,82	10,25
ПК 57.10-8АIVТ-а	0,67	1675	11,98	30,78	53,67	5,48	9,55
ПК 54.10-8АIVТ-а	0,64	1600	12,00	24,99	43,24	4,70	8,12
ПК 51.10-8АIVТ-а	0,61	1525	12,04	22,52	38,50	4,48	7,65
ПК 48.10-8АIVТ-а	0,57	1425	12,05	19,82	33,35	4,20	7,05
ПК 63.10-6АIVТ-а	0,74	1850	11,93	31,50	55,73	5,08	8,96
ПК 60.10-6АIVТ-а	0,71	1775	11,96	27,07	47,17	4,48	7,97
ПК 57.10-6АIVТ-а	0,67	1675	11,98	23,65	40,93	4,32	7,25
ПК 54.10-6АIVТ-а	0,64	1600	12,00	20,95	35,89	3,93	6,74
ПК 51.10-6АIVТ-а	0,61	1525	12,04	18,05	30,54	3,57	6,07
ПК 48.10-6АIVТ-а	0,57	1425	12,05	16,02	26,51	3,38	5,60
ПК 63.10-4АIVТ-а	0,74	1850	11,93	25,57	44,54	4,11	7,18
ПК 60.10-4АIVТ-а	0,71	1775	11,96	23,03	39,69	3,90	6,71
ПК 57.10-4АIVТ-а	0,67	1675	11,98	21,16	36,43	3,76	6,48
ПК 54.10-4АIVТ-а	0,64	1600	12,00	18,87	31,94	3,56	6,00
ПК 51.10-4АIVТ-а	0,61	1525	12,04	16,67	27,71	3,31	5,50
ПК 63.10-3АIVТ-а	0,74	1850	11,93	22,87	39,55	3,67	6,36
ПК 60.10-3АIVТ-а	0,71	1775	11,96	20,42	34,78	3,45	5,87
ПК 57.10-3АIVТ-а	0,67	1675	11,98	18,06	30,34	3,21	5,39
ПК 54.10-3АIVТ-а	0,64	1600	12,00	17,41	29,07	3,27	5,44

Инв.№ подл. | Подпись и дата | Взам. инв.№

20459 15

Формат А3

Таблица 4

9. Величина расчетного прогиба

Марка панели	Расчетн. пролет L_0, мм	Расчетный прогиб от постоянной и длительн. нагрузки, см
ПК 63.18 - 8 AIV T	6200	2,62
ПК 60.18 - 8 AIV T	5900	2,38
ПК 57.18 - 8 AIV T	5600	1,85
ПК 54.18 - 8 AIV T	5300	1,60
ПК 51.18 - 8 AIV T	5000	1,25
ПК 48.18 - 8 AIV T	4700	1,01
ПК 63.18 - 6 AIV T	6200	2,23
ПК 60.18 - 6 AIV T	5900	1,85
ПК 57.18 - 6 AIV T	5600	1,67
ПК 54.18 - 6 AIV T	5300	1,34
ПК 51.18 - 6 AIV T	5000	0,90
ПК 48.18 - 6 AIV T	4700	0,81
ПК 63.18 - 4 AIV T	6200	1,99
ПК 60.18 - 4 AIV T	5900	1,56
ПК 57.18 - 4 AIV T	5600	1,34
ПК 54.18 - 4 AIV T	5300	1,09
ПК 51.18 - 4 AIV T	5000	0,75
ПК 48.18 - 4 AIV T	4700	0,33
ПК 63.18 - 3 AIV T	6200	1,96
ПК 60.18 - 3 AIV T	5900	1,40
ПК 57.18 - 3 AIV T	5600	1,30
ПК 54.18 - 3 AIV T	5300	0,51
ПК 51.18 - 3 AIV T	5000	0,40

Марка панели	Расчетн. пролет L_0, мм	Расчетный прогиб от постоянной и длительн. нагрузки, см
ПК 48.18 - 3 AIV T	4700	0,30
ПК 63.15 - 8 AIV T	6200	2,59
ПК 60.15 - 8 AIV T	5900	2,[illegible]
ПК 57.15 - 8 AIV T	5600	1,95
ПК 54.15 - 8 AIV T	5300	1,58
ПК 51.15 - 8 AIV T	5000	1,35
ПК 48.15 - 8 AIV T	4700	0,97
ПК 63.15 - 6 AIV T	6200	2,37
ПК 60.15 - 6 AIV T	5900	1,83
ПК 57.15 - 6 AIV T	5600	1,55
ПК 54.15 - 6 AIV T	5300	1,29
ПК 51.15 - 6 AIV T	5000	0,90
ПК 48.15 - 6 AIV T	4700	0,48
ПК 63.15 - 4 AIV T	6200	1,87
ПК 60.15 - 4 AIV T	5900	1,61
ПК 57.15 - 4 AIV T	5600	1,40
ПК 54.15 - 4 AIV T	5300	1,29
ПК 51.15 - 4 AIV T	5000	0,70
ПК 48.15 - 4 AIV T	4700	0,31
ПК 63.15 - 3 AIV T	6200	1,30
ПК 60.15 - 3 AIV T	5900	1,46
ПК 57.15 - 3 AIV T	5600	1,32
ПК 54.15 - 3 AIV T	5300	0,48

Марка панели	Расчетн. прогиб L_0, мм	Расчетный прогиб от постоянной и длительн. нагрузки, см
ПК 51.15 - 3 AIV T	5000	0,35
ПК 63.12 - 8 AIV T	6200	2,57
ПК 60.12 - 8 AIV T	5900	2,22
ПК 57.12 - 8 AIV T	5600	1,90
ПК 54.12 - 8 AIV T	5300	1,72
ПК 51.12 - 8 AIV T	5000	1,25
ПК 48.12 - 8 AIV T	4700	1,05
ПК 63.12 - 6 AIV T	6200	1,44
ПК 60.12 - 6 AIV T	5900	1,85
ПК 57.12 - 6 AIV T	5600	1,64
ПК 54.12 - 6 AIV T	5300	1,23
ПК 51.12 - 6 AIV T	5000	1,24
ПК 48.12 - 6 AIV T	4700	0,65
ПК 63.12 - 4 AIV T	6200	1,01
ПК 60.12 - 4 AIV T	5900	1,55
ПК 57.12 - 4 AIV T	5600	1,20
ПК 54.12 - 4 AIV T	5300	0,90
ПК 51.12 - 4 AIV T	5000	0,60
ПК 48.12 - 4 AIV T	4700	0,33
ПК 63.12 - 3 AIV T	6200	0,81
ПК 60.12 - 3 AIV T	5900	1,42
ПК 57.12 - 3 AIV T	5600	1,20
ПК 54.12 - 3 AIV T	5300	0,51

Марка панели	Расчетн. прогиб L_0, мм	Расчетный прогиб от постоянной и длительн. нагрузки, см
ПК 51.12 - 3 AIV T	5000	0,38
ПК 63.10 - 8 AIV T	6200	2,59
ПК 60.10 - 8 AIV T	5900	2,43
ПК 57.10 - 8 AIV T	5600	1,83
ПК 54.10 - 8 AIV T	5300	1,67
ПК 51.10 - 8 AIV T	5000	1,24
ПК 48.10 - 8 AIV T	4700	1,00
ПК 63.10 - 6 AIV T	6200	2,10
ПК 60.10 - 6 AIV T	5900	2,10
ПК 57.10 - 6 AIV T	5600	1,61
ПК 54.10 - 6 AIV T	5300	1,24
ПК 51.10 - 6 AIV T	5000	1,07
ПК 48.10 - 6 AIV T	4700	0,81
ПК 63.10 - 4 AIV T	6200	1,94
ПК 60.10 - 4 AIV T	5900	2,10
ПК 57.10 - 4 AIV T	5600	1,30
ПК 54.10 - 4 AIV T	5300	1,17
ПК 51.10 - 4 AIV T	5000	0,40
ПК 63.10 - 3 AIV T	6200	1,50
ПК 60.10 - 3 AIV T	5900	1,50
ПК 57.10 - 3 AIV T	5600	0,91
ПК 54.10 - 3 AIV T	5300	0,50

Инв. № подл. | Подпись и дата | Взам. инв. №

9. Данные для испытаний.

Схема опирания и загружения при испытании

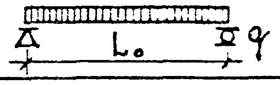

Таблица 5

Расчетные пролеты, площади загружения при испытании панелей						Расчетные пролеты, площади загружения при испытании панелей					
Марка панели	Расчетн. пролет Lo, мм	Площадь загружен. м×м	Марка панели	Расчетн. пролет Lo, мм	Площадь загружен. м×м	Марка панели	Расчетн. пролет Lo, мм	Площадь загружен. м×м	Марка панели	Расчетн. пролет Lo, мм	Площадь загружен. м×м
ПК 63.18 – 8АIVТ	6200	6,2×1,76	ПК 48.18 – 3АIVТ	4700	4,7×1,76	ПК 51.15 – 3АIVТ	5000	5,0×1,46	ПК 51.12 – 3АIVТ	5000	5,0×1,16
ПК 60.18 – 8АIVТ	5900	5,9×1,76	ПК 63.15 – 8АIVТ	6200	6,2×1,46	ПК 63.12 – 8АIVТ	6200	6,2×1,16	ПК 63.10 – 8АIVТ	6200	6,2×0,96
ПК 57.18 – 8АIVТ	5600	5,6×1,76	ПК 60.15 – 8АIVТ	5900	5,9×1,46	ПК 60.12 – 8АIVТ	5900	5,9×1,16	ПК 60.10 – 8АIVТ	5900	5,9×0,96
ПК 54.18 – 8АIVТ	5300	5,3×1,76	ПК 57.15 – 8АIVТ	5600	5,6×1,46	ПК 57.12 – 8АIVТ	5600	5,6×1,16	ПК 57.10 – 8АIVТ	5600	5,6×0,96
ПК 51.18 – 8АIVТ	5000	5,0×1,76	ПК 54.15 – 8АIVТ	5300	5,3×1,46	ПК 54.12 – 8АIVТ	5300	5,3×1,16	ПК 54.10 – 8АIVТ	5300	5,3×0,96
ПК 48.18 – 8АIVТ	4700	4,7×1,76	ПК 51.15 – 8АIVТ	5000	5,0×1,46	ПК 51.12 – 8АIVТ	5000	5,0×1,16	ПК 51.10 – 8АIVТ	5000	5,0×0,96
ПК 63.18 – 6АIVТ	6200	6,2×1,76	ПК 48.15 – 8АIVТ	4700	4,7×1,46	ПК 48.12 – 8АIVТ	4700	4,7×1,16	ПК 48.10 – 8АIVТ	4700	4,7×0,96
ПК 60.18 – 6АIVТ	5900	5,9×1,76	ПК 63.15 – 6АIVТ	6200	6,2×1,46	ПК 63.12 – 6АIVТ	6200	6,2×1,16	ПК 63.10 – 6АIVТ	6200	6,2×0,96
ПК 57.18 – 6АIVТ	5600	5,6×1,76	ПК 60.15 – 6АIVТ	5900	5,9×1,46	ПК 60.12 – 6АIVТ	5900	5,9×1,16	ПК 60.10 – 6АIVТ	5900	5,9×0,96
ПК 54.18 – 6АIVТ	5300	5,3×1,76	ПК 57.15 – 6АIVТ	5600	5,6×1,46	ПК 57.12 – 6АIVТ	5600	5,6×1,16	ПК 57.10 – 6АIVТ	5600	5,6×0,96
ПК 51.18 – 6АIVТ	5000	5,0×1,76	ПК 54.15 – 6АIVТ	5300	5,3×1,46	ПК 54.12 – 6АIVТ	5300	5,3×1,16	ПК 54.10 – 6АIVТ	5300	5,3×0,96
ПК 48.18 – 6АIVТ	4700	4,7×1,76	ПК 51.15 – 6АIVТ	5000	5,0×1,46	ПК 51.12 – 6АIVТ	5000	5,0×1,16	ПК 51.10 – 6АIVТ	5000	5,0×0,96
ПК 63.18 – 4АIVТ	6200	6,2×1,76	ПК 48.15 – 6АIVТ	4700	4,7×1,46	ПК 48.12 – 6АIVТ	4700	4,7×1,16	ПК 48.10 – 6АIVТ	4700	4,7×0,96
ПК 60.18 – 4АIVТ	5900	5,9×1,76	ПК 63.15 – 4АIVТ	6200	6,2×1,46	ПК 63.12 – 4АIVТ	6200	6,2×1,16	ПК 63.10 – 4АIVТ	6200	6,2×0,96
ПК 57.18 – 4АIVТ	5600	5,6×1,76	ПК 60.15 – 4АIVТ	5900	5,9×1,46	ПК 60.12 – 4АIVТ	5900	5,9×1,16	ПК 60.10 – 4АIVТ	5900	5,9×0,96
ПК 54.18 – 4АIVТ	5300	5,3×1,76	ПК 57.15 – 4АIVТ	5600	5,6×1,46	ПК 57.12 – 4АIVТ	5600	5,6×1,16	ПК 57.10 – 4АIVТ	5600	5,6×0,96
ПК 51.18 – 4АIVТ	5000	5,0×1,76	ПК 54.15 – 4АIVТ	5300	5,3×1,46	ПК 54.12 – 4АIVТ	5300	5,3×1,16	ПК 54.10 – 4АIVТ	5300	5,3×0,96
ПК 48.18 – 4АIVТ	4700	4,7×1,76	ПК 51.15 – 4АIVТ	5000	5,0×1,46	ПК 51.12 – 4АIVТ	5000	5,0×1,16	ПК 51.10 – 4АIVТ	5000	5,0×0,96
ПК 63.18 – 3АIVТ	6200	6,2×1,76	ПК 48.15 – 4АIVТ	4700	4,7×1,46	ПК 48.12 – 4АIVТ	4700	4,7×1,16	ПК 63.10 – 3АIVТ	6200	6,2×0,96
ПК 60.18 – 3АIVТ	5900	5,9×1,76	ПК 63.15 – 3АIVТ	6200	6,2×1,46	ПК 63.12 – 3АIVТ	6200	6,2×1,16	ПК 60.10 – 3АIVТ	5900	5,9×0,96
ПК 57.18 – 3АIVТ	5600	5,6×1,76	ПК 60.15 – 3АIVТ	5900	5,9×1,46	ПК 60.12 – 3АIVТ	5900	5,9×1,16	ПК 57.10 – 3АIVТ	5600	5,6×0,96
ПК 54.18 – 3АIVТ	5300	5,3×1,76	ПК 57.15 – 3АIVТ	5600	5,6×1,46	ПК 57.12 – 3АIVТ	5600	5,6×1,16	ПК 54.10 – 3АIVТ	5300	5,3×0,96
ПК 51.18 – 3АIVТ	5000	5,0×1,76	ПК 54.15 – 3АIVТ	5300	5,3×1,46	ПК 54.12 – 3АIVТ	5300	5,3×1,16			

Инв. № подл. | Подпись и дата | Взам. инв. №

Таблица 6

Проверка прочности.

Марка панели	Виды разрушений и величина коэффициента С по ГОСТ 8829-77	Величина разрушающей нагрузки – q, кгс/м		
	1. Текучесть продольной растянутой арматуры до наступления раздробления сжатой зоны С = 1.4	При которой панели признаются годными		При которой требуется повторное испытание
	1. Разрыв продольной растянутой арматуры С = 1.6 2. Раздробление бетона сжатой зоны до наступления текучести продольной растянутой арматуры С = 1.6	С учетом собств. веса панели	За вычетом собств. веса панели	С учетом собственного веса панели
ПК 63.18-8AIVT ПК 60.18-8AIVT ПК 57.18-8AIVT ПК 54.18-8AIVT ПК 51.18-8AIVT ПК 48.18-8AIVT	1.4	≥1618	≥1319	<1618, но ≥1375
	1.6	≥1850	≥1551	<1850, но ≥1573
ПК 63.18-6AIVT ПК 60.18-6AIVT ПК 57.18-6AIVT ПК 54.18-6AIVT ПК 51.18-6AIVT ПК 48.18-6AIVT	1.4	≥1331	≥1032	<1331, но ≥1131
	1.6	≥1522	≥1223	<1522, но ≥1294
ПК 63.18-4AIVT ПК 60.18-4AIVT ПК 57.18-4AIVT ПК 54.18-4AIVT ПК 51.18-4AIVT ПК 48.18-4AIVT	1.4	≥1117	≥818	<1117, но ≥949
	1.6	≥1277	≥978	<1277, но ≥1085
ПК 63.18-3AIVT ПК 60.18-3AIVT ПК 57.18-3AIVT ПК 54.18-3AIVT ПК 51.18-3AIVT ПК 48.18-3AIVT	1.4	≥903	≥604	<903, но ≥767
	1.6	≥1032	≥933	<1032, но ≥877

Марка панели	Виды разрушений и величина коэффициента С по ГОСТ 8829-77	Величина разрушающей нагрузки – q, кгс/м²		
	1. Текучесть продольной растянутой арматуры до наступления раздробления сжатой зоны С = 1.4	При которой панели признаются годными		При которой требуется повторное испытание
	1. Разрыв продольной растянутой арматуры. С = 1.6 2. Раздробление бетона сжатой зоны до наступления текучести продольной растянутой арматуры С = 1.6	С учетом собств. веса панели	За вычетом собств. веса панели	С учетом собственного веса панели
ПК 63.15-8AIVT ПК 60.15-8AIVT ПК 57.15-8AIVT ПК 54.15-8AIVT ПК 51.15-8AIVT ПК 48.15-8AIVT	1.4	≥1625	≥1310	<1625, но ≥1380
	1.6	≥1857	≥1543	<1857, но ≥1579
ПК 63.15-6AIVT ПК 60.15-6AIVT ПК 57.15-6AIVT ПК 54.15-6AIVT ПК 51.15-6AIVT ПК 48.15-6AIVT	1.4	≥1338	≥1024	<1338, но ≥1138
	1.6	≥1528	≥1214	<1528, но ≥1298
ПК 63.15-4AIVT ПК 60.15-4AIVT ПК 57.15-4AIVT ПК 54.15-4AIVT ПК 51.15-4AIVT ПК 48.15-4AIVT	1.4	≥1123	≥809	<1123, но ≥955
	1.6	≥1283	≥969	<1283, но ≥1090
ПК 63.15-3AIVT ПК 60.15-3AIVT ПК 57.15-3AIVT ПК 54.15-3AIVT ПК 51.15-3AIVT	1.4	≥906	≥591	<906, но ≥770
	1.6	≥1035	≥720	<1035, но ≥880

Инв. № подл. | Подпись и дата | Взам. инв. №

ПРОДОЛЖЕНИЕ ТАБЛ. 6

Марка панели	Виды разрушений и величина коэффициента С по ГОСТ 8829-77	Величина разрушающей нагрузки – q, кгс/м²		
	1. Текучесть продольной растянутой арматуры до наступления раздробления сжатой зоны С=1.4	При которой панели признаются годными		При которой требуется повторное испытан
	1. Разрыв продольной растянутой арматуры С=1.6 2. Раздробление бетона сжатой зоны до наступления текучести продольной растянутой арматуры С=1.6	С учетом собств. веса панели	За вычетом собст. веса панели	С учетом собственного веса панели
ПК 63.12-8AIVT ПК 60.12-8AIVT ПК 57.12-8AIVT ПК 54.12-8AIVT ПК 51.12-8AIVT ПК 48.12-8AIVT	1,4	>1637	≥1339	<1637, но ≥1391
	1,6	≥1870	≥1572	<1870, но ≥1590
ПК 63.12-6AIVT ПК 60.12-6AIVT ПК 57.12-6AIVT ПК 54.12-6AIVT ПК 51.12-6AIVT ПК 48.12-6AIVT	1,4	≥1347	≥1049	<1347, но ≥1144
	1,6	≥1540	≥1242	<1540, но ≥1308
ПК 63.12-4AIVT ПК 60.12-4AIVT ПК 57.12-4AIVT ПК 54.12-4AIVT ПК 51.12-4AIVT ПК 48.12-4AIVT	1,4	≥1130	≥832	<1130, но ≥961
	1,6	≥1290	≥992	<1290, но ≥1098
ПК 63.12-3AIVT ПК 60.12-3AIVT ПК 57.12-3AIVT ПК 54.12-3AIVT ПК 51.12-3AIVT	1,4	>913	≥615	<913, но ≥776
	1,6	≥1043	>745	<1043, но ≥887

Марка панели	Виды разрушений и величина коэффициента С по ГОСТ 8829-77	Величина разрушающей нагрузки – q, кгс/м²		
	1. Текучесть продольной растянутой арматуры до наступления раздробления сжатой зоны С=1,4	При которой панели признаются годными		При которой требуется повторное испытан
	1. Разрыв продольной растянутой арматуры С=1.6 2. Раздробление бетона сжатой зоны до наступления текучести продольной растянутой арматуры С=1,6	С учетом собств. веса панели	За вычетом собст. веса панели	С учетом собственного веса панели
ПК 63.10-8AIVT ПК 60.10-8AIVT ПК 57.10-8AIVT ПК 54.10-8AIVT ПК 51.10-8AIVT ПК 48.10-8AIVT	1,4	≥1646	≥1349	<1646, но ≥1400
	1,6	≥1880	≥1583	<1880, но ≥1600
ПК 63.10-6AIVT ПК 60.10-6AIVT ПК 57.10-6AIVT ПК 54.10-6AIVT ПК 51.10-6AIVT ПК 48.10-6AIVT	1,4	≥1352	≥1055	<1352, но ≥1150
	1,6	≥1548	≥1251	<1548, но ≥1315
ПК 63.10-4AIVT ПК 60.10-4AIVT ПК 57.10-4AIVT ПК 54.10-4AIVT ПК 51.10-4AIVT	1,4	≥1140	≥843	<1140, но ≥969
	1,6	≥1301	≥1004	<1301, но ≥1105
ПК 63.10-3AIVT ПК 60.10-3AIVT ПК 57.10-3AIVT ПК 54.10-3AIVT	1,4	≥918	≥621	<918, но ≥780
	1,6	≥1050	≥753	<1050, но ≥893

Взам. инв. № | Подпись и дата | Инв. подл.

Таблица 7

Проверка жесткости.

Марка панели	Срок испытания панелей после их изгот. в сутках	Контрольн. нагрузка за вычетом собствен. веса панели, кгс/м²	$f_{дл}/f_{пред}$ %	Прогиб от полной контрольн. нагрузки $f_к$, мм	Прогиб f измеренный мм: при котором панели признаются годными	Прогиб f измеренный мм: при котором требуется повторное испытание
ПК 63.18-8АIVт	3	735	86	18,3	≤ 20,2	> 20,2, но ≤ 20,6
	7	730		16,6	≤ 18,3	> 18,3, но ≤ 19,1
	14	726		15,1	≤ 16,6	> 16,6, но ≤ 17,4
	28	725		13,2	≤ 14,5	> 14,5, но ≤ 15,2
	100	692		10,3	≤ 11,4	> 11,4, но ≤ 11,8
ПК 60.18-8АIVт	3	720	81	15,2	≤ 18,2	> 18,2, но ≤ 19,7
	7	720		14,3	≤ 17,1	> 17,1, но ≤ 18,6
	14	718		13,2	≤ 15,9	> 15,9, но ≤ 17,2
	28	722		11,6	≤ 14,0	> 14,0, но ≤ 15,2
	100	692		9,4	≤ 11,3	> 11,3, но ≤ 12,2
ПК 57.18-8АIVт	3	714	66	11,2	≤ 13,5	> 13,5, но ≤ 14,6
	7	715		10,5	≤ 12,6	> 12,6, но ≤ 13,7
	14	715		9,6	≤ 11,5	> 11,5, но ≤ 12,5
	28	720		8,4	≤ 10,1	> 10,1, но ≤ 10,9
	100	692		6,7	≤ 8,1	> 8,1, но ≤ 8,7
ПК 54.18-8АIVт	3	693	60	9,0	≤ 10,8	> 10,8, но ≤ 11,7
	7	702		8,5	≤ 10,4	> 10,4, но ≤ 11,0
	14	705		7,9	≤ 9,5	> 9,5, но ≤ 10,5
	28	711		7,3	≤ 8,8	> 8,8, но ≤ 9,5
	100	692		6,2	≤ 7,4	> 7,4, но ≤ 8,1
ПК 51.18-8АIVт	3	693	50	6,5	≤ 7,8	> 7,8, но ≤ 8,4
	7	698		6,0	≤ 7,2	> 7,2 но ≤ 7,8
	14	702		5,6	≤ 6,7	> 6,7, но ≤ 7,3
	28	712		5,1	≤ 6,1	> 6,1, но ≤ 6,6
	100	692		4,1	≤ 4,9	> 4,9, но ≤ 5,3

Марка панели	Срок испытания панелей после их изгот. в сутках	Контрольная нагрузка за вычетом собственн. веса панели, кгс/м²	$f_{дл}/f_{пред}$ %	Прогиб от полной контрольн. нагрузки $f_к$, мм	Прогиб f измеренный мм: при котором панели признаются годными	Прогиб f измеренный мм: при котором требуется повторное испытание
ПК 48.18-8АIVт	3	692	43	5,2	≤ 6,2	> 6,2, но ≤ 6,8
	7	692		4,7	≤ 5,6	> 5,6, но ≤ 6,1
	14	695		4,3	≤ 5,2	> 5,2, но ≤ 5,6
	28	711		3,8	≤ 4,5	> 4,5, но ≤ 4,9
	100	692		3,1	≤ 3,7	> 3,7, но ≤ 4,0
ПК 63.18-6АIVт	3	532	76	12,8	≤ 15,4	> 15,4, но ≤ 16,6
	7	534		12,1	≤ 14,5	> 14,5, но ≤ 15,7
	14	533		11,2	≤ 13,5	> 13,5, но ≤ 14,6
	28	538		9,8	≤ 11,8	> 11,8, но ≤ 12,7
	100	518		8,0	≤ 9,6	> 9,6, но ≤ 10,4
ПК 60.18-6АIVт	3	526	63	10,1	≤ 12,1	> 12,1, но ≤ 13,1
	7	529		9,5	≤ 11,4	> 11,4, но ≤ 12,4
	14	530		8,7	≤ 10,4	> 10,4, но ≤ 11,3
	28	536		7,9	≤ 9,5	> 9,5, но ≤ 10,3
	100	518		6,4	≤ 7,7	> 7,7, но ≤ 8,4
ПК 57.18-6АIVт	3	518	60	8,4	≤ 10,1	> 10,1, но ≤ 10,9
	7	518		8,0	≤ 9,6	> 9,6, но ≤ 10,4
	14	525		7,5	≤ 9,0	> 9,0, но ≤ 9,8
	28	535		7,1	≤ 8,5	> 8,5, но ≤ 9,2
	100	518		5,9	≤ 7,1	> 7,1, но ≤ 7,7
ПК 54.18-6АIVт	3	518	51	6,7	≤ 8,1	> 8,1, но ≤ 8,7
	7	518		6,1	≤ 7,3	> 7,3, но ≤ 7,9
	14	521		5,7	≤ 6,8	> 6,8, но ≤ 7,4
	28	533		5,3	≤ 6,3	> 6,3, но ≤ 6,9
	100	518		4,6	≤ 5,5	> 5,5, но ≤ 6,0

Инв. № подл. | Подпись и дата | Взам. инв. №

ПРОДОЛЖЕНИЕ ТАБЛ. 7

Марка панели	Срок испытания панелей после их изгот. в сутках	Контрольн. нагрузка за вычетом собственн. веса панели, кгс/м²	$f_{ал}/f_{пред}$, %	Прогиб от полной контрольн. нагрузки $f_к$, мм	Прогиб f измеренный, мм: при котором панели признаются годными	Прогиб f измеренный, мм: при котором требуется повторное испытание
ПК 51.18-6АIVT	3	518	35	4,1	≤ 4,9	> 4,9, но ≤ 5,3
	7	518		3,6	≤ 4,3	> 4,3, но ≤ 4,7
	14	519		3,2	≤ 3,8	> 3,8, но ≤ 4,2
	28	531		2,9	≤ 3,5	> 3,5, но ≤ 3,8
	100	518		2,2	≤ 2,6	> 2,6, но ≤ 2,9
ПК 48.18-6АIVT	3	518	34	3,4	≤ 4,1	> 4,1, но ≤ 4,4
	7	518		3,0	≤ 3,6	> 3,6, но ≤ 3,9
	14	518		2,4	≤ 2,9	> 2,9, но ≤ 3,1
	28	530		1,9	≤ 2,3	> 2,3, но ≤ 2,5
	100	518		1,5	≤ 1,8	> 1,8, но ≤ 2,0
ПК 63.18-4АIVT	3	374	68	9,7	≤ 11,7	> 11,7, но ≤ 12,6
	7	374		9,1	≤ 10,9	> 10,9, но ≤ 11,8
	14	378		8,7	≤ 10,5	> 10,5, но ≤ 11,3
	28	386		8,3	≤ 10,0	> 10,0, но ≤ 10,8
	100	374		7,1	≤ 8,7	> 8,7, но ≤ 9,3
ПК 60.18-4АIVT	3	374	53	6,8	≤ 8,2	> 8,2, но ≤ 8,9
	7	374		6,0	≤ 7,2	> 7,2, но ≤ 8,4
	14	377		5,7	≤ 6,9	> 6,9, но ≤ 7,4
	28	384		5,2	≤ 6,2	> 6,2, но ≤ 6,8
	100	374		4,4	≤ 5,3	> 5,3, но ≤ 5,7
ПК 57.18-4АIVT	3	374	48	5,9	≤ 7,1	> 7,1, но ≤ 7,7
	7	374		5,3	≤ 6,4	> 6,4, но ≤ 6,9
	14	374		4,8	≤ 5,8	> 5,8, но ≤ 6,2
	28	384		4,4	≤ 5,3	> 5,3, но ≤ 5,7
	100	374		3,8	≤ 4,6	> 4,6, но ≤ 4,9

Марка панели	Срок испытания панелей после их изгот. в сутках	Контрольн. нагрузка за вычетом собственн. веса панели, кгс/м²	$f_{ал}/f_{пред}$, %	Прогиб от полной контрольн. нагрузки $f_к$, мм	Прогиб f измеренный, мм: при котором панели признаются годными	Прогиб f измеренный, мм: при котором требуется повторное испытание
ПК 54.18-4АIVT	3	374	41	4,2	≤ 5,1	> 5,1, но ≤ 5,5
	7	374		3,5	≤ 4,2	> 4,2, но ≤ 4,5
	14	374		3,2	≤ 3,8	> 3,8, но ≤ 4,2
	28	383		3,0	≤ 3,6	> 3,6, но ≤ 3,9
	100	374		2,9	≤ 3,5	> 3,5, но ≤ 3,7
ПК 51.18-4АIVT	3	374	30	3,2	≤ 3,8	> 3,8, но ≤ 4,2
	7	374		3,0	≤ 3,6	> 3,6, но ≤ 3,9
	14	374		2,8	≤ 3,3	> 3,3, но ≤ 3,6
	28	381		2,5	≤ 3,0	> 3,0, но ≤ 3,2
	100	374		2,2	≤ 2,6	> 2,6, но ≤ 2,8
ПК 48.18-4АIVT	3	374	14	2,2	≤ 2,6	> 2,6, но ≤ 2,9
	7	374		2,1	≤ 2,5	> 2,5, но ≤ 2,7
	14	374		2,0	≤ 2,4	> 2,4, но ≤ 2,6
	28	383		1,9	≤ 2,3	> 2,3, но ≤ 2,5
	100	374		1,8	≤ 2,1	> 2,1, но ≤ 2,3
ПК 63.18-3АIVT	3	253	67	6,2	≤ 7,5	> 7,5, но ≤ 8,1
	7	253		5,6	≤ 6,7	> 6,7, но ≤ 7,3
	14	253		5,1	≤ 6,1	> 6,1, но ≤ 6,6
	28	258		4,7	≤ 5,7	> 5,7, но ≤ 6,1
	100	253		4,1	≤ 4,9	> 4,9, но ≤ 5,3
ПК 60.18-3АIVT	3	253	47	4,4	≤ 5,3	> 5,3, но ≤ 5,7
	7	253		3,7	≤ 4,5	> 4,5, но ≤ 4,9
	14	253		3,1	≤ 3,7	> 3,7, но ≤ 4,0
	28	258		2,9	≤ 3,5	> 3,5, но ≤ 3,8
	100	253		2,8	≤ 3,4	> 3,4, но ≤ 3,7

Инв. № подл. | Подпись и дата | Взам. инв. №

Продолжение табл.7

Марка панели	Срок испытания панелей после их изгот. в сутках	Контрольн нагрузка за вычетом собствен. веса панели, кгс/м²	f дл / f пред %	Прогиб от полной контрольн нагрузки fк, мм	Прогиб f измеренный, мм: при котором панели признаются годными	Прогиб f измеренный, мм: при котором требуется повторное испытание
ПК 57.18-3АIVТ	3	253	46	3,1	≤ 3,7	> 3,7 ,но ≤ 4,0
	7	253		3,0	≤ 3,6	> 3,6 ,но ≤ 3,9
	14	253		2,9	≤ 3,5	> 3,5 ,но ≤ 3,7
	28	259		2,7	≤ 3,2	> 3,2 ,но ≤ 3,5
	100	253		2,5	≤ 3,0	> 3,0 ,но ≤ 3,2
ПК 54.18-3АIVТ	3	253	19	2,4	≤ 2,8	> 2,8 ,но ≤ 3,1
	7	253		2,2	≤ 2,6	> 2,6 ,но ≤ 2,8
	14	253		2,1	≤ 2,5	> 2,5 ,но ≤ 2,7
	28	257		2,0	≤ 2,4	> 2,4 ,но ≤ 2,6
	100	253		1,9	≤ 2,3	> 2,3 ,но ≤ 2,5
ПК 51.18-3АIVТ	3	253	16	1,9	≤ 2,3	> 2,3 ,но ≤ 2,5
	7	253		1,8	≤ 2,2	> 2,2 ,но ≤ 2,3
	14	253		1,7	≤ 2,1	> 2,1 ,но ≤ 2,2
	28	257		1,6	≤ 1,9	> 1,9 ,но ≤ 2,1
	100	253		1,5	≤ 1,8	> 1,8 ,но ≤ 2,0
ПК 48.18-3АIVТ	3	253	13	1,5	≤ 1,8	> 1,8 ,но ≤ 2,0
	7	253		1,4	≤ 1,7	> 1,7 ,но ≤ 1,8
	14	253		1,3	≤ 1,6	> 1,6 ,но ≤ 1,7
	28	257		1,2	≤ 1,4	> 1,4 ,но ≤ 1,6
	100	253		1,2	≤ 1,4	> 1,4 ,но ≤ 1,6
ПК 63.15-8АIVТ	3	731	85	17,9	≤ 19,7	> 19,7 ,но ≤ 20,6
	7	730		16,4	≤ 18,1	> 18,1 ,но ≤ 18,8
	14	726		15,0	≤ 16,5	> 16,5 ,но ≤ 17,3
	28	727		13,2	≤ 14,5	> 14,5 ,но ≤ 15,2
	100	696		10,5	≤ 11,6	> 11,6 ,но ≤ 12,1

Марка панели	Срок испытания панелей после их изготов в сутках	Контрольн нагрузка за вычетом собственн. веса панели кгс/м²	f дл. / f пред %	Прогиб от полной контрольн. нагрузки fк, мм	Прогиб f измеренный, мм: при котором панели признаются годными	Прогиб f измеренный, мм: при котором требуется повторное испытание
ПК 60.15-8АIVТ	3	720	83	15,2	≤ 18,3	> 18,3 ,но ≤ 19,8
	7	721		14,3	≤ 17,2	> 17,2 ,но ≤ 18,6
	14	720		13,3	≤ 16,0	> 16,0 ,но ≤ 17,3
	28	723		11,8	≤ 14,2	> 14,2 ,но ≤ 15,3
	100	696		9,8	≤ 11,8	> 11,8 ,но ≤ 12,7
ПК 57.15-8АIVТ	3	710	70	11,7	≤ 14,0	> 14,0 ,но ≤ 15,2
	7	713		11,1	≤ 13,3	> 13,3 ,но ≤ 14,4
	14	713		10,1	≤ 12,1	> 12,1 ,но ≤ 13,1
	28	722		9,3	≤ 11,2	> 11,2 ,но ≤ 12,1
	100	696		7,7	≤ 9,3	> 9,3 ,но ≤ 10,0
ПК 54.15-8АIVТ	3	700	67	8,9	≤ 10,7	> 10,7 ,но ≤ 11,5
	7	705		8,4	≤ 10,1	> 10,1 ,но ≤ 10,9
	14	708		7,7	≤ 9,2	> 9,2 ,но ≤ 10,0
	28	719		7,1	≤ 8,5	> 8,5 ,но ≤ 9,2
	100	696		5,8	≤ 7,0	> 7,0 ,но ≤ 7,6
ПК 51.15-8АIVТ	3	696	54	6,9	≤ 8,3	> 8,3 ,но ≤ 9,0
	7	697		6,4	≤ 7,7	> 7,7 ,но ≤ 8,3
	14	701		6,0	≤ 7,2	> 7,2 ,но ≤ 7,8
	28	715		5,5	≤ 6,6	> 6,6 ,но ≤ 7,2
	100	696		4,6	≤ 5,5	> 5,5 ,но ≤ 6,0
ПК 48.15-8АIVТ	3	696	41	4,8	≤ 5,7	> 5,7 ,но ≤ 6,2
	7	696		4,3	≤ 5,2	> 5,2 ,но ≤ 5,6
	14	700		3,9	≤ 4,7	> 4,7 ,но ≤ 5,1
	28	714		3,5	≤ 4,2	> 4,2 ,но ≤ 4,6
	100	696		2,9	≤ 3,5	> 3,5 ,но ≤ 3,8

Инв. № подл. | Подпись и дата | Взам. инв. №

ПРОДОЛЖЕНИЕ ТАБЛ.7

Марка панели	Срок испытания панелей после их изгот. в сутках	Контрольн. нагрузка за вычетом собственн. веса панели, кгс/м²	$f_{дл.}/f_{пред}$ %	Прогиб от полной контрольн. нагрузки $f_к$, мм	Прогиб f измеренный, мм: при котором панели признаются годными	Прогиб f измеренный, мм: при котором требуется повторное испытание
ПК 63.15-6АIVT	3	530	77	13,4	≤ 16,1	> 16,1 ,но ≤ 17,4
	7	531		12,7	≤ 15,2	> 15,2 ,но ≤ 16,5
	14	532		11,7	≤ 14,0	> 14,0 ,но ≤ 15,2
	28	538		10,8	≤ 12,9	> 12,9 ,но ≤ 14,1
	100	521		9,1	≤ 10,9	> 10,9 ,но ≤ 11,8
ПК 60.15-6АIVT	3	526	62	9,6	≤ 11,5	> 11,5 ,но ≤ 12,5
	7	530		9,0	≤ 10,8	> 10,8 ,но ≤ 11,7
	14	531		8,4	≤ 10,1	> 10,1 ,но ≤ 10,9
	28	537		7,4	≤ 8,9	> 8,9 ,но ≤ 9,6
	100	521		6,1	≤ 7,3	> 7,3 ,но ≤ 7,9
ПК 57.15-6АIVT	3	521	55	7,8	≤ 9,4	> 9,4 ,но ≤ 10,2
	7	523		7,3	≤ 8,8	> 8,8 ,но ≤ 9,5
	14	526		6,7	≤ 8,0	> 8,0 ,но ≤ 8,7
	28	535		6,2	≤ 7,4	> 7,4 ,но ≤ 8,1
	100	521		5,2	≤ 6,2	> 6,2 ,но ≤ 6,8
ПК 54.15-6АIVT	3	521	49	6,2	≤ 7,5	> 7,5 ,но ≤ 8,1
	7	521		5,5	≤ 6,6	> 6,6 ,но ≤ 7,2
	14	524		5,1	≤ 6,1	> 6,1 ,но ≤ 6,6
	28	536		4,7	≤ 5,6	> 5,6 ,но ≤ 6,1
	100	521		3,9	≤ 4,7	> 4,7 ,но ≤ 5,1
ПК 51.15-6АIVT	3	521	36	4,1	≤ 4,9	> 4,9 ,но ≤ 5,3
	7	521		3,6	≤ 4,3	> 4,3 ,но ≤ 4,7
	14	521		3,1	≤ 3,7	> 3,7 ,но ≤ 4,0
	28	534		2,7	≤ 3,2	> 3,2 ,но ≤ 3,5
	100	521		2,1	≤ 2,5	> 2,5 ,но ≤ 2,7

Марка панели	Срок испытания панелей после их изготов. в сутках	Контрольная нагрузка за вычетом собственн. веса панели, кгс/м²	$f_{дл.}/f_{пред}$ %	Прогиб от полной контрольн. нагрузки $f_к$, мм	Прогиб f измеренный, мм: при котором панели признаются годными	Прогиб f измеренный, мм: при котором требуется повторное испытание
ПК 48.15-6АIVT	3	521	20	3,1	≤ 3,7	> 3,7 ,но ≤ 4,0
	7	521		2,9	≤ 3,5	> 3,5 ,но ≤ 3,8
	14	521		2,7	≤ 3,2	> 3,2 ,но ≤ 3,5
	28	531		2,5	≤ 3,0	> 3,0 ,но ≤ 3,3
	100	521		2,4	≤ 2,9	> 2,9 ,но ≤ 3,1
ПК 63.15-4АIVT	3	377	60	8,8	≤ 10,6	> 10,6 ,но ≤ 11,4
	7	378		8,3	≤ 10,0	> 10,0 ,но ≤ 10,8
	14	380		7,6	≤ 9,1	> 9,1 ,но ≤ 9,9
	28	388		7,2	≤ 8,7	> 8,7 ,но ≤ 9,3
	100	377		6,2	≤ 7,5	> 7,5 ,но ≤ 8,1
ПК 60.15-4АIVT	3	377	55	6,9	≤ 8,3	> 8,3 ,но ≤ 9,0
	7	377		6,3	≤ 7,6	> 7,6 ,но ≤ 8,2
	14	378		5,8	≤ 7,0	> 7,0 ,но ≤ 7,6
	28	386		5,4	≤ 6,5	> 6,5 ,но ≤ 7,0
	100	377		4,6	≤ 5,5	> 5,5 ,но ≤ 6,0
ПК 57.15-4АIVT	3	377	50	5,7	≤ 6,8	> 6,8 ,но ≤ 7,4
	7	377		5,2	≤ 6,3	> 6,3 ,но ≤ 6,8
	14	377		4,7	≤ 5,6	> 5,6 ,но ≤ 6,1
	28	386		4,4	≤ 5,3	> 5,3 ,но ≤ 5,7
	100	377		3,7	≤ 4,5	> 4,5 ,но ≤ 4,8
ПК 54.15-4АIVT	3	377	35	3,9	≤ 4,7	> 4,7 ,но ≤ 5,1
	7	377		3,3	≤ 4,0	> 4,0 ,но ≤ 4,3
	14	377		2,9	≤ 3,5	> 3,5 ,но ≤ 3,8
	28	386		2,9	≤ 3,5	> 3,5 ,но ≤ 3,8
	100	377		2,8	≤ 3,4	> 3,4 ,но ≤ 3,7

Взам. инв. № | Подпись и дата | Инв. № подл.

20459 23

Формат А3

ПРОДОЛЖЕНИЕ ТАБЛ. 7

Марка панели	Срок испытания панелей после их изгот. в сутках	Контрольн. нагрузка за вычетом собственн. веса панели, кгс/м²	$f_{дл}/f_{пред}$, %	Прогиб от полной контрольн. нагрузки $f_к$, мм	Прогиб f измеренный, мм: при котором панели признаются годными.	Прогиб f измеренный, мм: при котором требуется повторное испытание.
ПК 51.15-4АIVт	3	377	28	3,2	≤ 3,8	> 3,8, но ≤ 4,2
	7	377		3,0	≤ 3,6	> 3,6, но ≤ 3,9
	14	377		2,8	≤ 3,4	> 3,4, но ≤ 3,6
	28	384		2,5	≤ 3,0	> 3,0, но < 3,2
	100	377		2,2	≤ 2,6	> 2,6, но ≤ 2,9
ПК 48.15-4АIVт	3	377	13	2,2	≤ 2,6	> 2,6, но ≤ 2,8
	7	377		2,0	≤ 2,4	> 2,4, но ≤ 2,6
	14	377		2,0	≤ 2,4	> 2,4, но ≤ 2,6
	28	384		1,8	≤ 2,2	> 2,2, но ≤ 2,3
	100	377		1,8	≤ 2,2	> 2,2, но ≤ 2,3
ПК 63.15-3АIVт	3	255	42	5,2	≤ 6,3	> 6,3, но ≤ 6,8
	7	255		4,8	≤ 5,7	> 5,7, но ≤ 6,2
	14	255		4,2	≤ 5,0	> 5,0, но ≤ 5,5
	28	262		3,6	≤ 4,3	> 4,3, но ≤ 4,7
	100	255		3,0	≤ 3,6	> 3,6, но ≤ 3,9
ПК 60.15-3АIVт	3	255	50	4,4	≤ 5,3	> 5,3, но ≤ 5,7
	7	255		3,8	≤ 4,5	> 4,5, но ≤ 4,8
	14	255		3,1	≤ 3,7	> 3,7, но ≤ 4,0
	28	260		3,0	≤ 3,6	> 3,6, но ≤ 3,9
	100	255		2,9	≤ 3,5	> 3,5, но ≤ 3,8
ПК 57.15-3АIVт	3	255	47	4,1	≤ 4,9	> 4,9, но ≤ 5,3
	7	255		3,6	≤ 4,3	> 4,3, но ≤ 4,7
	14	255		3,0	≤ 3,6	> 3,6, но ≤ 3,9
	28	260		2,7	≤ 3,2	> 3,2, но ≤ 3,5
	100	255		2,6	≤ 3,1	> 3,1, но ≤ 3,4

Марка панели	Срок испытания панелей после их изгот. в сутках	Контрольн. нагрузка за вычетом собственн. веса панели, кгс/м²	$f_{дл}/f_{пред}$, %	Прогиб от полной контрольн. нагрузки $f_к$, мм	Прогиб f измеренный, мм: при котором панели признаются годными.	Прогиб f измеренный, мм: при котором требуется повторное испытание.
ПК 54.15-3АIVт	3	255	18	2,4	≤ 2,8	> 2,8, но < 3,1
	7	255		2,2	≤ 2,6	> 2,6, но ≤ 2,9
	14	255		2,1	≤ 2,5	> 2,5, но ≤ 2,7
	28	260		2,0	≤ 2,4	> 2,4, но ≤ 2,6
	100	255		1,9	≤ 2,3	> 2,3, но ≤ 2,5
ПК 51.15-3АIVт	3	255	14	1,9	≤ 2,3	> 2,3, но ≤ 2,5
	7	255		1,7	≤ 2,0	> 2,0, но ≤ 2,2
	14	255		1,7	≤ 2,0	> 2,0, но ≤ 2,2
	28	259		1,5	≤ 1,8	> 1,8, но ≤ 2,0
	100	255		1,5	≤ 1,8	> 1,8, но ≤ 2,0
ПК 63.12-8АIVт	3	744	83	18,3	≤ 22,0	> 22, но ≤ 23,8
	7	742		16,6	≤ 20,0	> 20, но ≤ 21,6
	14	736		15,0	≤ 18,0	> 18, но ≤ 19,5
	28	736		13,1	≤ 15,7	> 15,7, но ≤ 17,0
	100	700		10,1	≤ 12,1	> 12,1, но ≤ 13,1
ПК 60.12-8АIVт	3	734	75	14,5	≤ 17,4	> 17,4, но ≤ 18,8
	7	734		13,6	≤ 16,3	> 16,3, но ≤ 17,7
	14	729		12,4	≤ 14,9	> 14,9, но ≤ 16,1
	28	730		10,9	≤ 13,1	> 13,1, но ≤ 14,2
	100	700		8,3	≤ 10,0	> 10,0, но ≤ 10,8
ПК 57.12-8АIVт	3	721	68	11,7	≤ 14,0	> 14,0, но ≤ 15,2
	7	722		11,0	≤ 13,2	> 13,2, но ≤ 14,3
	14	721		10,2	≤ 12,3	> 12,3, но ≤ 13,3
	28	727		8,9	≤ 10,7	> 10,7, но ≤ 11,6
	100	700		7,1	≤ 8,5	> 8,5, но ≤ 9,2

Инв. № подл. | Подпись и дата | Взам. инв. №

Продолжение табл. 7

Марка панели	Срок испытания панелей после их изгот. в сутках.	Контрольн нагрузка за вычетом собственн. веса панели кгс/м²	$f_{дл}/f_{пред}$ %	Прогиб от полной контрольн. нагрузки $f_к$, мм	Прогиб f измеренный, мм: при котором панели признаются годными.	Прогиб f измеренный, мм: при котором требуется повторное испытание.
ПК 54.12-8АIVT	3	708	65	9,7	≤ 11,6	> 11,6, но ≤ 12,6
	7	712		9,2	≤ 11,1	> 11,1, но ≤ 12,0
	14	714		8,7	≤ 10,4	> 10,4, но ≤ 11,3
	28	724		8,0	≤ 9,6	> 9,6, но ≤ 10,4
	100	700		6,6	≤ 7,9	> 7,9, но ≤ 8,6
ПК 51.12-8АIVT	3	704	50	6,6	≤ 7,9	> 7,9, но ≤ 8,6
	7	710		6,1	≤ 7,3	> 7,3, но ≤ 7,9
	14	712		5,6	≤ 6,7	> 6,7, но ≤ 7,3
	28	720		5,1	≤ 6,1	> 6,1, но ≤ 6,6
	100	700		4,1	≤ 4,9	> 4,9, но ≤ 5,3
ПК 48.12-8АIVT	3	700	45	5,4	≤ 6,5	> 6,5, но ≤ 7,0
	7	700		4,9	≤ 5,9	> 5,9, но ≤ 6,3
	14	704		4,5	≤ 5,4	> 5,4, но ≤ 5,9
	28	718		4,1	≤ 4,9	> 4,9, но ≤ 5,3
	100	700		3,4	≤ 4,1	> 4,1, но ≤ 4,4
ПК 63.12-6АIVT	3	555	47	9,5	≤ 11,4	> 11,4, но ≤ 12,3
	7	553		8,2	≤ 9,8	> 9,8, но ≤ 10,7
	14	550		7,0	≤ 8,4	> 8,4, но ≤ 9,1
	28	550		5,1	≤ 6,1	> 6,1, но ≤ 6,6
	100	526		2,7	≤ 3,2	> 3,2, но ≤ 3,5
ПК 60.12-6АIVT	3	535	63	10,8	≤ 13,0	> 13,0, но ≤ 14,0
	7	538		10,2	≤ 12,3	> 12,3, но ≤ 13,3
	14	539		9,3	≤ 11,1	> 11,1, но ≤ 12,1
	28	543		8,4	≤ 10,1	> 10,1, но ≤ 10,9
	100	526		6,8	≤ 8,3	> 8,3, но ≤ 8,9

Марка панели	Срок испытания панелей после их изготов в сутках.	Контрольная нагрузка за вычетом собственн. веса панели кгс/м²	$f_{дл}/f_{пред}$ %	Прогиб от полной контрольн. нагрузки $f_к$, мм	Прогиб f измеренный мм: при котором панели признаются годными.	Прогиб f измеренный мм: при котором требуется повторное испытание.
ПК 57.12-6АIVT	3	527	59	8,4	≤ 10,1	> 10,1, но ≤ 10,9
	7	530		7,9	≤ 9,5	> 9,5, но ≤ 10,3
	14	534		7,4	≤ 8,9	> 8,9, но ≤ 9,6
	28	542		6,9	≤ 8,3	> 8,3, но ≤ 9,0
	100	526		5,7	≤ 6,9	> 6,9, но ≤ 7,4
ПК 54.12-6АIVT	3	526	47	6,0	≤ 7,2	> 7,2, но ≤ 7,8
	7	527		5,4	≤ 6,5	> 6,5, но ≤ 7,0
	14	531		5,0	≤ 6,0	> 6,0, но ≤ 6,5
	28	541		4,6	≤ 5,5	> 5,5, но ≤ 6,0
	100	526		3,7	≤ 4,4	> 4,4, но ≤ 4,8
ПК 51.12-6АIVT	3	526	49	6,0	≤ 7,2	> 7,2, но ≤ 7,8
	7	527		5,5	≤ 6,6	> 6,6, но ≤ 7,2
	14	530		5,1	≤ 6,1	> 6,1, но ≤ 6,6
	28	540		4,6	≤ 5,5	> 5,5, но ≤ 6,0
	100	526		3,7	≤ 4,4	> 4,4, но ≤ 4,8
ПК 48.12-6АIVT	3	526	28	2,9	≤ 3,5	> 3,5, но ≤ 3,8
	7	526		2,9	≤ 3,5	> 3,5, но ≤ 3,8
	14	526		2,7	≤ 3,2	> 3,2, но ≤ 3,5
	28	540		2,5	≤ 3,0	> 3,0, но ≤ 3,3
	100	526		2,5	≤ 3,0	> 3,0, но ≤ 3,3
ПК 63.12-4АIVT	3	394	32	6,1	≤ 7,3	> 7,3, но ≤ 7,9
	7	396		5,3	≤ 6,4	> 6,4, но ≤ 6,9
	14	394		4,5	≤ 5,4	> 5,4, но ≤ 5,8
	28	400		3,4	≤ 4,1	> 4,1, но ≤ 4,4
	100	384		2,0	≤ 2,4	> 2,4, но ≤ 2,6

Инв. № подл. | Подпись и дата | Взамин. инв. №

Продолжение табл.7

Марка панели	Срок испытания панелей после их изгот. в сутках.	Контрольн. нагрузка за вычетом собствен. веса панели, кгс/м²	$f_{дл}/f_{пред}$ %	Прогиб от полной контрольн. нагрузки $f_к$, мм	Прогиб f измеренный, мм: при котором панели признаются годными.	Прогиб f измеренный, мм: при котором требуется повторное испытание
ПК 60.12-4АIVT	3	384	53	6,5	≤ 7,8	> 7,8 ,но ≤ 8,5
	7	384		5,9	≤ 7,1	> 7,1 ,но ≤ 7,7
	14	385		5,6	≤ 6,7	> 6,7 ,но ≤ 7,3
	28	394		5,1	≤ 6,1	> 6,1 ,но ≤ 6,6
	100	384		4,2	≤ 5,1	> 5,1 ,но ≤ 5,5
ПК 57.12-4АIVT	3	384	43	5,1	≤ 6,1	> 6,1 ,но ≤ 6,6
	7	384		4,5	≤ 5,4	> 5,4 ,но ≤ 5,8
	14	385		4,0	≤ 4,8	> 4,8 ,но ≤ 5,2
	28	393		3,7	≤ 4,5	> 4,5 ,но ≤ 4,8
	100	384		3,0	≤ 3,6	> 3,6 ,но ≤ 3,9
ПК 54.12-4АIVT	3	384	34	3,8	≤ 4,6	> 4,6 ,но ≤ 4,9
	7	384		3,2	≤ 3,8	> 3,8 ,но ≤ 4,2
	14	384		3,2	≤ 3,8	> 3,8 ,но ≤ 4,2
	28	392		3,1	≤ 3,7	> 3,7 ,но ≤ 4,0
	100	384		2,9	≤ 3,5	> 3,5 ,но ≤ 3,8
ПК 51.12-4АIVT	3	384	24	2,7	≤ 3,2	> 3,2 ,но ≤ 3,5
	7	384		2,7	≤ 3,2	> 3,2 ,но ≤ 3,5
	14	384		2,5	≤ 3,0	> 3,0 ,но ≤ 3,2
	28	391		2,4	≤ 2,9	> 2,9 ,но ≤ 3,1
	100	384		2,3	≤ 2,8	> 2,8 ,но ≤ 3,0
ПК 48.12-4АIVT	3	384	14	2,3	≤ 2,8	> 2,8 ,но ≤ 3,0
	7	384		2,1	≤ 2,5	> 2,5 ,но ≤ 2,7
	14	384		2,0	≤ 2,4	> 2,4 ,но ≤ 2,6
	28	391		1,9	≤ 2,3	> 2,3 ,но ≤ 2,5
	100	384		1,8	≤ 2,1	> 2,1 ,но ≤ 2,3

Марка панели	Срок испытания панелей после их изгот. в сутках	Контрольн. нагрузка за вычетом собствен. веса панели кгс/м²	$f_{дл}/f_{пред}$ %	Прогиб от полной контрольн. нагрузки $f_к$, мм	Прогиб f измеренный, мм: при котором панели признаются годными.	Прогиб f измеренный, мм: при котором требуется повторное испытание.
ПК 63.12-3АIVT	3	259	26	4,5	≤ 5,4	> 5,4 ,но ≤ 5,9
	7	260		4,3	≤ 5,2	> 5,2 ,но ≤ 5,6
	14	262		4,2	≤ 5,0	> 5,0 ,но ≤ 5,5
	28	266		3,9	≤ 4,7	> 4,7 ,но ≤ 5,1
	100	259		3,7	≤ 4,5	> 4,5 ,но ≤ 4,8
ПК 60.12-3АIVT	3	259	48	4,1	≤ 4,9	> 4,9 ,но ≤ 5,3
	7	259		3,5	≤ 4,2	> 4,2 ,но ≤ 4,5
	14	259		3,1	≤ 3,7	> 3,7 ,но ≤ 4,0
	28	264		3,1	≤ 3,7	> 3,7 ,но ≤ 4,0
	100	259		3,0	≤ 3,6	> 3,6 ,но ≤ 3,9
ПК 57.12-3АIVT	3	259	43	3,4	≤ 4,1	> 4,1 ,но ≤ 4,4
	7	259		3,0	≤ 3,6	> 3,6 ,но ≤ 3,9
	14	259		2,8	≤ 3,3	> 3,3 ,но ≤ 3,6
	28	264		2,7	≤ 3,2	> 3,2 ,но ≤ 3,5
	100	259		2,6	≤ 3,1	> 3,1 ,но ≤ 3,4
ПК 54.12-3АIVT	3	259	19	2,4	≤ 2,9	> 2,9 ,но ≤ 3,1
	7	259		2,3	≤ 2,8	> 2,8 ,но ≤ 3,0
	14	259		2,1	≤ 2,5	> 2,5 ,но ≤ 2,7
	28	264		2,0	≤ 2,4	> 2,4 ,но ≤ 2,6
	100	259		2,0	≤ 2,4	> 2,4 ,но ≤ 2,6
ПК 51.12-3АIVT	3	259	15	1,9	≤ 2,3	> 2,3 ,но ≤ 2,5
	7	259		1,8	≤ 2,2	> 2,2 ,но ≤ 2,3
	14	259		1,7	≤ 2,0	> 2,0 ,но ≤ 2,2
	28	263		1,6	≤ 1,9	> 1,9 ,но ≤ 2,1
	100	259		1,5	≤ 1,8	> 1,8 ,но ≤ 2,0

Инв.№ подл. | Подпись и дата | Взам.инв.№

ПРОДОЛЖЕНИЕ ТАБЛ. 7

Марка панели	Срок испытания панелей после их изгот. в сутках.	Контрольн. нагрузка за вычетом собственн. веса панели кгс/м²	$f_{ДЛ}/f_{ПРЕД}$ %	Прогиб от полной контрольн. нагрузки $f_К$, мм	Прогиб f измеренный, мм: при котором панели признаются годными.	Прогиб f измеренный, мм: при котором требуется повторное испытание.
ПК 63.10-8АIVT	3	755	84	18,5	≤ 22,0	> 22,0, НО ≤ 24,0
	7	753		16,8	≤ 20,2	> 20,2, НО ≤ 22,0
	14	750		15,2	≤ 18,2	> 18,2, НО ≤ 19,8
	28	745		13,1	≤ 15,7	> 15,7, НО ≤ 17,0
	100	710		10,0	≤ 12,0	> 12,0, НО ≤ 13,0
ПК 60.10-8АIVT	3	740	82	15,7	≤ 18,8	> 18,8, НО ≤ 20,4
	7	740		14,8	≤ 17,7	> 17,7, НО ≤ 19,2
	14	738		13,7	≤ 16,4	> 16,4, НО ≤ 17,8
	28	740		11,9	≤ 14,3	> 14,3, НО ≤ 15,5
	100	710		9,6	≤ 11,5	> 11,5, НО ≤ 12,5
ПК 57.10-8АIVT	3	735	65	11,4	≤ 13,7	> 13,7, НО ≤ 14,8
	7	738		10,6	≤ 12,7	> 12,7, НО ≤ 13,8
	14	735		9,8	≤ 11,8	> 11,8, НО ≤ 12,7
	28	740		8,4	≤ 10,1	> 10,1, НО ≤ 10,9
	100	710		6,6	≤ 7,9	> 7,9, НО ≤ 8,6
ПК 54.10-8АIVT	3	720	63	9,8	≤ 11,8	> 11,8, НО ≤ 12,7
	7	723		9,1	≤ 10,9	> 10,9, НО ≤ 11,8
	14	726		8,5	≤ 10,2	> 10,2, НО ≤ 11,0
	28	735		7,8	≤ 9,3	> 9,3, НО ≤ 10,1
	100	710		6,5	≤ 7,8	> 7,8, НО ≤ 8,5
ПК 51.10-8АIVT	3	715	50	6,6	≤ 7,9	> 7,9, НО ≤ 8,6
	7	720		6,1	≤ 7,3	> 7,3, НО ≤ 7,9
	14	724		5,6	≤ 6,7	> 6,7, НО ≤ 7,3
	28	733		5,1	≤ 6,1	> 6,1, НО ≤ 6,6
	100	710		4,0	≤ 4,8	> 4,8, НО ≤ 5,2

Марка панели	Срок испытания панелей после их изгот. в сутках	Контрольная нагрузка за вычетом собственн. веса панели кгс/м²	$f_{ДЛ}/f_{ПРЕД}$ %	Прогиб от полной контрольн. нагрузки $f_К$, мм	Прогиб f измеренный, мм: при котором панели признаются годными.	Прогиб f измеренный, мм: при котором требуется повторное испытание.
ПК 48.10-8АIVT	3	710	43	5,0	≤ 6,0	> 6,0, НО ≤ 6,5
	7	710		4,5	≤ 5,4	> 5,4, НО ≤ 5,8
	14	715		4,1	≤ 4,9	> 4,9, НО ≤ 5,3
	28	730		3,6	≤ 4,3	> 4,3, НО ≤ 4,7
	100	710		2,9	≤ 3,5	> 3,5, НО ≤ 3,8
ПК 63.10-6АIVT	3	536	69	11,9	≤ 14,4	> 14,4, НО ≤ 15,5
	7	540		11,1	≤ 13,3	> 13,3, НО ≤ 14,5
	14	541		10,5	≤ 12,6	> 12,6, НО ≤ 13,6
	28	549		9,8	≤ 11,8	> 11,8, НО ≤ 12,7
	100	532		8,3	≤ 10,0	> 10,0, НО ≤ 10,8
ПК 60.10-6АIVT	3	539	71	11,9	≤ 14,3	> 14,3, НО ≤ 15,5
	7	541		11,1	≤ 13,3	> 13,3, НО ≤ 14,5
	14	543		10,5	≤ 12,6	> 12,6, НО ≤ 13,6
	28	549		9,8	≤ 11,8	> 11,8, НО ≤ 12,7
	100	532		8,4	≤ 10,1	> 10,1, НО ≤ 10,9
ПК 57.10-6АIVT	3	535	57	8,5	≤ 10,2	> 10,2, НО ≤ 11.0
	7	539		7,9	≤ 9,5	> 9,5, НО ≤ 10,3
	14	540		7,4	≤ 8,9	> 8,9, НО ≤ 9,6
	28	548		6,8	≤ 8,2	> 8,2, НО ≤ 8,9
	100	532		5,6	≤ 6,7	> 6,7, НО ≤ 7,3
ПК 54.10-6АIVT	3	532	47	6,2	≤ 7,4	> 7,4, НО ≤ 8,0
	7	533		5,7	≤ 6,8	> 6,8, НО ≤ 7,4
	14	536		5,4	≤ 6,5	> 6,5, НО ≤ 7,0
	28	546		4,9	≤ 5,9	> 5,9, НО ≤ 6,4
	100	532		3,9	≤ 4,7	> 4,7, НО ≤ 5,1

Инв. № подл. | Подпись и дата | Взам. инв. №

ПРОДОЛЖЕНИЕ ТАБЛ. 7

Марка панели	Срок испытания панелей после их изгот. в сутках.	Контрольн. нагрузка за вычетом собствен. веса панели, кгс/м²	$f_{дл}/f_{пред}$, %	Прогиб от полной контрольн. нагрузки $f_к$, мм	Прогиб f измеренный, мм: при котором панели признаются годными.	Прогиб f измеренный, мм: при котором требуется повторное испытание.
ПК 51.10-6AIVT	3	532	43	5,1	≤ 6,1	> 6,1 ,но ≤ 6,6
	7	532		4,6	≤ 5,5	> 5,5 ,но ≤ 6,0
	14	532		4,1	≤ 4,9	> 4,9 ,но ≤ 5,3
	28	545		3,7	≤ 4,4	> 4,4 ,но ≤ 4,8
	100	532		3,1	≤ 3,7	> 3,7 ,но ≤ 4,0
ПК 48.10-6AIVT	3	532	35	2,9	≤ 3,5	> 3,5 ,но ≤ 3,8
	7	532		2,9	≤ 3,5	> 3,5 ,но ≤ 3,8
	14	532		2,8	≤ 3,3	> 3,3 ,но ≤ 3,6
	28	545		2,6	≤ 3,1	> 3,1 ,но ≤ 3,4
	100	532		2,5	≤ 3,0	> 3,0 ,но ≤ 3,3
ПК 63.10-4AIVT	3	385	63	9,4	≤ 11,3	> 11,3 ,но ≤ 12,2
	7	388		8,9	≤ 10,7	> 10,7 ,но ≤ 11,6
	14	389		8,4	≤ 10,1	> 10,1 ,но ≤ 10,9
	28	395		7,9	≤ 9,5	> 9,5 ,но ≤ 10,3
	100	385		6,7	≤ 8,0	> 8,0 ,но ≤ 8,7
ПК 60.10-4AIVT	3	385	54	7,2	≤ 8,6	> 8,6 ,но ≤ 9,3
	7	385		6,3	≤ 7,5	> 7,5 ,но ≤ 8,2
	14	385		6,0	≤ 7,2	> 7,2 ,но ≤ 7,8
	28	394		5,6	≤ 6,7	> 6,7 ,но ≤ 7,3
	100	385		4,7	≤ 5,7	> 5,7 ,но ≤ 6,1

Марка панели	Срок испытания панелей после их изгот. в сутках.	Контрольн. нагрузка за вычетом собствен. веса панели, кгс/м²	$f_{дл}/f_{пред}$, %	Прогиб от полной контрольн. нагрузки $f_к$, мм	Прогиб f измеренный, мм: при котором панели признаются годными.	Прогиб f измеренный, мм: при котором требуется повторное испытание.
ПК 57.10-4AIVT	3	385	46	5,5	≤ 6,6	> 6,6 ,но ≤ 7,2
	7	385		4,9	≤ 5,9	> 5,9 ,но ≤ 6,4
	14	385		4,5	≤ 5,4	> 5,4 ,но ≤ 5,9
	28	394		4,1	≤ 4,9	> 4,9 ,но ≤ 5,3
	100	385		3,4	≤ 4,1	> 4,1 ,но ≤ 4,4
ПК 54.10-4AIVT	3	385	44	4,0	≤ 4,8	> 4,8 ,но ≤ 5,2
	7	385		3,6	≤ 4,3	> 4,3 ,но ≤ 4,7
	14	385		3,0	≤ 3,6	> 3,6 ,но ≤ 3,9
	28	396		2,6	≤ 3,1	> 3,1 ,но ≤ 3,4
	100	385		2,1	≤ 2,5	> 2,5 ,но ≤ 2,7
ПК 51.10-4AIVT	3	385	16	2,9	≤ 3,5	> 3,5 ,но ≤ 3,8
	7	385		2,7	≤ 3,2	> 3,2 ,но ≤ 3,5
	14	385		2,6	≤ 3,1	> 3,1 ,но ≤ 3,4
	28	392		2,5	≤ 3,0	> 3,0 ,но ≤ 3,3
	100	385		2,3	≤ 2,8	> 2,8 ,но ≤ 3,0
ПК 63.10-3AIVT	3	261	58	5,8	≤ 7,0	> 7,0 ,но ≤ 7,5
	7	261		5,2	≤ 6,2	> 6,2 ,но ≤ 6,8
	14	261		4,7	≤ 5,6	> 5,6 ,но ≤ 6,1
	28	268		4,5	≤ 5,4	> 5,4 ,но ≤ 5,8
	100	261		3,8	≤ 4,5	> 4,5 ,но ≤ 4,9

Инв. № подл. | Подпись и дата | Взам. инв. №

Продолжение табл.7

Марка панели	Срок испытания панелей после их изгот. в сутках.	Контрольн нагрузка за вычетом собствен. веса панели кгс/м²	$f_{дл}/f_{пред}$ %	Прогиб от полной контрольн нагрузки $f_к$, мм	Прогиб f измеренный, мм	
					при котором панели признаются годными	При котором требуется повторное испытание.
ПК 60.10-3АIVТ	3	261	51	4,6	≤ 5,5	> 5,5 ,но ≤ 6,0
	7	261		4,0	≤ 4,8	> 4,8 ,но ≤ 5,2
	14	261		3,6	≤ 4,3	> 4,3 ,но ≤ 4,7
	28	269		3,2	≤ 3,8	> 3,8 ,но ≤ 4,2
	100	261		2,7	≤ 3,2	> 3,2 ,но ≤ 3,5
ПК 57.10-3АIVТ	3	261	51	3,1	≤ 3,7	> 3,7 ,но ≤ 4,0
	7	261		2,9	≤ 3,5	> 3,5 ,но ≤ 3,8
	14	261		2,7	≤ 3,2	> 3,2 ,но ≤ 3,5
	28	267		2,5	≤ 3,0	> 3,0 ,но ≤ 3,2
	100	261		2,4	≤ 2,9	> 2,9 ,но ≤ 3,1
ПК 54.10-3АIVТ	3	261	18	2,4	≤ 2,9	> 2,9 ,но ≤ 3,2
	7	261		2,3	≤ 2,8	> 2,8 ,но ≤ 3,0
	14	261		2,2	≤ 2,6	> 2,6 ,но ≤ 2,8
	28	268		2,0	≤ 2,4	> 2,4 ,но ≤ 2,6
	100	261		2,0	≤ 2,3	> 2,3 ,но ≤ 2,4

Контрольный прогиб замеряется от нижней грани панели по состоянию перед ее загружением.

Инв. № подл. | Подпись и дата | Взам. инв. №

Таблица 8

Проверка трещиностойкости

Марка панели	Срок испытания панелей после их изготовления в сутках					Контрольн. ширина раскрыт. трещин, мм
	3	7	14	28	100	
	Контрольная нагрузка за вычетом собственного веса панели, кгс/м²					
ПК 63.18 – 8AIVT	734	730	726	725	692	
ПК 60.18 – 8AIVT	720	720	718	722	692	
ПК 57.18 – 8AIVT	714	715	715	720	692	
ПК 54.18 – 8AIVT	693	702	705	711	692	
ПК 51.18 – 8AIVT	693	698	702	712	692	
ПК 48.18 – 8AIVT	692	692	695	711	692	
ПК 63.18 – 6AIVT	532	534	533	538	518	
ПК 60.18 – 6AIVT	526	529	530	536	518	
ПК 57.18 – 6AIVT	518	518	525	535	518	
ПК 54.18 – 6AIVT	518	518	521	533	518	
ПК 51.18 – 6AIVT	518	518	519	531	518	
ПК 48.18 – 6AIVT	518	518	518	530	518	0,25
ПК 63.18 – 4AIVT	375	376	379	386	375	
ПК 60.18 – 4AIVT	375	375	377	384	375	
ПК 57.18 – 4AIVT	375	375	375	384	375	
ПК 54.18 – 4AIVT	375	375	375	383	375	
ПК 51.18 – 4AIVT	375	375	375	381	375	
ПК 48.18 – 4AIVT	375	375	375	383	375	
ПК 63.18 – 3AIVT	253	253	253	258	253	
ПК 60.18 – 3AIVT	253	253	253	258	253	
ПК 57.18 – 3AIVT	253	253	253	259	253	
ПК 54.18 – 3AIVT	253	253	253	257	253	
ПК 51.18 – 3AIVT	253	253	253	257	253	

Марка панели	Срок испытания панелей после их изготовления в сутках					Контрольн. ширина раскрыт. трещин, мм
	3	7	14	28	100	
	Контрольная нагрузка за вычетом собственного веса панели, кгс/м²					
ПК 48.18 – 3AIVT	253	253	253	257	253	
ПК 63.15 – 8AIVT	731	730	726	727	696	
ПК 60.15 – 8AIVT	720	721	720	723	696	
ПК 57.15 – 8AIVT	710	713	713	722	696	
ПК 54.15 – 8AIVT	700	705	708	719	696	
ПК 51.15 – 8AIVT	696	697	701	715	696	
ПК 48.15 – 8AIVT	696	696	700	714	696	
ПК 63.15 – 6AIVT	530	531	532	538	521	
ПК 60.15 – 6AIVT	526	530	531	537	521	
ПК 57.15 – 6AIVT	521	523	526	535	521	
ПК 54.15 – 6AIVT	521	521	524	536	521	
ПК 51.15 – 6AIVT	521	521	521	534	521	0,25
ПК 48.15 – 6AIVT	521	521	521	532	521	
ПК 63.15 – 4AIVT	377	378	380	388	377	
ПК 60.15 – 4AIVT	377	377	378	386	377	
ПК 57.15 – 4AIVT	377	377	377	386	377	
ПК 54.15 – 4AIVT	377	377	377	386	377	
ПК 51.15 – 4AIVT	377	377	377	384	377	
ПК 48.15 – 4AIVT	377	377	377	384	377	
ПК 63.15 – 3AIVT	255	255	255	262	255	
ПК 60.15 – 3AIVT	255	255	255	260	255	
ПК 57.15 – 3AIVT	255	255	255	260	255	
ПК 54.15 – 3AIVT	255	255	255	260	255	

Инв. № подл. | Подпись и дата | Взам. инв. №

Продолжение табл. 8

Марка панели	Срок испытания панелей после их изготовления в сутках					Контрольная ширина раскрытия трещин, мм
	3	7	14	28	100	
	Контрольная нагрузка за вычетом собственного веса панели, кгс/м²					
ПК 51.15 – 3АIVT	255	255	255	265	255	
ПК 63.12 – 8АIVT	744	742	736	735	700	
ПК 60.12 – 8АIVT	734	734	729	730	700	
ПК 57.12 – 8АIVT	721	722	721	727	700	
ПК 54.12 – 8АIVT	708	712	714	724	700	
ПК 51.12 – 8АIVT	704	710	712	720	700	
ПК 48.12 – 8АIVT	700	700	704	718	700	
ПК 63.12 – 6АIVT	555	553	550	550	526	
ПК 60.12 – 6АIVT	535	538	539	543	526	
ПК 57.12 – 6АIVT	527	530	534	542	526	
ПК 54.12 – 6АIVT	526	527	531	541	526	0.25
ПК 51.12 – 6АIVT	526	527	530	540	526	
ПК 48.12 – 6АIVT	526	526	526	540	526	
ПК 63.12 – 4АIVT	394	396	394	400	384	
ПК 60.12 – 4АIVT	384	384	385	394	384	
ПК 57.12 – 4АIVT	384	384	384	393	384	
ПК 54.12 – 4АIVT	384	384	384	392	384	
ПК 51.12 – 4АIVT	384	384	384	391	384	
ПК 48.12 – 4АIVT	384	384	384	391	384	
ПК 63.12 – 3АIVT	259	260	262	266	259	
ПК 60.12 – 3АIVT	259	259	259	264	259	
ПК 57.12 – 3АIVT	259	259	259	264	259	
ПК 54.12 – 3АIVT	259	259	259	264	259	
ПК 51.12 – 3АIVT	259	259	259	263	259	

Марка панели	Срок испытания панелей после их изготовления в сутках					Контрольная ширина раскрытия трещин, мм
	3	7	14	28	100	
	Контрольная нагрузка за вычетом собственного веса панели, кгс/м²					
ПК 63.10 – 8АIVT	755	753	750	745	710	
ПК 60.10 – 8АIVT	740	740	738	740	710	
ПК 57.10 – 8АIVT	735	738	735	740	710	
ПК 54.10 – 8АIVT	720	723	726	735	710	
ПК 51.10 – 8АIVT	715	720	724	733	710	
ПК 48.10 – 8АIVT	710	710	715	730	710	
ПК 63.10 – 6АIVT	536	540	541	549	532	
ПК 60.10 – 6АIVT	537	541	543	549	532	
ПК 57.10 – 6АIVT	535	539	540	548	532	
ПК 54.10 – 6АIVT	532	533	536	546	532	
ПК 51.10 – 6АIVT	532	532	532	545	532	0,25
ПК 48.10 – 6АIVT	532	532	532	545	532	
ПК 63.10 – 4АIVT	385	388	389	395	385	
ПК 60.10 – 4АIVT	385	385	386	394	385	
ПК 57.10 – 4АIVT	385	385	385	396	385	
ПК 54.10 – 4АIVT	385	385	385	396	385	
ПК 51.10 – 4АIVT	385	385	385	392	385	
ПК 63.10 – 3АIVT	261	261	261	268	261	
ПК 60.10 – 3АIVT	261	261	261	269	261	
ПК 57.10 – 3АIVT	261	261	261	267	261	
ПК 54.10 – 3АIVT	261	261	261	270	261	

Инв. № подл. | Подпись и дата | Взам. инв. №

20459 31

Формат А3

Формат	Зона	Позиц	Обозначение	Наименование	Количество на исполнение 1.141-1.64 100-																							Примеч
					—	01	0	03	04	05	06	07	08	09	10	11	12	13	14	15	16	17	18	19	20	21	22	23	
				Документация																								
А3			1.141-1.64 100 СБ	Сборочный чертеж.	×	×	×	×	×	×	×	×	×	×	×	×	×	×	×	×	×	×	×	×	×	×	×	×	
А3			1.141-1.64 000 ТО	Техническое описание	×	×	×	×	×	×	×	×	×	×	×	×	×	×	×	×	×	×	×	×	×	×	×	×	
				Ведомость расхода																								
А3			1.141-1.64 000 РМ	материалов.	×	×	×	×	×	×	×	×	×	×	×	×	×	×	×	×	×	×	×	×	×	×	×	×	
				Сборочные единицы																								
А4		1	1.141-1.64 110	Каркас КР1	12	12	12																					
			-01	Каркас КР2				12	12		12	12																
			-02	Каркас КР3						12																		
А4		1	1.141-1.64 120	Каркас КР4									12				12	12										
			-01	Каркас КР5										12	10	10			10	10	8	8	10	10	10	8	6	6	
А4		2	1.141-1.64 130	Сетка С1	2	2	2	2	2	2	2	2	2	2	2	2	2	2	2	2	2	2	2	2	2	2	2	2	
А4		3	1.141-1.64 140	Сетка С5	1	1	1	1	1	1	1	1	1	1	1	1	1	1	1	1	1	1	1	1	1	1	1	1	
А4		4	1.141-1.64 150	Сетка С6	1						1						1						1						
			-01	Сетка С7		1						1						1						1					
			-02	Сетка С8			1						1						1						1				
			-03	Сетка С9				1						1						1						1			
			-04	Сетка С10					1						1						1						1		
			-05	Сетка С11						1						1						1						1	

Инв. № подл. | Подпись и дата | Взам. инв. №

Нач. отд. 24	Росинский	
Гл. конст. от.	Пальман	
Гл. инж. пр	Лиханская	
Проверил	Лиханская	
Разраб	Милосердова	

1.141-1.64 100

Панель перекрытия многопустотная шириной 1790 мм

Стадия	Лист	Листов
Р	1	2

ЦНИИЭП жилища

Формат	Зона	Позиц.	Обозначение	Наименование	Количество на исполнение 1.141-1.64 100-																							
					-	01	02	03	04	05	06	07	08	09	10	11	12	13	14	15	16	17	18	19	20	21	22	23
				Детали																								
А4		5	1.141-1.64 101	Стержень Т1	2																							
			-01	Стержень Т2	4						3																	
			-02	Стержень Т3							3						4						3					
			-03	Стержень Т4													2						2					
			-04	Стержень Т5		5						1																
			-05	Стержень Т6		1						5						5						2				
			-06	Стержень Т7																				3				
			-07	Стержень Т8			3																					
			-08	Стержень Т9			3						4						3						3			
			-09	Стержень Т10									2						2						1			
			-10	Стержень Т11				6						2						2						1		
			-11	Стержень Т12										4						3						3		
			-12	Стержень Т13					4						3						2							
			-13	Стержень Т14					2						2						2						4	
			-14	Стержень Т15						4						4						1						
			-15	Стержень Т16						1												3						4
А4		6	1.141-1.64 102 -01	Петля П2		4	4	4	4	4		4	4	4	4	4		4	4	4	4	4		4	4	4	4	4
			-02	Петля П3	4						4						4						4					
				Материалы																								
				Бетон марки М200, $м^3$	1,34	1,27	1,21	1,15	1,08	1,02	1,34	1,27	1,21	1,15	1,08	1,02	1,34	1,27	1,21	1,15	1,08	1,02	1,34	1,27	1,21	1,15	1,08	1,02

Инв.№ подл. | Подпись и дата | Взам.инв.№

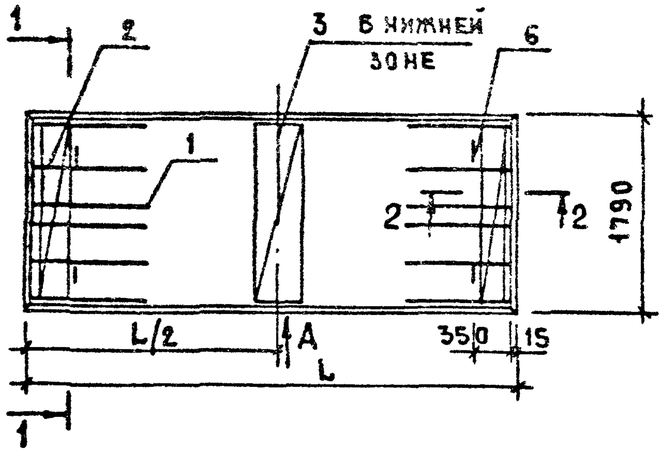

1—1

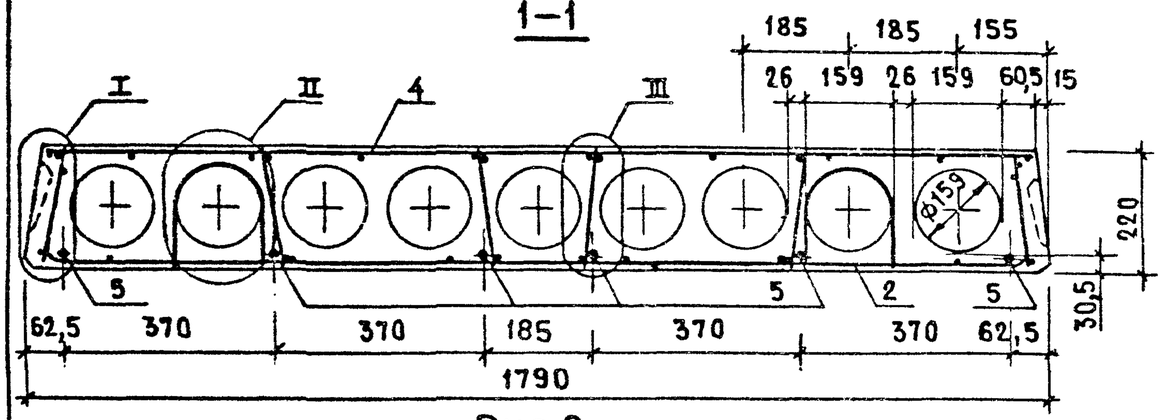

Рис.2

ОСТАЛЬНОЕ - СМ. РИС.1

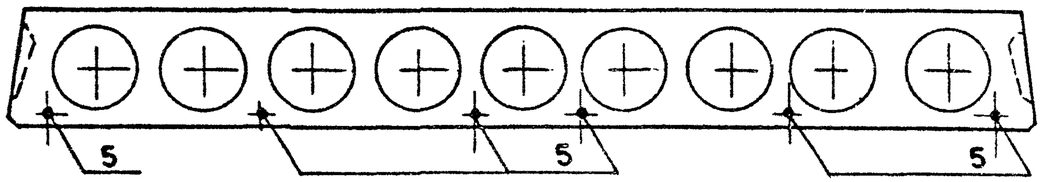

Рис.3

ОСТАЛЬНОЕ - СМ. РИС.1

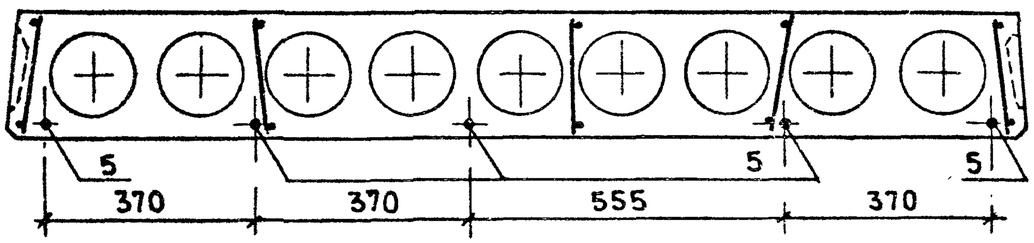

Обозначение	Марка	Рис	L, мм	L/2, мм	Масса, кг
1.141-1.64 100	ПК 63.18-8AIVT	1	6280	3140	3350
-01	ПК 60.18-8AIVT	4	5980	2990	3175
-02	ПК 57.18-8AIVT	2	5680	2840	3025
-03	ПК 54.18-8AIVT	5	5380	2690	2875
-04	ПК 51.18-8AIVT	1	5080	2540	2700
-05	ПК 48.18-8AIVT	7	4780	2390	2550
-06	ПК 63.18-6AIVT	2	6280	3140	3350
-07	ПК 60.18-6AIVT	4	5980	2990	3175
-08	ПК 57.18-6AIVT	1	5680	2840	3025
-09	ПК 54.18-6AIVT	1	5380	2690	2875
-10	ПК 51.18-6AIVT	3	5080	2540	2700
-11	ПК 48.18-6AIVT	8	4780	2390	2550
-12	ПК 63.18-4AIVT	1	6280	3140	3350
-13	ПК 60.18-4AIVT	6	5980	2990	3175
-14	ПК 57.18-4AIVT	3	5680	2840	3025
-15	ПК 54.18-4AIVT	3	5380	2690	2875
-16	ПК 51.18-4AIVT	12	5080	2540	2700
-17	ПК 48.18-4AIVT	11	4780	2390	2550
-18	ПК 63.18-3AIVT	3	6280	3140	3350
-19	ПК 60.18-3AIVT	3	5980	2990	3175
-20	ПК 57.18-3AIVT	10	5680	2840	3025
-21	ПК 54.18-3AIVT	11	5380	2690	2875
-22	ПК 51.18-3AIVT	9	5080	2540	2700
-23	ПК 48.18-3AIVT	9	4780	2390	2550

Нач.отд.1ч	Росинский	
Гл.конст	Пальман	
Гл.инж.пр.	Лиханская	
Провер.	Лиханская	
Разраб.	Милосердова	

1.141-1.64 100 СБ

Панель перекрытия многопустотная шириной 1790 мм
Сборочный чертеж

Стадия	Масса	Масштаб
Р	см. табл.	

Лист 1 | Листов 4

ЦНИИЭП жилища

Инв.№ подл. | Подпись и дата | Взам.инв.№

Рис.4

ОСТАЛЬНОЕ - СМ. РИС.1

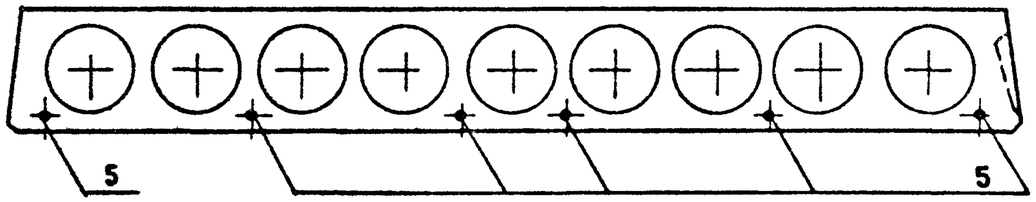

Рис.5

ОСТАЛЬНОЕ - СМ. РИС.1

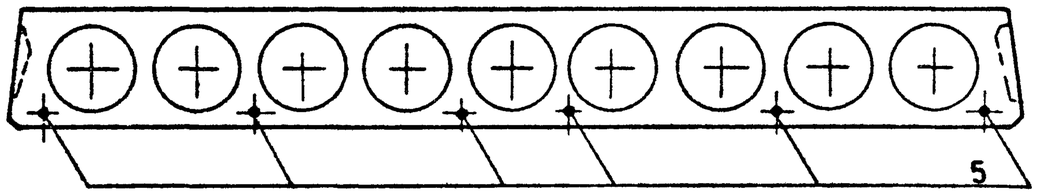

Рис.6

ОСТАЛЬНОЕ - СМ. РИС.1

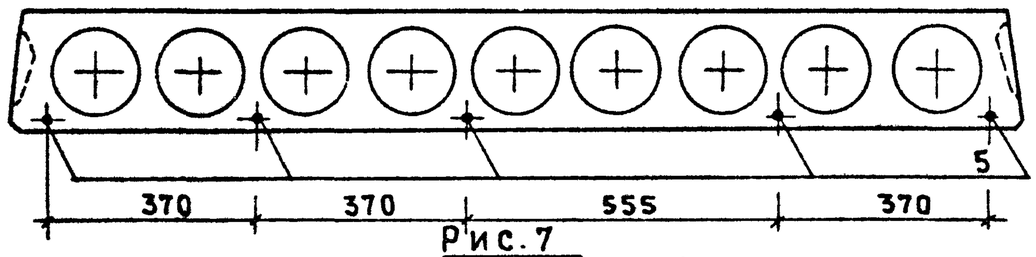

Рис.7

ОСТАЛЬНОЕ - СМ. РИС.1

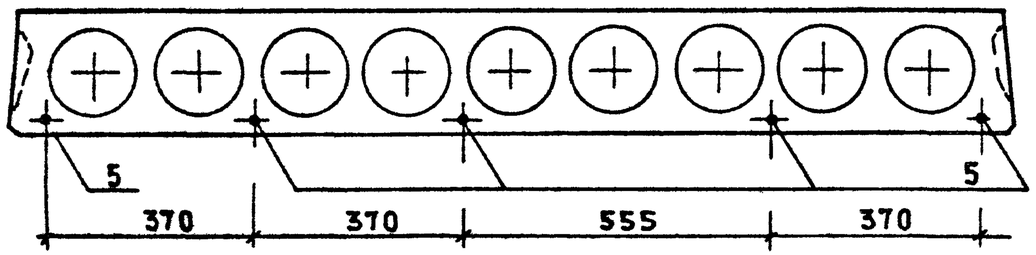

Рис.8

ОСТАЛЬНОЕ - СМ. РИС.1

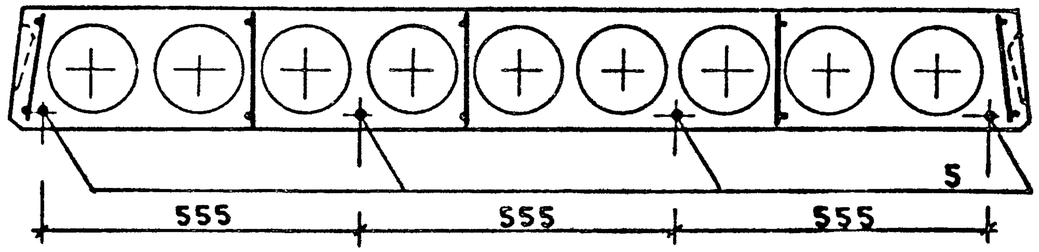

Рис.9

ОСТАЛЬНОЕ - СМ. РИС.1

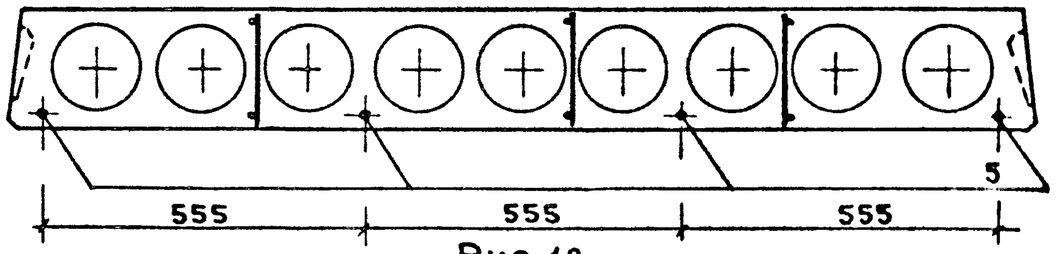

Рис.10

ОСТАЛЬНОЕ - СМ. РИС.1

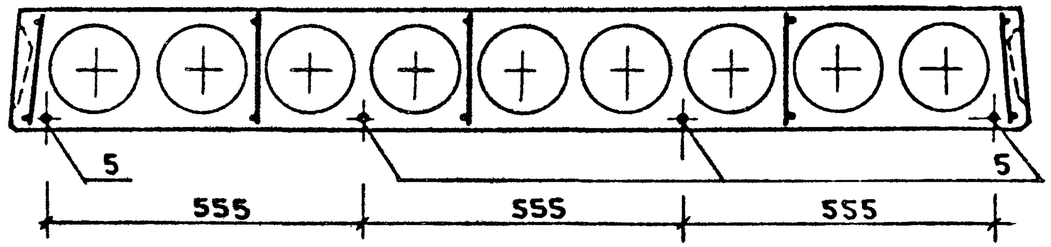

Взам. инв. №

Подпись и дата

Инв. № подл.

1.141-1.64 100 СБ	Лист 2

20459 35

Формат А3

Рис. 11

ОСТАЛЬНОЕ - СМ. РИС. 1

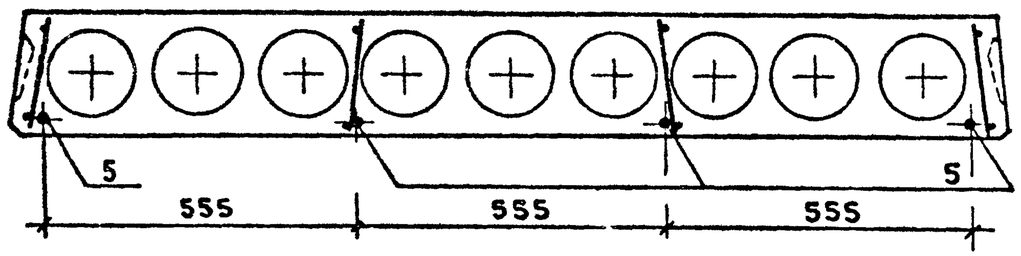

Рис. 12

ОСТАЛЬНОЕ - СМ. РИС. 1

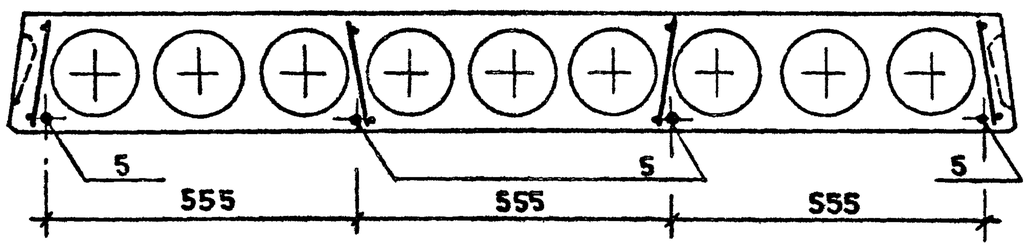

Вид А

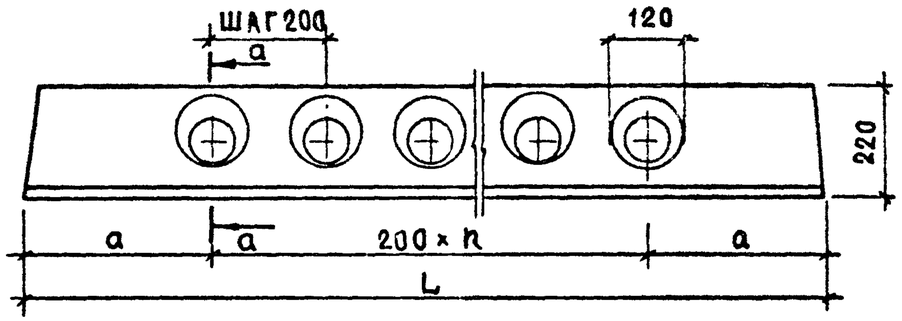

а - а

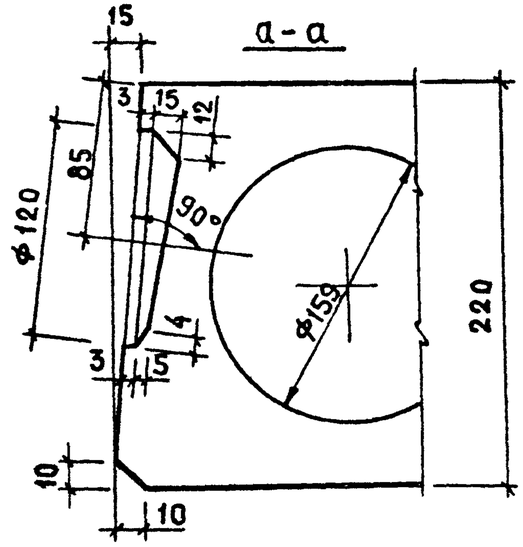

2 - 2

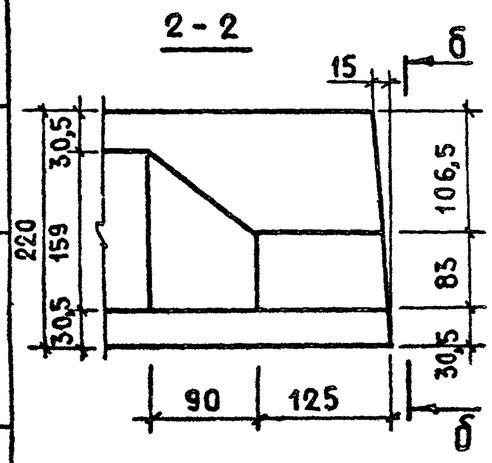

б - б

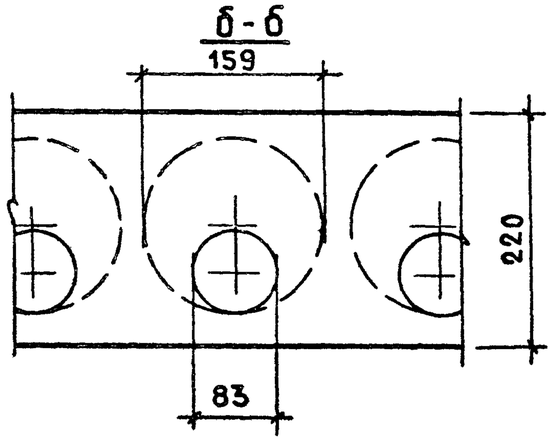

L, мм	n, шт.	a, мм
6280	28	340
5980	27	290
5680	25	340
5380	24	290
5080	22	340
4780	21	290

Инв. № подл. | Подпись и дата | Взам. инв. №

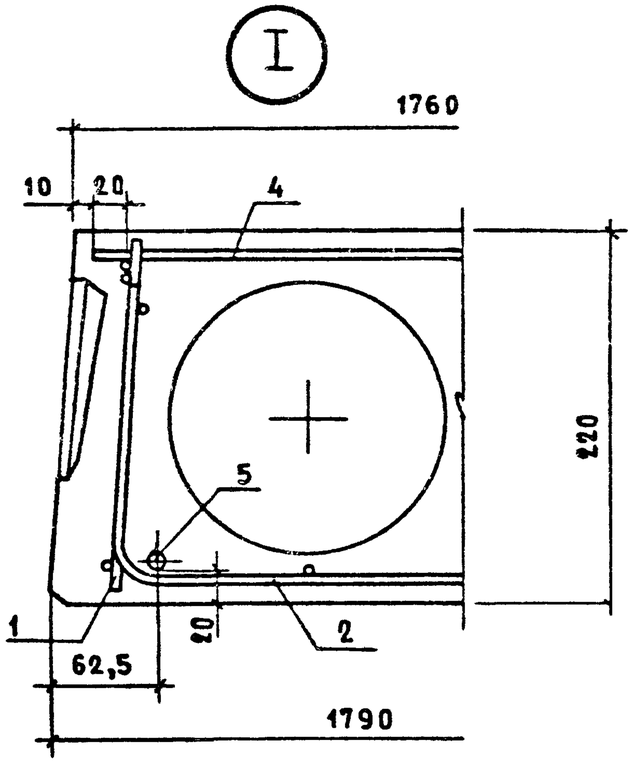

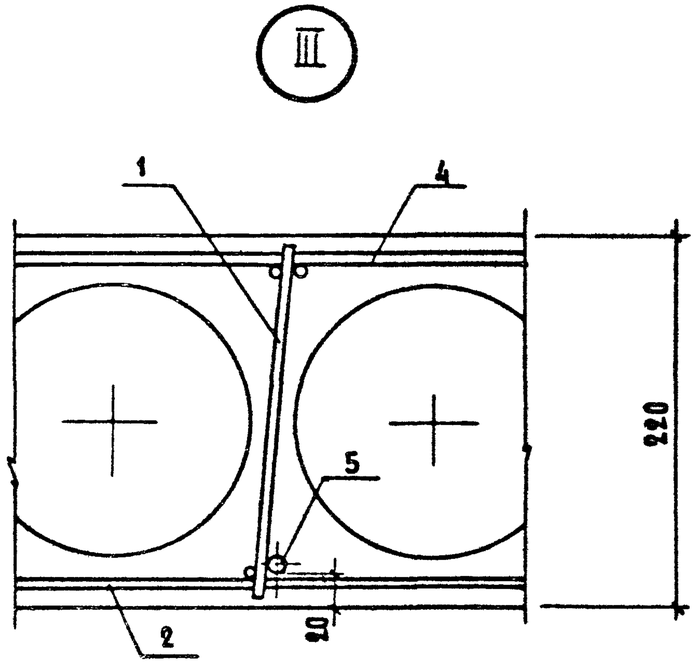

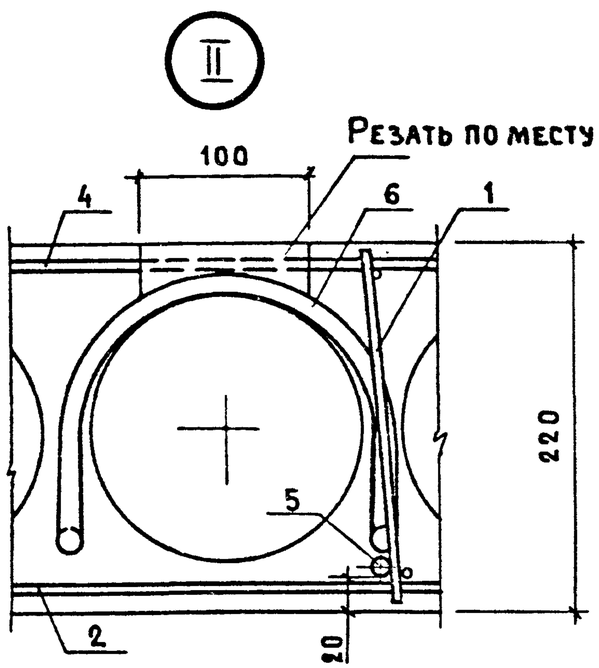

Выемка для монтажной петли размером 100×150 мм устраивается после заглаживания поверхности панели перекрытия до пропаривания. В проекте должно быть указание о заделке выемки для монтажной петли бетоном марки не ниже М150 после установки панели перекрытия.

1.141-1.64 100 СБ	Лист 4

Инв № подл. | Подпись и дата | Взамен инв. №

20459 37

Формат А3

Формат	Зона	Позиц	Обозначение	Наименование	Количество на исполнение 1.141-1. 64 200-																							Примеч
					-	01	02	03	04	05	06	07	08	09	10	11	12	13	14	15	16	17	18	19	20	21	22	
				Документация																								
А3			1.141-1.64 200 СБ	Сборочный чертеж	×	×	×	×	×	×	×	×	×	×	×	×	×	×	×	×	×	×	×	×	×	×	×	
А3			1.141-1.64 100 СБ	Сборочный чертеж	×	×	×	×	×	×	×	×	×	×	×	×	×	×	×	×	×	×	×	×	×	×	×	
А3			1.141-1.64 000 ТО	Техническое описание	×	×	×	×	×	×	×	×	×	×	×	×	×	×	×	×	×	×	×	×	×	×	×	
				Ведомость расхода																								
А3			1.141-1.64 000 РМ	материалов.	×	×	×	×	×	×	×	×	×	×	×	×	×	×	×	×	×	×	×	×	×	×	×	
				Сборочные единицы																								
А4		1	1.141-1.64 110	Каркас КР1	10	10	10																					
			-01	Каркас КР2				10	10		10	10																
			-02	Каркас КР3						10																		
А4		1	1.141-1.64 120	Каркас КР4									10				10	10										
			-01	Каркас КР5										10	10	8			8	8	8	6	10	8	6	6	6	
А4		2	1.141-1.64 130 -01	Сетка С2	2	2	2	2	2	2	2	2	2	2	2	2	2	2	2	2	2	2	2	2	2	2		
А4		4	1.141-1.64 210	Сетка С12	1						1						1						1					
			-01	Сетка С13		1						1						1						1				
			-02	Сетка С14			1						1						1						1			
			-03	Сетка С15				1						1						1						1		
			-04	Сетка С16					1						1						1						1	
			-05	Сетка С17						1						1						1						

Инв. № подл. | Подпись и дата | Взам. инв. №

Нач.отд.24	Росинский	
Гл.конст.	Пальман	
Гл.инж.пр	Лиханская	
Провер.	Лиханская	
Разраб.	Милосердова	

1.141-1.64 200

Панель перекрытия многопустотная шириной 1490 мм

Стадия	Лист	Листов
Р	1	2

ЦНИИЭП жилища

Формат	Зона	Позиц.	Обозначение	Наименование	Количество на исполнение 1.141-1.64 200-																						Примеч.
					–	01	02	03	04	05	06	07	08	09	10	11	12	13	14	15	16	17	18	19	20	21	22	
				Детали																								
А4		5	1.141-1.64 101 – 01	Стержень Т2	4																							
			– 02	Стержень Т3	2						5						4						1					
			– 03	Стержень Т4							1						1						4					
			– 04	Стержень Т5		4						1																
			– 05	Стержень Т6		1						4						2						2				
			– 06	Стержень Т7														3						2				
			– 08	Стержень Т9			5						4						3									
			– 09	Стержень Т10			1						1						1						4			
			–10	Стержень Т11				3						2						2								
			– 11	Стержень Т12				3						3						2						4		
			– 12	Стержень Т13					3						1						1							
			–13	Стержень Т14					2						4						3						4	
			– 14	Стержень Т15						4						2												
			– 15	Стержень Т16												2						4						
А4		6	1.141-1.64 102 – 01	Петля П2	4	4	4	4	4	4	4	4	4	4	4	4	4	4	4	4	4	4	4	4	4	4	
				Материалы																							
				Бетон марки М200, $м^3$	1,18	1,12	1,07	1,01	0,96	0,90	1,18	1,12	1,07	1,01	0,96	0,90	1,18	1,12	1,07	1,01	0,96	0,90	1,18	1,12	1,07	1,01	0,96	

Взам. инв. № | Подпись и дата | Инв. № подл.

Рис.1

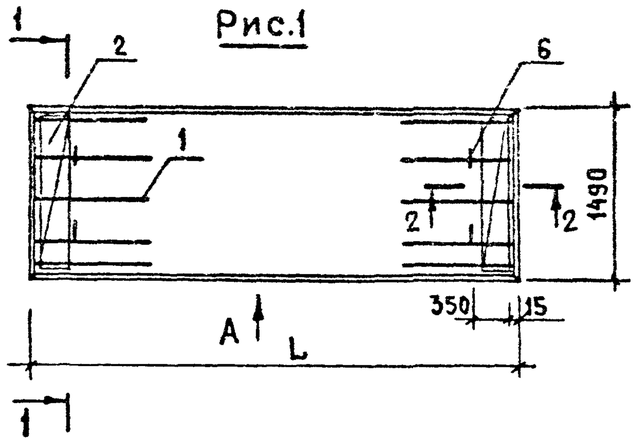

1–1

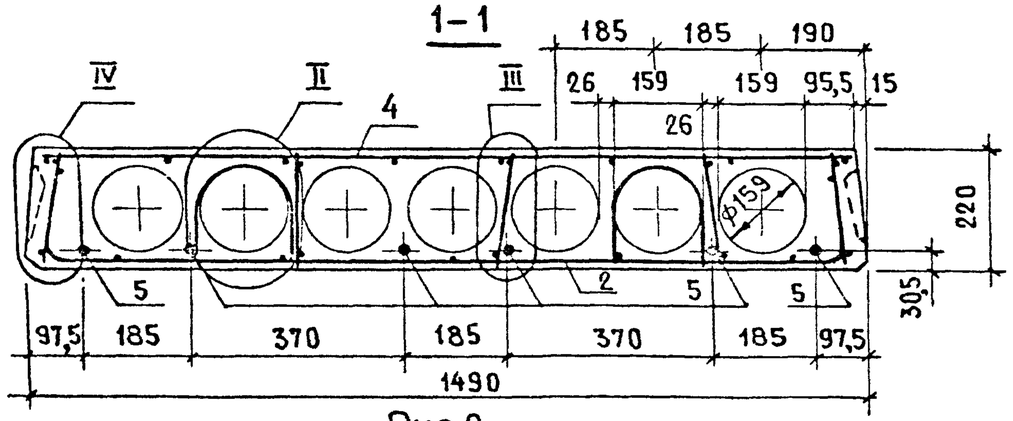

Рис.2

ОСТАЛЬНОЕ - СМ. РИС.1

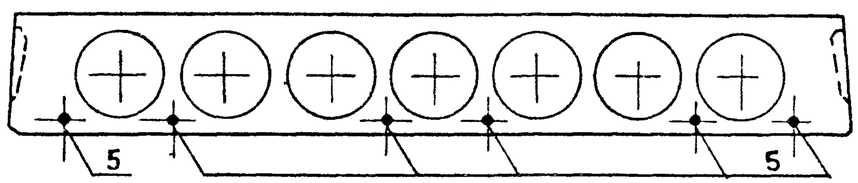

Рис.3

ОСТАЛЬНОЕ - СМ. РИС.1

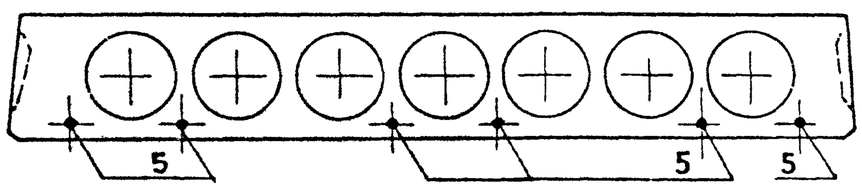

Обозначение	Марка	Рис.	L, мм	Масса, кг
1.141-1.64 200	ПК 63.15-8АIV̄Т	1	6280	2950
-01	ПК 60.15-8АIV̄Т	4	5980	2800
-02	ПК 57.15-8АIV̄Т	2	5680	2675
-03	ПК 54.15-8АIV̄Т	3	5380	2525
-04	ПК 51.15-8АIV̄Т	5	5080	2400
-05	ПК 48.15-8АIV̄Т	6	4780	2250
-06	ПК 63.15-6АIV̄Т	2	6280	2950
-07	ПК 60.15-6АIV̄Т	4	5980	2800
-08	ПК 57.15-6АIV̄Т	4	5680	2675
-09	ПК 54.15-6АIV̄Т	5	5380	2525
-10	ПК 51.15-6АIV̄Т	4	5080	2400
-11	ПК 48.15-6АIV̄Т	7	4780	2250
-12	ПК 63.15-4АIV̄Т	4	6280	2950
-13	ПК 60.15-4АIV̄Т	5	5980	2800
-14	ПК 57.15-4АIV̄Т	8	5680	2675
-15	ПК 54.15-4АIV̄Т	7	5380	2525
-16	ПК 51.15-4АIV̄Т	8	5080	2400
-17	ПК 48.15-4АIV̄Т	9	4780	2250
-18	ПК 63.15-3АIV̄Т	4	6280	2950
-19	ПК 60.15-3АIV̄Т	7	5980	2800
-20	ПК 57.15-3АIV̄Т	9	5680	2675
-21	ПК 54.15-3АIV̄Т	9	5380	2525
-22	ПК 51.15-3АIV̄Т	9	5080	2400

Сечение 2-2, вид А и узлы II и III см. 1.141-1.64 100 СБ

Нач.отд.24	Росинский	
Гл.констр.	Пальман	
Гл.инж.пр.	Лиханская	
Провер.	Лиханская	
Разраб.	Боброва	

1.141-1.64 200 СБ

Панель перекрытия многопустотная шириной 1490 мм
Сборочный чертеж

Стадия	Масса	Масштаб
Р	см. табл.	
Лист 1	Листов 2	

ЦНИИЭП жилища

Инв.№ подл. | Подпись и дата | Взам.инв.№

Рис.4

ОСТАЛЬНОЕ - СМ. РИС.1

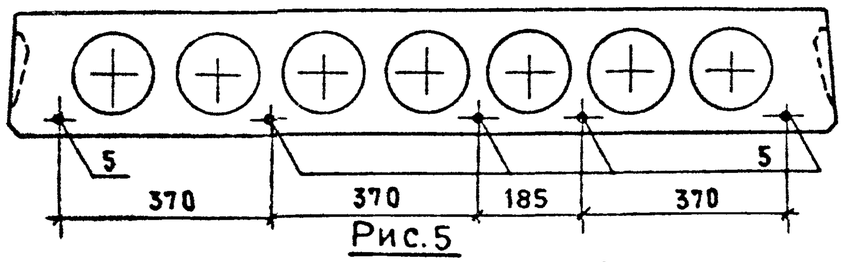

Рис.5

ОСТАЛЬНОЕ - СМ. РИС.1

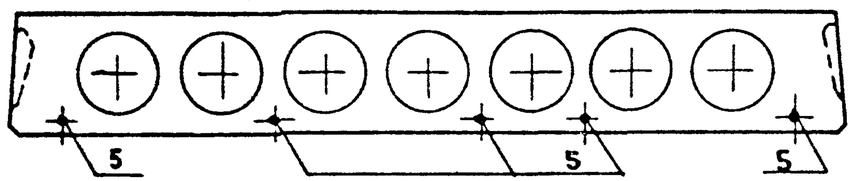

Рис.6

ОСТАЛЬНОЕ - СМ. РИС.1

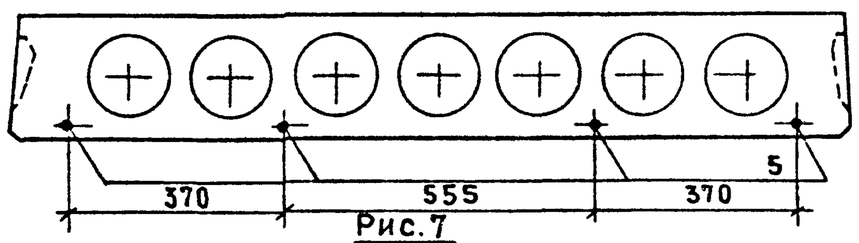

Рис.7

ОСТАЛЬНОЕ - СМ. РИС.1

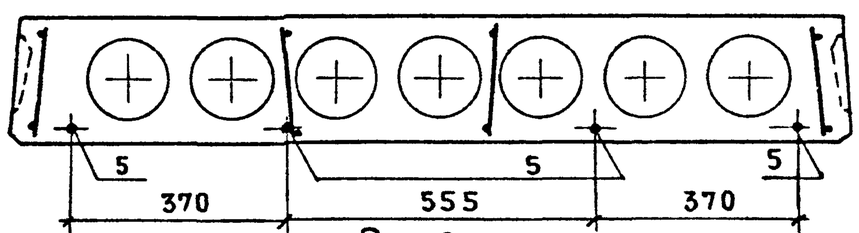

Рис.8

ОСТАЛЬНОЕ - СМ. РИС.1

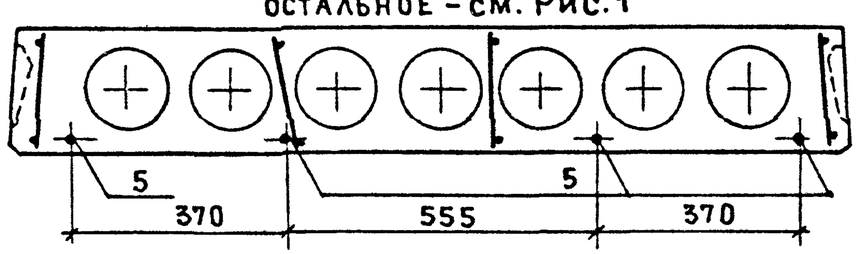

IV

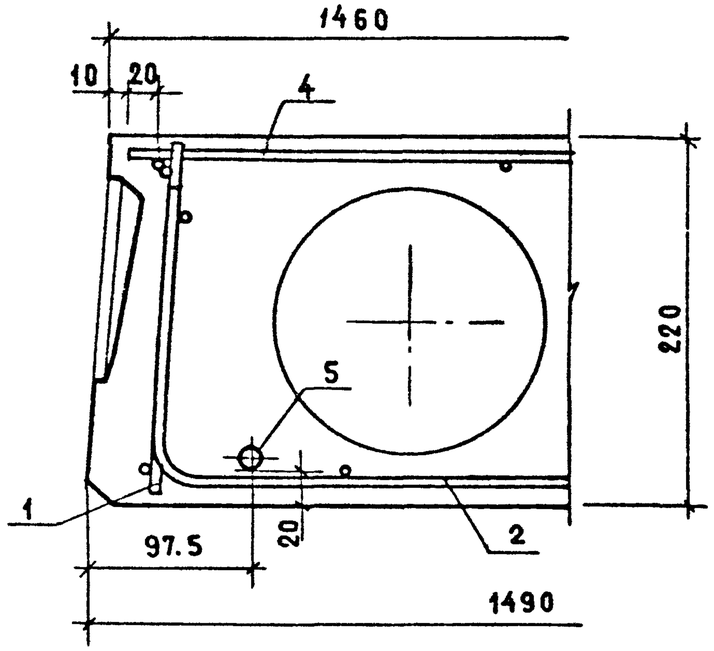

Рис.9

ОСТАЛЬНОЕ - СМ. РИС.1

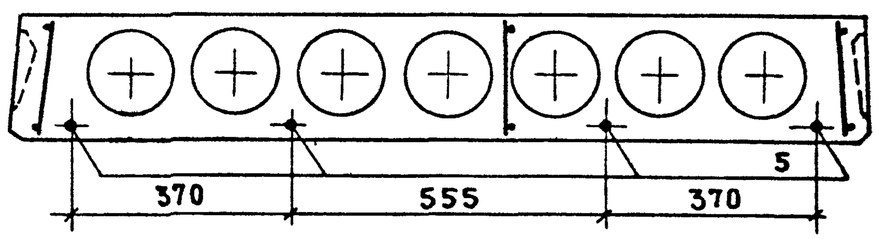

ИНВ №ПОДЛ. | ПОДПИСЬ И ДАТА | ВЗАМ. ИНВ.№

Формат	Зона	Позиц.	Обозначение	Наименование	Количество на исполнение 1.141-1.64 300-																						Примеч.
					-	01	02	03	04	05	06	07	08	09	10	11	12	13	14	15	16	17	18	19	20	21	22	
				Документация																								
А3			1.141-1.64 300 СБ	Сборочный чертеж	×	×	×	×	×	×	×	×	×	×	×	×	×	×	×	×	×	×	×	×	×	×	×	
А3			1.141-1.64 100 СБ	Сборочный чертеж	×	×	×	×	×	×	×	×	×	×	×	×	×	×	×	×	×	×	×	×	×	×	×	
А3			1.141-1.64 000 ТО	Техническое описание	×	×	×	×	×	×	×	×	×	×	×	×	×	×	×	×	×	×	×	×	×	×	×	
				Ведомость расхода																								
А3			1.141-1.64 000 РМ	материалов.	×	×	×	×	×	×	×	×	×	×	×	×	×	×	×	×	×	×	×	×	×	×	×	
				Сборочные единицы																								
А4		1	1.141-1.64 110	Каркас КР1	8	8	8																					
			-01	Каркас КР2				8	8		8	8																
			-02	Каркас КР3						8																		
А4		1	1.141-1.64 120	Каркас КР4									8				8	8										
			-01	Каркас КР5										8	8	6			8	8	6	6	8	8	6	6	6	
А3		2	1.141-1.64 130 -02	Сетка С3	2	2	2	2	2	2	2	2	2	2	2	2	2	2	2	2	2	2	2	2	2	2	2	
А3		4	1.141-1.64 310	Сетка С18	1						1						1						1					
			-01	Сетка С19		1						1						1						1				
			-02	Сетка С20			1						1						1						1			
			-03	Сетка С21				1						1						1						1		
			-04	Сетка С22					1						1						1						1	
			-05	Сетка С23						1						1						1						

Взам. инв. N | Подпись и дата | Инв. № подл.

Нач. отд. 24	Росинский	
Гл. конст.	Пальман	
Гл. инж. пр.	Лиханская	
Провер.	Лиханская	
Разраб.	Милосердова	

1.141-1.64 300

Панель перекрытия многопустотная шириной 1190 мм

Стадия	Лист	Листов
Р	1	2

ЦНИИЭП жилища

Формат	Зона	Позиц.	Обозначение	Наименование	Количество на исполнение 1.141-1.64 300-																						Примеч.
					–	01	02	03	04	05	06	07	08	09	10	11	12	13	14	15	16	17	18	19	20	21	22	
				Детали																							
А4		5	1.141-1.64 101 – 02	Стержень Т3	6						4						3										
			– 03	Стержень Т4							1						1						4				
			– 04	Стержень Т5		4						1															
			– 05	Стержень Т6								3						2									
			– 06	Стержень Т7														2						4			
			– 07	Стержень Т8			2																				
			– 08	Стержень Т9			2						3						1						2		
			– 09	Стержень Т10									1						3						1		
			– 10	Стержень Т11				4						2													
			– 11	Стержень Т12										2						4						3	
			– 12	Стержень Т13					3						3						1						
			– 13	Стержень Т14					1												2						3
			– 14	Стержень Т15						1						2											
			– 15	Стержень Т16						3						1						3					
А4		6	1.141-1.64 102 – 01	Петля П2	4	4					4	4					4	4					4	4			
А4		6	1.141-1.64 102	Петля П1			4	4	4	4			4	4	4	4			4	4	4	4			4	4	4
				Материалы																							
				Бетон марки М200, $м^3$	0,88	0,84	0,80	0,76	0,72	0,68	0,88	0,84	0,80	0,76	0,72	0,68	0,88	0,84	0,80	0,76	0,72	0,68	0,88	0,84	0,80	0,76	0,72

Взам.инв.№ | Подпись и дата | Инв.№ подл.

Рис.1

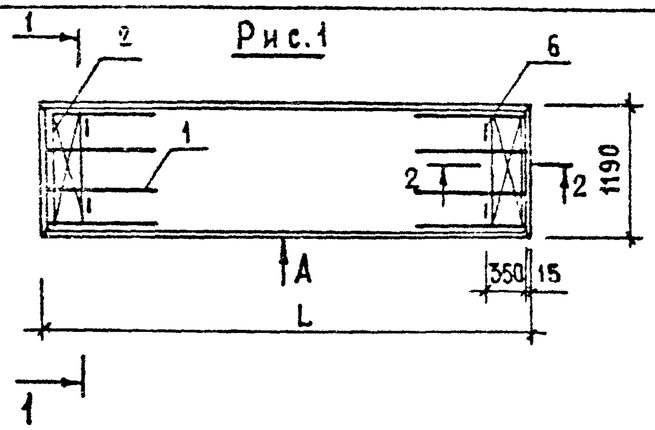

1–1

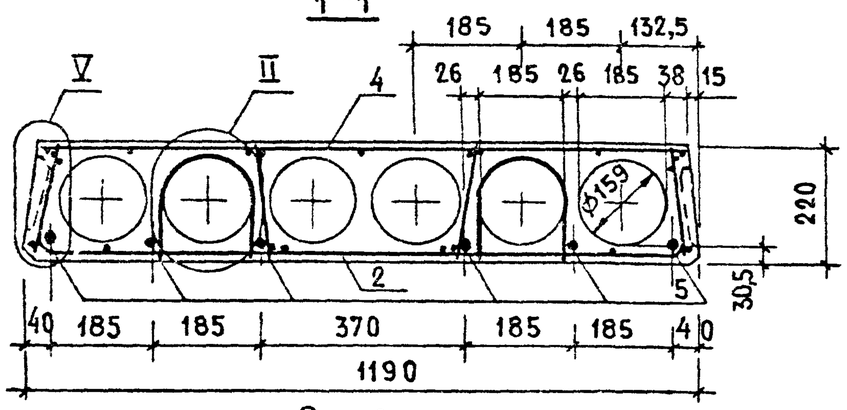

Рис.2

ОСТАЛЬНОЕ – СМ. Рис.1

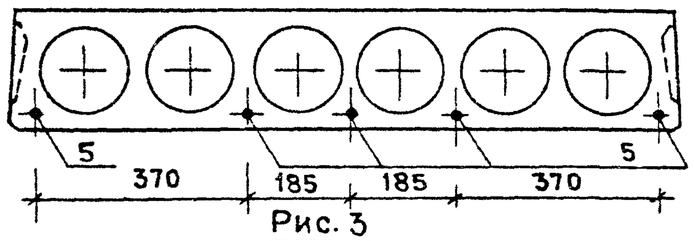

Рис. 3

ОСТАЛЬНОЕ – СМ. Рис.1

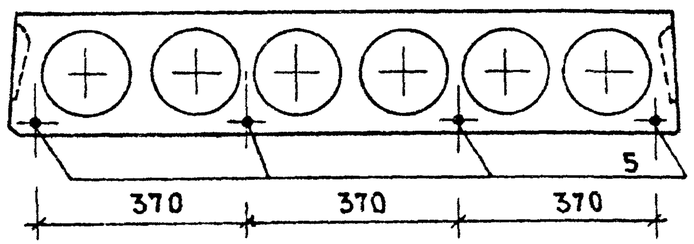

Обозначение	Марка	Рис	L, мм	Масса, кг
1.141-1.64 300	ПК 63.12 – 8AIVT	1	6280	2200
–01	ПК 60. 2 – 8AIVT	3	5980	2100
–02	ПК 57. 2 – 8AIVT	5	5680	2000
–03	ПК 54. 2 – 8AIVT	3	5380	1900
–04	ПК 51.12 – 8AIVT	4	5080	1800
–05	ПК 48.12 – 8AIVT	4	4780	1700
–06	ПК 63.12 – 6AIVT	2	6280	2200
–07	ПК 60.12 – 6AIVT	4	5980	2100
–08	ПК 57.12 – 6AIVT	4	5680	2000
–09	ПК 54.12 – 6AIVT	5	5380	1900
–10	ПК 51.12 – 6AIVT	6	5080	1800
–11	ПК 48.12 – 6AIVT	7	4780	1700
–12	ПК 63.12 – 4AIVT	4	6280	2200
–13	ПК 60.12 – 4AIVT	5	5980	2100
–14	ПК 57.12 – 4AIVT	4	5680	2000
–15	ПК 54.12 – 4AIVT	3	5380	1900
–16	ПК 51.12 – 4AIVT	7	5080	1800
–17	ПК 48.12 – 4AIVT	8	4780	1700
–18	ПК 63.12 – 3AIVT	3	6280	2200
–19	ПК 60.12 – 3AIVT	3	5980	2100
–20	ПК 57.12 – 3AIVT	7	5680	2000
–21	ПК 54.12 – 3AIVT	8	5380	1900
–22	ПК 51.12 – 3AIVT	8	5080	1800

СЕЧЕНИЕ 2-2, ВИД А И УЗЕЛ II СМ. 1.141-1.64 300 СБ

Нач.отд.	Росинский	
Гл.конст.	Пальман	
Гл.инж.пр.	Лиханская	
Провер.	Лиханская	
Разраб.	Милосердова	

1.141-1.64 300 СБ

Панель перекрытия многопустотная шириной 1190 мм
Сборочный чертеж

Стадия	Масса	Масштаб
Р	см. табл.	
Лист 1	Листов 2	

ЦНИИЭП жилища

Инв. № подл. | Подпись и дата | Взам. инв. №

Рис.4
ОСТАЛЬНОЕ - СМ. РИС.1

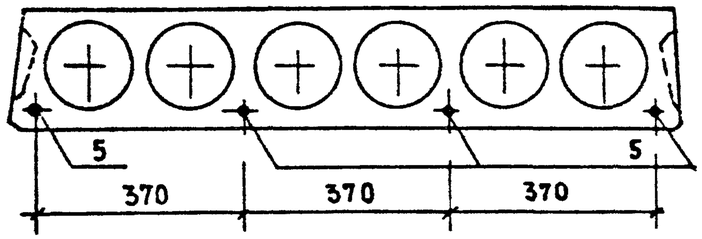

Рис.5
ОСТАЛЬНОЕ - СМ. РИС.1

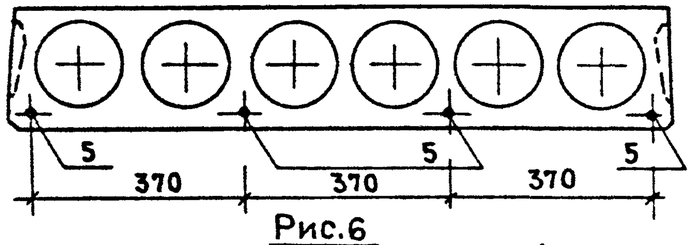

Рис.6
ОСТАЛЬНОЕ - СМ. РИС. 1

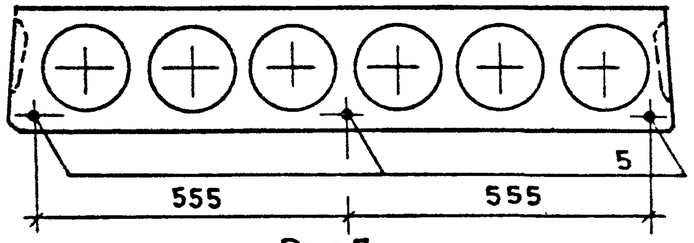

Рис.7
ОСТАЛЬНОЕ - СМ. РИС.1

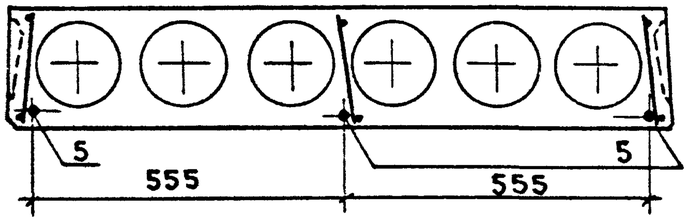

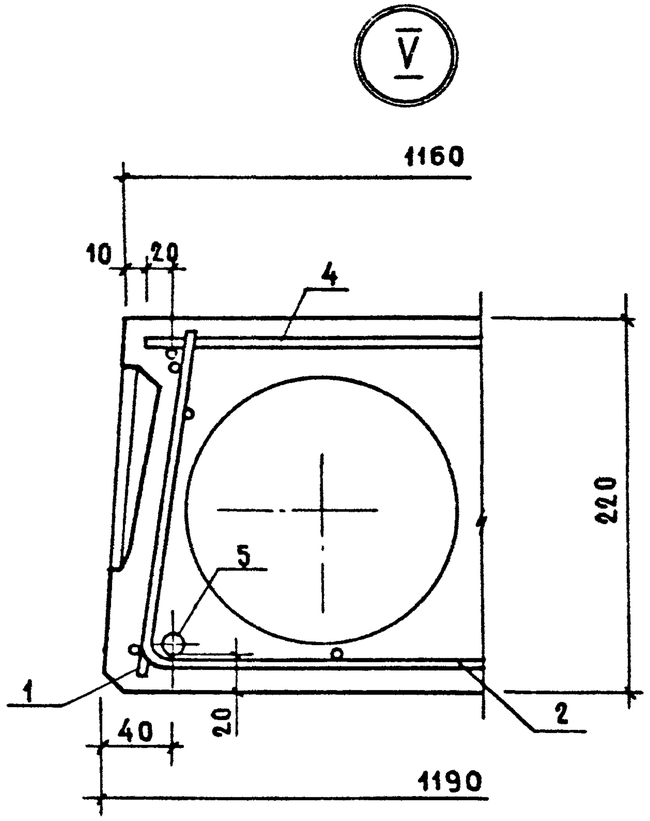

Рис.8
ОСТАЛЬНОЕ - СМ. РИС.1

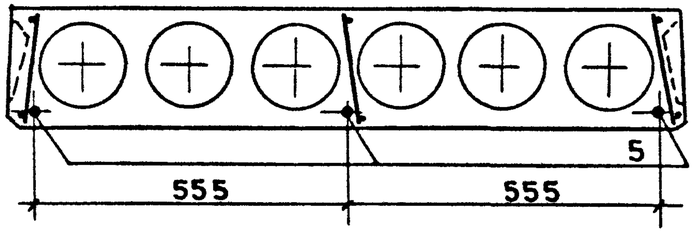

Инв.№ подл. | Подпись и дата | Взам.инв.№

Формат	Зона	Позиц.	Обозначение	Наименование	Количество на исполнение 1.141-1.64 400-																					Примеч.
					–	01	02	03	04	05	06	07	08	09	10	11	12	13	14	15	16	17	18	19	20	
				Документация																						
А3			1.141-1.64 400СБ	Сборочный чертеж	×	×	×	×	×	×	×	×	×	×	×	×	×	×	×	×	×	×	×	×	×	
А3			1.141-1.64 100СБ	Сборочный чертеж	×	×	×	×	×	×	×	×	×	×	×	×	×	×	×	×	×	×	×	×	×	
А3			1.141-1.64 000ТО	Техническое описание	×	×	×	×	×	×	×	×	×	×	×	×	×	×	×	×	×	×	×	×	×	
				Ведомость расхода																						
А3			1.141-1.64 000РМ	материалов	×	×	×	×	×	×	×	×	×	×	×	×	×	×	×	×	×	×	×	×	×	
				Сборочные единицы																						
А4		1	1.141-1.64 110	Каркас КР1	8	8	8																			
			-01	Каркас КР2				8	8		8	8														
			-02	Каркас КР3						8																
А4		1	1.141-1.64 120	Каркас КР4									8				8	8								
			-01	Каркас КР5										8	6	6			6	6	6	6	6	6	6	
А4		2	1.141-1.64 130-03	Сетка С4	2	2	2	2	2	2	2	2	2	2	2	2	2	2	2	2	2	2	2	2	2	
А4		4	1.141-1.64 410	Сетка С24	1						1						1					1				
			-01	Сетка С25		1						1						1					1			
			-02	Сетка С26			1						1						1					1		
			-03	Сетка С27				1						1						1					1	
			-04	Сетка С28					1						1						1					
			-05	Сетка С29						1						1										

Взам. инв.№ | Подпись и дата | Инв.№ подл.

Нач.отд.24	Росинский	
Гл.конст.от	Пальман	
Гл.инж.пр.	Лиханская	
Провер.	Лиханская	
Разраб.	Милосердова	

1.141-1.64 400

Панель перекрытия многопустотная шириной 990 мм

Стадия	Лист	Листов
Р	1	2

ЦНИИЭП жилища

Формат А3

Формат	Зона	Позиц.	Обозначение	Наименование	Количество на исполнение 1.141-1.64 400-																					Примеч.
					–	01	02	03	04	05	06	07	08	09	10	11	12	13	14	15	16	17	18	19	20	
				Детали																						
А4		5	1.141-1.64 101- 01	Стержень Т2	3																					
			– 02	Стержень Т3	1						4						1					2				
			– 03	Стержень Т4													3					1				
			– 04	Стержень Т5		1																				
			– 05	Стержень Т6		3						2											1			
			– 06	Стержень Т7								2						4					2			
			– 08	Стержень Т9			4						1						2							
			– 09	Стержень Т10									3						1					3		
			– 10	Стержень Т11				2												1						
			– 11	Стержень Т12				2						4						2					3	
			– 12	Стержень Т13					1						1											
			– 13	Стержень Т14					3						2						3					
			– 14	Стержень Т15						2																
			– 15	Стержень Т16						1						3										
А4		6	1.141-1.64 102	Петля П1	4	4	4	4	4	4	4	4	4	4	4	4	4	4	4	4	4	4	4	4	4	
				Материалы																						
				Бетон марки М200/м³	0,73	0,69	0,66	0,63	0,59	0,56	0,73	0,69	0,66	0,63	0,59	0,56	0,73	0,69	0,66	0,63	0,59	0,73	0,69	0,66	0,63	

Инв. № подл. | Подпись и дата | Взам. инв. №

Рис.1

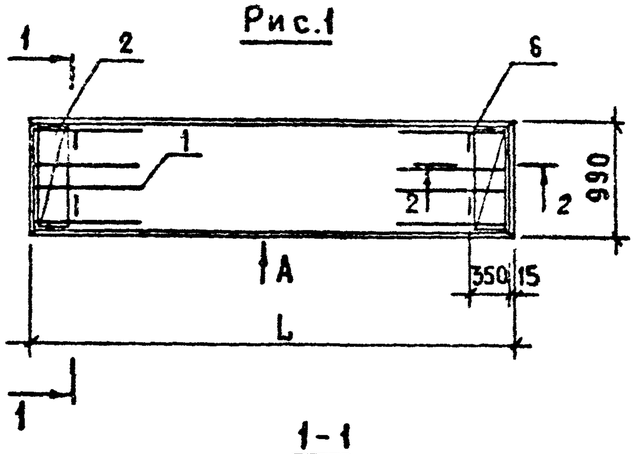

1-1

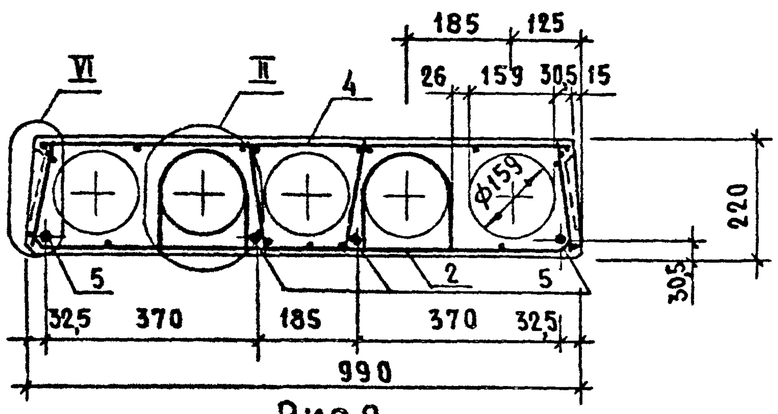

Рис.2

ОСТАЛЬНОЕ-СМ. РИС.1

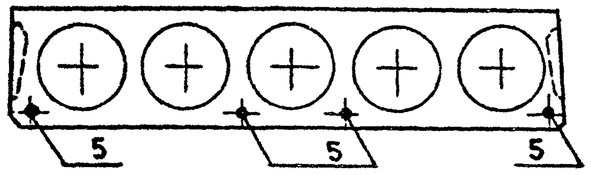

Рис.3

ОСТАЛЬНОЕ-СМ.РИС.1

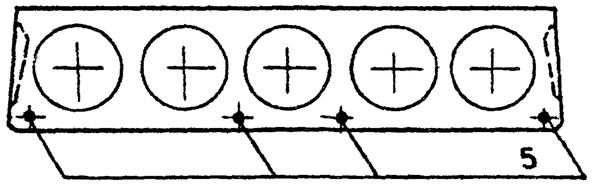

Обозначение	Марка	Рис.	L, мм	Масса, кг
1.141-1.64 400	ПК 63.10-8АIVT	1	6280	1825
-01	ПК 60.10-8АIVT	1	5980	1725
-02	ПК 57.10-8АIVT	3	5680	1650
-03	ПК 54.10-8АIVT	2	5380	1575
-04	ПК 51.10-8АIVT	1	5080	1475
-05	ПК 48.10-8АIVT	4	4780	1400
-06	ПК 63.10-6АIVT	3	6280	1825
-07	ПК 60.10-6АIVT	2	5980	1725
-08	ПК 57.10-6АIVT	1	5680	1650
-09	ПК 54.10-6АIVT	3	5380	1575
-10	ПК 51.10-6АIVT	5	5080	1475
-11	ПК 48.10-6АIVT	6	4780	1400
-12	ПК 63.10-4АIVT	1	6280	1825
-13	ПК 60.10-4АIVT	3	5980	1725
-14	ПК 57.10-4АIVT	5	5680	1650
-15	ПК 54.10-4АIVT	5	5380	1575
-16	ПК 51.10-4АIVT	6	5080	1475
-17	ПК 63.10-3АIVT	5	6280	1825
-18	ПК 60.10-3АIVT	5	5980	1725
-19	ПК 57.10-3АIVT	6	5680	1650
-20	ПК 54.10-3АIVT	6	5380	1575

СЕЧЕНИЕ 2-2, ВИД А И УЗЕЛ I СМ. 1.141-1.64 100 СБ

Нач.отд.24	Росинский	
Гл.конст.от.	Пальман	
Гл.инж.пр.	Лиханская	
Провер.	Лиханская	
Разраб.	Милосердова	

1.141-1.64 400 СБ

Панель перекрытия многопустотная шириной 990мм
Сборочный чертеж

Стадия	Масса	Масштаб
Р	см. табл.	

Лист 1 | Листов 2

ЦНИИЭП жилища

Инв. № подл. | Подпись и дата | Взам. инв. №

Рис.4

ОСТАЛЬНОЕ - СМ. РИС.1

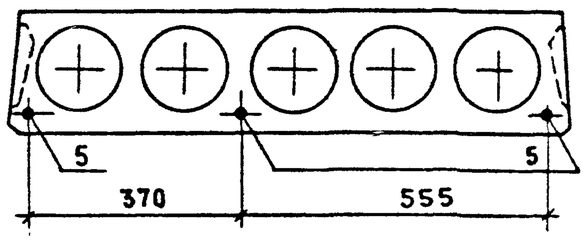

Рис.5

ОСТАЛЬНОЕ - СМ. РИС.1

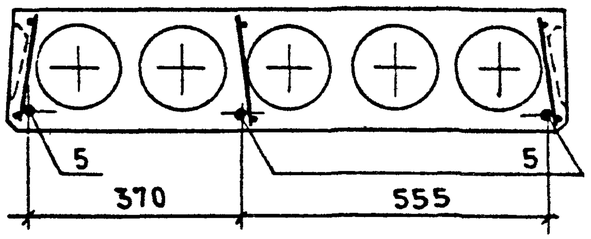

Рис.6

ОСТАЛЬНОЕ - СМ. РИС.1

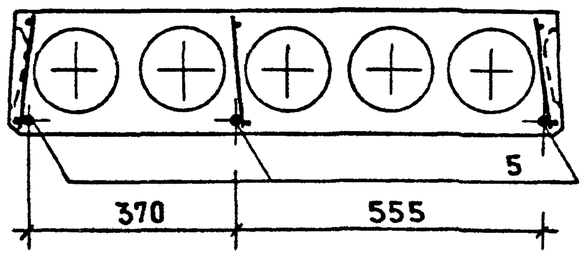

VI

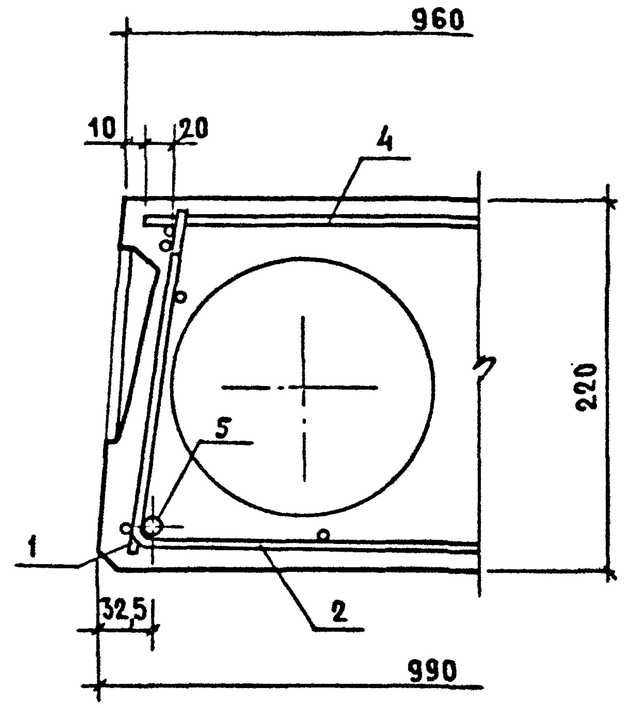

Инв. № подл.	Подпись и дата
Взам. инв. №	

Формат	Зона	Позиц	Обозначение	Наименование	Кол	Примеч
				Документация		
А3			1.141-1.64 000 ТО	Техническое описание		
				Переменные данные		
				для исполнений.		
				1.141-1.64 110		КР1
				Детали		
Б4		1	1.141-1.64 111	ф5 ВрI ГОСТ 6727-80; ℓ=1020	1	0,15 кг
Б4		2	1.141-1.64 112	ф4 ВрI ГОСТ 6727-80; ℓ=1020	1	0,09 кг
Б4		3	1.141-1.64 113	ф4 ВрI ГОСТ 6727-80; ℓ=205	11	0,02 кг
				1.141-1.64 110-01		КР2
				Детали		
Б4		1	1.141-1.64 112	ф4 ВрI ГОСТ 6727-80; ℓ=1020	1	0,09 кг
Б4		2	1.141-1.64 114	ф3 ВрI ГОСТ 6727-80; ℓ=1020	1	0,05 кг
Б4		3	1.141-1.64 115	ф3 ВрI ГОСТ 6727-80; ℓ=205	11	0,01 кг
				1.141-1.64 110-02		КР3
				Детали		
Б4		2	1.141-1.64 114	ф3ВрI ГОСТ 6727-80; ℓ=1020	2	0,05 кг
Б4		3	1.141-1.64 115	ф3ВрI ГОСТ 6727-80; ℓ=205	11	0,01 кг

Рис.1

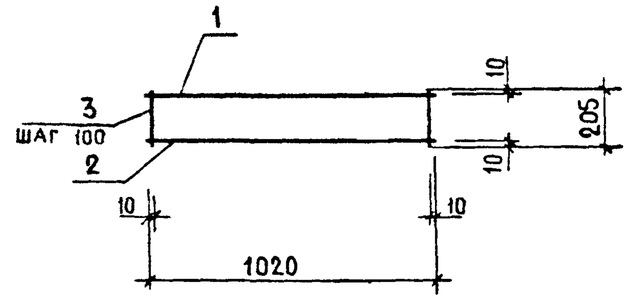

Рис.2
остальное-см. Рис.1

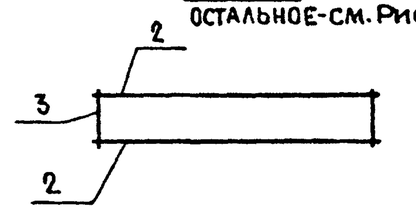

Обозначение	Марка	Рис.	Масса кг
1.141-1.64 110	КР1	1	0,46
-01	КР2	1	0,25
-02	КР3	2	0,21

Взам.инв.№ | Подпись и дата | Инв.№ подл.

Нач.отд.24	Росинский	
Гл.конст.	Пальман	
Гл.инж.пр	Лиханская	
Провер.	Лиханская	
Разраб	Милосердова	

1.141-1.64 110

Каркас (КР1...КР3)

Стадия	Лист	Листов
Р		1

ЦНИИЭП жилища

Формат А4

Взам.инв.№ | Подпись и дата | Инв.№ подл.

Нач.отд.24	Росинский	
Гл.констр	Пальман	
Гл.инж.пр	Лиханская	
Провер.	Лиханская	
Разраб	Милосердова	

1.141-1.64 110 СБ

Каркас (КР1...КР3)
Сборочный чертеж

Стадия	Масса	Масштаб
Р	См. табл.	

Лист | Листов 1

ЦНИИЭП жилища

Формат	Зона	Позиц.	Обозначение	Наименование	Кол.	Примеч.
				Документация		
А3			1.141-1.64 000 ТО	Техническое описание		
				Переменные данные		
				для исполнений:		
				1.141-1.64 120		КР4
				Детали		
Б4		1	1.141-1.64 121	ф4 ВрI ГОСТ 6727-80; ℓ=840	1	0,08 кг
Б4		2	1.141-1.64 122	ф3 ВрI ГОСТ 6727-80; ℓ=840	1	0,04 кг
Б4		3	1.141-1.64 115	ф3 ВрI ГОСТ 6727-80; ℓ=205	3	0,01 кг
				1.141-1.64 120-01		КР5
				Детали		
Б4		2	1.141-1.64 122	ф3 ВрI ГОСТ 6727-80; ℓ=840	2	0,04 кг
Б4		3	1.141-1.64 115	ф3 ВрI ГОСТ 6727-80; ℓ=205	3	0,01 кг

Рис.1

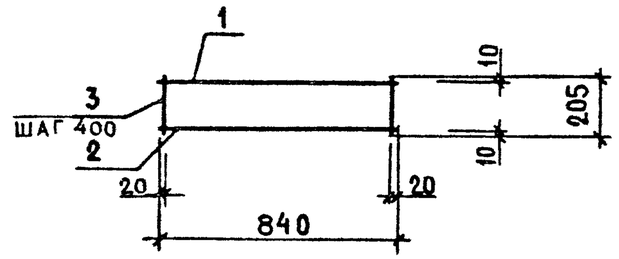

Рис.2

ОСТАЛЬНОЕ-СМ. Рис.1

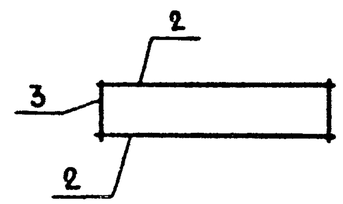

Обозначение	Марка	Рис.	Масса кг
1.141-1.64 120	КР4	1	0,15
-01	КР5	2	0,11

Инв. № подл. | Подпись и дата | Взам. инв. №

Нач.отд.24	Росинский		
Гл.конст.	Пальман		
Гл.инж.пр.	Лиханская		
Провер.	Лиханская		
Разраб.	Милосердова		

1.141-1.64 120

Каркас (КР4, КР5)

Стадия	Лист	Листов
Р		1

ЦНИИЭП жилища

Формат А4

Инв. № подл. | Подпись и дата | Взам. инв. №

Нач.отд.24	Росинский		
Гл.конст.	Пальман		
Гл.инж.пр.	Лиханская		
Провер.	Лиханская		
Разраб.	Милосердова		

1.141-1.64 120 СБ

Каркас (КР4, КР5)
Сборочный чертеж

Стадия	Масса	Масштаб
Р	см. табл.	

Лист | Листов 1

ЦНИИЭП жилища

Формат А4

Формат	Зона	Поз.	Обозначение	Наименование	Кол.	Примеч.
				Документация		
А3			1.141-1.64 ОООТО	Техническое описание		
				Переменные данные		
				для исполнений:		
				1.141-1.64 130		С1
				Детали		
Б4		1	1.141-1.64 131	ф4ВрI ГОСТ6727-80; ℓ=2080	5	0,19 кг
Б4		2	1.141-1.64 132	ф3ВрI ГОСТ6727-80; ℓ=300	8	0,02 кг
				1.141-1.64 130-01		С2
				Детали		
Б4		1	1.141-1.64 133	ф4ВрI ГОСТ6727-80; ℓ=1780	5	0,16 кг
Б4		2	1.141-1.64 132	ф3ВрI ГОСТ6727-80; ℓ=300	7	0,02 кг
				1.141-1.64 130-02		С3
				Детали		
Б4		1	1.141-1.64 134	ф4ВрI ГОСТ6727-80; ℓ=1480	5	0,14 кг
Б4		1	1.141-1.64 132	ф3ВрI ГОСТ6727-80; ℓ=300	6	0,02 кг
				1.141-1.64 130-03		С4
				Детали		
Б4		1	1.141-1.64 135	ф4ВрI ГОСТ 6727-80; ℓ=1280	5	0,12 кг
Б4		2	1.141-1.64 132	ф3ВрI ГОСТ 6727-80; ℓ=300	6	0,02 кг

Инв. № подл. | Подпись и дата | Взам. инв. №

Нач.отд.	Росинский	
Гл.конст.	Пальман	
Гл.инж.пр.	Лиханская	
Проверил	Лиханская	
Разраб.	Милосердова	

1.141-1.64 130

Сетка (С1...С4)

Стадия	Лист	Листов
Р		1

ЦНИИЭП жилища

Рис.1

Рис.2

Остальное - см. Рис.1

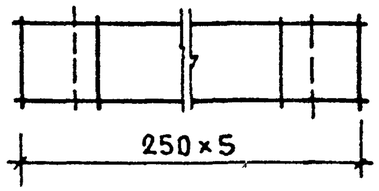

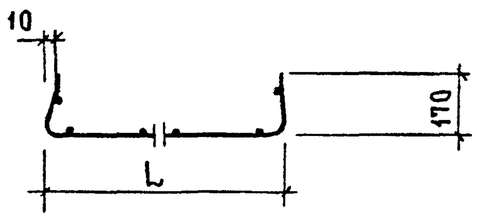

Обозначение	Марка	Рис.	L, мм	n	Масса, кг
1.141-1.64 130	С1	1	1740	5	1,11
-01	С2	1	1440	4	0,94
-02	С3	1	1140	3	0,82
-03	С4	2	940	—	0,72

Инв. № подл. | Подпись и дата | Взам. инв. №

Нач.отд.	Росинский	
Гл.конст.	Пальман	
Гл.инж.пр.	Лиханская	
Провер.	Лиханская	
Разраб.	Милосердова	

1.141-1.64 130 СБ

Сетка (С1...С4)
Сборочный чертеж

Стадия	Масса	Масштаб
Р	см. табл.	
Лист	Листов 1	

ЦНИИЭП жилища

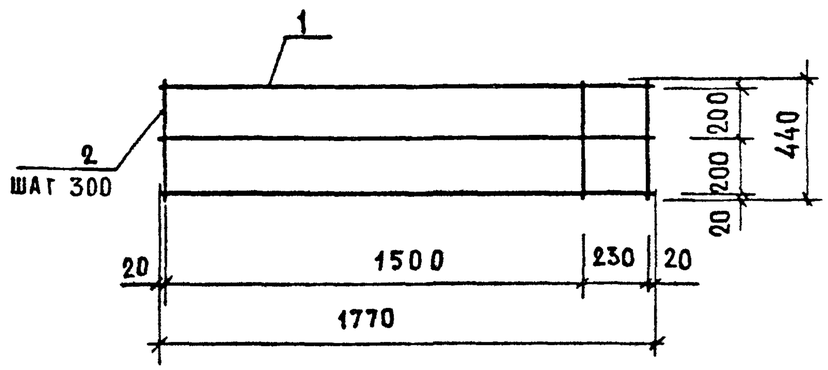

Формат	Зона	Позиц.	Обозначение	Наименование	Кол.	Примеч.
				Документация		
А3			1.141-1.64 000 ТО	Техническое описание		
				Детали		
				ф4ВрI ГОСТ 6727-80		
Б4		1	1.141-1.64 141	ℓ=1770	3	0,16 кг
Б4		2	1.141-1.64 142	ℓ= 440	7	0,04 кг

Взам. инв. № | Подпись и дата | Инв. № подл.

Нач.отд.24	Росинский	
Гл.конст	Пальман	
Гл.инж.пр.	Лиханская	
Провер.	Лиханская	
Разраб.	Милосердова	

1.141-1.64 140

Сетка С5

Стадия	Масса	Масштаб
Р	0,76	
Лист	Листов 1	

ЦНИИЭП жилища

Формат А4

Инв.№ подл.	Подпись и дата	Взамен инв.

Формат	Зона	Позиц.	Обозначение	Наименование	Колич. на исполнение 1.141-1.64 150-										Примеч.
					–	01	02	03	04	05					
				Детали											
				Ф3ВрI ГОСТ6727-80											
Б4		1	1.141-1.64 151	ℓ= 6240	10										0,32 кг
			1.141-1.64 153	ℓ= 5940		10									0,31 кг
			1.141-1.64 154	ℓ= 5640			10								0,29 кг
			1.141-1.64 155	ℓ= 5340				10							0,28 кг
			1.141-1.64 156	ℓ= 5040					10						0,26 кг
			1.141-1.64 157	ℓ= 4740						10					0,25 кг
Б4		2	1.141-1.64 152	ℓ= 1740	22	21	20	19	18	17					0,09 кг

Рук.отд.24	Росинский		
Гл.констот	Пальман		
Гл.инж.пр	Лиханская		
Провер.	Лиханская		
Разраб.	Милосердова		

1.141-1.64 150

Сетка (С6...С11)

Стадия	Лист	Листов
Р		1

ЦНИИЭП жилища

Формат А4

Инв.№ подл.	Подпись и дата	Взамен инв.

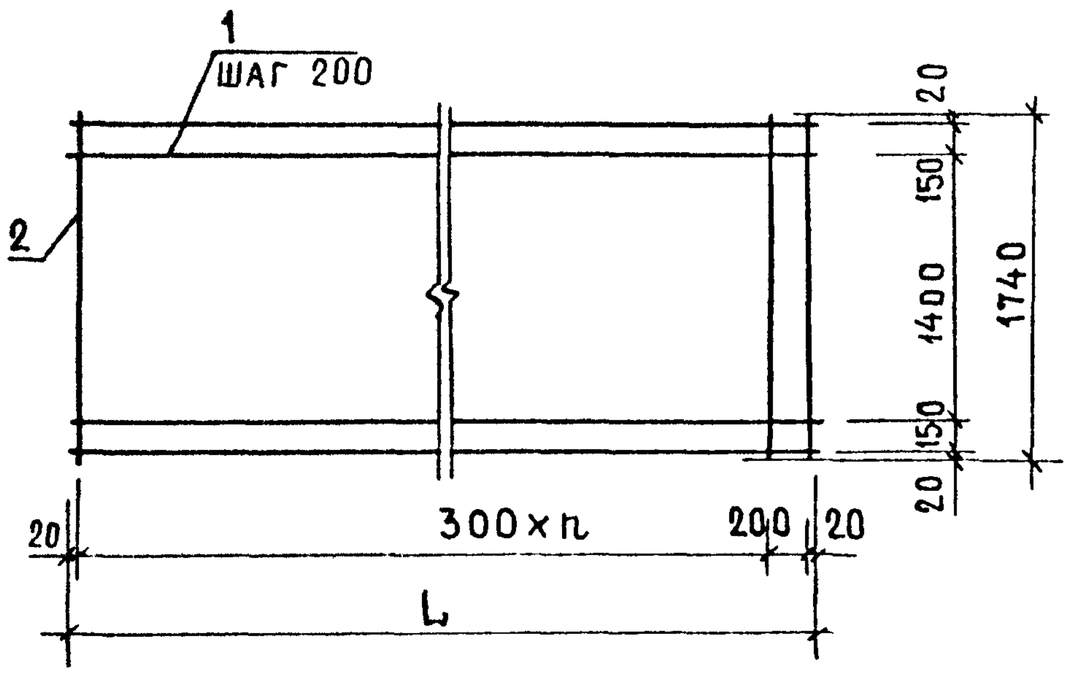

Обозначение	Марка	L, мм	n, шт	Масса, кг
1.141-1.64 150	С6	6240	20	5,18
-01	С7	5940	19	4,99
-02	С8	5640	18	4,70
-03	С9	5340	17	4,51
-04	С10	5040	16	4,22
-05	С11	4740	15	4,03

Рук.отд.24	Росинский		
Гл.констот	Пальман		
Гл.инж.пр	Лиханская		
Провер.	Лиханская		
Разраб.	Милосердова		

1.141-1.64 150 СБ

Сетка (С6...С11)
Сборочный чертеж

Стадия	Масса	Масштаб
Р	см. табл.	

Лист | Листов 1

ЦНИИЭП жилища

Формат А4

Инв.№ подл.	Подпись и дата	Взам. инв.№

Формат	Зона	Позиц.	Обозначение	Наименование	Колич. на исполнение 1.141-1.64 210-										Примеч.
					–	01	02	03	04	05					
				Детали											
				ф3 Вр I ГОСТ 6727-80											
БЧ		1	1.141-1.64 151	ℓ= 6240	8										0,32 кг
			1.141-1.64 153	ℓ= 5940		8									0,31 кг
			1.141-1.64 154	ℓ= 5640			8								0,29 кг
			1.141-1.64 155	ℓ= 5340				8							0,28 кг
			1.141-1.64 156	ℓ= 5040					8						0,26 кг
			1.141-1.64 157	ℓ= 4740						8					0,25 кг
БЧ		2	1.141-1.64 211	ℓ= 1440	22	21	20	19	18	17					0,07 кг

				1.141-1.64 210		
Нач.отд.24	Росинский			Сетка (С12...С17)	Стадия	Лист	Листов
Гл.конст.от.	Пальман				Р		1
Гл.инж.пр.	Лиханская				ЦНИИЭП жилища		
Провер.	Лиханская						
Разраб	Милосердова						

Формат А4

Инв.№ подл.	Подпись и дата	Взам. инв.№

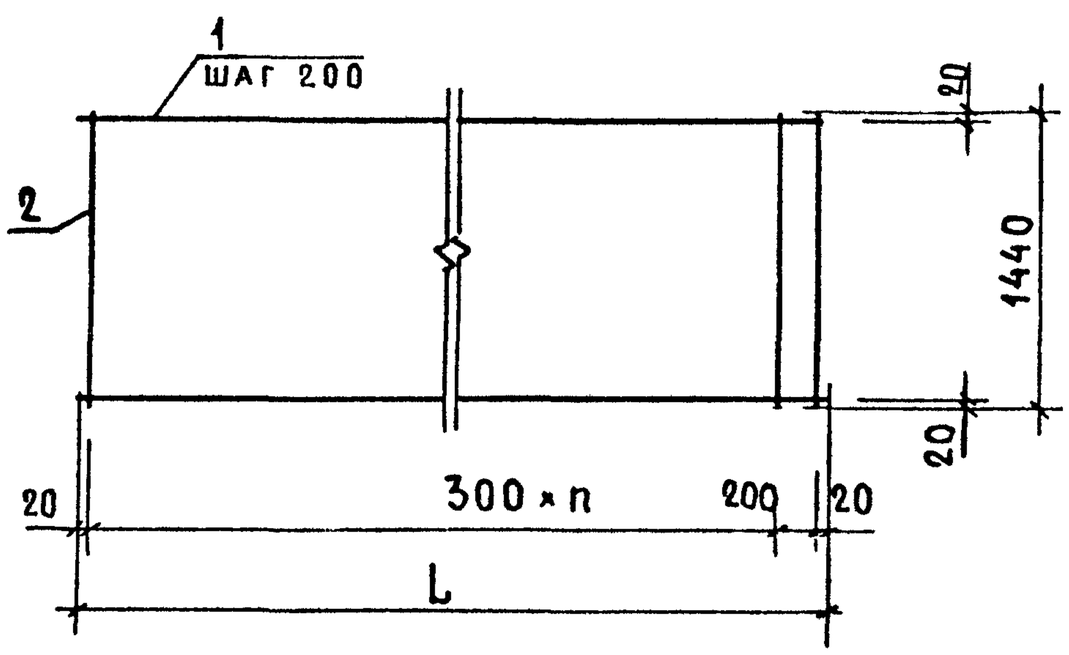

Обозначение	Марка	L, мм	n, шт.	Масса, кг
1.141-1.64 210	С12	6240	20	4,10
-01	С13	5940	19	3,95
-02	С14	5640	18	3,72
-03	С15	5340	17	3,57
-04	С16	5040	16	3,34
-05	С17	4740	15	3,19

				1.141-1.64 210 СБ			
Нач.отд.24	Росинский			Сетка (С12...С17) Сборочный чертеж	Стадия	Масса	Масштаб
Гл.конст.от.	Пальман				Р	см. табл.	
Гл.инж.пр.	Лиханская				Лист	Листов 1	
Провер.	Лиханская				ЦНИИЭП жилища		
Разраб.	Милосердова						

Формат А4

20459 55

54

Инв.№ подл.	Подпись и дата	Взам.инв.№

Формат	Зона	Позиц.	Обозначение	Наименование	Колич. на исполнение 1.141-1.64 310-										Примеч.
					–	01	02	03	04	05					
				Детали											
				ф3 Вр I ГОСТ 6727-80											
Б4		1	1.141-1.64 151	ℓ=6240	7										0,32 кг
			1.141-1.64 153	ℓ=5940		7									0,31 кг
			1.141-1.64 154	ℓ=5640			7								0,29 кг
			1.141-1.64 155	ℓ=5340				7							0,28 кг
			1.141-1.64 156	ℓ=5040					7						0,26 кг
			1.141-1.64 157	ℓ=4740						7					0,25 кг
Б4		2	1.141-1.64 311	ℓ=1140	22	21	20	19	18	17					0,06 кг

Нач.отд.24	Росинский	
Гл.конст.от.	Пальман	
Гл.инж.пр.	Лиханская	
Провер.	Лиханская	
Разраб.	Милосердова	

1.141-1.64 310

Сетка (С18...С23)

Стадия	Лист	Листов
Р		1

ЦНИИЭП жилища

Формат А4

Инв.№ подл.	Подпись и дата	Взамен.инв.№

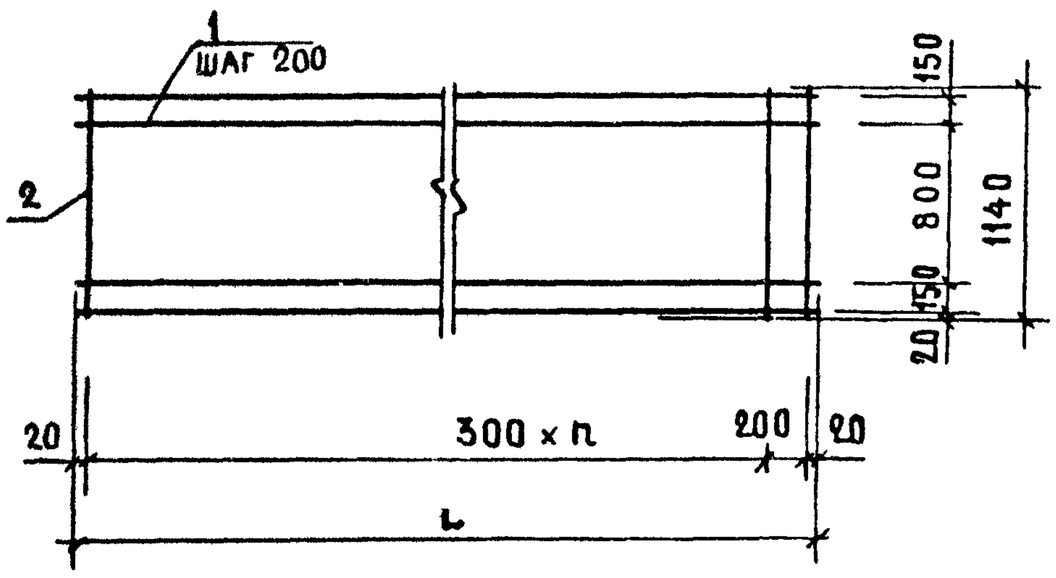

Обозначение	Марка	L, мм	n, шт.	Масса, кг
1.141.1.64 310	С18	6240	20	3,56
-01	С19	5940	19	3,43
-02	С20	5640	18	3,23
-03	С21	5340	17	3,10
-04	С22	5040	16	2,90
-05	С23	4740	15	2,77

Нач.отд.24	Росинский	
Гл.конст.от.	Пальман	
Гл.инж.пр.	Лиханская	
Провери л	Лиханская	
Разработ.	Милосердова	

1.141-1.64 310 СБ

Сетка (С18...С23)
Сборочный чертеж

Стадия	Масса	Масштаб
Р	см. табл.	

Лист	Листов 1

ЦНИИЭП жилища

Формат А4

20459 56

Инв.№ подл.	Подпись и дата	Взам.инв.№

Формат	Зона	Поз.	Обозначение	Наименование	Колич. на исполнение 1.141-1.64 410-										Примеч.
					–	01	02	03	04	05					
				Детали											
				⌀3 ВрI ГОСТ 6727-80											
Б4		1	1.141-1.64 151	ℓ= 6240	6										0,32 кг
			1.141-1.64 153	ℓ= 5940		6									0,31 кг
			1.141-1.64 154	ℓ= 5640			6								0,29 кг
			1.141-1.64 155	ℓ= 5340				6							0,28 кг
			1.141-1.64 156	ℓ= 5040					6						0,26 кг
			1.141-1.64 157	ℓ= 4740						6					0,25 кг
Б4		2	1.141-1.64 411	ℓ= 940	22	21	20	19	18	17					0,05 кг

Нач.отд.24	Росинский		
Гл.конст.отд.	Пальман		
Гл.инж.пр.	Лиханская		
Проверил	Лиханская		
Разработ.	Милосердова		

1.141-1.64 410

Сетка (С24...С29)

Стадия	Лист	Листов
Р		1

ЦНИИЭП жилища

Формат А4

Инв.№ подл.	Подпись и дата	Взамен инв.N

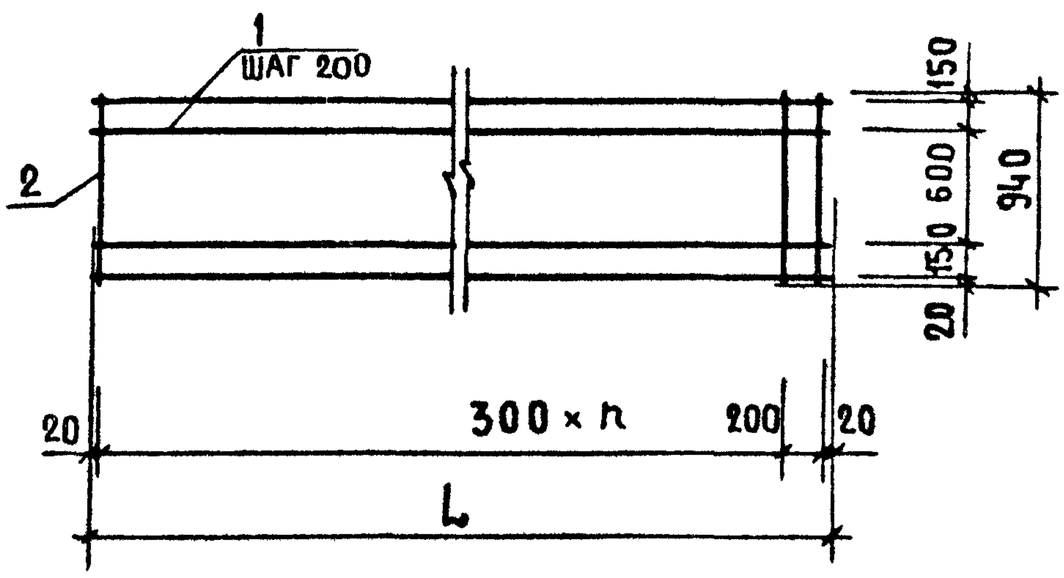

Обозначение	Марка	L, мм	n, шт.	Масса, кг
1.141-1.64 410	С24	6240	20	3,02
-01	С25	5940	19	2,91
-02	С26	5640	18	2,74
-03	С27	5340	17	2,63
-04	С28	5040	16	2,46
-05	С29	4740	15	2,35

Нач.отд.24	Росинский		
Гл.конст.от	Пальман		
Гл.инж.пр.	Лиханская		
Провер.	Лиханская		
Разработ.	Милосердова		

1.141-1.64 410 СБ

Сетка (С24...С29)
Сборочный чертеж

Стадия	Масса	Масштаб
Р	см. табл.	

Лист | Листов 1

ЦНИИЭП жилища

Формат А4

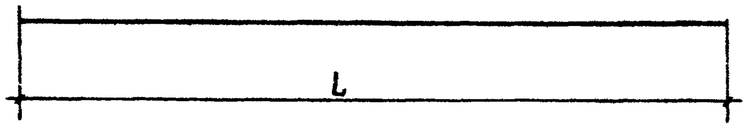

Обозначение	Марка	ф, мм класс стали	L, мм	Масса, кг
1.141-1.64 101	Т1	ф 16 AIV	6280	9,91
– 01	Т2	ф 14 AIV	6280	7,59
– 02	Т3	ф 12 AIV	6280	5,58
– 03	Т4	ф 10 AIV	6280	3,87
– 04	Т5	ф 14 AIV	5980	7,22
– 05	Т6	ф 12 AIV	5980	5,31
– 06	Т7	ф 10 AIV	5980	3,69
– 07	Т8	ф 14 AIV	5680	6,86
– 08	Т9	ф 12 AIV	5680	5,05
– 09	Т10	ф 10 AIV	5680	3,50
– 10	Т11	ф 12 AIV	5380	4,78
– 11	Т12	ф 10 AIV	5380	3,32
– 12	Т13	ф 12 AIV	5080	4,51
– 13	Т14	ф 10 AIV	5080	3,13
– 14	Т15	ф 12 AIV	4780	4,24
– 15	Т16	ф 10 AIV	4780	2,95

Инв. № подл. | Подпись и дата | Взам. инв. №

Нач. отд.	Росинский	
Гл. конст. отд.	Пальман	
Гл. инж. пр.	Лиханская	
Провер.	Лиханская	
Разраб.	Милосердова	

1.141-1.64 101

Стержень напрягаемый (Т1...Т16)

ГОСТ 5781-82

Стадия	Масса	Масштаб
Р	см. табл.	
Лист	Листов 1	

ЦНИИЭП жилища

Формат А4

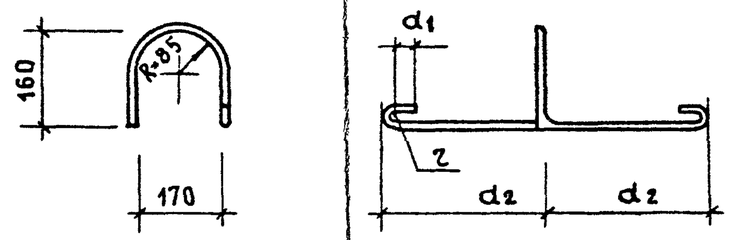

Обозначение	Марка	r, мм	d1, мм	d2, мм	ф, мм класс стали	L, мм	Масса кг
1.141-1.64 102	П1	20	30	250	ф10AI	1100	0,68
– 01	П2	20	30	300	ф12AI	1200	1,07
– 02	П3	30	50	350	ф14AI	1380	1,67

Инв. № подл. | Подпись и дата | Взам. инв. №

Нач. отд. 24	Росинский	
Гл. кон. отд.	Пальман	
Гл. инж. пр.	Лиханская	
Провер.	Лиханская	
Разраб.	Милосердова	

1.141-1.64 102

Петля (П1...П3)

Стадия	Масса	Масштаб
Р	см. табл.	
Лист	Листов 1	

ЦНИИЭП жилища

Формат А4

Номер строки	Наименование материала и единицы измерения	Код материала	Ед. изм.	5842114647 ПК 63.18-8 AIVT	5842114648 ПК 60.18-8 AIVT	5842114649 ПК 57.18-8 AIVT	5842114650 ПК 54.18-8 AIVT	5842114651 ПК 51.18-8 AIVT	5842114652 ПК 48.18-8 AIVT	5842114653 ПК 63.18-6 AIVT	5842114654 ПК 60.18-6 AIVT	5842114655 ПК 57.18-6 AIVT	5842114656 ПК 54.18-6 AIVT	5842114657 ПК 51.18-6 AIVT	5842114658 ПК 48.18-6 AIVT	5842114659 ПК 63.18-4 AIVT	5842114660 ПК 60.18-4 AIVT	5842114661 ПК 57.18-4 AIVT
1	Изделия арматурные																	
2	Арматура стержневая класса А-I ГОСТ 5781-82																	
3	ф 10 кг	0933144311001010	166															
4	ф 12 кг	0933144311001010	166		4,28	4,28	4,28	4,28	4,28		4,28	4,28	4,28	4,28	4,28		4,28	4,28
5	ф 14 кг	0933144311001010	166	6,68						6,68						6,68		
6	Арматура стержневая класса А-IV ГОСТ 5781-82																	
7	ф 10 кг	0933000011001040	166					6,26	2,95			7,00	13,28	6,26		7,74		7,00
8	ф 12 кг	0933000011001040	166		5,31	15,15	28,68	18,04	16,96	16,74	26,55	20,20	9,56	13,53	16,96	22,32	26,55	15,15
9	ф 14 кг	0933000011001040	166	30,36	36,10	20,58				22,77	7,22							
10	ф 16 кг	0933000011001040	166	19,82														
11	Арматура проволочная класса Вр-I ГОСТ 6727-80																	
12	ф 3 кг	1213000081830110	166	5,50	5,31	5,02	6,75	6,46	6,87	7,42	7,23	5,86	6,15	5,64	5,45	6,34	6,15	6,12
13	ф 4 кг	1213000081830110	166	6,38	6,38	6,38	3,74	3,74	2,66	3,74	3,74	3,62	2,66	2,66	2,66	3,62	3,62	2,66
14	ф 5 кг	1213000081830110	166	1,80	1,80	1,80												
15	Общий расход стали, кг		166	70,54	59,18	53,21	43,45	38,78	33,72	57,35	49,02	40,96	35,93	32,37	29,35	46,70	40,60	35,21
16	Общий расход стали, приведенный к кл. А-I, кг		166	124,58	104,68	93,48	75,58	66,53	57,09	100,18	86,98	71,28	61,83	55,03	49,28	79,78	70,43	60,33
17	Сталь мелкосортная, кг		166	56,86	45,69	40,01	32,96	28,58	24,19	46,19	38,05	31,48	27,12	24,07	21,24	36,74	30,83	26,43
18	Металлоизделия промышленного назначения, кг		166	13,68	13,49	13,20	10,49	10,20	9,53	11,16	10,97	9,48	8,81	8,30	8,11	9,96	9,77	8,78
19	Бетон марки 200, $м^3$	5745111125	113	1,34	1,27	1,21	1,15	1,08	1,02	1,34	1,27	1,21	1,15	1,08	1,02	1,34	1,27	1,21
20	Портландцемент марки 400, т	5731120001	168	0,37	0,36	0,34	0,32	0,30	0,29	0,37	0,36	0,34	0,32	0,30	0,29	0,37	0,36	0,34

Инв. № подл. | Подпись и дата | Взам. инв. №

Нач. отд. 24	Росинский	
Гл. конст.	Пальман	
Гл. инж. пр.	Лиханская	
Гл. инж. пр.	Лиханская	
Ст. инж.	Милосердова	

1.141-1.64 000 РМ

Ведомость расхода материалов.

Стадия	Лист	Листов
Р	1	12

ЦНИИЭП жилища

Формат А3

Номер строки	Наименование материала и единицы измерения.	Код материала	Ед. изм.	Код и марка изделия, количество на марку														
				5842114662 ПК 54.18-4АIVT	5842114663 ПК 51.18-4АIVT	5842114664 ПК 48.18-4АIVT	5842114665 ПК 63.18-3АIVT	5842114666 ПК 60.18-3АIVT	5842114667 ПК 57.18-3АIVT	5842114668 ПК 54.18-3АIVT	5842114669 ПК 51.18-3АIVT	5842114670 ПК 48.18-3АIVT	5842114671 ПК 63.15-8АIVT	5842114672 ПК 60.15-8АIVT	5842114673 ПК 57.15-8АIVT	5842114674 ПК 54.15-8АIVT	5842114675 ПК 51.15-8АIVT	5842114676 ПК 48.15-8АIVT
1	Изделия арматурные																	
2	Арматура стержневая класса А-I, ГОСТ 5781-82																	
3	ф 10 кг	0933 1443 11001010	166															
4	ф 12 кг	0933 1443 11001010	166	4,28	4,28	4,28		4,28	4,28	4,28	4,28	4,28	4,28	4,28	4,28	4,28	4,28	4,28
5	ф 14 кг	0933 1443 11001010	166				6,68											
6	Арматура стержневая класса А-IV ГОСТ 5781-82																	
7	ф 10 кг	0933 0000 11001040	166	9,96	6,26	8,85	7,74	11,07	3,50	9,96	12,52	11,80			3,50	9,96	6,26	
8	ф 12 кг	0933 0000 11001040	166	9,56	9,02	4,24	16,74	10,62	15,15	4,78			11,16	5,31	25,25	14,34	13,56	16,96
9	ф 14 кг	0933 0000 11001040	166										30,36	28,88				
10	ф 16 кг	0933 0000 11001040	166															
11	Арматура проволочная класса Вр-I ГОСТ 6727-80																	
12	ф 3 кг	1213 0000 81830110	166	5,93	5,42	5,23	6,60	6,41	6,12	5,71	5,20	5,01	4,38	4,23	4,00	5,45	5,22	5,57
13	ф 4 кг	1213 0000 81830110	166	2,66	2,66	2,66	2,66	2,66	2,66	2,66	2,66	2,66	4,70	4,70	4,70	2,50	2,50	1,60
14	ф 5 кг	1213 0000 81830110	166										1,50	1,50	1,50			
15	Общий расход стали, кг		166	32,39	27,64	25,26	40,42	35,04	31,71	27,39	24,66	23,75	56,38	48,90	43,23	36,53	31,82	28,41
16	Общий расход стали, приведенный к кл. АI, кг		166	54,88	45,88	41,38	67,98	59,88	53,53	45,33	40,23	38,63	100,83	86,63	75,28	64,43	54,33	47,88
17	Сталь мелкосортная, кг		166	23,80	19,56	17,37	31,16	25,97	22,93	19,02	16,80	16,08	45,80	38,47	33,03	28,58	24,10	21,24
18	Металлоизделия промышленного назначения		166	8,59	8,08	7,89	9,26	9,07	8,78	8,37	7,86	7,67	10,58	10,43	10,20	7,95	7,72	7,17
19	Бетон марки 200, м³	5745 1111 25	113	1,15	1,08	1,02	1,34	1,27	1,21	1,15	1,08	1,02	1,18	1,12	1,07	1,01	0,96	0,90
20	Портландцемент марки 400, т	5731 1120 001	168	0,32	0,30	0,29	0,37	0,36	0,34	0,32	0,30	0,29	0,33	0,31	0,30	0,28	0,27	0,25

Инв. № подл. | Подпись и дата | Взам. инв. №

Номер строки	Наименование материала и единицы измерения	Код материала	Ед. изм.	5842114677 ПК 63.15-6АIVT	5842114678 ПК 60.15-6АIVT	5842114679 ПК 57.15-6АIVT	5842114680 ПК 54.15-6АIVT	5842114681 ПК 51.15-6АIVT	5842114682 ПК 48.15-6АIVT	5842114683 ПК 63.15-4АIVT	5842114684 ПК 60.15-4АIVT	5842114685 ПК 57.15-4АIVT	5842114686 ПК 54.15-4АIVT	5842114687 ПК 51.15-4АIVT	5842114688 ПК 48.15-4АIVT	5842114689 ПК 63.15-3АIVT	5842114690 ПК 60.15-3АIVT	5842114691 ПК 57.15-3АIVT
		Код		Код и марка изделия, количество на марку.														
1	Изделия арматурные																	
2	Арматура стержневая класса А-I ГОСТ5781-82																	
3	⌀ 10 кг	0933144311001010	166															
4	⌀ 12 кг	0933144311001010	166	4,28	4,28	4,28	4,28	4,28	4,28	4,28	4,28	4,28	4,28	4,28	4,28	4,28	4,28	4,28
5	⌀ 14 кг	0933144311001010	166															
6	Арматура стержневая класса А-IV ГОСТ5781-82																	
7	⌀10 кг	0933000011001040	166	3,87		3,50	9,96	12,52	5,90	3,87	11,07	3,50	6,64	9,39	11,80	15,48	7,38	14,00
8	⌀12 кг	0933000011001040	166	27,90	21,24	20,20	9,56	4,51	8,48	22,32	10,62	15,15	9,56	4,51		5,58	10,62	
9	⌀14 кг	0933000011001040	166		7,22													
10	⌀16 кг	0933000011001040	166															
11	Арматура проволочная класса Вр-I ГОСТ6727-80																	
12	⌀3 кг	1213000081830110	166	5,98	5,83	4,70	4,95	4,72	4,35	5,08	4,93	4,88	4,73	4,50	4,13	5,48	5,11	4,66
13	⌀4 кг	1213000081830110	166	2,50	2,50	2,40	1,60	1,60	1,60	2,40	2,40	1,60	1,60	1,60	1,60	1,60	1,60	1,60
14	⌀5 кг	1213000081830110	166															
15	Общий расход стали, кг	1213000081830110	166	44,53	41,07	35,08	30,35	27,63	24,61	37,95	33,30	29,41	26,81	24,28	21,81	32,42	28,99	24,54
16	Общий расход стали, приведенный к кл. А-I, кг		166	78,83	72,03	60,88	52,03	46,88	41,13	66,33	57,33	50,18	45,16	40,34	35,69	55,72	49,33	40,78
17	Сталь мелкосортная, кг		166	36,05	32,74	27,98	23,80	21,31	18,66	30,47	25,97	22,93	20,48	18,18	16,08	25,34	22,28	18,28
18	Металлоизделия промышленного назначения, кг		166	8,48	8,33	7,10	6,55	6,32	5,95	7,48	7,33	6,48	6,33	6,10	5,73	7,08	6,71	6,26
19	Бетон марки 200, м³	5745111125	113	1,18	1,12	1,07	1,01	0,96	0,90	1,18	1,12	1,07	1,01	0,96	0,90	1,18	1,12	1,07
20	Портландцемент марка 400, т	5731120001	168	0,33	0,31	0,30	0,28	0,27	0,25	0,33	0,31	0,30	0,28	0,27	0,25	0,33	0,31	0,30

Инв. № подл. | Подпись и дата | Взам. инв. №

Номер строки	Наименование материала и единицы измерения	Код материала	Ед. изм.	5842114692 ПК 54.15-3АIVТ	5842114693 ПК 51.15-3АIVТ	5842114694 ПК 63.12-8АIVТ	5842114695 ПК 60.12-8АIVТ	5842114696 ПК 57.12-8АIVТ	5842114697 ПК 54.12-8АIVТ	5842114698 ПК 51.12-8АIVТ	5842114699 ПК 48.12-8АIVТ	5842114700 ПК 63.12-6АIVТ	5842114701 ПК 60.12-6АIVТ	5842114702 ПК 57.12-6АIVТ	5842114703 ПК 54.12-6АIVТ	5842114704 ПК 51.12-6АIVТ	5842114705 ПК 48.12-6АIVТ	5842114706 ПК 63.12-4АIVТ
1	Изделия арматурные																	
2	Арматура стержневая класса А-I ГОСТ 5781-82																	
3	ф 10 кг	0933144311001010	166					2,72	2,72	2,72	2,72			2,72	2,72	2,72	2,72	
4	ф 12 кг	0933144311001010	166	4,28	4,28	4,28	4,28					4,28	4,28					4,28
5	ф 14 кг	0933144311001010	166															
6	Арматура стержневая класса А-IV ГОСТ 5781-82																	
7	ф 10 кг	0933000011001040	166	13,28	12,52					3,13	8,85	3,87		3,50	6,64		2,95	3,87
8	ф12 кг	0933000011001040	166			33,48		10,10	19,12	13,53	4,24	22,32	15,93	15,15	9,56	13,53	8,48	16,74
9	ф14 кг	0933000011001040	166				28,88	13,72					7,22					
10	ф16 кг	0933000011001040	166															
11	Арматура проволочная класса $В_p$-I ГОСТ 6727-80																	
12	ф 3 кг	1213000081830110	166	4,51	4,28	3,80	3,67	3,47	4,62	4,42	4,69	5,08	4,95	4,03	4,22	4,02	3,67	4,36
13	ф4 кг	1213000081830110	166	1,60	1,60	3,88	3,88	3,88	2,12	2,12	1,40	2,12	2,12	2,04	1,40	1,40	1,40	2,04
14	ф5 кг	1213000081830110	166			1,20	1,20	1,20										
15	Общий расход стали, кг		166	23,67	22,68	46,64	41,91	35,09	28,58	25,92	21,90	37,67	34,50	27,44	24,54	21,67	19,22	31,29
16	Общий расход стали, приведенный к кл. А-I, кг		166	39,15	37,31	82,53	73,43	61,80	50,02	44,67	37,21	65,86	63,77	48,02	42,57	37,08	32,47	53,98
17	Сталь мелкосортная, кг		166	17,56	16,80	37,76	33,16	26,54	21,84	19,38	15,81	30,47	27,43	21,37	18,92	16,25	14,15	24,89
18	Металлоизделия промышленного назначения		166	6,11	5,88	8,88	8,75	8,55	6,74	6,54	6,09	7,20	7,07	6,07	5,62	5,42	5,07	6,40
19	Бетон марки 200, $м^3$	5745111125	113	1,01	0,96	0,88	0,84	0,80	0,76	0,72	0,68	0,88	0,84	0,80	0,76	0,72	0,68	0,88
20	Портландцемент марки 400, т	5731120001	168	0,28	0,27	0,25	0,23	0,22	0,21	0,20	0,19	0,25	0,23	0,22	0,21	0,20	0,19	0,25

Инв. № подл. | Подпись и дата | Взам. инв. №

Номер строки	Наименование материала и единицы измерения	Код материала	Ед. изм.	Код и марка изделия, количество на марку: 5842114707 ПК 60.12-4АIV̄T	5842114708 ПК 57.12-4АIV̄T	5842114709 ПК 54.12-4АIV̄T	5842114710 ПК 51.12-4АIV̄T	5842114711 ПК 48.12-4АIV̄T	5842114712 ПК 63.12-3АIV̄T	5842114713 ПК 60.12-3АIV̄T	5842114714 ПК 57.12-3АIV̄T	5842114715 ПК 54.12-3АIV̄T	5842114716 ПК 51.12-3АIV̄T	5842114717 ПК 63.10-8АIV̄T	5842114718 ПК 60.10-8АIV̄T	5842114719 ПК 57.10-8АIV̄T	5842114720 ПК 54.10-8АIV̄T	5842114721 ПК 51.10-8АIV̄T
1	Изделия арматурные																	
2	Арматура стержневая класса А-I ГОСТ 5781-82																	
3	ф 10 кг	0933144311001010	166		2,72	2,72	2,72	2,72			2,72	2,72	2,72	2,72	2,72	2,72	2,72	2,72
4	ф 12 кг	0933144311001010	166	4,28					4,28	4,28								
5	ф 14 кг	0933144311001010	166															
6	Арматура стержневая класса А-IV ГОСТ 5781-82																	
7	ф 10 кг	0933000011001040	166	7,38	10,50	13,28	6,26	8,85	15,48	14,76	3,50	9,96	9,39				6,64	9,39
8	ф 12 кг	0933000011001040	166	10,62	5,05		4,51				10,10			5,58	15,93	20,20	9,56	4,51
9	ф 14 кг	0933000011001040	166											22,77	7,72			
10	ф 16 кг	0933000011001040	166															
11	Арматура проволочная класса Вр-I ГОСТ 6727-80																	
12	ф 3 кг	1213000081830110	166	4,23	4,35	4,22	3,80	3,67	4,68	4,54	4,13	4,00	3,67	3,26	3,15	2,98	4,15	3,98
13	ф 4 кг	1213000081830110	166	2,04	1,40	1,40	1,40	1,40	1,40	1,40	1,40	1,40	1,40	3,68	3,68	3,68	1,92	1,92
14	ф 5 кг	1213000081830110	166											1,20	1,20	1,20		
15	Общий расход стали, кг		166	28,55	24,02	21,62	18,69	16,64	25,84	24,98	21,85	18,08	17,18	39,21	34,40	30,78	24,99	22,52
16	Общий расход стали, приведенный к кл. А-I, кг		166	48,58	41,45	36,87	31,37	27,37	43,30	41,80	37,39	30,10	28,41	70,87	60,67	53,67	43,24	38,50
17	Сталь мелкосортная кг		166	22,28	18,27	16,00	13,49	11,57	19,76	19,04	16,32	12,68	12,11	31,07	26,37	22,92	18,92	16,62
18	Металлоизделия промышленного назначения, кг		166	6,27	5,75	5,62	5,20	5,07	6,08	5,94	5,53	5,40	5,07	8,14	8,03	7,86	6,07	5,90
19	Бетон марки 200, м³	5745111125	113	0,84	0,80	0,76	0,72	0,68	0,88	0,84	0,80	0,76	0,72	0,73	0,69	0,66	0,63	0,59
20	Портландцемент марки 400, т	5731120001	168	0,23	0,22	0,21	0,20	0,19	0,25	0,23	0,22	0,21	0,20	0,20	0,19	0,18	0,18	0,16

Инв. № подл. | Подпись и дата | Взам. инв. №

20459 63

Формат А3

Номер строки	Наименование материала и единицы измерения	Код материала	Ед. изм.	Код и марка изделия, количество на марку.															
				584211 4722 ПК 48.10-8АIVт	584211 4723 ПК 63.10-6АIVт	584211 4724 ПК 60.10-6АIVт	584211 4725 ПК 57.10-6АIVт	584211 4726 ПК 54.10-6АIVт	584211 4727 ПК 51.10-6АIVт	584211 4728 ПК 48.10-6АIVт	584211 4729 ПК 63.10-4АIVт	584211 4730 ПК 60.10-4АIVт	584211 4731 ПК 57.10-4АIVт	584211 4732 ПК 54.10-4АIVт	584211 4733 ПК 51.10-4АIVт	584211 4734 ПК 63.10-3АIVт	584211 4735 ПК 60.10-3АIVт	584211 4736 ПК 57.10-3АIVт	584211 4737 ПК 54.10-3АIVт
1	Изделия арматурные																		
2	Арматура стержневая класса АI, ГОСТ 5781-82																		
3	⌀10 кг	0933144311001010	166	2,72	2,72	2,72	2,72	2,72	2,72	2,72	2,72	2,72	2,72	2,72	2,72	2,72	2,72	2,72	2,72
4	⌀12 кг	0933144311001010	166																
5	⌀14 кг	0933144311001010	166																
6	Арматура стержневая класса А-IV, ГОСТ 5781-82																		
7	⌀10 кг	0933000011001040	166	2,95		7,38	10,50	13,28	6,26	8,85	11,61	14,76	3,50	6,64	9,39	3,87	7,38	10,50	9,96
8	⌀12 кг	0933000011001040	166	8,48	22,32	10,62	5,05		4,51		5,58		10,10	4,78		11,16	5,31		
9	⌀14 кг	0933000011001040	166																
10	⌀16 кг	0933000011001040	166																
11	Арматура проволочная класса ВрI, ГОСТ 6727-80																		
12	⌀3 кг	1213000081830110	166	4,27	4,54	4,43	3,54	3,75	3,36	3,25	3,82	3,71	3,64	3,53	3,36	3,92	3,81	3,64	3,53
13	⌀4 кг	1213000081830110	166	1,40	1,92	1,92	1,84	1,20	1,20	1,20	1,84	1,84	1,20	1,20	1,20	1,20	1,20	1,20	1,20
14	⌀5 кг	1213000081830110	166																
15	Общий расход стали, кг		166	19,82	31,50	27,07	23,65	20,95	18,05	16,02	25,57	23,03	21,16	18,87	16,67	22,87	20,42	18,06	17,41
16	Общий расход стали, приведенный к кл. А-I, кг		166	33,35	55,73	47,17	40,93	35,89	30,54	26,51	44,54	39,69	36,43	31,94	27,71	39,55	34,78	30,34	29,07
17	Сталь мелкосортная, кг		166	14,15	25,04	20,72	18,27	16,00	13,49	11,57	19,91	17,48	16,32	14,14	12,11	17,75	15,41	13,22	12,68
18	Металлоизделия промышленного назначения, кг		166	5,67	6,46	6,35	5,38	4,95	4,56	4,45	5,66	5,55	4,84	4,73	4,56	5,12	5,01	4,84	4,73
19	Бетон марки 200, $м^3$	5745111125	113	0,56	0,73	0,69	0,66	0,63	0,59	0,56	0,73	0,69	0,66	0,63	0,59	0,73	0,69	0,66	0,63
20	Портландцемент марки 400, т	5731120001	168	0,16	0,20	0,19	0,18	0,18	0,16	0,16	0,20	0,19	0,18	0,18	0,16	0,20	0,19	0,18	0,18

Инв. № подл. | Подпись и дата | Взам. инв. №

Номер строки	Наименование материала и единицы измерения	Код материала	Ед. изм.	5842114738 ПК 63.18-8АIVТа	5842114739 ПК 60.18-8АIVТа	5842114740 ПК 57.18-8АIVТа	5842114741 ПК 54.18-8АIVТа	5842114742 ПК 51.18-8АIVТа	5842114743 ПК 48.18-8АIVТа	5842114744 ПК 63.18-6АIVТа	5842114745 ПК 60.18-6АIVТа	5842114746 ПК 57.18-6АIVТа	5842114747 ПК 54.18-6АIVТа	5842114748 ПК 51.18-6АIVТа	5842114749 ПК 48.18-6АIVТа	5842114750 ПК 63.18-4АIVТа	5842114751 ПК 60.18-4АIVТа	5842114752 ПК 57.18-4АIVТа
1	Изделия арматурные																	
2	Арматура стержневая класса А-I ГОСТ 5781-82																	
3	ф 10 кг	0933144311001010	166															
4	ф 12 кг	0933144311001010	166		4,28	4,28	4,28	4,28	4,28		4,28	4,28	4,28	4,28	4,28		4,28	4,28
5	ф 14 кг	0933144311001010	166	6,68						6,68						6,68		
6	Арматура стержневая класса А-IV ГОСТ 5781-82																	
7	ф 10 кг	0933000011001040	166					6,26	2,95			7,00	13,28	6,26		7,74		7,00
8	ф 12 кг	0933000011001040	166		5,31	15,15	28,68	18,04	16,96	16,74	26,55	20,20	9,56	13,53	16,96	22,32	26,55	15,15
9	ф 14 кг	0933000011001040	166	30,36	36,10	20,58				22,77	7,22							
10	ф 16 кг	0933000011001040	166	19,82														
11	Арматура проволочная класса Вр-I ГОСТ 6727-80																	
12	ф 3 кг	1213000081830110	166	5,50	5,31	5,02	6,75	6,46	6,87	7,42	7,23	5,86	6,15	5,64	5,45	6,34	6,15	6,12
13	ф 4 кг	1213000081830110	166	6,38	6,38	6,38	3,74	3,74	2,66	3,74	3,74	3,62	2,66	2,66	2,66	3,62	3,62	2,66
14	ф 5 кг	1213000081830110	166	1,80	1,80	1,80												
15	Общий расход стали, кг		166	70,54	59,18	53,21	43,45	38,78	33,72	57,35	49,02	40,96	35,93	32,37	29,35	46,70	40,60	35,21
16	Общий расход стали, приведенный к кл. А-I, кг		166	124,58	104,68	93,48	75,58	66,53	57,09	100,18	86,98	71,28	61,83	55,03	49,28	79,78	70,43	60,33
17	Сталь мелкосортная, кг		166	56,86	45,69	40,01	32,96	28,58	24,19	46,19	38,05	31,48	27,12	24,07	21,24	36,74	30,83	26,43
18	Металлоизделия промышленного назначения, кг		166	13,68	13,49	13,20	10,49	10,20	9,53	11,16	10,97	9,48	8,81	8,30	8,11	9,96	9,77	8,78
19	Бетон марки 200, $м^3$	5745111125	113	1,36	1,30	1,23	1,17	1,11	1,04	1,36	1,30	1,23	1,17	1,11	1,04	1,36	1,30	1,23
20	Портландцемент марки 400, т	5731120001	168	0,38	0,36	0,34	0,33	0,31	0,29	0,38	0,36	0,34	0,33	0,31	0,29	0,38	0,36	0,34

Инв. № подл. | Подпись и дата | Взам. инв. №

Номер строки	Наименование материала и единицы измерения.	Код материала	Ед. изм.	5842114753 ПК 54.18-4АIVТа	5842114754 ПК 51.18-4АIVТа	5842114755 ПК 48.18-4АIVТа	5842114756 ПК 63.18-3АIVТа	5842114757 ПК 60.18-3АIVТа	5842114758 ПК 57.18-3АIVТа	5842114759 ПК 54.18-3АIVТа	5842114760 ПК 51.18-3АIVТа	5842114761 ПК 48.18-3АIVТа	5842114762 ПК 63.15-8АIVТа	5842114763 ПК 60.15-8АIVТа	5842114764 ПК 57.15-8АIVТа	5842114765 ПК 54.15-8АIVТа	5842114766 ПК 51.15-8АIVТа	5842114767 ПК 48.15-8АIVТа
1	Изделия арматурные																	
2	Арматура стержневая класса А-I, ГОСТ 5781-82																	
3	ф 10 кг	0933144311001010	166															
4	ф 12 кг	0933144311001010	166	4,28	4,28	4,28		4,28	4,28	4,28	4,28	4,28	4,28	4,28	4,28	4,28	4,28	4,28
5	ф 14 кг	0933144311001010	166				6,68											
6	Арматура стержневая класса А-IV ГОСТ 5781-82																	
7	ф 10 кг	0,9330000110010 40	166	9,96	6,26	8,85	7,74	11,07	3,50	9,96	12,52	11,80			3,50	9,96	6,26	
8	ф 12 кг	0933000011001040	166	9,56	9,02	4,24	16,74	10,62	15,15	4,78			11,16	5,31	25,25	14,34	13,56	16,96
9	ф 14 кг	0933000011001040	166										30,36	28,88				
10	ф 16 кг	0933000011001040	166															
11	Арматура проволочная класса Вр-I ГОСТ 6727-80																	
12	ф 3 кг	1213000081830110	166	5,93	5,42	5,23	6,60	6,41	6,12	5,71	5,20	5,01	4,38	4,23	4,00	5,45	5,22	5,57
13	ф 4 кг	1213000081830110	166	2,66	2,66	2,66	2,66	2,66	2,66	2,66	2,66	2,66	4,70	4,70	4,70	2,50	2,50	1,60
14	ф 5 кг	1213000081830110	166										1,50	1,50	1,50			
15	Общий расход стали, кг		166	32,39	27,64	25,26	40,42	35,04	31,71	27,39	24,66	23,75	56,38	48,90	43,23	36,53	31,82	28,41
16	Общий расход стали, приведенный к кл. А-I, кг		166	54,88	45,88	41,38	67,98	59,88	53,53	45,33	40,23	38,63	100,83	86,63	75,28	64,43	54,33	47,88
17	Сталь мелкосортная, кг		166	23,80	19,56	17,37	31,16	25,97	22,93	19,02	16,80	16,08	45,80	38,47	33,03	28,58	24,10	21,24
18	Металлоизделия промышленного назначения		166	8,59	8,08	7,89	9,26	9,07	8,78	8,37	7,86	7,67	10,58	10,43	10,20	7,95	7,72	7,17
19	Бетон марки 200, $м^3$	5745111125	113	1,17	1,11	1,04	1,36	1,30	1,23	1,17	1,11	1,04	1,19	1,14	1,08	1,03	0,97	0,92
20	Портландцемент марки 400, т	5731120001	168	0,33	0,31	0,29	0,38	0,36	0,34	0,33	0,31	0,29	0,33	0,32	0,30	0,29	0,27	0,26

Инв. № подл. | Подпись и дата | Взам. инв. №

Номер строки	Наименование материала и единицы измерения	Код материала	Ед. изм.	Код и марка изделия, количество на марку.														
				5842114768 ПК 63.15-6 AIVта	5842114769 ПК 60.15-6 AIVта	5842114770 ПК 57.15-6 AIVта	5842114771 ПК 54.15-6 AIVта	5842114772 ПК 51.15-6 AIVта	5842114773 ПК 48.15-6 AIVта	5842114774 ПК 63.15-4 AIVта	5842114775 ПК 60.15-4 AIVта	5842114776 ПК 57.15-4 AIVта	5842114777 ПК 54.15-4 AIVта	5842114778 ПК 51.15-4 AIVта	5842114779 ПК 48.15-4 AIVта	5842114780 ПК 63.15-3 AIVта	5842114781 ПК 60.15-3 AIVта	5842114782 ПК 57.15-3 AIVта
1	Изделия арматурные																	
2	Арматура стержневая класса А-I ГОСТ 5781-82																	
3	⌀ 10 кг	0933144311001010	166															
4	⌀ 12 кг	0933144311001010	166	4,28	4,28	4,28	4,28	4,28	4,28	4,28	4,28	4,28	4,28	4,28	4,28	4,28	4,28	4,28
5	⌀ 14 кг	0933144311001010	166															
6	Арматура стержневая класса А-IV ГОСТ 5781-82																	
7	⌀ 10 кг	0933000011001040	166	3,87		3,50	9,96	12,52	5,90	3,87	11,07	3,50	6,64	9,39	11,80	15,48	7,38	14,00
8	⌀ 12 кг	0933000011001040	166	27,90	21,24	20,20	9,56	4,51	8,48	22,32	10,62	15,15	9,56	4,51		5,58	10,62	
9	⌀ 14 кг	0933000011001040	166		7,22													
10	⌀ 16 кг	0933000011001040	166															
11	Арматура проволочная класса Вр-I ГОСТ 6727-80																	
12	⌀ 3 кг	1213000081830118	166	5,98	5,83	4,70	4,95	4,72	4,35	5,08	4,93	4,88	4,73	4,50	4,13	5,48	5,11	4,66
13	⌀ 4 кг	1213000081830110	166	2,50	2,50	2,40	1,60	1,60	1,60	2,40	2,40	1,60	1,60	1,60	1,60	1,60	1,60	1,60
14	⌀ 5 кг	1213000081830110	166															
15	Общий расход стали, кг		166	44,53	41,07	35,08	30,35	27,63	24,61	37,95	33,30	29,41	26,81	24,28	21,81	32,42	28,99	24,54
16	Общий расход стали, приведенный к кл. А-I, кг		166	78,83	72,03	60,88	52,03	46,88	41,13	66,33	57,33	50,18	45,16	40,34	35,69	55,72	49,33	40,78
17	Сталь мелкосортная, кг		166	36,05	32,74	27,98	23,80	21,31	18,66	30,47	25,97	22,93	20,48	18,18	16,08	25,34	22,28	18,28
18	Металлоизделия промышленного назначения, кг		166	8,48	8,33	7,10	6,55	6,32	5,95	7,48	7,33	6,48	6,33	6,10	5,73	7,08	6,71	6,26
19	Бетон марки 200, м³	5745111125	113	1,19	1,14	1,08	1,03	0,97	0,92	1,19	1,14	1,08	1,03	0,97	0,92	1,19	1,14	1,08
20	Портландцемент марка 400, т	5731120001	168	0,33	0,32	0,30	0,29	0,27	0,26	0,33	0,32	0,30	0,29	0,27	0,26	0,33	0,32	0,30

Взам. инв. № | Подпись и дата | Инв. № подл.

Номер строки	Наименование материала и единицы измерения	Код материала	Ед изм.	5842 11 4783 ПК 54.15-3АIVТ-а	5842 11 4784 ПК 51.15-3АIVТ-а	5842 11 4785 ПК 63.12-8АIVТ-а	5842 11 4786 ПК 60.12-8АIVТ-а	5842 11 4787 ПК 57.12-8АIVТ-а	5842 11 4788 ПК 54.12-8АIVТ-а	5842 11 4789 ПК 51.12-8АIVТ-а	5842 11 4790 ПК 48.12-8АIVТ-а	5842 11 4791 ПК 63.12-6АIVТ-а	5842 11 4792 ПК 60.12-6АIVТ-а	5842 11 4793 ПК 57.12-6АIVТ-а	5842 11 4794 ПК 54.12-6АIVТ-а	5842 11 4795 ПК 51.12-6АIVТ-а	5842 11 4796 ПК 48.12-6АIVТ-а	5842 11 4797 ПК 63.12-4АIVТ-а
		Код и марка изделия, количество на марку.																
1	Изделия арматурные																	
2	Арматура стержневая класса А-I ГОСТ 5781-82																	
3	ф 10 кг	0933144311001010	166					2,72	2,72	2,72	2,72			2,72	2,72	2,72	2,72	
4	ф 12 кг	0933144311001010	166	4,28	4,28	4,28	4,28					4,28	4,28					4,28
5	ф 14 кг	0933144311001010	166															
6	Арматура стержневая класса АIV ГОСТ 5781-82																	
7	ф 10 кг	0933000011001040	166	13,28	12,52					3,13	8,85	3,87		3,50	6,64		2,95	3,87
8	ф12 кг	0933000011001040	166			33,48		10,10	19,12	13,53	4,24	22,32	15,93	15,15	9,56	13,53	8,48	16,74
9	ф 14 кг	0933000011001040	166				28,88	13,72					7,22					
10	ф16 кг	0933000011001040	166															
11	Арматура проволочная класса Вр-I ГОСТ 6727-80																	
12	ф 3 кг	1213000081830110	166	4,51	4,28	3,80	3,67	3,47	4,62	4,42	4,69	5,08	4,95	4,03	4,22	4,02	3,67	4,36
13	ф4 кг	1213000081830110	166	1,60	1,60	3,88	3,88	3,88	2,12	2,12	1,40	2,12	2,12	2,04	1,40	1,40	1,40	2,04
14	ф5 кг	1213000081830110	166			1,20	1,20	1,20										
15	Общий расход стали, кг		166	23,67	22,68	46,64	41,91	35,09	28,58	25,92	21,90	37,67	34,50	27,44	24,54	21,67	19,22	31,29
16	Общий расход стали, приведенный к кл. А-I, кг		166	39,15	37,31	82,53	73,43	61,80	50,02	44,67	37,21	65,86	63,77	48,02	42,57	37,08	32,47	53,98
17	Сталь мелкосортная, кг		166	17,56	16,80	37,76	33,16	26,54	21,84	19,28	15,81	30,47	27,43	21,37	18,92	16,25	14,15	24,89
18	Металлоизделия промышленного назначения		166	6,11	5,88	8,88	8,75	8,55	6,74	6,54	6,09	7,20	7,07	6,07	5,62	5,42	5,07	6,40
19	Бетон марки 200, м³	5745111125	113	1,03	0,97	0,90	0,86	0,82	0,78	0,73	0,69	0,90	0,86	0,82	0,78	0,73	0,69	0,90
20	Портландцемент марки 400, т	5731120001	168	0,29	0,27	0,25	0,24	0,23	0,22	0,20	0,19	0,25	0,24	0,23	0,22	0,20	0,19	0,25

Инв. № подл. | Подпись и дата | Взам. инв. №

20459 СВ

Номер строки	Наименование материала и единицы измерения	Код материала	Ед. изм.	Код и марка изделия, количество на марку: 584211 4798 ПК 60.12-4АIVТ-а	584211 4799 ПК 57.12-4АIVТ-а	584211 4800 ПК 54.12-4АIVТ-а	584211 4801 ПК 51.12-4АIVТ-а	584211 4802 ПК 48.12-4АIVТ-а	584211 4803 ПК 63.12-3АIVТ-а	584211 4804 ПК 60.12-3АIVТ-а	584211 4805 ПК 57.12-3АIVТ-а	584211 4806 ПК 54.12-3АIVТ-а	584211 4807 ПК 51.12-3АIVТ-а	584211 4808 ПК 63.10-8АIVТ-а	584211 4809 ПК 60.10-8АIVТ-а	584211 4810 ПК 57.10-8АIVТ-а	584211 4811 ПК 54.10-8АIVТ-а	584211 4812 ПК 51.10-8АIVТ-а
1	Изделия арматурные																	
2	Арматура стержневая класса А-I ГОСТ 5781-82																	
3	ф 10 кг	0933144311001010	166		2,72	2,72	2,72	2,72			2,72	2,72	2,72	2,72	2,72	2,72	2,72	2,72
4	ф 12 кг	0933144311001010	166	4,28					4,28	4,28								
5	ф 14 кг	0933144311001010	166															
6	Арматура стержневая класса А-IV ГОСТ 5781-82																	
7	ф 10 кг	0933000011001040	166	7,38	10,50	13,28	6,26	8,85	15,48	14,76	3,50	9,96	9,39				6,64	9,39
8	ф 12 кг	0933000011001040	166	10,62	5,05		4,51				10,10			5,58	15,93	20,20	9,56	4,51
9	ф 14 кг	0933000011001040	166											22,77	7,72			
10	ф 16 кг	0933000011001040	166															
11	Арматура проволочная класса Вр-I ГОСТ 6727-80																	
12	ф 3 кг	1213000081830110	166	4,23	4,35	4,22	3,80	3,67	4,68	4,54	4,13	4,00	3,67	3,26	3,15	2,98	4,15	3,98
13	ф 4 кг	1213000081830110	166	2,04	1,40	1,40	1,40	1,40	1,40	1,40	1,40	1,40	1,40	3,68	3,68	3,68	1,92	1,92
14	ф 5 кг	1213000081830110	166											1,20	1,20	1,20		
15	Общий расход стали, кг		166	28,55	24,02	21,62	18,69	16,64	25,84	24,98	21,85	18,08	17,18	39,21	34,40	30,78	24,99	22,52
16	Общий расход стали, приведенный к кл. А-I, кг		166	48,58	41,45	36,87	31,37	27,37	43,30	41,80	37,39	30,10	28,41	70,87	60,67	53,67	43,24	38,50
17	Сталь мелкосортная, кг		166	22,28	18,27	16,00	13,49	11,57	19,76	19,04	16,32	12,68	12,11	31,07	26,37	22,92	18,92	16,62
18	Металлоизделия промышленного назначения, кг		166	6,27	5,75	5,62	5,20	5,07	6,08	5,94	5,53	5,40	5,07	8,14	8,03	7,86	6,07	5,90
19	Бетон марки 200, $м^3$	5745111125	113	0,86	0,82	0,78	0,73	0,69	0,90	0,86	0,82	0,78	0,73	0,74	0,71	0,67	0,64	0,61
20	Портландцемент марки 400, т	5731120001	168	0,24	0,23	0,22	0,20	0,19	0,25	0,24	0,23	0,22	0,20	0,21	0,20	0,19	0,18	0,17

Инв. № подл. | Подпись и дата | Взам. инв. №

Номер строки	Наименование материала и единицы измерения	Код материала	Ед. изм.	5842114813 ПК 48.10-8AIVT-a	5842114814 ПК 63.10-6AIVT-a	5842114815 ПК 60.10-6AIVT-a	5842114816 ПК 57.10-6AIVT-a	5842114817 ПК 54.10-6AIVT-a	5842114818 ПК 51.10-6AIVT-a	5842114819 ПК 48.10-6AIVT-a	5842114820 ПК 63.10-4AIVT-a	5842114821 ПК 60.10-4AIVT-a	5842114822 ПК 57.10-4AIVT-a	5842114823 ПК 54.10-4AIVT-a	5842114824 ПК 51.10-4AIVT-a	5842114825 ПК 63.10-3AIVT-a	5842114826 ПК 60.10-3AIVT-a	5842114827 ПК 57.10-3AIVT-a	5842114828 ПК 54.10-3AIVT-a
1	Изделия арматурные																		
2	Арматура стержневая класса A-I, ГОСТ 5781-82																		
3	⌀10 кг	0933144311001010	166	2,72	2,72	2,72	2,72	2,72	2,72	2,72	2,72	2,72	2,72	2,72	2,72	2,72	2,72	2,72	2,72
4	⌀12 кг	0933144311001010	166																
5	⌀14 кг	0933144311001010	166																
6	Арматура стержневая класса A-IV, ГОСТ 5781-82																		
7	⌀10 кг	0933000011001040	166	2,95		7,38	10,50	13,28	6,26	8,85	11,61	14,76	3,50	6,64	9,39	3,87	7,38	10,50	9,96
8	⌀12 кг	0933000011001040	166	8,48	22,32	10,62	5,05		4,51		5,58		10,10	4,78		11,16	5,31		
9	⌀14 кг	0933000011001040	166																
10	⌀16 кг	0933000011001040	166																
11	Арматура проволочная класса Bp-I, ГОСТ 6727-80																		
12	⌀3 кг	1213000081830110	166	4,27	4,54	4,43	3,54	3,75	3,36	3,25	3,82	3,71	3,64	3,53	3,36	3,92	3,81	3,64	3,53
13	⌀4 кг	1213000081830110	166	1,40	1,92	1,92	1,84	1,20	1,20	1,20	1,84	1,84	1,20	1,20	1,20	1,20	1,20	1,20	1,20
14	⌀5 кг	1213000081830110	166																
15	Общий расход стали, кг		166	19,82	31,50	27,07	23,65	20,95	18,05	16,02	25,57	23,03	21,16	18,87	16,67	22,87	20,42	18,06	17,41
16	Общий расход стали, приведенный к кл. A-I, кг		166	33,35	55,73	47,17	40,93	35,89	30,54	26,51	44,54	39,69	36,43	31,94	27,71	39,55	34,78	30,34	29,07
17	Сталь мелкосортная, кг		166	14,15	25,04	20,72	18,27	16,00	13,49	11,57	19,91	17,48	16,32	14,14	12,11	17,75	15,41	13,22	12,68
18	Металлоизделия промышленного назначения, кг		166	5,67	6,46	6,35	5,38	4,95	4,56	4,45	5,66	5,55	4,84	4,73	4,56	5,12	5,01	4,84	4,73
19	Бетон марки 200, $м^3$	5745111125	113	0,57	0,74	0,71	0,67	0,64	0,61	0,57	0,74	0,71	0,67	0,64	0,61	0,74	0,71	0,67	0,64
20	Портландцемент марки 400, т	5731120001	168	0,16	0,21	0,20	0,19	0,18	0,17	0,16	0,21	0,20	0,19	0,18	0,17	0,21	0,20	0,19	0,18

Инв. № подл. | Подпись и дата | Взам. инв. №

Госстрой СССР
ЦЕНТРАЛЬНЫЙ ИНСТИТУТ ТИПОВОГО ПРОЕКТИРОВАНИЯ
Свердловский филиал
620062, г.Свердловск-62, ул.Чебышева, 4
Заказ № 4067 Инв.№ 20459 тираж 1090
Сдано в печать 20.07. 1988 г. цена 5-40