ГОСУДАРСТВЕННЫЙ КОМИТЕТ ПО ГРАЖДАНСКОМУ СТРОИТЕЛЬСТВУ
И АРХИТЕКТУРЕ ПРИ ГОССТРОЕ СССР

ТИПОВЫЕ КОНСТРУКЦИИ И ДЕТАЛИ ЗДАНИЙ И СООРУЖЕНИЙ

ИИ-04
СБОРНЫЕ ЭЛЕМЕНТЫ ЗДАНИЙ КАРКАСНОЙ КОНСТРУКЦИИ

Серия ИИ-04-2

КОЛОННЫ

Выпуск 11
часть III

КОЛОННЫ СВЯЗЕВОГО КАРКАСА СЕЧЕНИЕМ 40×40 СМ
ДЛЯ НАВЕСКИ СТЕНОВЫХ ПАНЕЛЕЙ
В ЗДАНИЯХ С ВЫСОТОЙ ЭТАЖА 4,2 М

РАБОЧИЕ ЧЕРТЕЖИ

6-03

ГОСУДАРСТВЕННЫЙ КОМИТЕТ ПО ГРАЖДАНСКОМУ СТРОИТЕЛЬСТВУ
И АРХИТЕКТУРЕ ПРИ ГОССТРОЕ СССР

ТИПОВЫЕ КОНСТРУКЦИИ И ДЕТАЛИ ЗДАНИЙ И СООРУЖЕНИЙ

ИИ-04

СБОРНЫЕ ЭЛЕМЕНТЫ ЗДАНИЙ КАРКАСНОЙ КОНСТРУКЦИИ

СЕРИЯ ИИ-04-2

КОЛОННЫ

Выпуск 11
ЧАСТЬ III

КОЛОННЫ СВЯЗЕВОГО КАРКАСА СЕЧЕНИЕМ 40×40 СМ ДЛЯ НАВЕСКИ СТЕНОВЫХ ПАНЕЛЕЙ В ЗДАНИЯХ С ВЫСОТОЙ ЭТАЖА 4,2 М

РАБОЧИЕ ЧЕРТЕЖИ

Разработаны
ЦНИИЭП
зрелово-бытовых зданий
туристских комплексов

Утверждены
и введены в действие с 1 октября 1973 г.
Государственным комитетом по
гражданскому строительству и
архитектуре при Госстрое СССР
Приказ № 173 от 13 августа
1973 г.

	NN листов.	NN стр.
Содержание выпуска.		2-3
Пояснительная записка		4
Колонны КВР-442-24-1, КВК-442-24-1.	1	5
Колонны КВР-442-24-2, КВК-442-24-1У.	2	6
Колонны КВК-442-24-2, КВК-442-24-2У.	3	7
Колонны КВР-442-24-3, КВК-442-24-3.	4	8
Колонны КВК-442-24-3У, КВР-442-24-4.	5	9
Колонны КВК-442-24-4, КВК-442-24-4У.	6	10
Колонны КВР-442-24-7, КВК-442-24-7.	7	11
Колонны КВК-442-24-7У, КВР-442-24-8	8	12
Колонны КВК-442-24-8, КВК-442-24-8У.	9	13
Колонны КСР-442-24-1, КСР-442-29-1, КСР-442-34-1, КСР-442-40-1, КСР-442-52-1, КСР-442-58-1, КСК-442-24-1, КСК-442-29-1, КСК-442-34-1, КСК-442-40-1, КСК-442-52-1.	10	14
Колонны КСК-442-24-1У, КСК-442-29-1У, КСК-442-34-1У, КСК-442-40-1У, КСК-442-52-1У, КСР-442-24-2, КСР-442-34-2, КСР-442-40-2, КСР-442-52-2, КСР-442-58-2.	11	15
Колонны КСК-442-24-2У, КСК-442-29-2У, КСК-442-34-2У, КСК-442-40-2У, КСК-442-52-2У, КСК-442-24-2, КСК-442-29-2, КСК-442-34-2, КСК-442-40-2, КСК-442-52-2.	12	16
Колонны КСР-442-24-3, КСР-442-29-3, КСР-442-34-3, КСР-442-40-3, КСР-442-52-3, КСР-442-58-3, КСК-442-24-3, КСК-442-29-3, КСК-442-34-3, КСК-442-40-3, КСК-442-52-3.	13	17
Колонны КСР-442-24-4, КСР-442-29-4, КСР-442-34-4, КСР-442-40-4, КСР-442-52-4, КСР-442-58-4, КСК-442-24-3У, КСК-442-29-3У, КСК-442-34-3У, КСК-442-40-3У, КСК-442-52-3У.	14	18
Колонны КСК-442-24-4У, КСК-442-29-4У, КСК-442-34-4У, КСК-442-40-4У, КСК-442-52-4У, КСК-442-24-4, КСК-442-29-4, КСК-442-34-4, КСК-442-40-4, КСК-442-52-4.	15	19
Колонны КСР-442-24-7, КСР-442-29-7, КСР-442-34-7, КСР-442-40-7, КСР-442-52-7, КСР-442-58-7, КСК-442-24-7, КСК-442-29-7, КСК-442-34-7, КСК-442-40-7, КСК-442-52-7.	16	20
Колонны КСК-442-24-7У, КСК-442-29-7У, КСК-442-34-7У, КСК-442-40-7У, КСК-442-52-7У, КСР-442-24-8, КСР-442-29-8, КСР-442-34-8, КСР-442-40-8, КСР-442-52-8, КСР-442-58-8.	17	21
Колонны КСК-442-24-8, КСК-442-29-8, КСК-442-34-8, КСК-442-40-8, КСК-442-52-8, КСК-442-24-8У, КСК-442-29-8У, КСК-442-34-8У, КСК-442-40-8У, КСК-442-52-8У.	18	22
Колонны КНК-442-24-1, КНК-442-29-1, КНК-442-34-1, КНК-442-40-1, КНК-442-52-1, КНР-442-24-1, КНР-442-29-1, КНР-442-34-1, КНР-442-40-1, КНР-442-52-1, КНР-442-58-1.	19	23
Колонны КНК-442-24-1У, КНК-442-29-1У, КНК-442-34-1У, КНК-442-40-1У, КНК-442-52-1У, КНР-442-24-2, КНР-442-29-2, КНР-442-34-2, КНР-442-40-2, КНР-442-52-2, КНР-442-58-2.	20	24
Колонны КНК-442-24-2, КНК-442-29-2, КНК-442-34-2, КНК-442-40-2, КНК-442-52-2, КНК-442-24-2У, КНК-442-29-2У, КНК-442-34-2У, КНК-442-40-2У, КНК-442-52-2У.	21	25
Колонны КНР-442-24-3, КНР-442-29-3, КНР-442-34-3, КНР-442-40-3, КНР-442-52-3, КНР-442-58-3, КНК-442-24-3, КНК-442-29-3, КНК-442-34-3, КНК-442-40-3, КНК-442-52-3.	22	26
Колонны КНК-442-24-3У, КНК-442-29-3У, КНК-442-34-3У, КНК-442-40-3У, КНК-442-52-3У, КНР-442-24-4, КНР-442-29-4, КНР-442-34-4, КНР-442-40-4, КНР-442-52-4, КНР-442-58-4.	23	27
Колонны КНК-442-24-4, КНК-442-29-4, КНК-442-34-4, КНК-442-40-4, КНК-442-52-4, КНК-442-24-4У, КНК-442-29-4У, КНК-442-34-4У, КНК-442-40-4У, КНК-442-52-4У.	24	28
Колонны КНР-442-24-7, КНР-442-29-7, КНР-442-34-7, КНР-442-40-7, КНР-442-52-7, КНР-442-58-7, КНК-442-24-7, КНК-442-29-7, КНК-442-34-7, КНК-442-40-7, КНК-442-52-7.	25	29
Колонны КНК-442-24-7У, КНК-442-29-7У, КНК-442-34-7У, КНК-442-40-7У, КНК-442-52-7У, КНР-442-24-8, КНР-442-29-8, КНР-442-34-8, КНР-442-40-8, КНР-442-52-8, КНР-442-58-8.	26	30
Колонны КНК-442-24-8, КНК-442-29-8, КНК-442-34-8, КНК-442-40-8, КНК-442-52-8, КНК-442-24-8У, КНК-442-29-8У, КНК-442-34-8У, КНК-442-40-8У, КНК-442-52-8У.	27	31

	№№ листов	№№ стр
Колонны КСР-484-24-1, КСР-484-29-1, КСР-484-34-1, КСР-484-40-1, КСР-484-52-1, КСР-484-58-1.	28	32
Колонны КСК-484-24-1, КСК-484-29-1, КСК-484-34-1, КСК-484-40-1, КСК-484-52-1.	29	33
Колонны КСК-484-24-1У, КСК-484-29-1У, КСК-484-34-1У, КСК-484-40-1У, КСК-484-52-1У.	30	34
Колонны КСР-484-24-2, КСР-484-29-2, КСР-484-34-2, КСР-484-40-2, КСР-484-52-2, КСР-484-58-2.	31	35
Колонны КСК-484-24-2, КСК-484-29-2, КСК-484-34-2, КСК-484-40-2, КСК-484-52-2.	32	36
Колонны КСК-484-24-2У, КСК-484-29-2У, КСК-484-34-2У, КСК-484-40-2У, КСК-484-52-2У.	33	37
Колонны КСР-484-24-3, КСР-484-29-3, КСР-484-34-3, КСР-484-40-3, КСР-484-52-3, КСР-484-58-3.	34	38
Колонны КСК-484-24-3, КСК-484-29-3, КСК-484-34-3, КСК-484-40-3, КСК-484-52-3.	35	39
Колонны КСК-484-24-3У, КСК-484-29-3У, КСК-484-34-3У, КСК-484-40-3У, КСК-484-52-3У.	36	40
Колонны КСР-484-24-4, КСР-484-29-4, КСР-484-34-4, КСР-484-40-4, КСР-484-52-4, КСР-484-58-4.	37	41
Колонны КСК-484-24-4, КСК-484-29-4, КСК-484-34-4, КСК-484-40-4, КСК-484-52-4.	38	42
Колонны КСК-484-24-4У, КСК-484-29-4У, КСК-484-34-4У, КСК-484-40-4У, КСК-484-52-4У.	39	43
Колонны КСР-484-24-7, КСР-484-29-7, КСР-484-34-7, КСР-484-40-7, КСР-484-52-7, КСР-484-58-7.	40	44
Колонны КСК-484-24-7, КСК-484-29-7, КСК-484-34-7, КСК-484-40-7, КСК-484-52-7.	41	45
Колонны КСК-484-24-7У, КСК-484-29-7У, КСК-484-34-7У, КСК-484-40-7У, КСК-484-52-7У.	42	46
Колонны КСР-484-24-8, КСР-484-29-8, КСР-484-34-8, КСР-484-40-8, КСР-484-52-8, КСР-484-58-8.	43	47
Колонны КСК-484-24-8, КСК-484-29-8, КСК-484-34-8, КСК-484-40-8, КСК-484-52-8.	44	48
Колонны КСК-484-24-8У, КСК-484-29-8У, КСК-484-34-8У, КСК-484-40-8У, КСК-484-52-8У.	45	49
Колонны КР-442-24-1, КК-442-24-1.	46	50
Колонны КК-442-24-1У, КР-442-24-2.	47	51
Колонны КК-442-24-2, КК-442-24-2У.	48	52
Колонны КР-442-24-3, КК-442-24-3.	49	53
Колонны КК-442-24-3У, КР-442-24-4.	50	54
Колонны КК-442-24-4, КК-442-24-4У.	51	55
Колонны КР-442-24-7, КК-442-24-7.	52	56
Колонны КК-442-24-7У, КР-442-24-8	53	57
Колонны КК-442-24-8, КК-442-24-8У.	54	58
Закладные детали МС-1, МС-2, МС-3, МС-4, МС-5.	55	59
Узел „1".	56	60
Узел „2".	57	61
Узел „3".	58	62
Узел „4".	59	63
Узел „5".	60	64
Узел „6".	61	65
Узел „7".	62	66
Узел „8".	63	67

Пояснительная записка

Серия ИИ-04-2 выпуск 11 часть III содержит опалубочные чертежи колонн с дополнительными закладными деталями для крепления стеновых панелей из легких и ячеистых бетонов. Колонны сечение м 400×400мм с высотой этажа 4.2м.

Типы колонн разработаны применительно к серии ИИ-04-3 выпуск 4 „Стеновые панели из легких и ячеистых бетонов. Материалы для проектир." где приведены схемы раскладки стеновых панелей в зависимости от высоты этажа и размеров оконного проема.

Для высоты этажа 4.2м. высоты оконных проемов приняты 1.8м. 2.1м. и 2.7м. Там же даны примеры раскладки стеновых панелей на глухих участках стен. Для каждой из схем в настоящем альбоме приведены чертежи колонн с размещением дополнительных закладных деталей. На чертежах указан дополнительный расход стали на эти детали, который прибавлен к основному расходу стали на соответствующую колонну по альбому ИИ-042. выпуск 5.

Маркировка колонн в альбом принята по серии ИИ-04-2 выпуск 3. с добавлением цифрового индекса к основной марке:

Цифровые индексы приняты:

1- для проема 1.8м.

2- для глухих участков стен, сопрягаемых с проемом 1.8м.

3- для проема 2.1м.

4- для глухих участков стен, сопрягаемых с проемом 2.1м.

7- для проема 2.7м.

8- для глухих участков стен, сопрягаемых с проемом 2.7м.

для угловых колонн после цифрового индекса добавляется буква „У"-угловая

Пример:

КСР-433-24-1 – рядовая колонна двухконсольная для проема 1.8м.

КСК-433-24-2 – рядовая колонна одноконсольная для глухих участков стен, сопрягаемых с проемом 1.8м.

КСК-433-24-3У- угловая колонна при проеме 2.1м.

Все поясные панели над оконным проемом крепятся по низу на расстоянии 600 мм. от уровня чистого пола.

Толщина пола принята 80 мм.

Панель высотой Н=1200мм. крепится в двух точках. Панели высотой 1500, 1800 и 2100 мм- в трех точках. Третье крепление находится на уровне верха панели.

При применении панели высотой 2100мм. для высоты этажа 3.3м. низ панели совпадает с местом стыка колонн. В этом случае закладные детали должны устанавливаться после соединения арматурных выпусков колонн ванной сваркой до омоноличивания стыка колонн.

В угловых колоннах, устанавливаемых по двум противоположным углам одной разбивочной оси здания, закладные детали располагаются зеркально.

В альбоме приведен только вариант расстановки этих деталей в одной из таких колонн.

При разработке конкретного проекта следует привести и другую марку колонн, соответствующую зеркальному расположению закладных деталей.

При размещении дополнительных закладных деталей, мешающих установке подъемных петель, необходимо давать уточненную привязку подъемных петель для каждого конкретного случая

Закладные детали должны выполняться с соблюдением требований СН 393-69 „Указания по сварке соединений арматуры и закладных деталей железобетонных конструкций", ГОСТ 10922-64. Материалы для изготовления закладных деталей: пластины из стали марок ВМСТ-3 пс 3 или ВКСТ 3 пс 3 ГОСТ 380-71, анкера из стали класса А-III марки 25Г2С ГОСТ. 5781-61*. Электроды для сварки Э-50А-Ф по ГОСТ 9467-60

Закладные детали для крепления стеновых панелей крепятся к объемному каркасу колонны: МС-1 и МС-4 приваариваются непосредственно к рабочим стержням колонн электродуговой сваркой, МС-2 и МС-3 соединяются с каркасами вязальной проволокой.

Закладные детали в колоннах, предназначенные для крепления стеновых панелей, должны покрываться на заводе антикоррозийным защитным покрытием методом металлизации.

При выборе материалов для защитных покрытий следует руководствоваться требованиями главы СНиП I-В, 27-71 „Защита строительных конструкций от коррозии. Материалы и изделия, стойкие против коррозий", а также СН 262-67 „Указания по проектированию антикоррозийной защиты строительных конструкций."

Защитное покрытие следует наносить на пластины закладных деталей с обеих сторон, а на анкерные стержни, приваренные к пластинам на длину 50мм. от места приварки.

Толщина слоя защитного покрытия металлизацией должна быть не менее 0.2мм. в промышленных районах и городах с относительно высокой степенью загрязнения атмосферы сернистыми соединениями и не менее 0.1мм. в остальных районах.

Для контроля толщины защитного антикоррозийного покрытия должны применяться магнитные толщиномеры типа ПМ завода „Эталон" /г. Рига/.

В качестве металлизационного покрытия могут применяться:

1. Цинковое – из проволоки или порошка содержащих 99.9%. чистого цинка ГОСТ 3640-65* после проведения всех сварочных работ

2. Алюминиевое – из неотожженной проволоки марки А-I. диаметром 1.5мм. 2.0мм. и 2.5 мм., изготовленной из алюминия А-5. А-6, А-7.

Предельные отклонения в расположении закладных деталей должны приниматься согласно указаниям ГОСТ 13015-67*: в плоскости изделия 5мм, из плоскости изделия 3мм.

Все закладные детали рассчитаны на вертикальную силу - 3900 кг. и горизонтальную - 1400 кг.

Все ниши после приварки монтажных элементов заделать шпаклевочным раствором на поливинилацетатной эмульсии

Т.К.	Колонны для навески стеновых панелей	Серия ИИ-04-2
1973	Пояснительная записка.	Выпуск 11 часть III / Лист

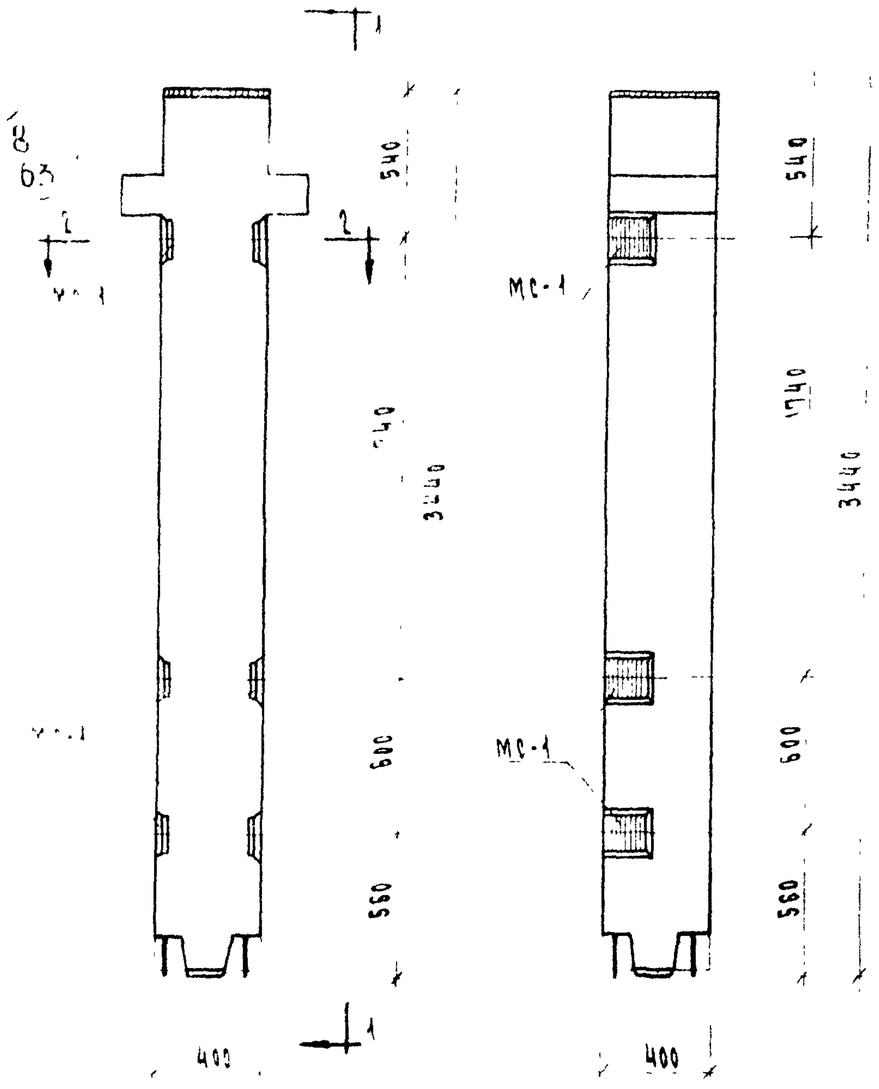

1 - 1

Колонна КВР-442-24-1

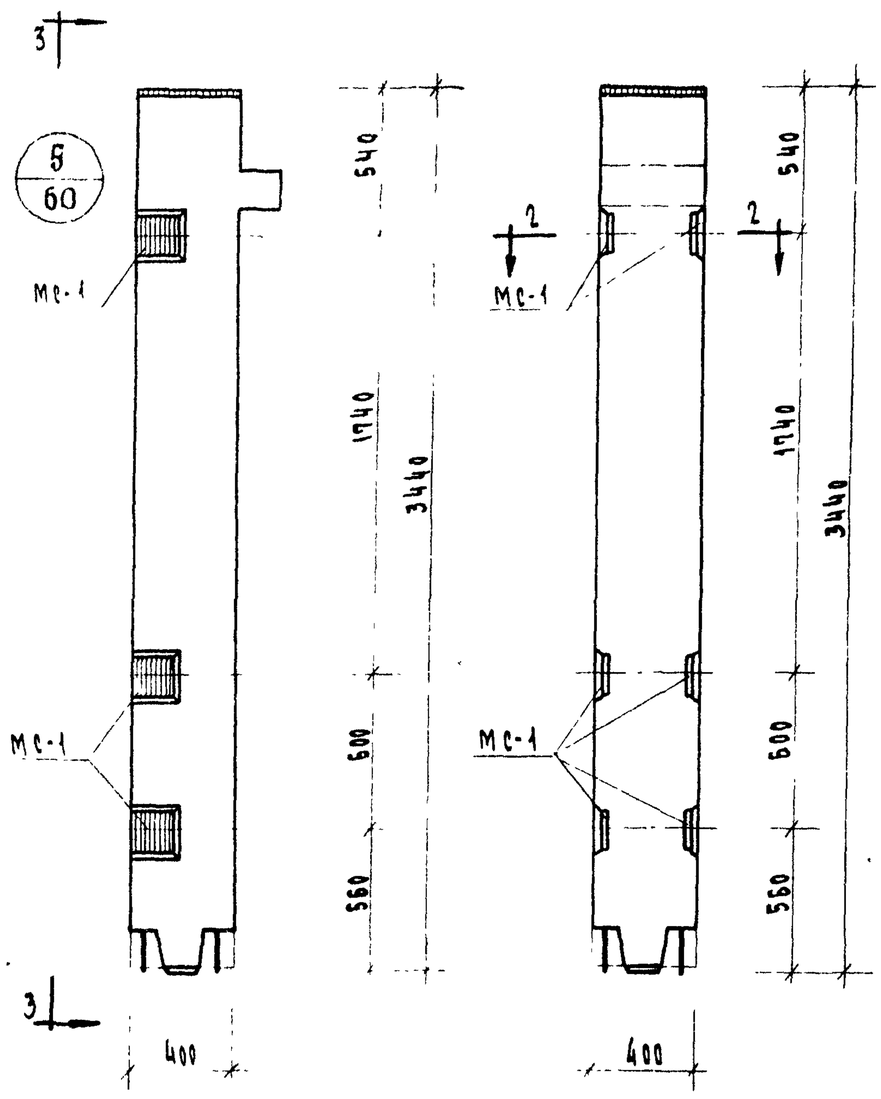

3 - 3

Колонна КВК-442-24-1

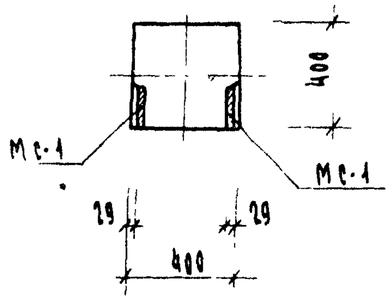

Г-2

Марка колонны	Марка дополнит. закладн. детали	Кол шт	Вес дополнит. закладных деталей, кг: одной дет	всех дет.	итого на колонну	Общий расход стали на колонну, кг	Позиция чертежа закладной детали
КВР-442-24-1	МС-1	6	3,29	19.74	19.74	112.44	55
КВК-442-24-1	МС-1	6	3,29	19.74	19.74	103.64	55

Примечание:

Опалубка и армирование аналогичны основным маркам колонн, приведенным в альбоме ИИ-04-2 выпуск 5.

ТК	Колонны для навески стеновых панелей.	Серия ИИ-04-2	
1973	Колонны КВР-442-24-1, КВК-442-24-1	Выпуск 24 часть III	Лист 1

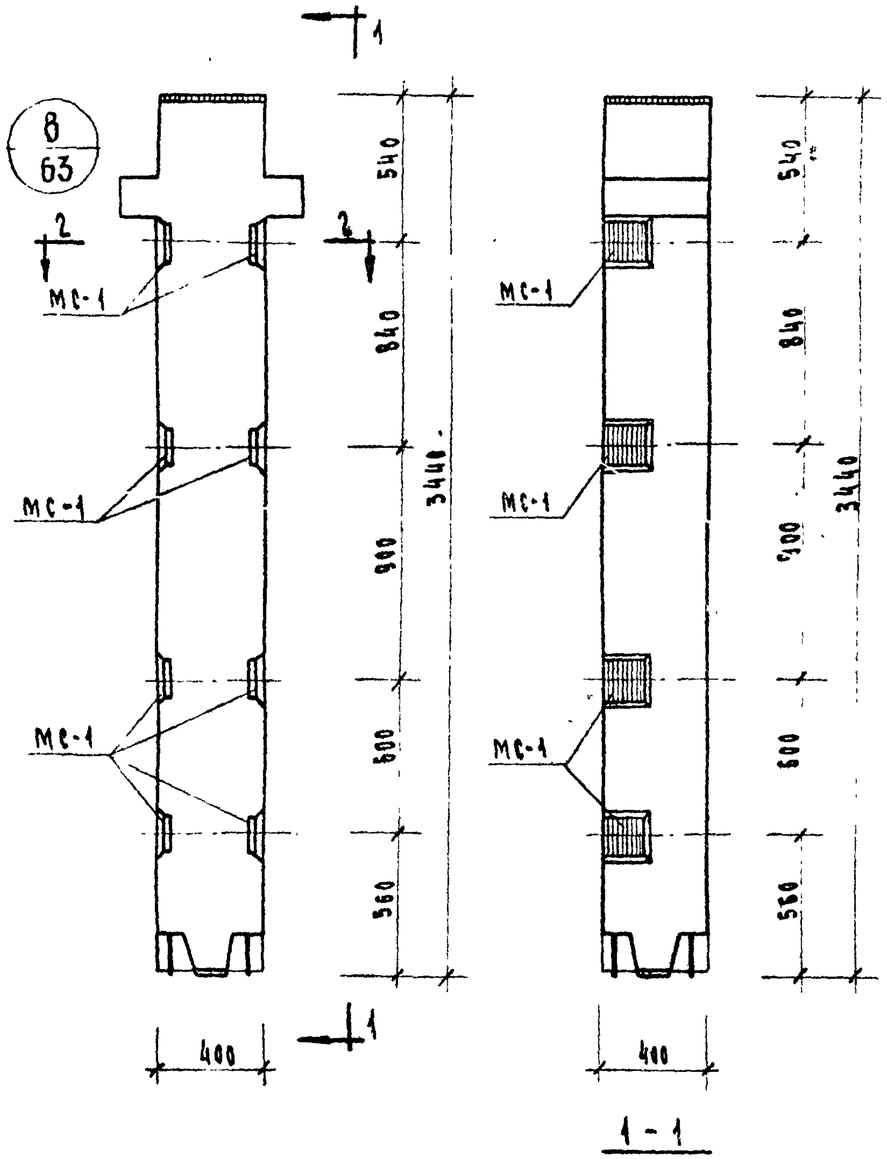

Колонна КВР-442-24-2

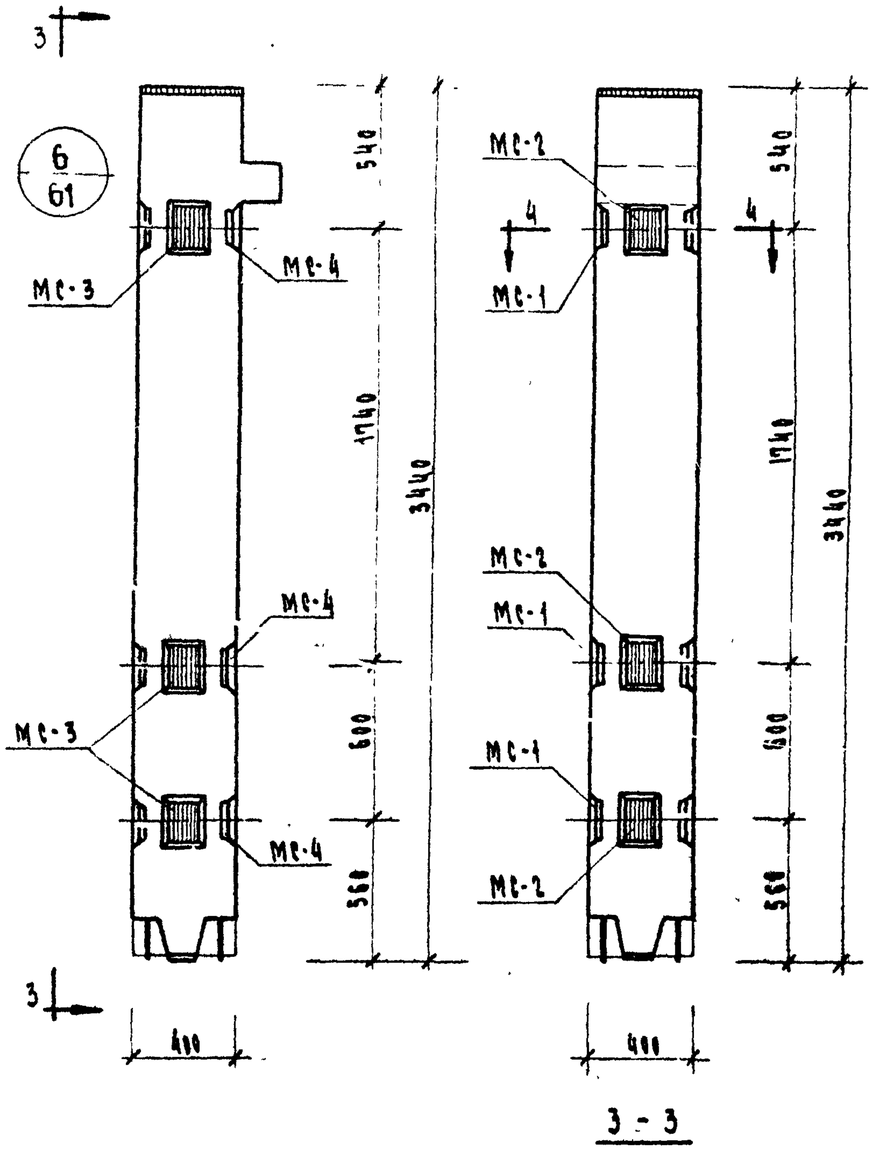

Колонна КВК-442-24-14

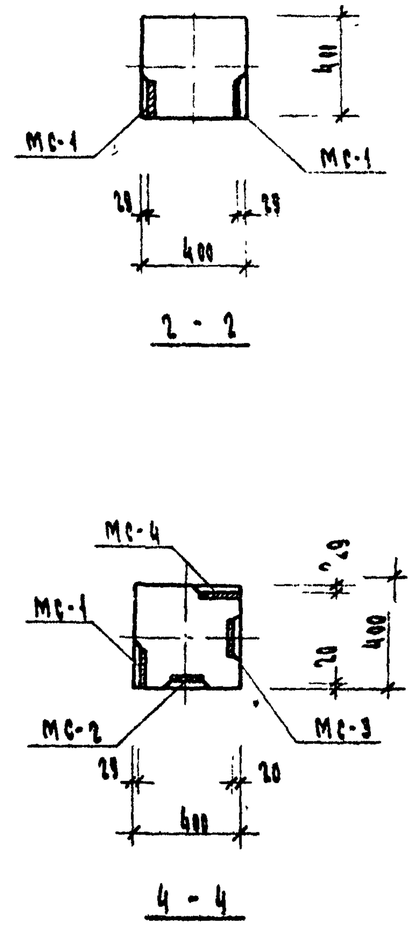

Марка колонны	Марка дополн. закладн. детали	Кол. шт.	Вес дополнит. закладн. дет., кг. одной дет.	всех дет.	итого на колонну	Объем бетона стаж. на колонну м³	Лист чертежа закладн. детали
КВР-442-24-2	МС-1	8	3.29	26.32	26.32	119.02	55
КВК-442-24-14	МС-1	3	3.29	9.87	33.60	117,50	55
	МС-2	3	2.31	6.93			
	МС-3	3	2.31	6.93			
	МС-4	3	3.29	9.87			

Примечание:

Опалубка и армирование аналогичны основным маркам колонн, приведенным в альбоме ИИ-04-2 выпуск 5.

ТК	Колонны для навески стеновых панелей	Серия ИИ-04-2	
1973	Колонны КВР-442-24-2 и КВК-442-24-14	Выпуск II часть III	Лист 2

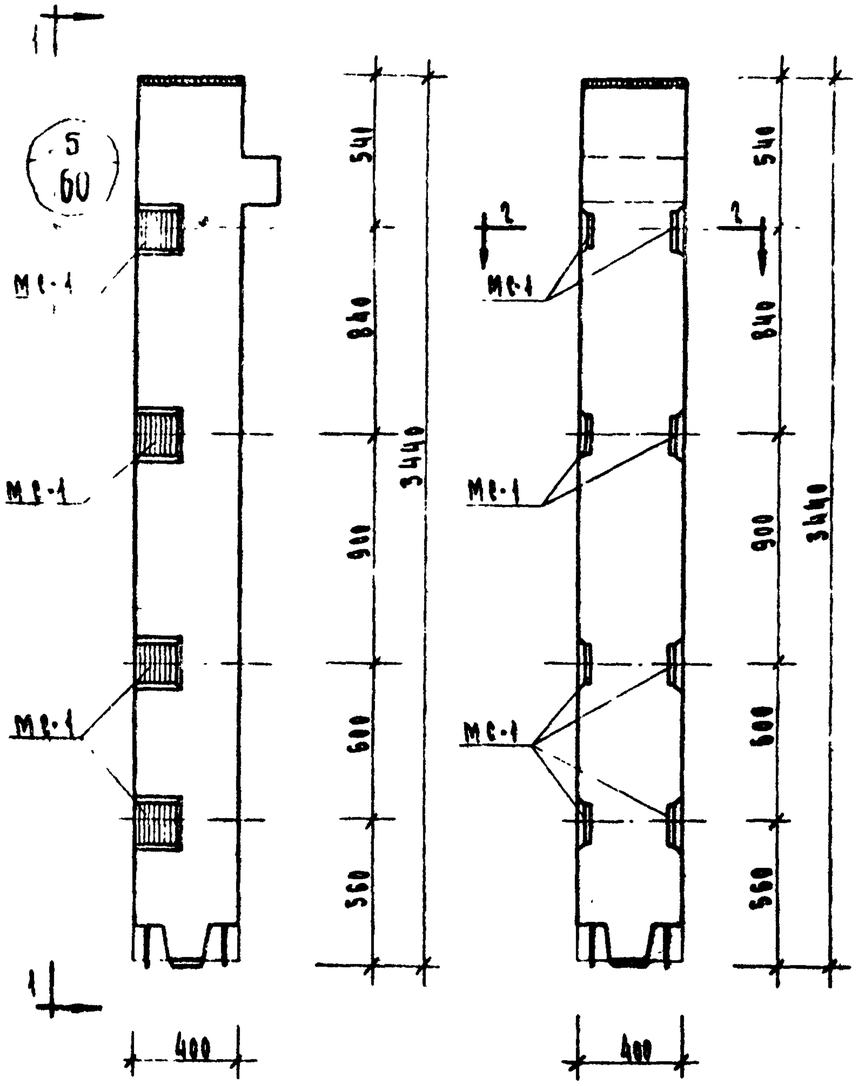

1 - 1

Колонна КВК-442-24-2

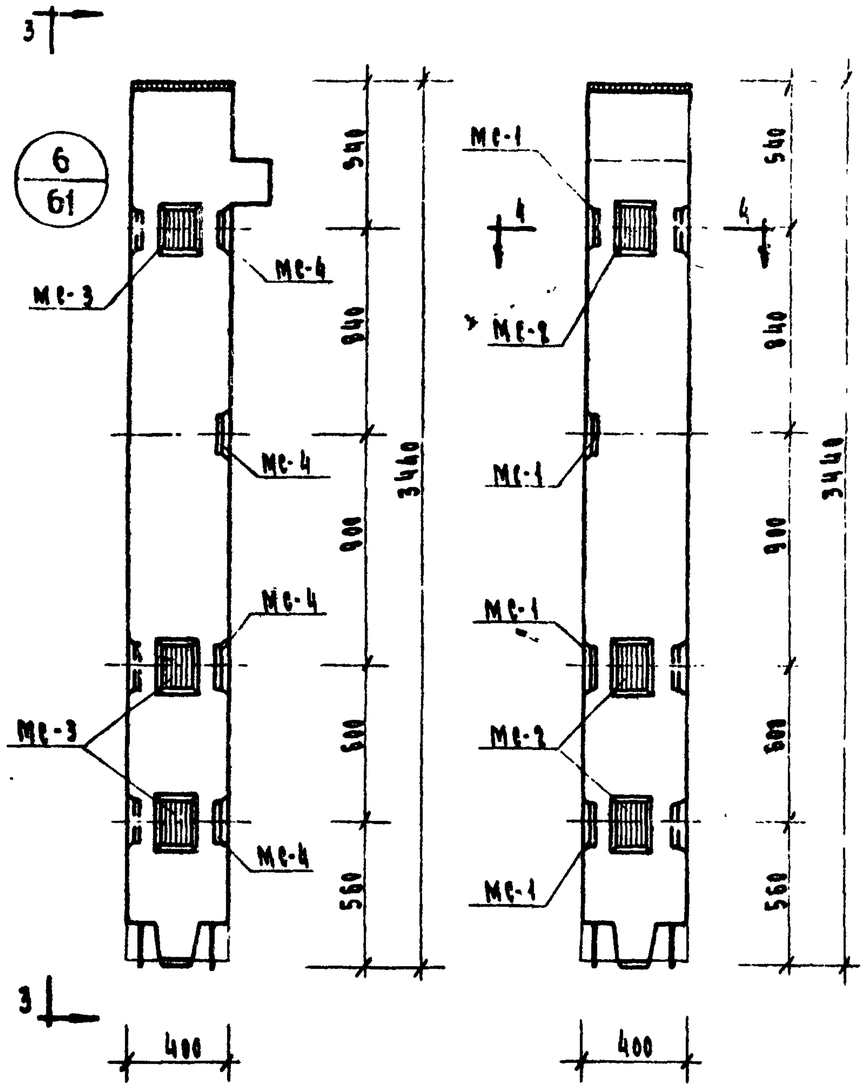

3 - 3

Колонна КВК-442-24-2у

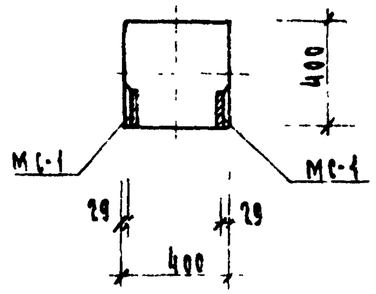

2 - 2

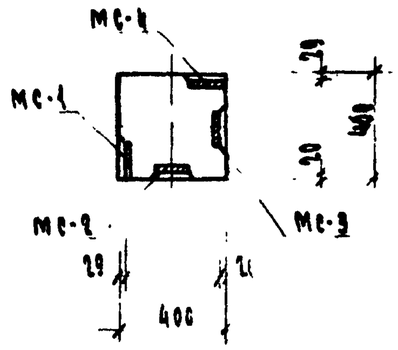

4 - 4

Марка колонны	Марка дополнит. закладной детали	Кол. шт.	Вес дополнит. закладных деталей, кг. одной дет.	всех дет.	итого на колонну	Объем расход. стали на колонну, кг	Номер чертежа закладной детали
КВК-442-24-2	Мс-1	8	3.29	26.32	26,32	110.22	55
КВК-442-24-2у	Мс-1	4	3,29	13.16	40.18	124,08	55
	Мс-2	3	2.31	6.93			
	Мс-3	3	2,31	6.93			
	Мс-4	4	3.29	13.16			

Примечание:

Опалубка и армирование аналогичны основным маркам колонн, приведенным в альбоме ИИ-04-2 выпуск 5.

ТК	Колонны для навески стеновых панелей	Серия ИИ-04-2	
1973	Колонны КВК-442-24-2, КВК-442-24-2у	Выпуск 11 часть III	Лист 3

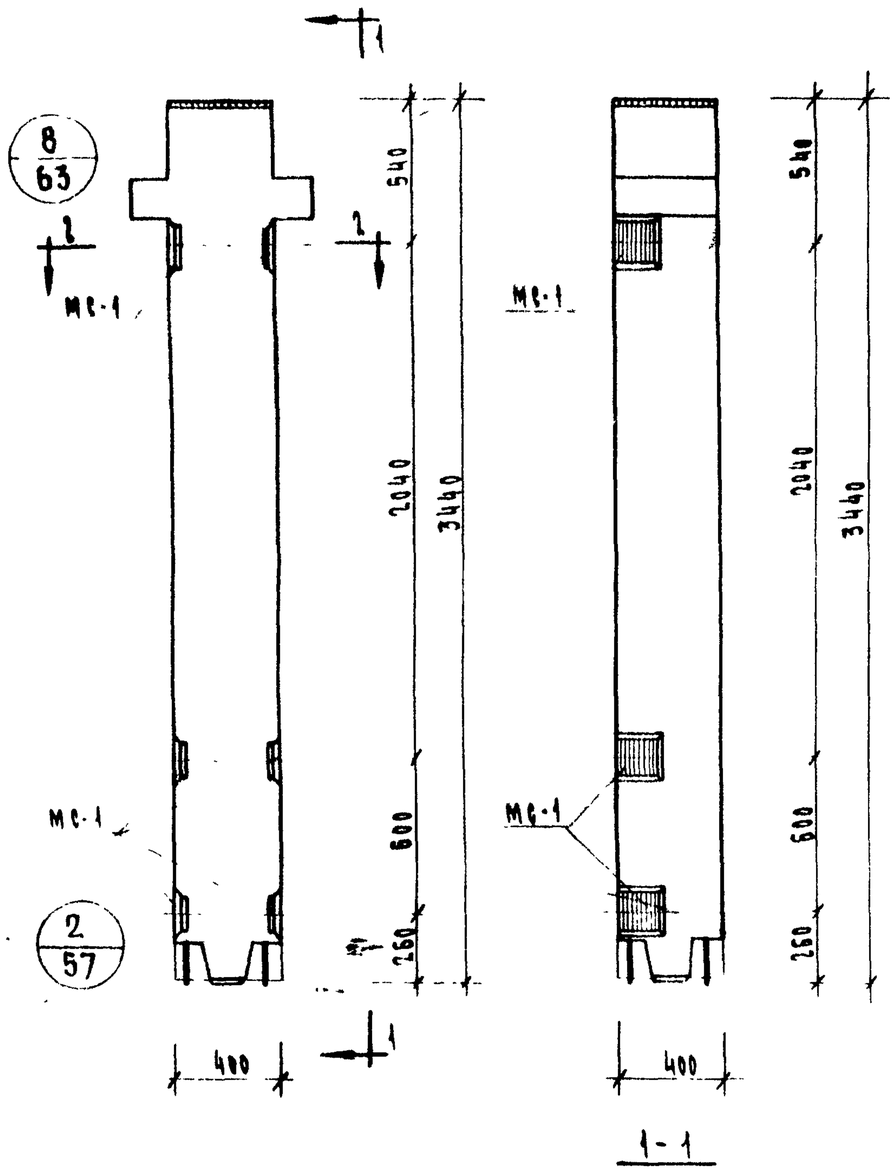

Колонна КВР-442-24-3

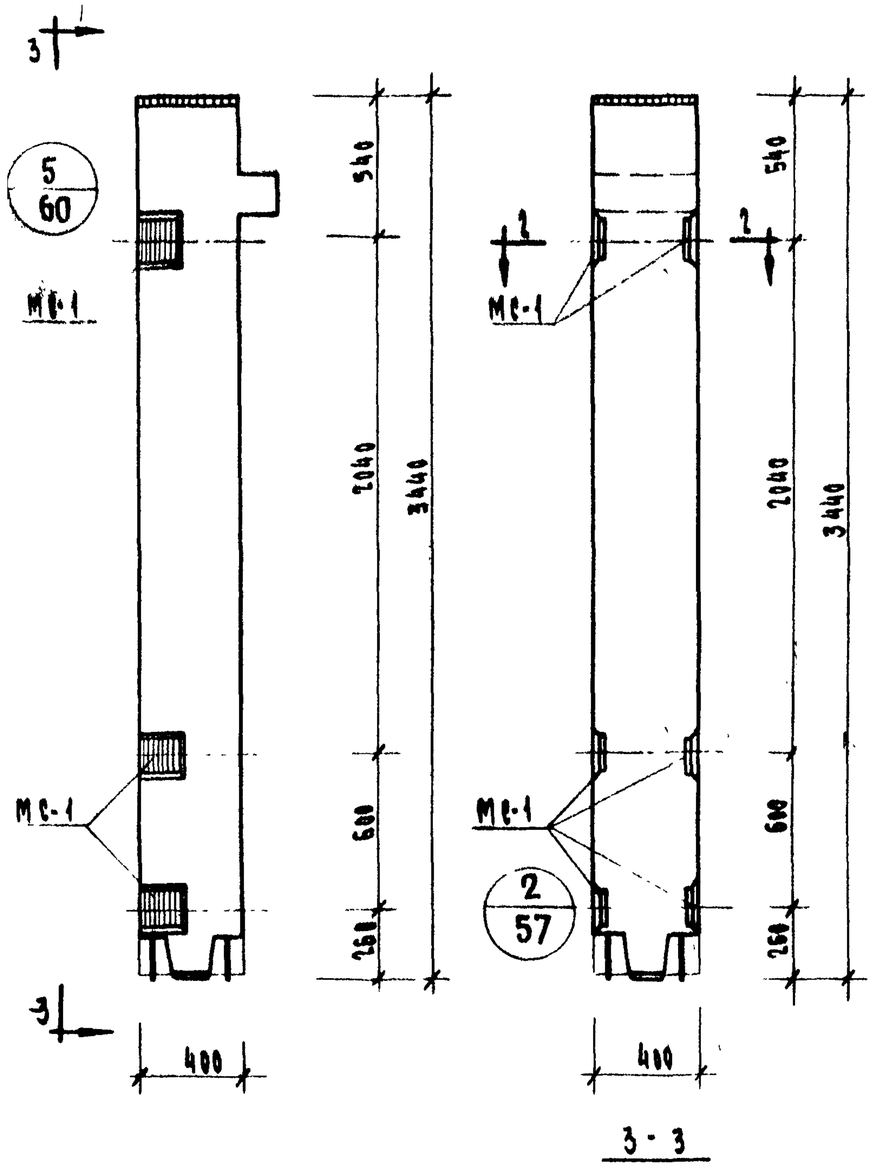

Колонна КВК-442-24-3

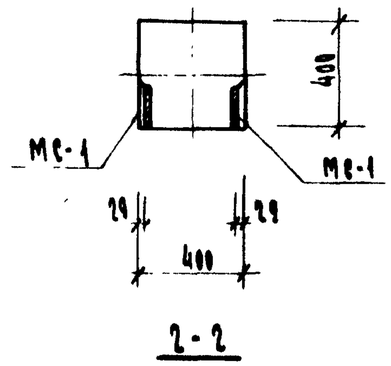

Марка колонны	Марка дополнит. закладн. деталей	Кол. шт.	Вес дополнит. закладных деталей, кг: одной дет.	всех дет.	итого на колонну	Объем расхода стали на колонну	Номер чертежа закладной детали
КВР-442-24-3	МС-1	6	3.29	19.74	19.74	112,44	55
КВК-442-24-3	МС-1	6	3.29	19.74	19.74	103,64	55

Примечание:

Опалубка и армирование аналогичны основным маркам колонн, приведенным в альбоме ИИ-04-2 выпуск 5.

ТК	Колонны для навески стеновых панелей.	Серия ИИ-04-2	
1973	Колонны КВР-442-24-3, КВК-442-24-3	Выпуск 4 часть III	Лист 4

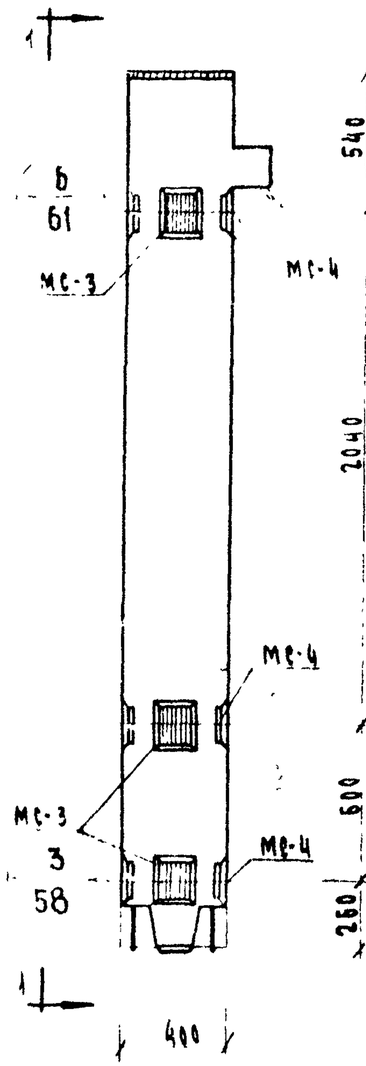

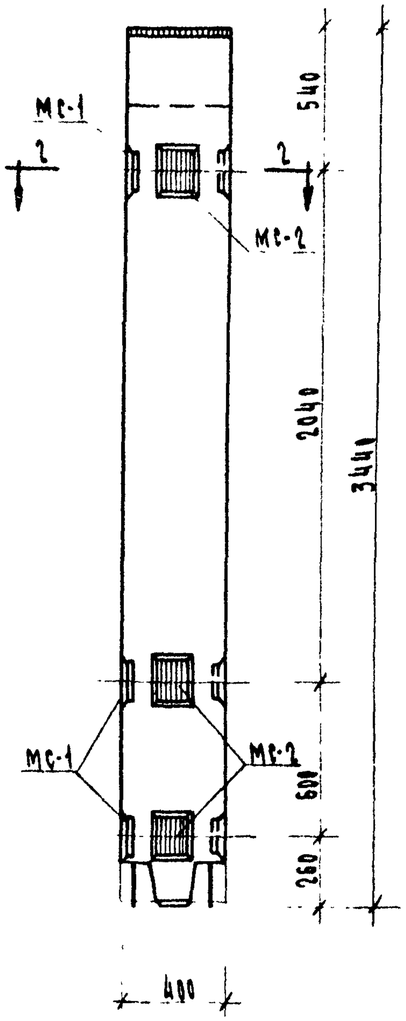

1 - 1

Колонна КВК-442-24-3У

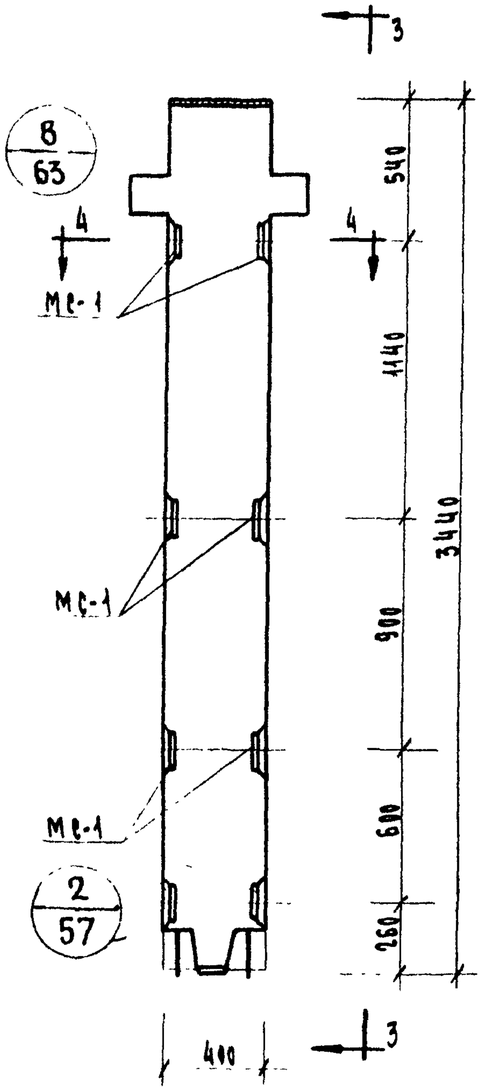

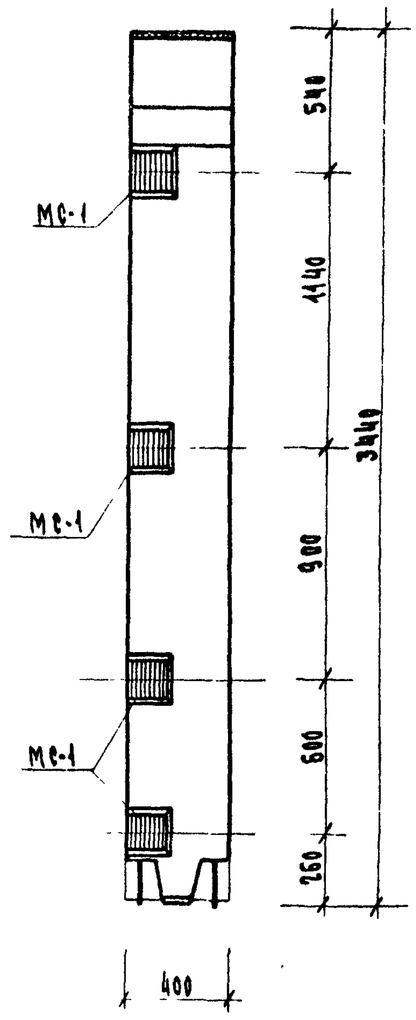

3 - 3

Колонна КВР-442-24-4

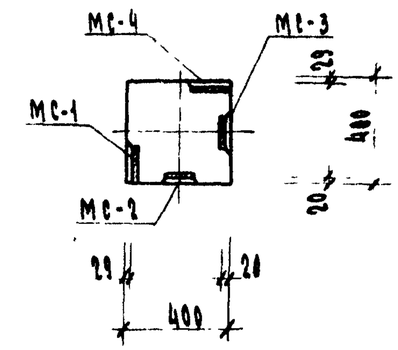

2 - 2

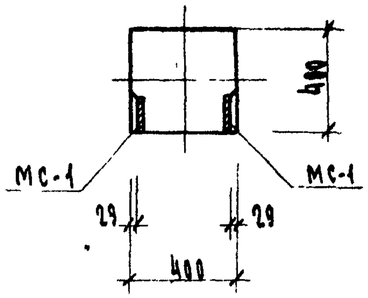

4 - 4

Марка колонны	Марка дополнит. закладной детали	Кол. шт.	Вес дополнит. закладн. дет-лей, кг. одной дет.	всех дет.	Итого на колонну	Объем расхода стали на колонну, кг	Численность закладных деталей
КВК-442-24-3У	МС-1	3	3.29	9,87	33.60	117.50	55
	МС-2	3	2.31	6,93			
	МС-3	3	2.31	6.93			
	МС-4	3	3.29	9.87			
КВР-442-24-4	МС-1	8	3.29	26.32	26,32	119.02	55

Примечание:
Опалубка и армирование аналогичны основным маркам колонн, приведенным в альбоме ИИ-04-2 выпуск 5.

ТК	Колонны для навески стеновых панелей	Серия ИИ-04-2	
1973	Колонны КВК-442-24-3У и КВР-442-24-4	Выпуск II часть III	Лист 5

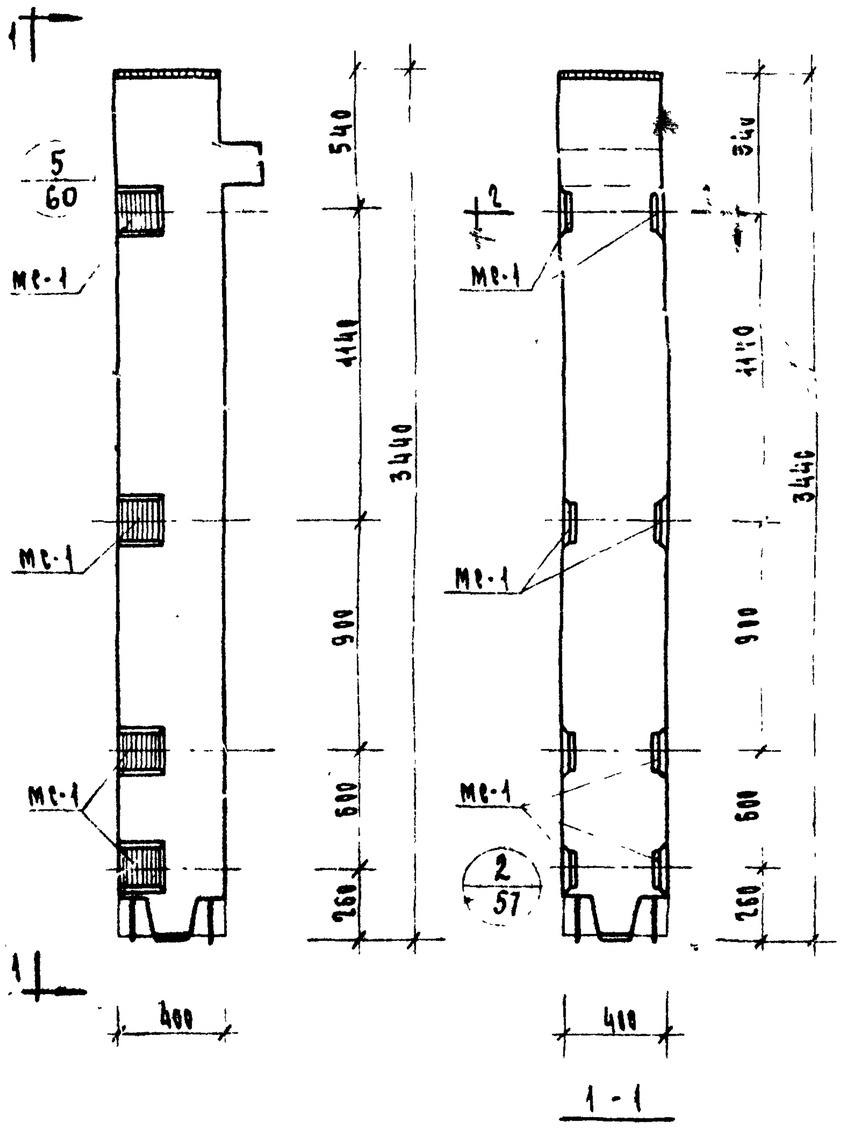

Колонна КВК-442-24-4

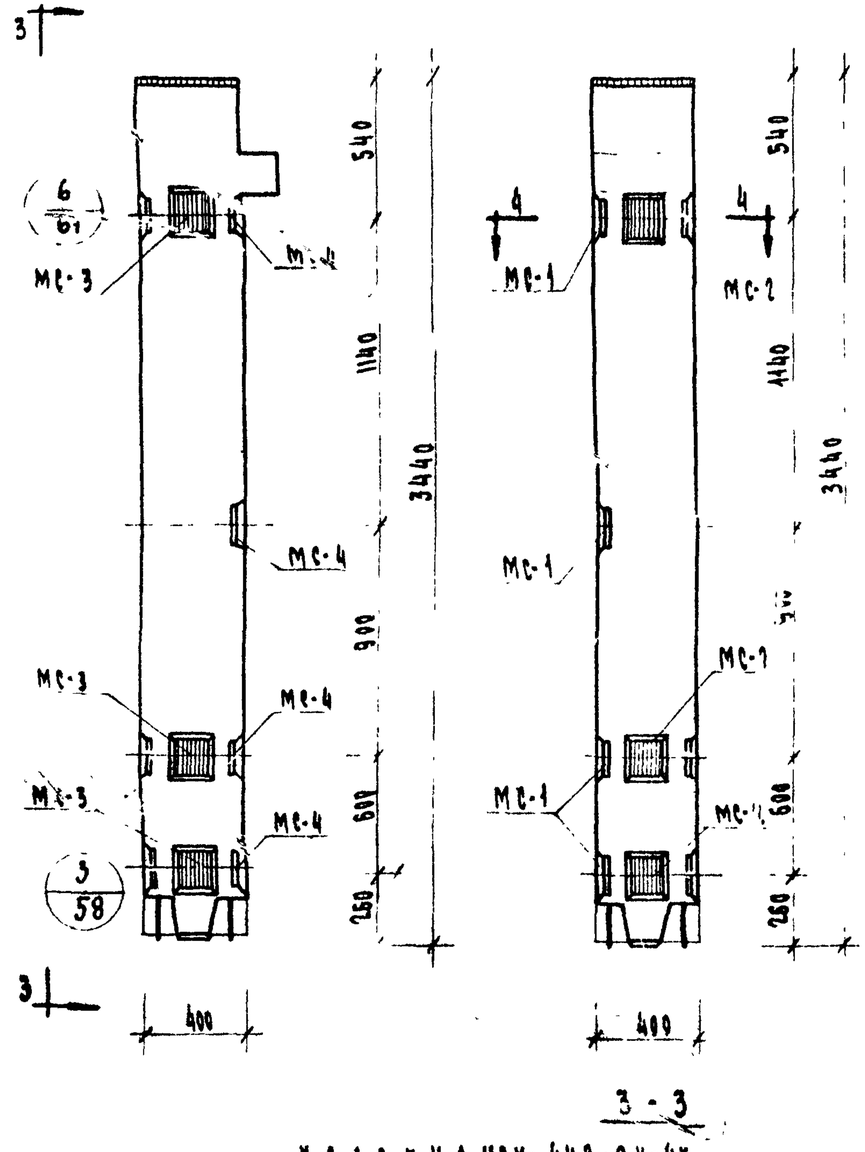

Колонна КВК-442-24-4у

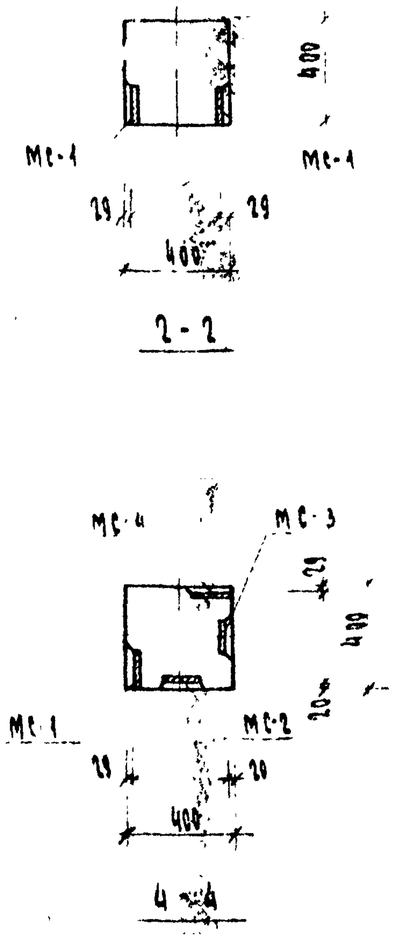

Марка колонны	Марка дополнит. закладн. детали	Кол. шт.	Вес дополн. закладных дет.-лей, кг.			Общий расход стали на колонну, кг.	Заготовка чертежа закладн. детали
			одной дет	всех дет.	итого на колонну		
КВК-442-24-4	МС-1	8	3.29	26.32	26.32	110.22	55
КВК-442-24-4у	МС-1	4	3.29	13.16	40.18	124.08	55
	МС-2	3	2.31	6.93			
	МС-3	3	2.31	6.93			
	МС-4	4	3.29	13.16			

Примечание:
Опалубка и армирование аналогичны основным маркам колонн, приведенным в альбоме ИИ-04-2 выпуск 5.

ТК	Колонны для навески стеновых панелей	Серия ИИ-04-2	
1973	Колонны КВК-442-24-4 и КВК-442-24-4у	Выпуск II часть III	Лист 6

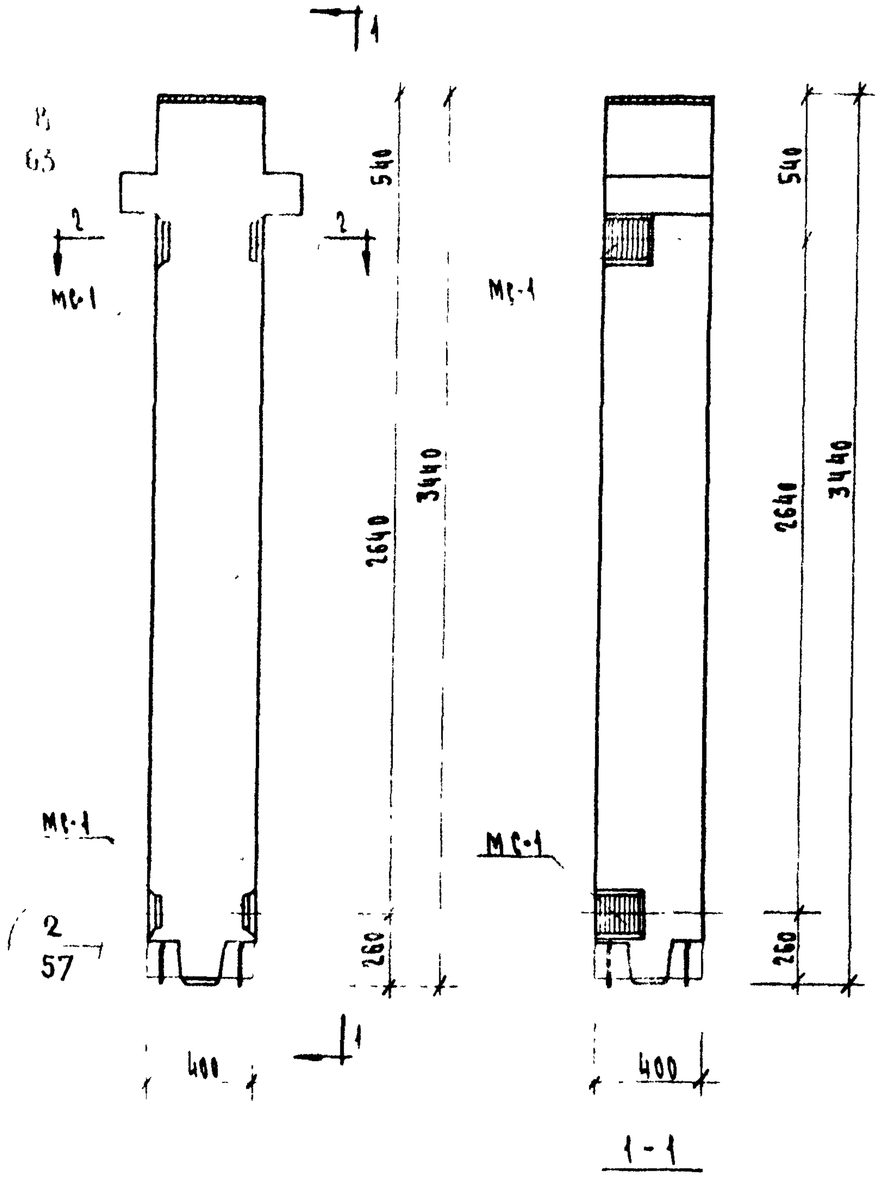

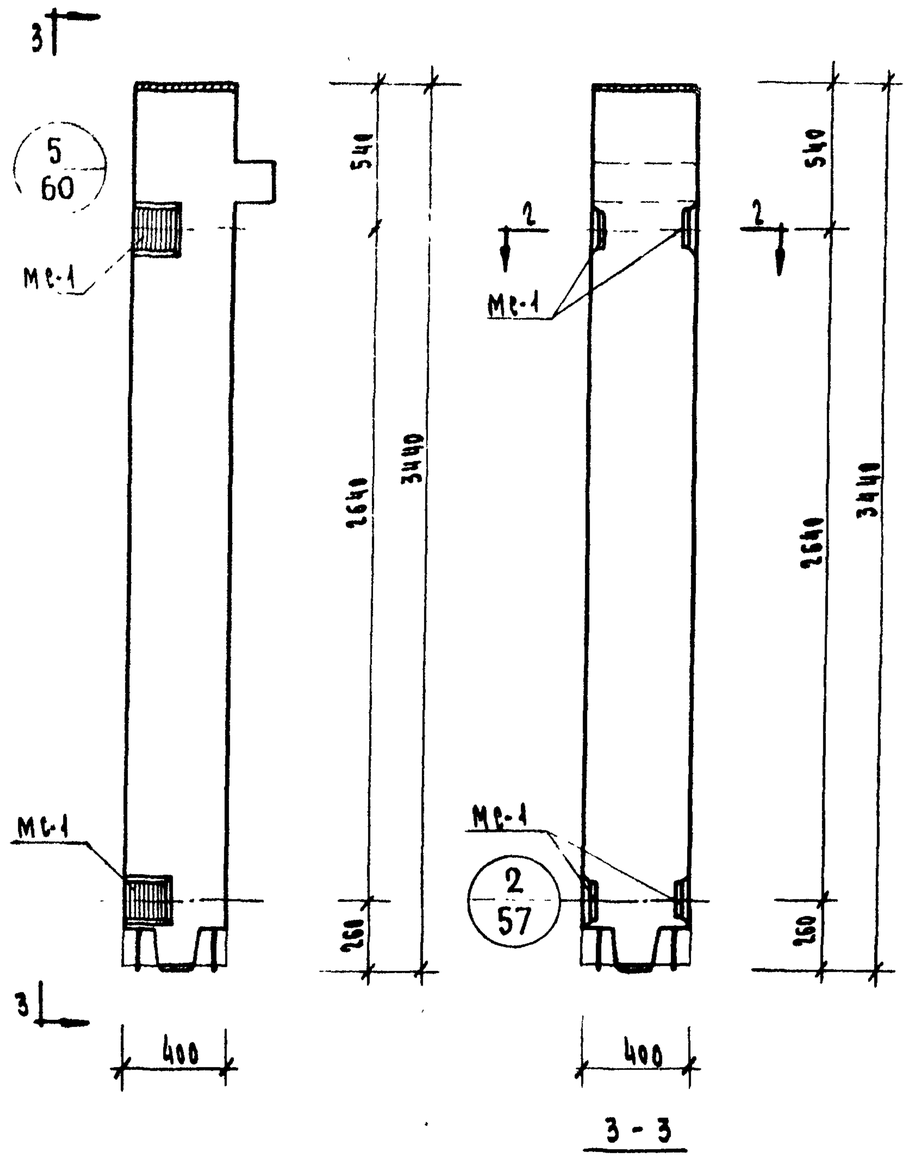

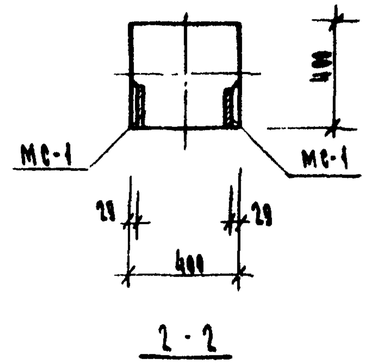

КОЛОННА КВР-442-24-7

КОЛОННА КВК-442-24-7

Марка колонны	Марка дополнит. закладн.	Кол. шт.	Вес дополнит. закладных деталей, кг: одной дет.	всех дет.	итого на колонну	Общий расход стали на колонну, кг	Номер чертежа закладной детали
КВР-442-24-7	МС-1	4	3.29	13.16	13.16	105.86	55
КВК-442-24-7	МС-1	4	3.29	13.16	13.16	97.06	55

Примечание:

Опалубка и армирование аналогичны основным маркам колонн, приведенным в альбоме ИИ-04-2 выпуск 5.

ТК	Колонны для навесной стеновых панелей.	Серия ИИ-04-2
1993	Колонны КВР-442-24-7, КВК-442-24-7	Выпуск 11 часть III — Лист 7

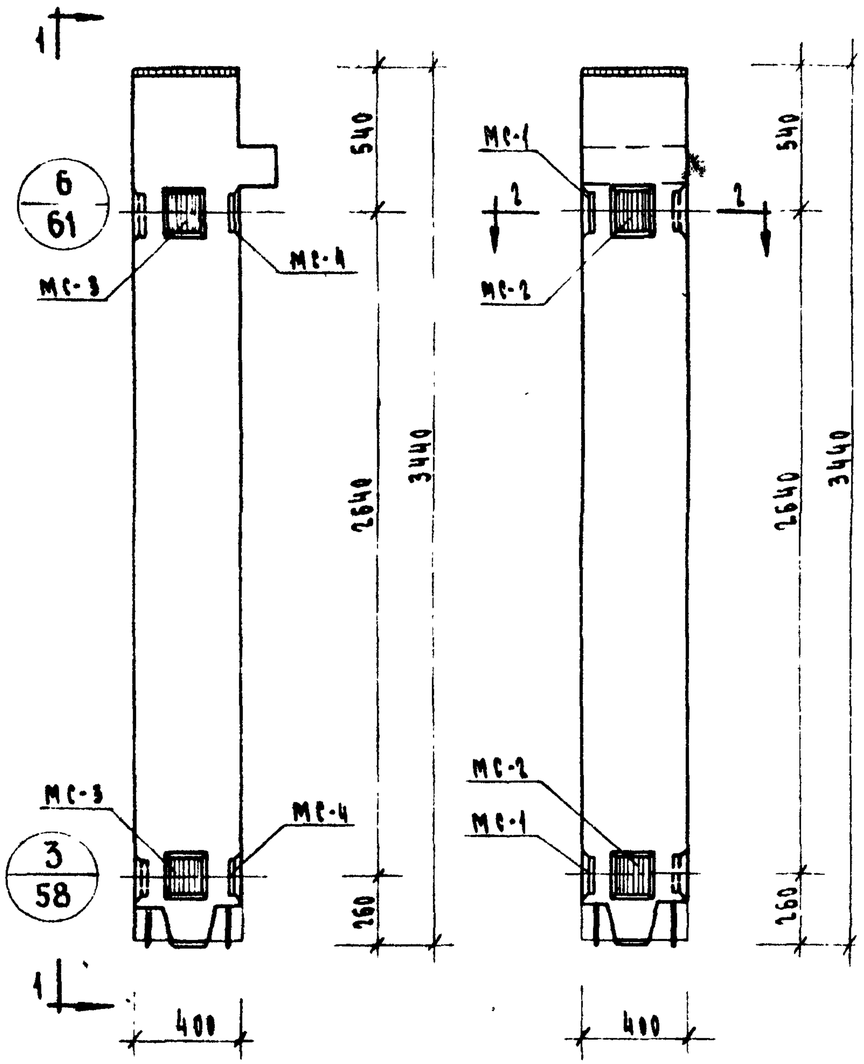

КОЛОННА КВК-442-24-7У

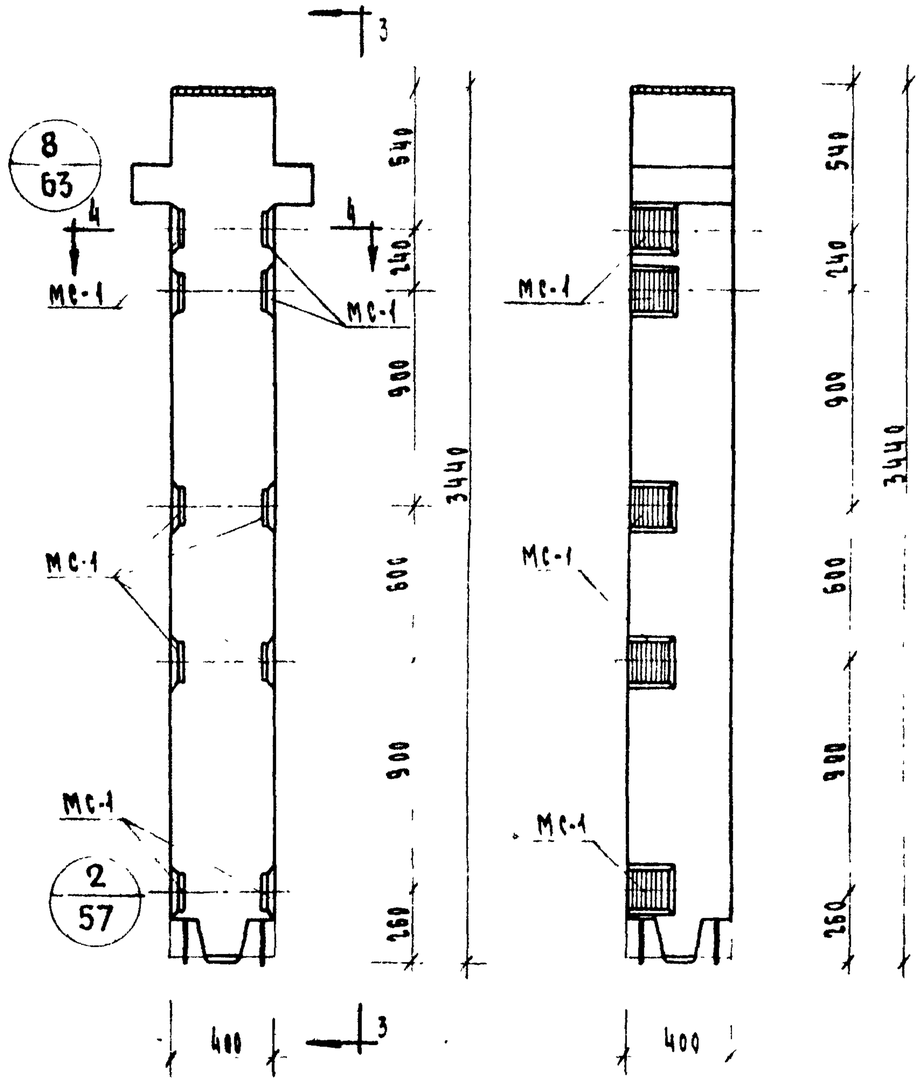

КОЛОННА КВР-442-24-8

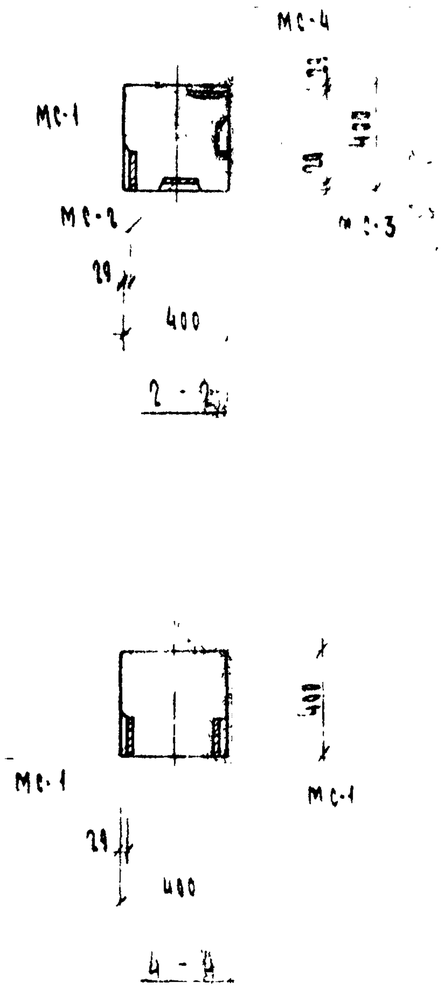

МАРКА КОЛОННЫ	МАРКА ДОПОЛНИТ. ЗАКЛАДНЫХ ДЕТАЛЕЙ	КОЛ. ШТ	ВЕС ДОПОЛНИТ. ЗАКЛАДНЫХ ДЕТАЛ. КГ: ОДНОЙ ДЕТ.	ВСЕХ ДЕТ.	ИТОГО НА КОЛОННУ	ОБЩИЙ РАСХОД СТАЛИ НА КОЛОННУ, КГ	СТОИМОСТЬ ЧЕРТЕЖА ЗАКЛАДНОЙ ДЕТАЛИ
КВК-442-24-7У	МС-1	2	3.29	6.58	22.40	106.30	55
	МС-2	2	2.31	4.62			
	МС-3	2	2.31	4.62			
	МС-4	2	3.29	6.58			
КВР-442-24-8	МС-1	10	3.29	32.9	32.9	125.60	55

ПРИМЕЧАНИЕ:

ОПАЛУБКА И АРМИРОВАНИЕ АНАЛОГИЧНЫ ОСНОВНЫМ МАРКАМ КОЛОНН, ПРИВЕДЕННЫМ В АЛЬБОМЕ ИИ-04-2 ВЫПУСК 5

ТК	КОЛОННЫ ДЛЯ НАВЕСКИ СТЕНОВЫХ ПАНЕЛЕЙ	СЕРИЯ ИИ-04-2	
1973	КОЛОННЫ КВК-442-24-7У, КВР-442-24-8	ВЫПУСК 12 ЧАСТЬ III	ЛИСТ 8

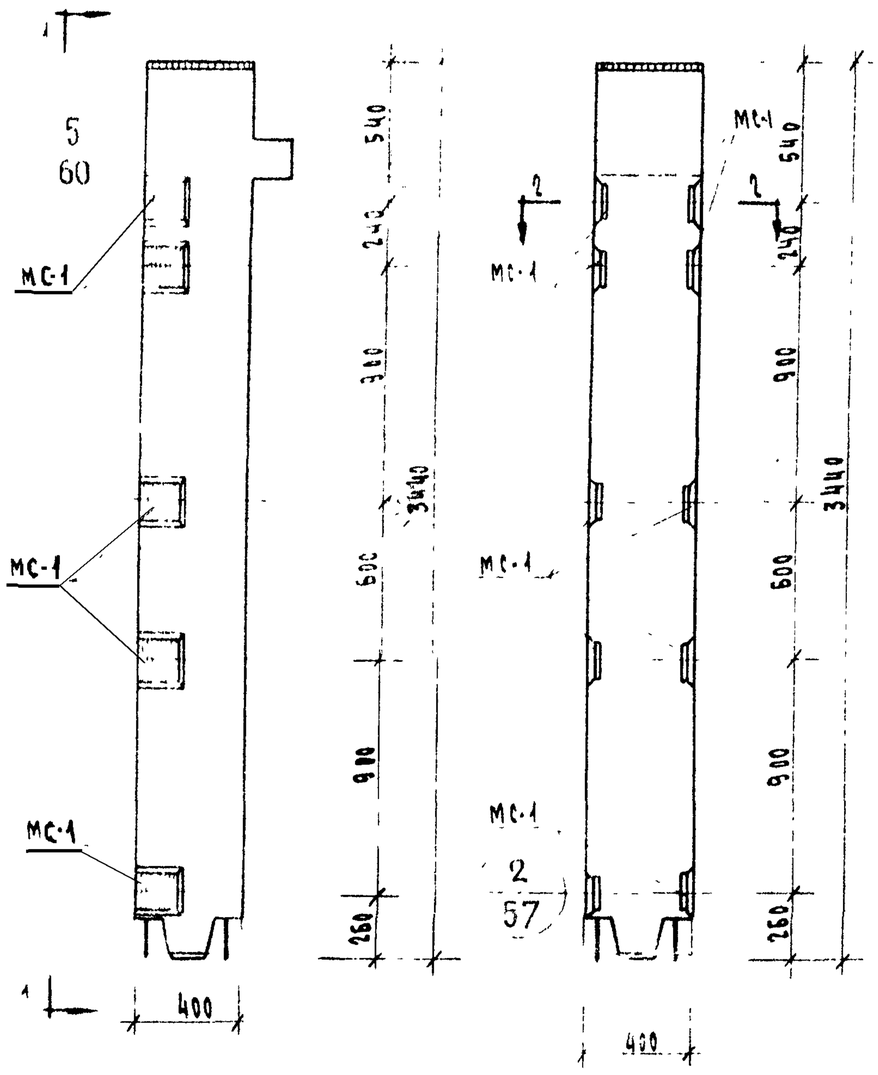

1 - 1

Колонна КВК-442-24-8

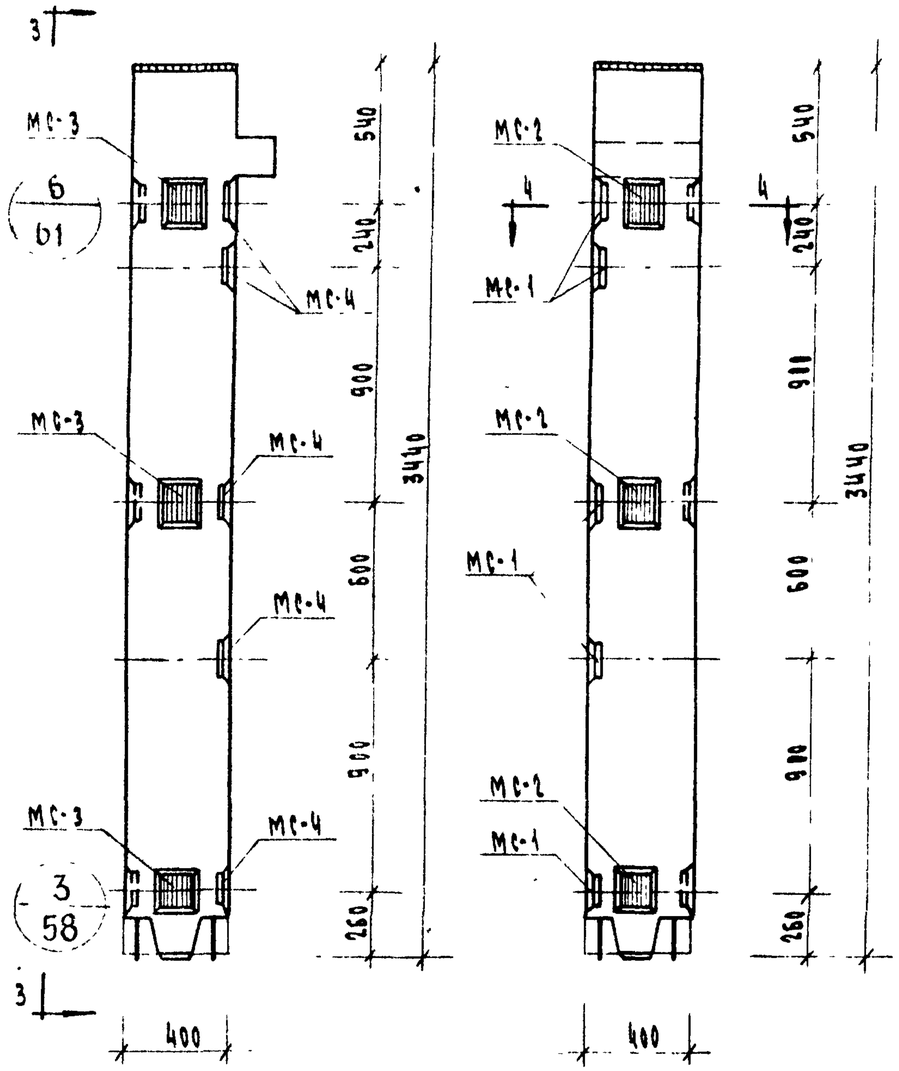

3 - 3

Колонна КВК-442-24-8У

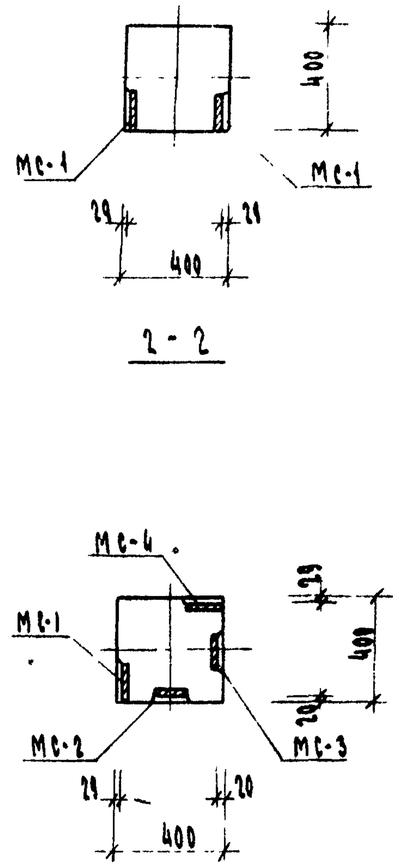

2 - 2

4 - 4

Марка колонны	Марка дополнит. закладных деталей	Кол. шт	Вес дополнит. закладных дет-лей, кг. одной дет.	всех дет.	итого на колонну	Общий расход стали на колонну, кг.	Из сортов. чертежа. закладных деталей
КВК-442-24-8	МС-1	10	3.29	32.90	32.90	116.8	55
КВК 442-24-8У	МС-1	5	3.29	16.45	46.76	130.66	55
	МС-2	3	2.31	6.93			
	МС-3	3	2.31	6.93			
	МС-4	5	3.29	16.45			

Примечание:

Опалубка и армирование аналогичны основным маркам колонн, приведенным в альбоме ИИ-04-2 выпуск 5.

ТК	Колонны для навески стеновых панелей.	Серия ИИ-04-2	
1973	Колонны КВК-442-24-8 ; КВК-442-24-8У	Выпуск 4 часть III	Лист 9

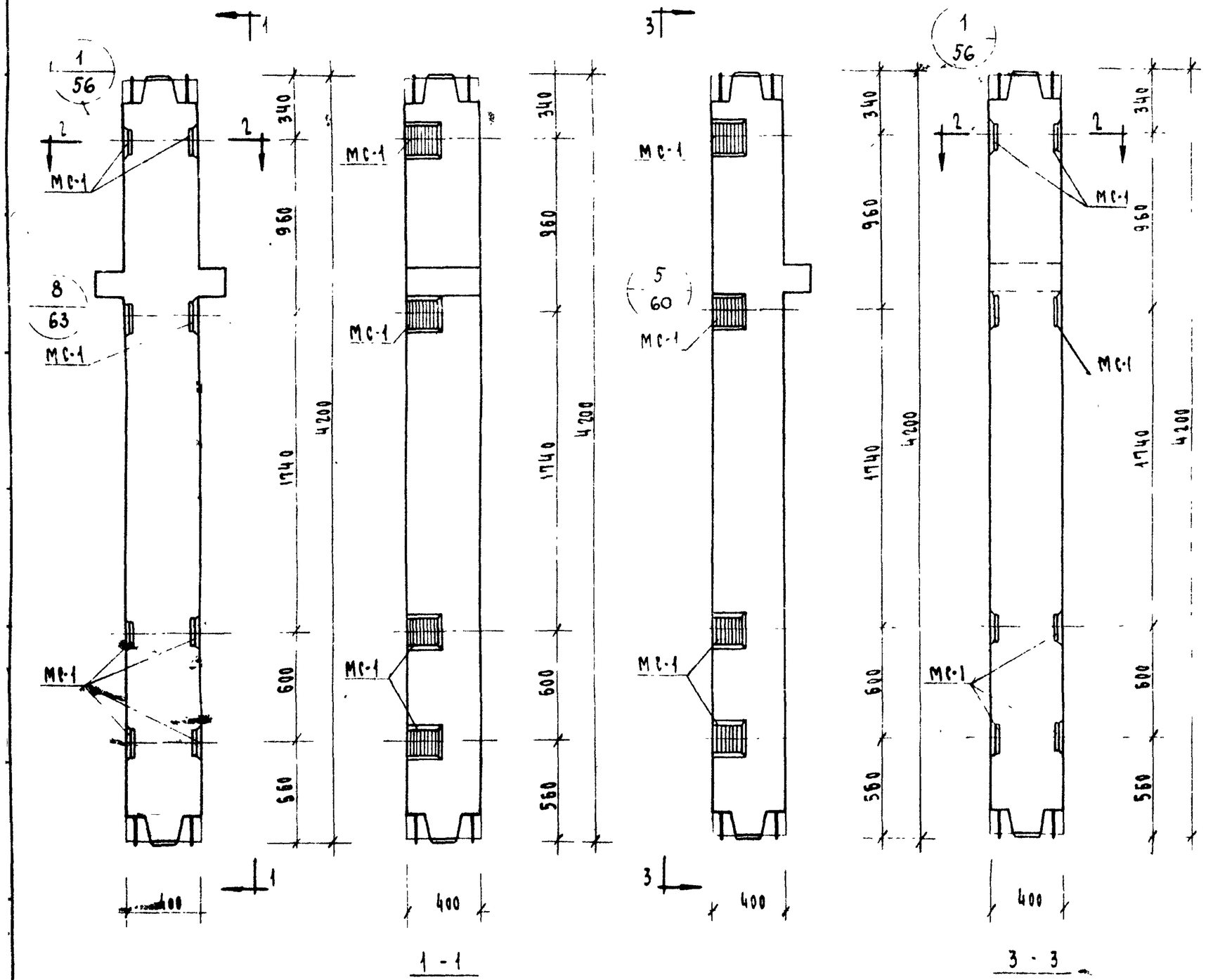

Колонны КСР-442-24-1, КСР-442-29-1, КСР-442-34-1, КСР-442-40-1, КСР-442-52-1, КСР-442-58-1

Колонны КСК-442-24-1, КСК-442-29-1, КСК-442-34-1, КСК-442-40-1, КСК-442-52-1

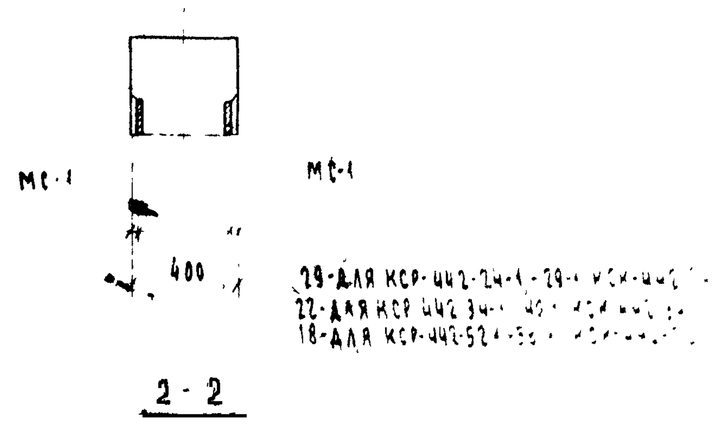

Марка колонны	Марка дополнит. закладн. деталей	Кол. шт.	Вес дополнит. закладных деталей: одной дет.	Вес дополнит. закладных деталей: всех дет.	Вес дополнит. закладных деталей: на колонну	Расход стали на колонну, кг
КСР-442-24-1 КСР-442-29-1	МС-1	8	3.29	26.32	26.32	126.52
КСР-442-34-1 КСР-442-40-1						254.42
КСР-442-52-1 КСР-442-58-1						488.22
КСК-442-24-1 КСК-442-29-1						117.72
КСК-442-34-1 КСК-442-40-1						245.92
КСК-442-52-1						479.44

Примечание

Опалубка и армирование аналогичны основным маркам колонн приведенным в альбоме ИИ-04-2 выпуск 5

ТК	Колонны для навески стеновых панелей	Серия ИИ-04-2
1973	Колонны КСР-442-24-1, КСР-442-29-1, КСР-442-34-1, КСР-442-40-1, КСР-442-52-1, КСР-442-58-1, КСК-442-24-1, КСК-442-29-1, КСК-442-34-1, КСК-442-40-1, КСК-442-52-1	Выпуск 11 АА-23-6 III

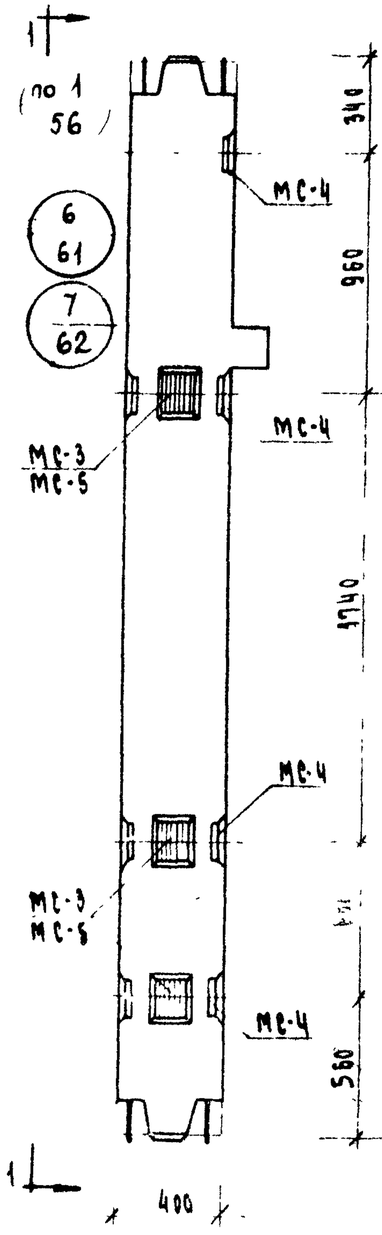

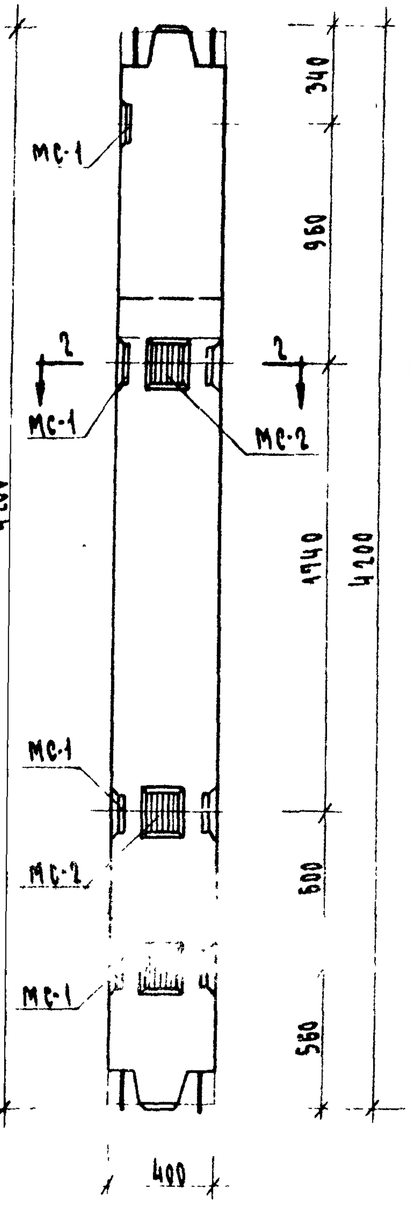

1 - 1

Колонны КСК-442-24-1У, КСК-442-29-1У, КСК-442-34-1У, КСК-442-40-1У, КСК-442-52-1У

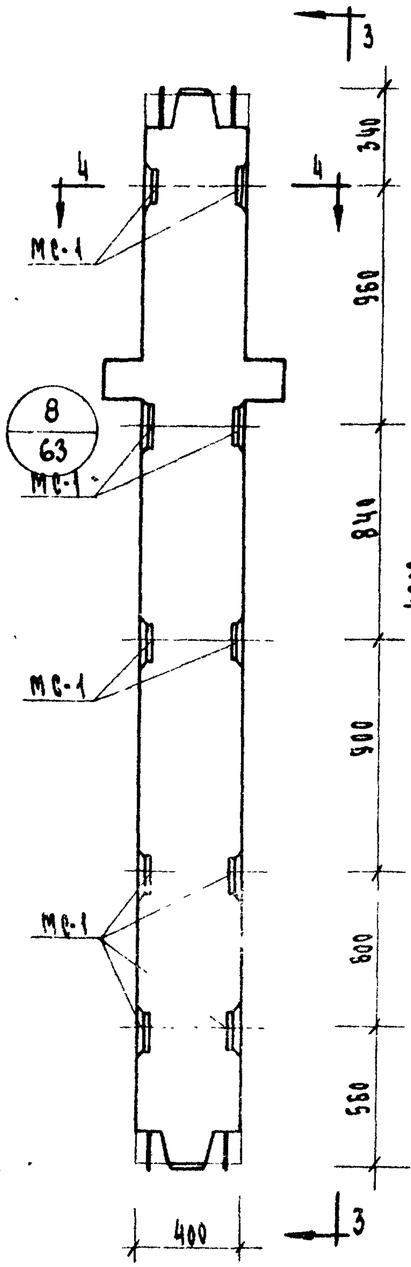

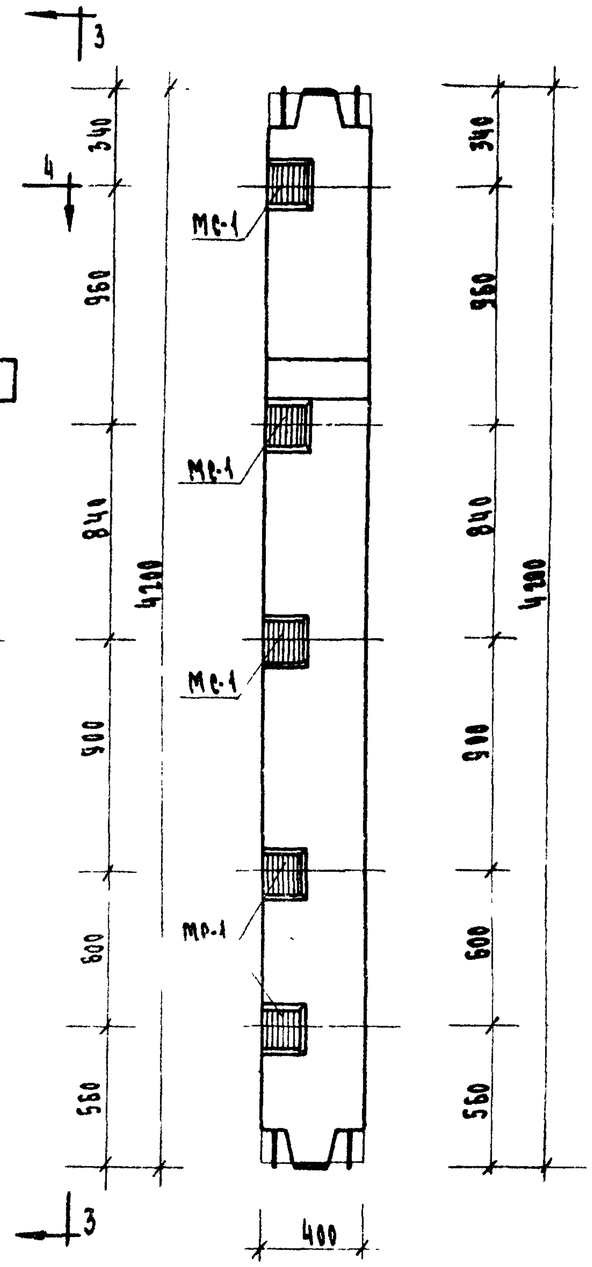

3 - 3

Колонны КСР-442-24-2, КСР-442-29-2, КСР-442-34-2, КСР-442-40-2, КСР-442-52-2, КСР-442-58-2

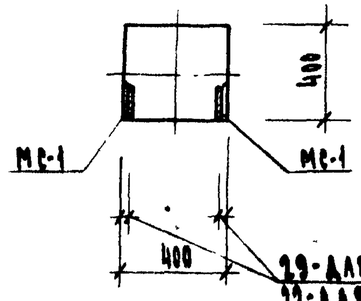

29 - для КСР-442-24-2, КСР-442-29-2
22 - для КСР-442-34-2, КСР-442-40-2
18 - для КСР-442-52-2, КСР-442-58-2

4 - 4

Марка колонны	Марка дополнит. закладной детали	Кол. шт.	Вес дополнит. закладных дет-лей, кг.			Расход стали на колонну, кг.	Расход стали на 1 м.куб. бетона
			одной дет.	всех дет.	итого на колонну		
КСК-442-24-1У КСК-442-29-1У	МС-1	4	3.29	13.16	40.18	131.58	55
	МС-2	3	2.31	6.93			
	МС-3	3	2.31	6.93			
	МС-4	4	3.29	13.16			
КСК-442-34-1У КСК-442-40-1У	МС-1	4	3.29	13.16	40.18	259.78	55
	МС-2	3	2.31	6.93			
	МС-3	3	2.31	6.93			
	МС-4	4	3.29	13.16			
КСК-442-52-1У	МС-1	4	3.29	13.16	39.85	492.35	55
	МС-2	3	2.31	6.93			
	МС-4	4	3.29	13.16			
	МС-5	3	2.20	6.60			
КСР-442-24-2 КСР-442-29-2	МС-1	10	3.29	32.90	32.90	133.10	55
КСР-442-34-2 КСР-442-40-2						261.00	
КСР-442-52-2 КСР-442-58-2						494.00	

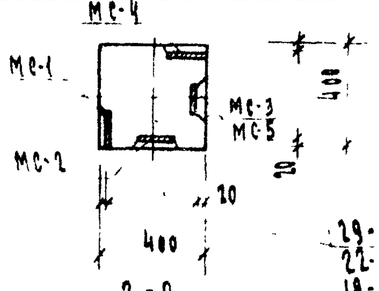

29 - для КСК-442-24-1У, КСК-442-29-1У
22 - для КСК-442-34-1У, КСК-442-40-1У
18 - для КСК-442-52-1У

2 - 2

Примечание:

Опалубка и армирование аналогичны основным маркам колонн приведенным в альбоме ИИ-04-2 выпуск 5.

ТК	Колонны для навески стеновых панелей.	Серия ИИ-04-2	
1973	Колонны КСК-442-24-1У, КСК-442-29-1У, КСК-442-34-1У, КСК-442-40-1У, КСК-442-52-1У, КСР-442-24-2, КСР-442-29-2, КСР-442-34-2, КСР-442-40-2, КСР-442-52-2, КСР-442-58-2	Выпуск и часть III	Лист 11

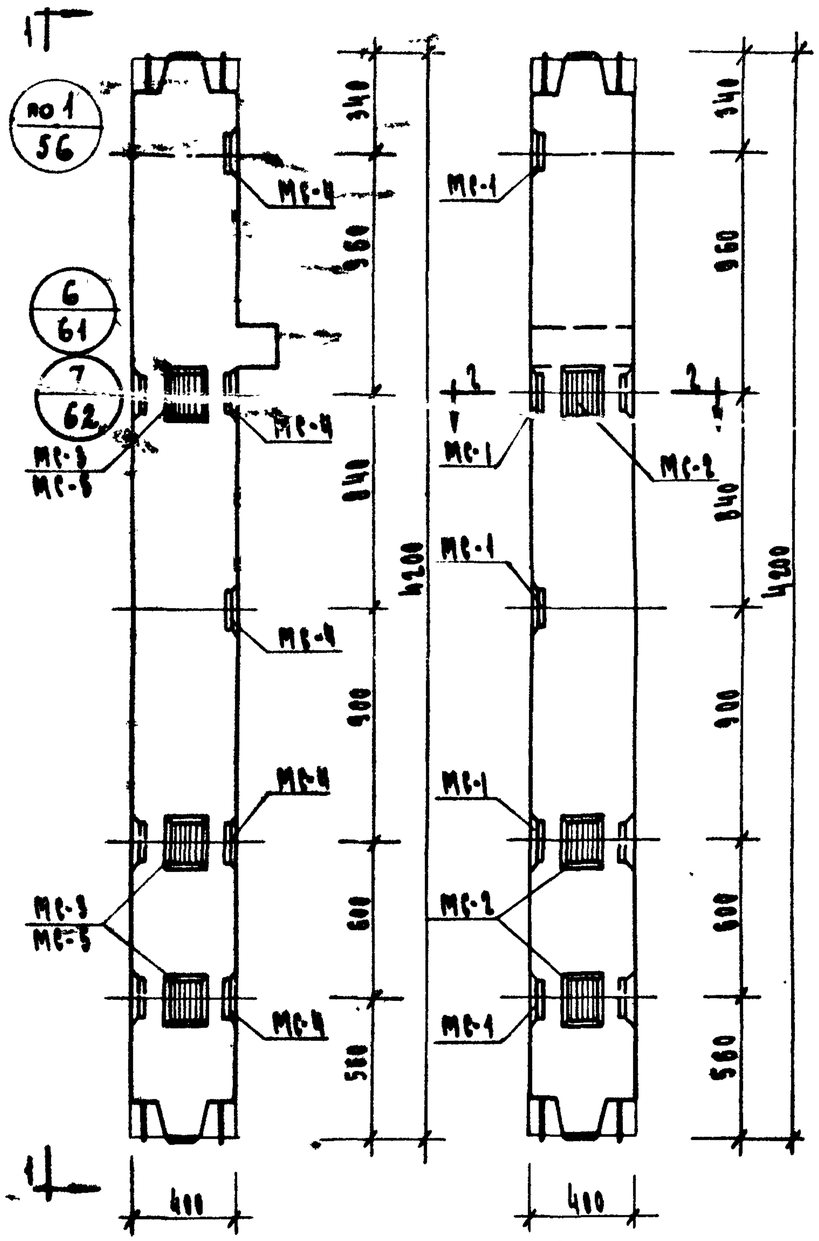

Колонны КСК-442-24-2У, КСК-442-29-2У
КСК-442-34-2У, КСК-442-40-2У, КСК-442-52-2У

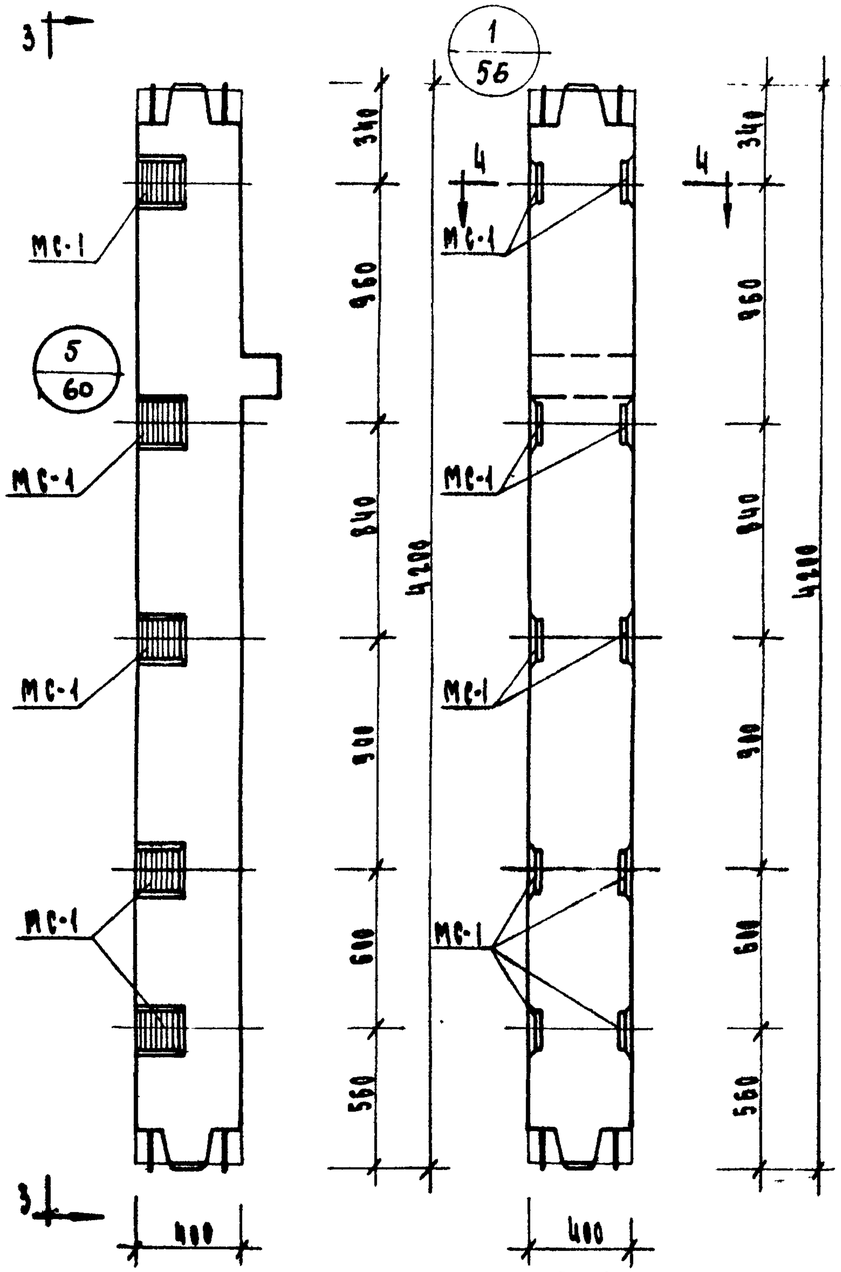

Колонны КСК-442-24-2, КСК-442-29-2
КСК-442-34-2, КСК-442-40-2, КСК-442-52-2

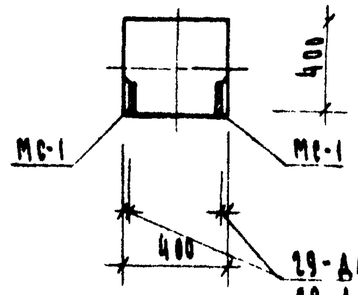

29 - для КСК-442-24-2, КСК-442-29-2
22 - для КСК-442-34-2, КСК-442-40-2
18 - для КСК-442-52-2

4-4

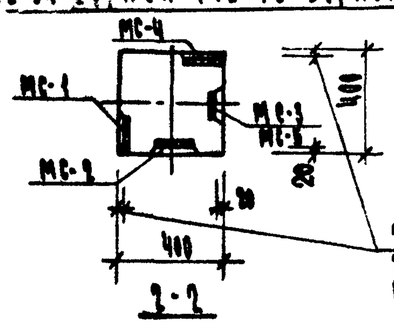

29 - для КСК-442-24-2У, КСК-442-29-2У
22 - для КСК-442-34-2У, КСК-442-40-2У
18 - для КСК-442-52-2У

3-3

Марка колонны	Марка дополнит. закладн. деталей	Кол. шт.	Вес дополнит. закладн. дет-лей, кг. одной дет.	всех дет.	Итого на колонну	Объем бетона колонн, м³	Загрузка чертежей закладн. деталей
КСК-442-24-2У КСК-442-29-2У	МС-1	5	3.29	16.45	46.76	138.16	55
	МС-2	3	2.31	6.93			
	МС-3	3	2.31	6.93			
	МС-4	5	3.29	16.45			
КСК-442-34-2У КСК-442-40-2У	МС-1	5	3.29	16.45	46.76	166.36	55
	МС-2	3	2.31	6.93			
	МС-3	3	2.31	6.93			
	МС-4	5	3.29	16.45			
КСК-442-52-2У	МС-1	5	3.29	16.45	46.43	499.53	55
	МС-2	3	2.31	6.93			
	МС-4	5	3.29	16.45			
	МС-5	3	2.20	6.60			
КСК-442-24-2 КСК-442-29-2	МС-1	10	3.29	32.90	32.90	124.30	55
КСК-442-34-2 КСК-442-40-2						252.50	
КСК-442-52-2						486.00	

Примечание:

Опалубка и армирование аналогичны основным маркам колонн, приведенным в альбоме ИИ-04-2 выпуск 5.

ТК	Колонны для навески стеновых панелей	Серия ИИ-04-2	
1973	Колонны КСК-442-24-2У, КСК-442-29-2У, КСК-442-34-2У, КСК-442-40-2У, КСК-442-52-2У, КСК-442-24-2, КСК-442-29-2, КСК-442-34-2, КСК-442-40-2, КСК-442-52-2	Выпуск 11 часть III	Лист 12

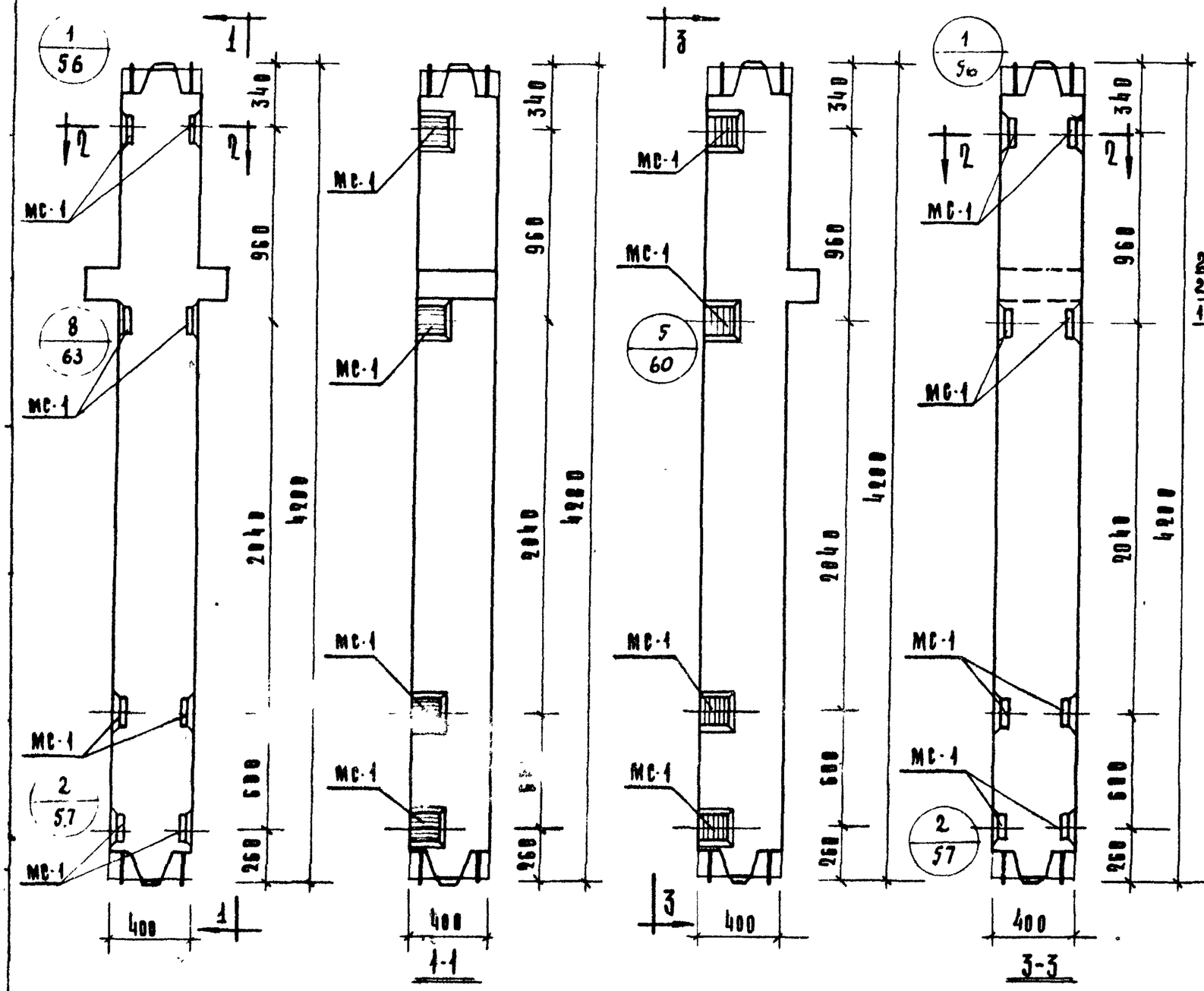

Колонна КСР-442-24-3, КСР-442-29-3, КСР-442-34-3, КСР-442-40-3, КСР-442-52-3, КСР-442-58-3

Колонна КСК-442-24-3, КСК-442-29-3, КСК-442-34-3, КСК-442-40-3, КСК-442-52-3,

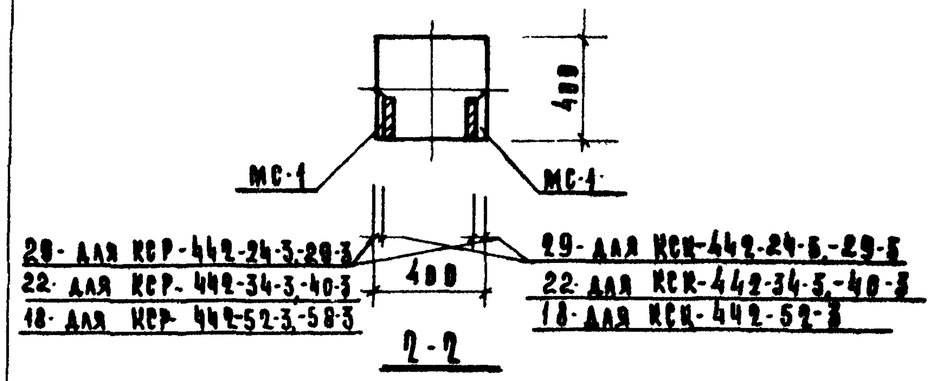

Марка колонны	Марка дополн. закладн. деталей	Кол. шт.	Вес дополн. закладн. деталей, кг: одной дет.	Всех дет.	итого на колонну	Общий расход стали на колонну	Н заврм. черн. закладн. деталей
КСР-442-24-3 КСР-442-29-3	МС-1	8	3,29	26,32	26,32	126.52	55
КСР-442-34-3 КСР-442-40-3						254.42	55
КСР-442-52-3 КСР-442-58-3						488.22	55
КСК-442-24-3 КСК-442-29-3	МС-1	8	3,29	26,32	26,32	117.72	55
КСК-442-34-3 КСК-442-40-3						245,92	55
КСК-442-52-3						479.42	55

Примечание:

Опалубка и армирование аналогичны основным маркам колонн, приведенным в альбоме ИИ-04-2 выпуск 5

ТК	Колонны для навески стеновых панелей.	Серия ИИ-04-2	
1973	Колонны КСР-442-24-3, КСР-442-29-3, КСР-442-34-3, КСР-442-40-3 КСР-442-52-3, КСР-442-58-3, КСК-442-24-3, КСК-442-29-3, КСК-442-34-3 КСК-442-40-3, КСК-442-52-3	Выпуск 5 часть III	Лист 13

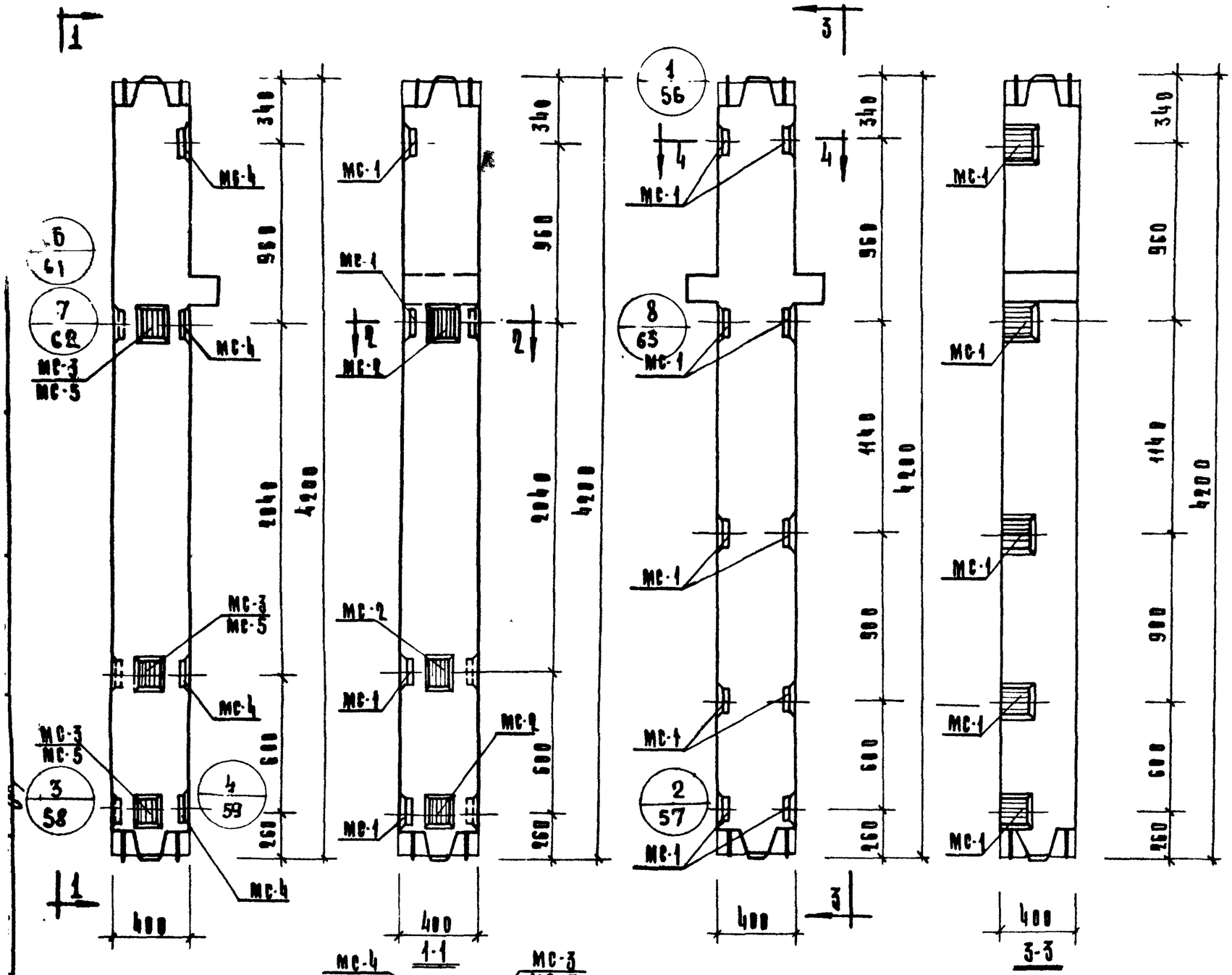

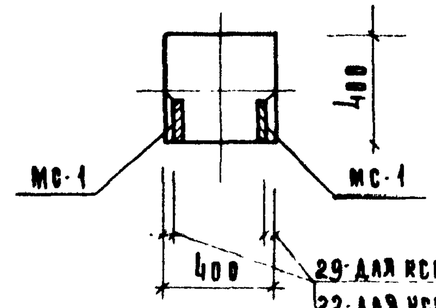

Марка колонны	Марка дополн. закладн. деталей	Кол. шт.	Вес дополн. закл. деталей, кг: одной дет.	всех дет.	итого на колонну	Общий расход стали на колонну	Заготовительные закладные дет.
КСК-442-24-3У КСК-442-29-3У	МС-1	4	3,29	13,16	40,18	134,58	55
	МС-2	3	2,31	6,93			
	МС-3	3	2,31	6,93			
	МС-4	4	3,29	13,16			
КСК-442-34-3У КСК-442-40-3У	МС-1	4	3,29	13,16	40,18	299,78	55
	МС-2	3	2,31	6,93			
	МС-3	3	2,31	6,93			
	МС-4	4	3,29	13,16			
КСК-442-52-3У	МС-1	4	3,29	13,16	39,85	492,95	55
	МС-2	3	2,31	6,93			
	МС-4	4	3,29	13,16			
	МС-5	3	2,20	6,60			
КСР-442-24-4 КСР-442-29-4	МС-1	10	3,29	32,90	32,90	133,1	55
КСР-442-34-4 КСР-442-40-4						261,0	
КСР-442-52-4 КСР-442-58-4						494,8	

Колонна КСК-442-24-3У.
КСК-442-29-3У, КСК-442-34-3У,
КСК-442-40-3У, КСК-442-52-3У

Колонна КСР-442-24-4, КСР-442-29-4,
КСР-442-34-4, КСР-442-40-4, КСР-442-52-4
КСР-442-58-4

29-для КСК-442-24-3У,-29-3У,
22-для КСК-442-34-3У,-40-3У
18-для КСК-442-52-3У.

Примечание:

Опалубка и армирование аналогичны основным маркам колонн, приведенным в альбоме ИИ-04-2 выпуск 5.

ТК.	Колонны для навески стеновых панелей	Серия ИИ-04-2	
1973	Колонны КСР-442-24-4, КСР-442-29-4, КСР-442-34-4, КСР-442-40-4, КСР-442-52-4, КСР-442-58-4, КСК-442-24-3У, КСК-442-29-3У, КСК-442-34-3У,-40-3У,-52-3У.	Выпуск 11 - чертежи	Лист 14

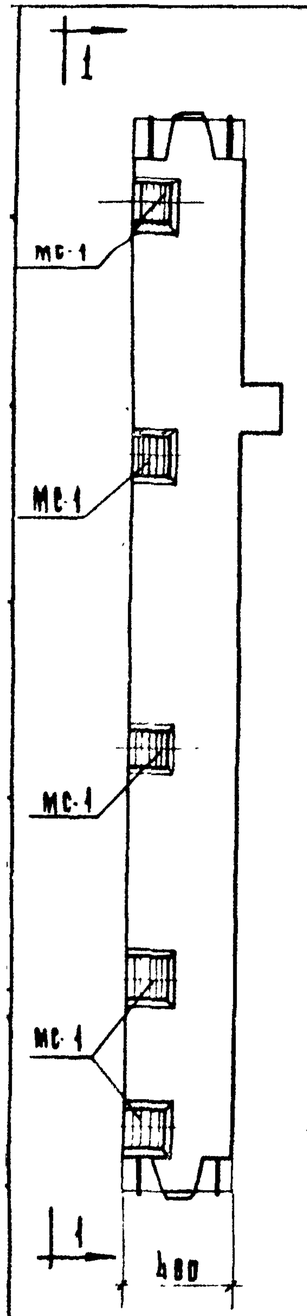

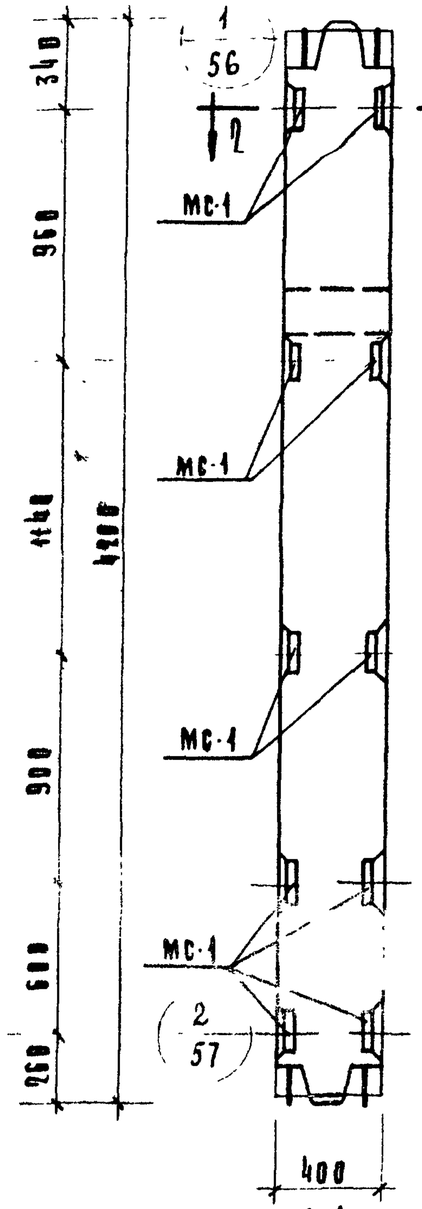

1-1

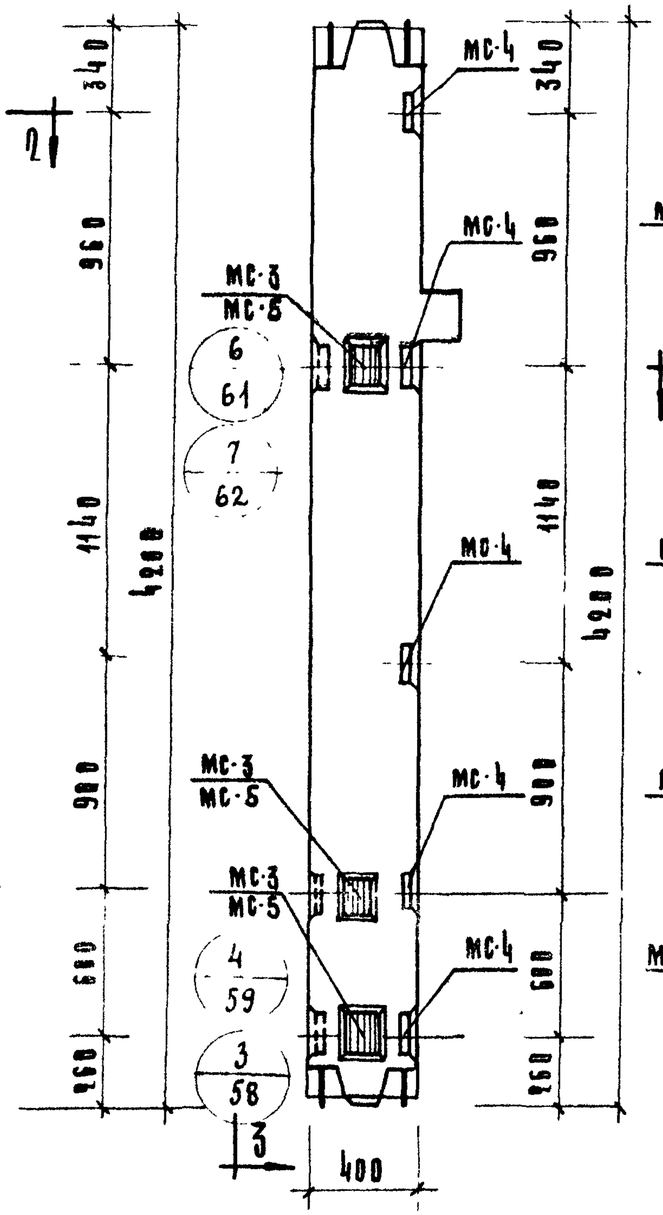

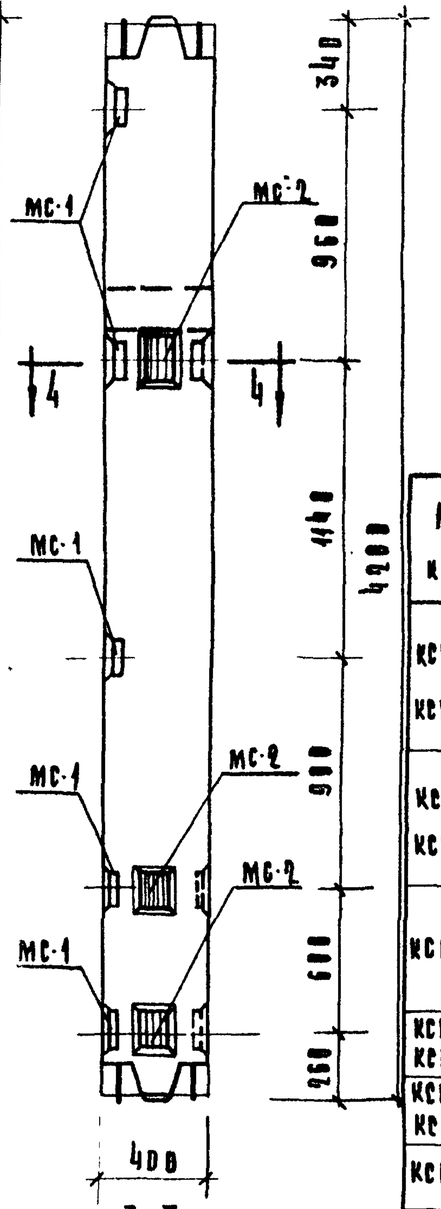

3-3

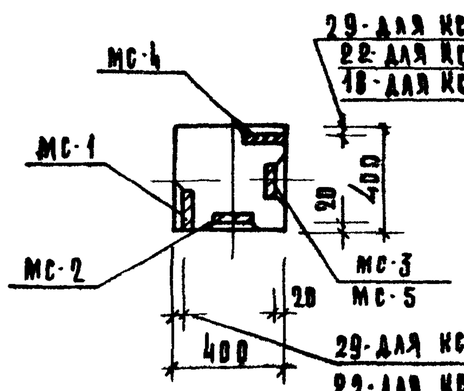

29-для КСК-442-24-4у,-29-4у
22-для КСК-442-34-4у,-40-4у
18-для КСК-442-52-4у

29-для КСК-442-24-4у,-29-4у
22-для КСК-442-34-4у,-40-4у
18-для КСК-442-52-4у

4-4

Марка колонны	Марка дополн. закладн. деталей	Кол. шт.	Вес дополн. закл. деталей, кг.			Общий расход стали на колонну	% заготов. черн. закладн. деталей
			одной дет.	всех дет.	итого на колонну		
КСК-442-24-4у КСК-442-29-4у	МС-1	5	3.29	16,45	46,76	138.16	55
	МС-2	3	2,31	6,93			
	МС-3	3	2,31	6,93			
	МС-4	5	3,29	16,45			
КСК-442-34-4у КСК-442-40-4у	МС-1	5	3,29	16,45	46.76	266.36	55
	МС-2	3	2,31	6.93			
	МС-3	3	2,31	6.93			
	МС-4	5	3,29	16,45			
КСК-442-52-4у	МС-1	5	3,29	16,45	46.43	499.53	55
	МС-2	3	2,31	6.93			
	МС-4	5	3,29	16.45			
	МС-5	3	2,20	6.60			
КСК-442-24-4 КСК-442-29-4	МС-1	10	3.29	32,90	32.90	124.3	55
КСК-442-34-4 КСК-442-40-4						252.5	
КСК-442-52-4						486.0	

Колонны КСК-442-24-4 КСК-442-29-4
КСК-442-34-4 КСК-442-40-4
КСК-442-52-4

Колонны КСК-442-24-4у, КСК-442-29-4у,
КСК-442-34-4у, КСК-442-40-4у,
КСК-442-52-4у

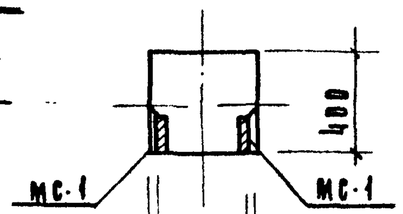

29-для КСК-442-24-3,-29-4
22-для КСК-442-34-3,-40-4
18-для КСК-442-52-4

2-2

Примечание:

Опалубка и армирование аналогичны основным маркам колонн, приведенным в альбоме ИИ-84-2 выпуск 5

ТК	Колонны для навески стеновых панелей.	Серия ИИ-84-2	
1973	Колонны КСК-442-24-4у, КСК-442-29-4у, КСК-442-34-4у, -40-4у, КСК-442-52-4у; КСК-442-24-4, КСК-442-29-4, КСК-442-34-4, КСК-442-40-4, КСК-442-52-4,	Выпуск 11 часть III	Лист 15

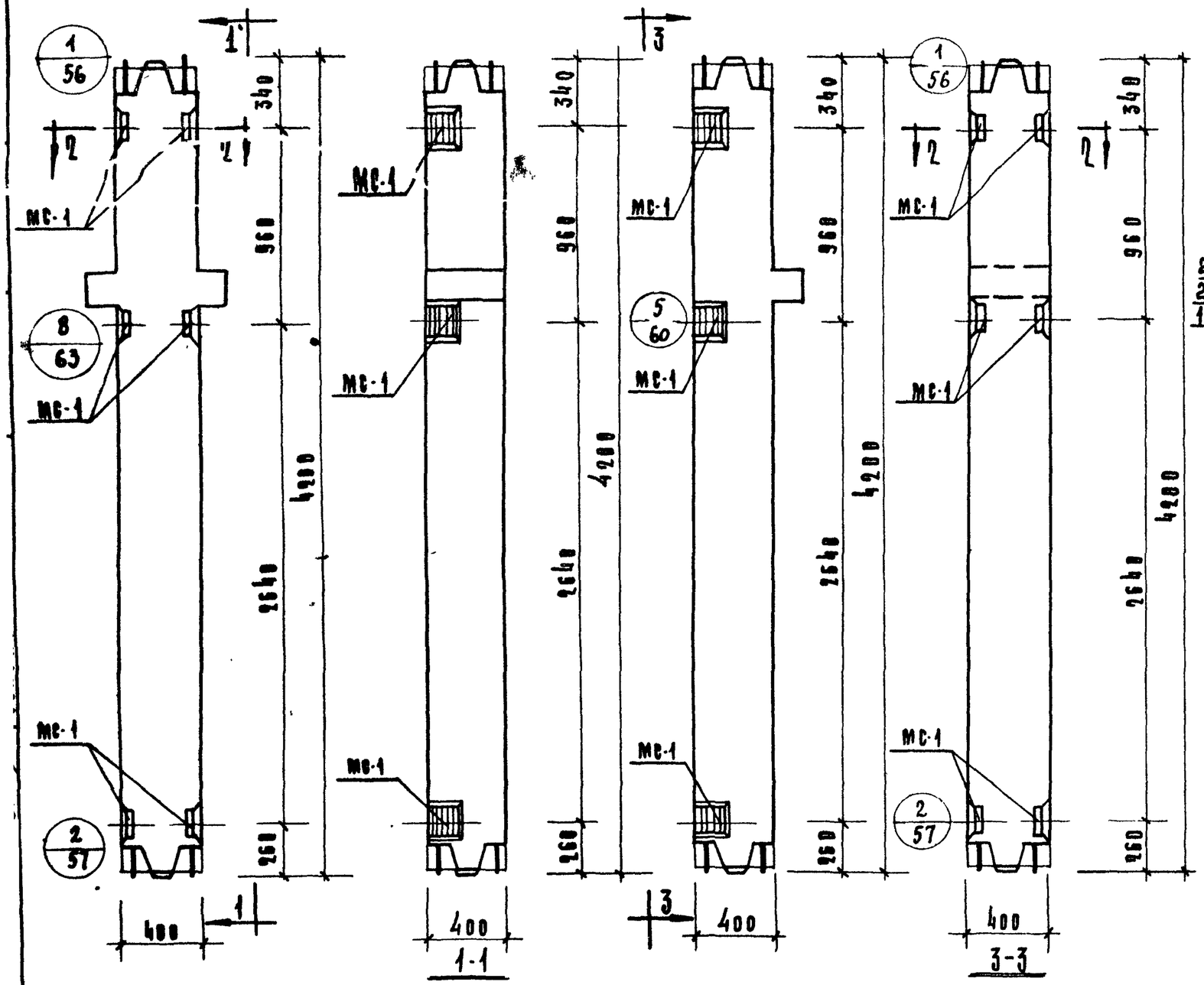

Колонна КСР-442-24-7, КСР-442-29-7, КСР-442-34-7, КСР-442-40-7, КСР-442-52-7, КСР-442-58-7.

Колонна КСК-442-24-7, КСК-442-29-7, КСК-442-34-7, КСК-442-40-7, КСК-442-52-7.

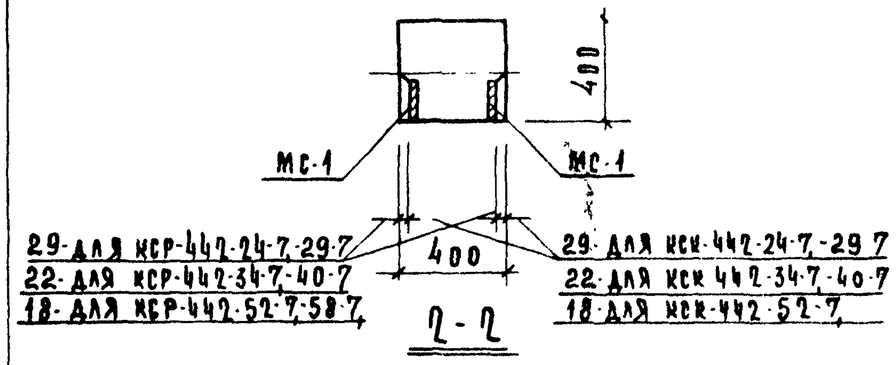

Марка колонны	Марка дополн. закладн. детали	Кол шт	Вес дополн. закл. деталей, кг: одной дет.	всех дет	итого на колонну	Общий расход стали на колонну	Номер чертежа закладной детали
КСР-442-24-7 КСР-442-29-7	МС-1	6	3,29	19,74	19,74	119,94	55
КСР-442-34-7 КСР-442-40-7						247,84	
КСР-442-52-7 КСР-442-58-7						481,64	
КСК-442-24-7 КСК-442-29-7	МС-1	6	3,29	19,74	19,74	111,14	55
КСК-442-34-7 КСК-442-40-7						239,34	
КСК-442-52-7						472,84	

Примечание:

Опалубка и армирование аналогичны основным маркам колонн, приведенным в альбоме ИИ-04-2 выпуск 5.

ТК	Колонны для навески стеновых панелей.	Серия ИИ-04-2	
1973	Колонны КСР-442-24-7, КСР-442-29-7, КСР-442-34-7, КСР-442-40-7, КСР-442-52-7, КСР-442-58-7, КСК-442-24-7, КСК-442-29-7, КСК-442-34-7, КСК-442-40-7, КСК-442-52-7	Выпуск 11 часть II	Лист 16

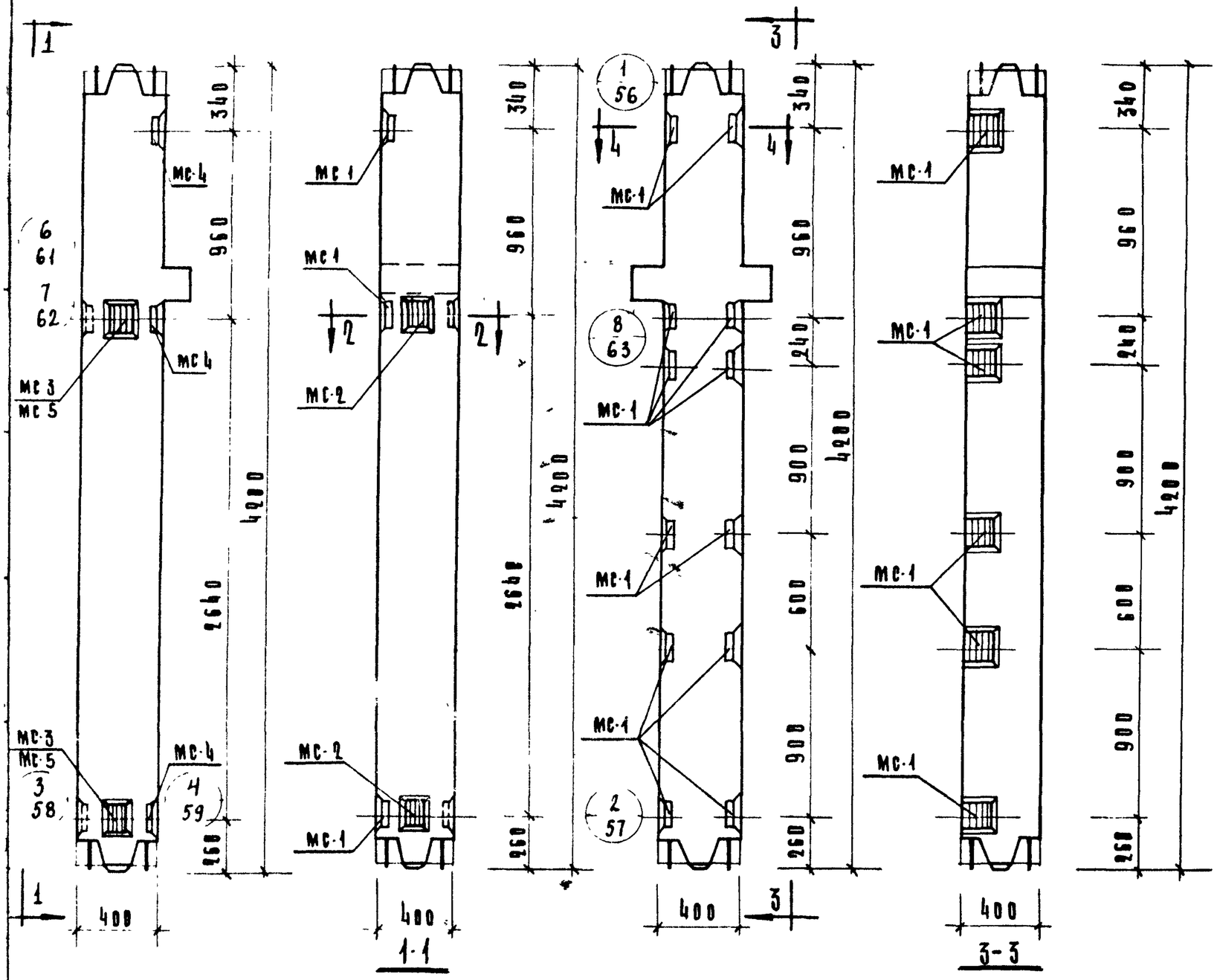

Колонна КСК-442-24-7у, КСК-442-29-7у, КСК-442-34-7у, КСК-442-40-7у, КСК-442-52-7у,

Колонна КСР-442-24-8, КСР-442-29-8, КСР-442-34-8, КСР-442-40-8, КСР-442-52-8, КСР-442-58-8,

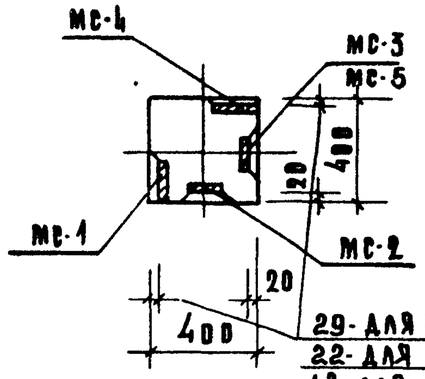

29- для КСК-442-24-7у, -29-7у
22- для КСК-442-34-7у, -40-7у
18- для КСК-442-52-7у, -58-7у

4-4

Марка колонны	Марка дополн. закладн. деталей	Кол. шт.	Вес дополн. закл. деталей, кг.			Общий расход стали на колонну	№ черт. закладн. деталей
			Одной дет.	Всех дет.	Итого на колонну		
КСК-442-24-7у, КСК-442-29-7у	МС-1	3	3,29	9,87	28,98	120,38	55
	МС-2	2	2,31	4,62			
	МС-3	2	2,31	4,62			
	МС-4	3	3,29	9,87			
КСК-442-34-7у, КСК-442-40-7у	МС-1	3	3,29	9,87	28,98	248,58	55
	МС-2	2	2,31	4,62			
	МС-3	2	2,31	4,62			
	МС-4	3	3,29	9,87			
КСК-442-52-7у	МС-1	3	3,29	9,87	28,76	481,86	55
	МС-2	2	2,31	4,62			
	МС-4	3	3,29	9,87			
	МС-5	2	2,20	4,40			
КСР-442-24-8, КСР-442-29-8	МС-1	12	3,29	39,48	39,48	139,68	55
КСР-442-34-8, КСР-442-40-8						267,58	
КСР-442-52-8, КСР-442-58-8						501,38	

Примечание:

Опалубка и армирование аналогичны основным маркам колонн, приведенным в альбоме ИИ-84-2 выпуск 5

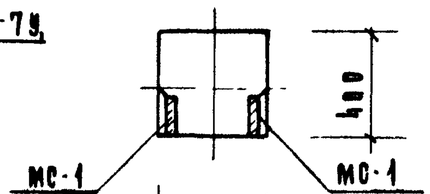

29- для КСР-442-24-8, -29-8
22- для КСР-442-34-8, -40-8
18- для КСР-442-52-8, -58-8

2-2

ТК	Колонны для навески стеновых панелей.	Серия ИИ-84-2	
1973	Колонны КСК-442-24-7у, КСК-442-29-7у, КСК-442-34-7у, КСК-442-40-7у, КСК-442-52-7у, КСР-442-24-8, КСР-442-29-8, КСР-442-34-8, КСР-442-40-8, 52-8, 58-8	Выпуск и часть	Лист 17

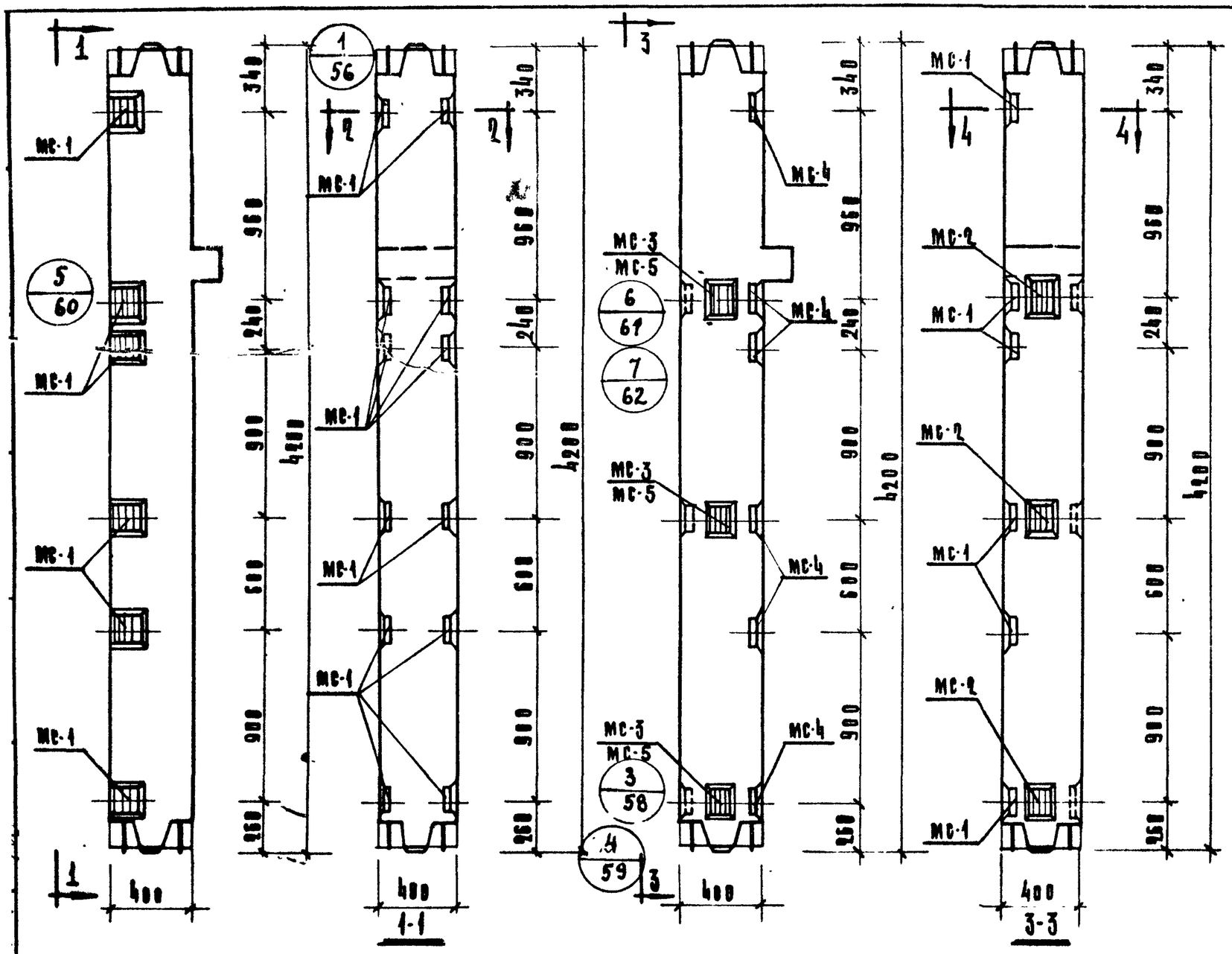

Колонны КСК-442-24-8, КСК-442-29-8, КСК-442-34-8, КСК-442-40-8, КСК-442-52-8.

Колонны КСК-442-24-8У, КСК-442-29-8У, КСК-442-34-8У, КСК-442-40-8У, КСК-442-52-8У.

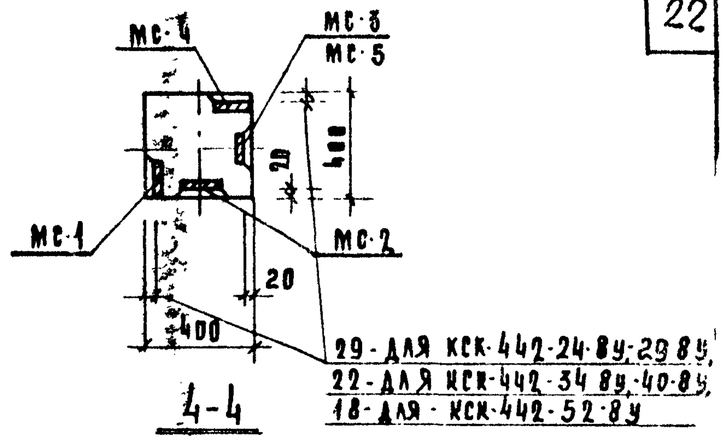

4-4

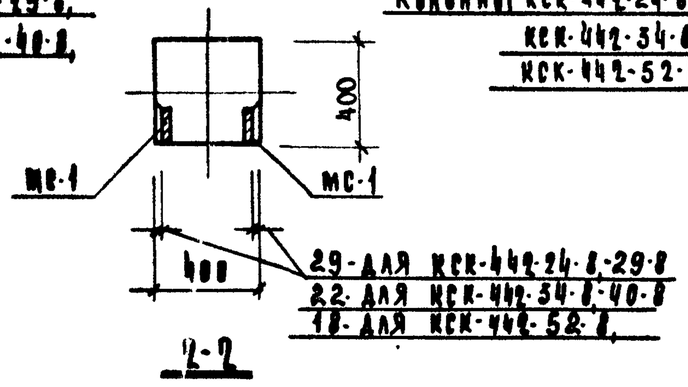

2-2

Марка колонны	Марка дополнит. закладн. деталей	Кол. шт.	Вес дополн. закл. деталей, кг. одной дет.	всех дет	итого на колонну	Общий расход стали на колонну	№ заготовительной закладн. детали
КСК-442-24-8У КСК-442-29-8У	МС-1	6	3,29	19,74	53,34	144.74	55
	МС-2	3	2,31	6,93			
	МС-3	3	2,31	6,93			
	МС-4	6	3,29	19,74			
КСК-442-34-8У КСК-442-40-8У	МС-1	6	3,29	19,74	53,34	272,94	55
	МС-2	3	2,31	6,93			
	МС-3	3	2,31	6,93			
	МС-4	6	3,29	19,74			
КСК-442-52-8У	МС-1	6	3,29	19,74	53,01	506,11	55
	МС-2	3	2,31	6,93			
	МС-4	6	3,29	19,74			
	МС-5	3	2,20	6,60			
КСК-442-24-8 КСК-442-29-8	МС-1	12	3,29	39,48	39,48	130,88	55
КСК-442-34-8 КСК-442-40-8						259,08	55
КСК-442-52-8						432,58	55

Примечание:

Опалубка и армирование аналогичны основным маркам колонн, приведенным в альбоме ИИ-04-2 выпуск 5.

ТК	Колонны для навески стеновых панелей.	Серия ИИ-04-2	
1973	Колонны КСК-442-24-8, КСК-442-29-8, КСК-442-34-8, КСК-442-40-8, КСК-442-52-8, КСК-442-24-8У. КСК-442-29-8У, КСК-442-34-8У, КСК-442-40-8У, КСК-442-52-8У	Выпуск 11 часть III	Лист 18.

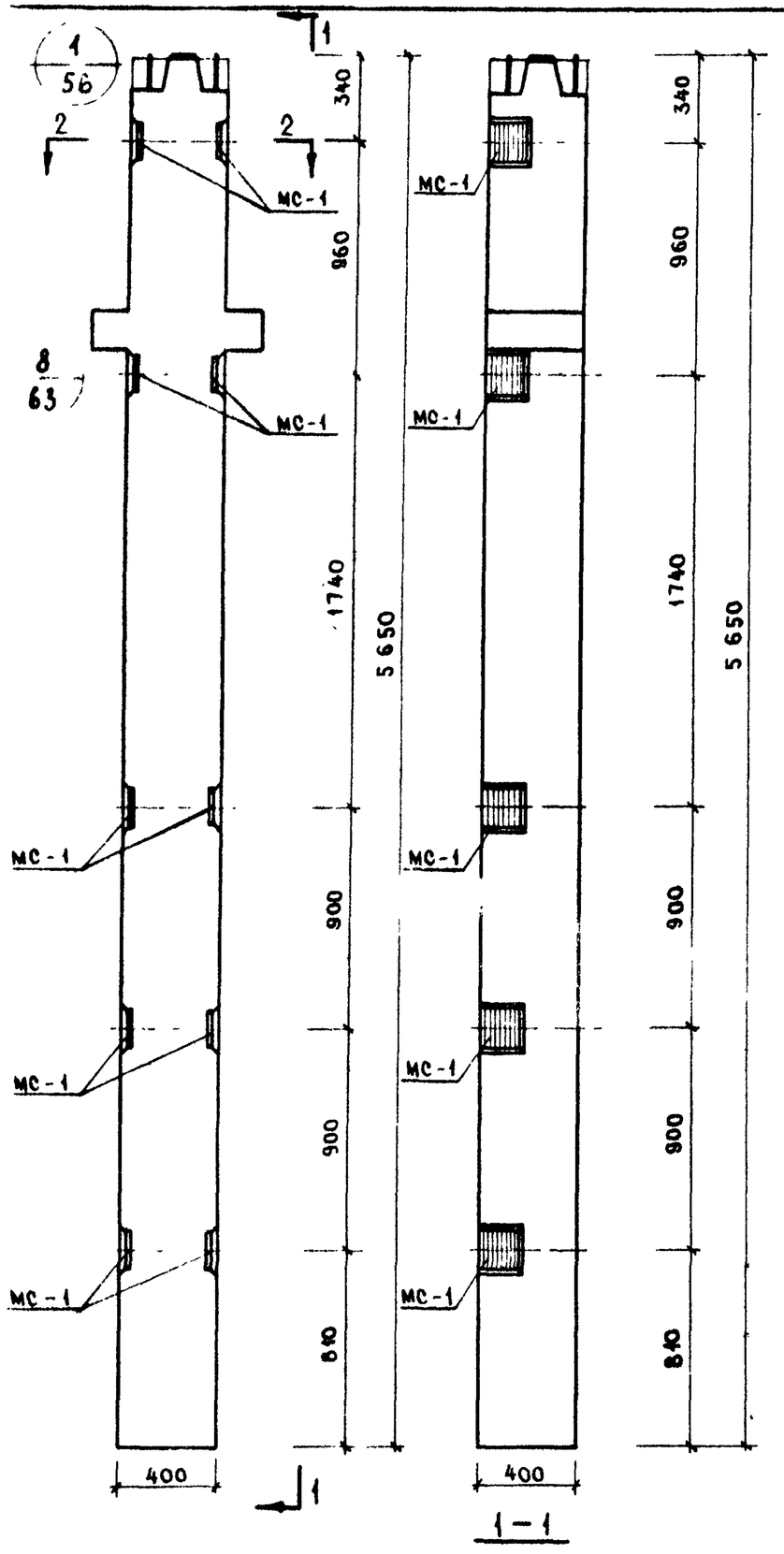

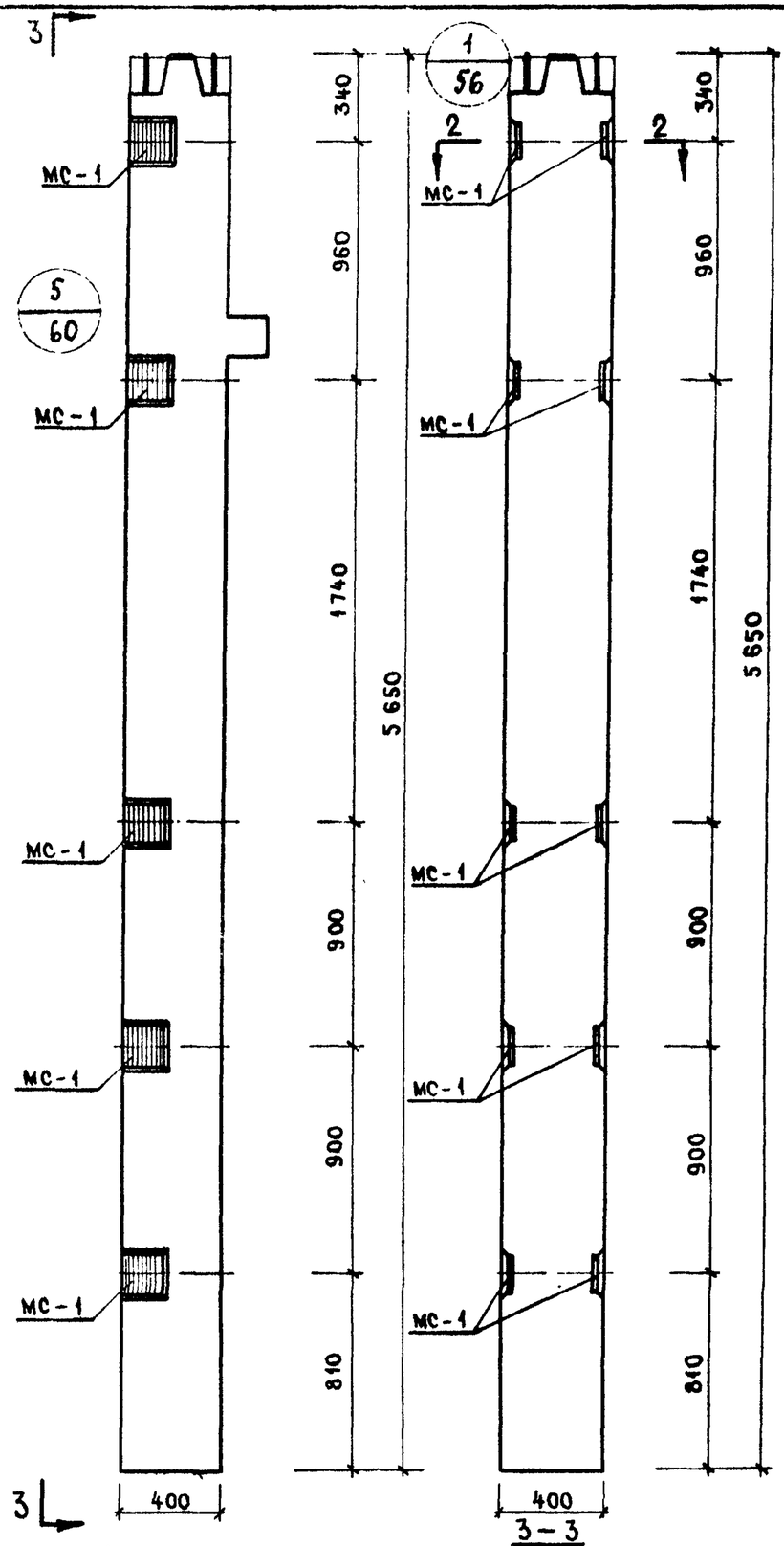

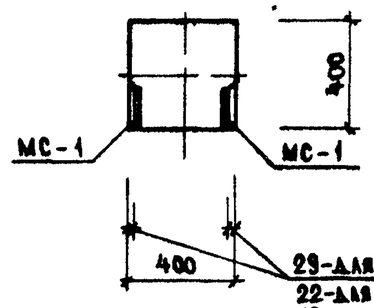

29-для КНР-442-24-1,-29-1; КНК-442-24-1,-29-1
22-для КНР-442-34-1,-40-1; КНК-442-34-1,-40-1
48-для КНР-442-52-1,-58-1; КНК-442-52-1

Марка колонны	Марка дополнит. закладн. деталей	Кол. шт.	Вес дополнит. закладн. деталей, кг. одной дет.	всех дет.	итого на колонну	Общий расход стали на колонну, кг	Н заготов. чертежа закладной детали
КНР-442-24-1 КНР-442-29-1	МС-1	10	3.29	32.90	32.90	147.1	55
КНР-442-34-1 КНР-442-40-1						320.6	
КНР-442-52-1 КНР-442-58-1						590.4	
КНК-442-24-1 КНК-442-29-1						138.3	
КНК-442-34-1 КНК-442-40-1						311.8	
КНК-442-52-1						581.6	

Примечание.

Опалубка и армирование аналогичны основным маркам колонн, приведенным в альбоме ИИ-04-2 выпуск 5.

Колонны КНР-442-24-1, КНР-442-29-1, КНР-442-34-1, КНР-442-40-1, КНР-442-52-1, КНР-442-58-1

Колонны КНК-442-24-1, КНК-442-29-1, КНК-442-34-1, КНК-442-40-1, КНК-442-52-1.

ТК	Колонны для навески стеновых панелей.	Серия ИИ-04-2	
1973	Колонны КНР-442-24-1, КНР-442-29-1, КНР-442-34-1, КНР-442-40-1, КНР-442-52-1, КНР-442-58-1, КНК-442-24-1, КНК-442-29-1, КНК-442-34-1, КНК-442-40-1, КНК-442-52-1	Выпуск 11 часть III	Лист 19

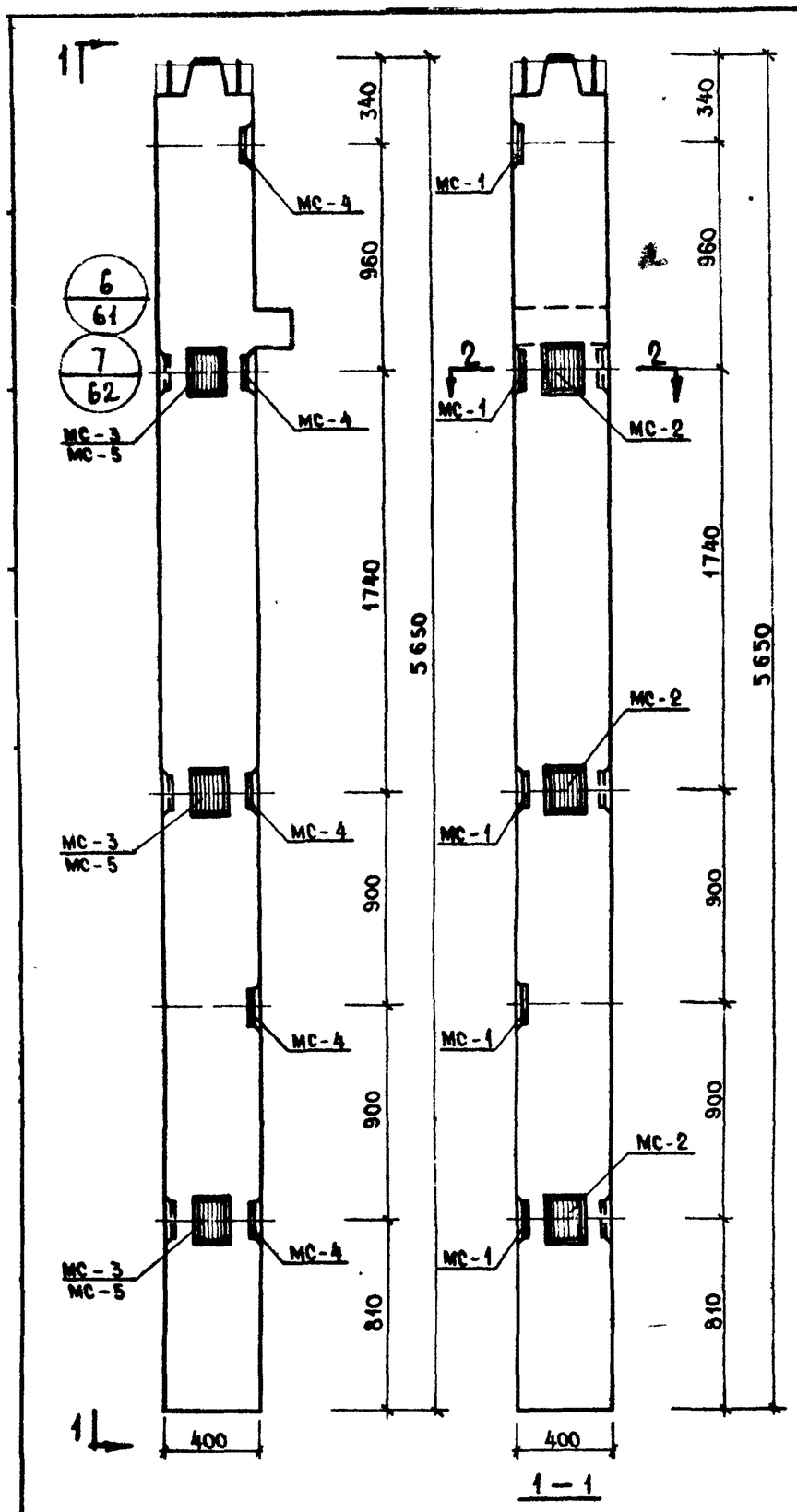

Колонны КНК-442-24-1у, КНК-442-29-1у, КНК-442-34-1у, КНК-442-40-1у, КНК-442-52-1у.

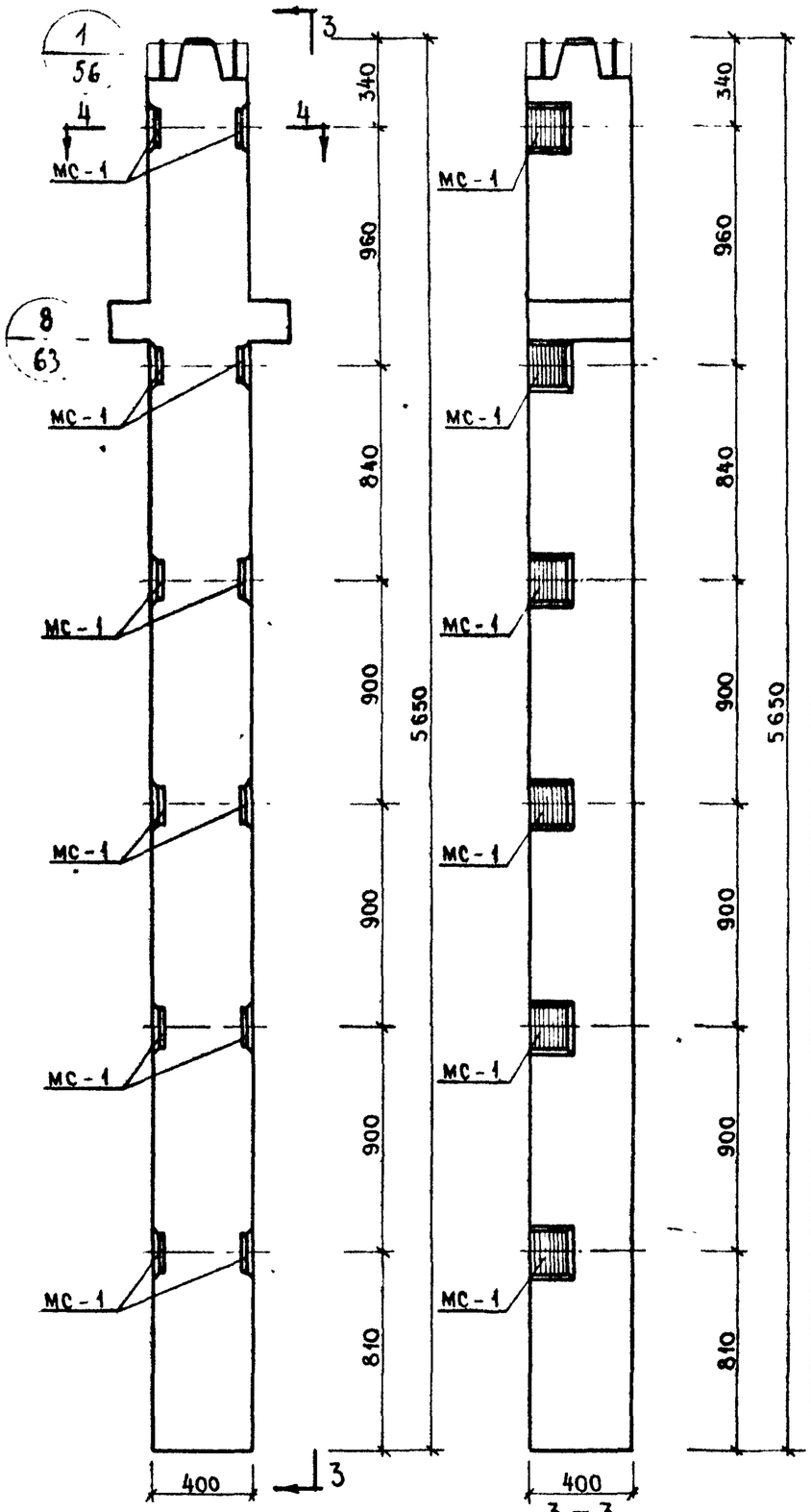

Колонны КНР-442-24-2, КНР-442-29-2, КНР-442-34-2, КНР-442-40-2, КНР-442-52-2, КНР-442-58-2

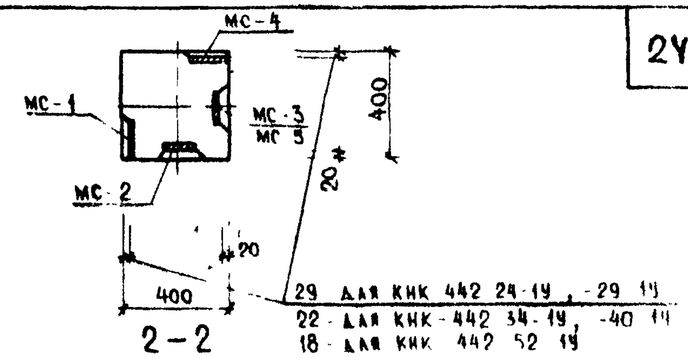

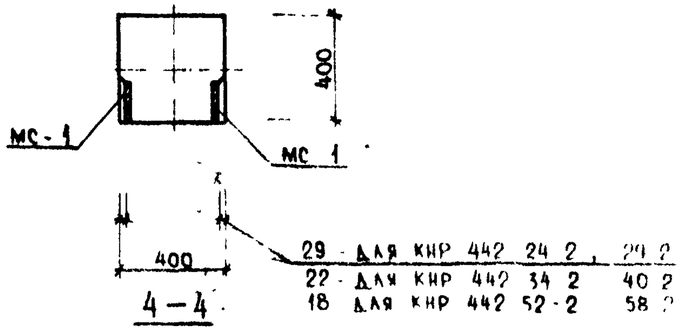

Марка колонны	Марка дополн. закладн. деталей	Кол. шт	Вес дополнительных закладных деталей, кг: одной дет.	всех дет.	итого на колонну	Общий расход стали на колонну, кг	№ заводов чертежей закладных деталей
КНК 442-24-1у	МС-1	5	3.29	16.45	48.76	152.16	
	МС-2	3	2.31	6.93			
	МС-3	3	2.31	6.93			
	МС-4	5	3.29	16.45			
КНК-442-34-1у	МС-1	5	3.29	16.45	46.76	325.66	55
	МС-2	3	2.31	6.93			
КНК-442-40-1у	МС-3	3	2.31	6.93			
	МС-4	5	3.29	16.45			
КНК-442-52-1у	МС-1	5	3.29	16.45	46.43	595.13	
	МС-2	3	2.31	6.93			
	МС-4	5	3.29	16.45			
	МС-5	3	2.20	6.60			
КНР-442 24-2, КНР-442-29-2	МС-1	12	3.29	39.48	39.48	153.68	55
КНР-442-34-2, КНР-442-40-2						327.18	
КНР-442-52-2, КНР-442-58-2						596.98	

Примечание

Опалубка и армирование аналогичны основным маркам колонн, приведенным в альбоме ИИ-04 2 выпуск 5

ТК	Колонны для навески стеновых панелей	Серия ИИ-04 2	
1973	Колонны КНК-442-24-1у, КНК-442-29 1у, КНК-442-34-1у, КНК-442-40-1у, КНК-442-52-1у, КНР-442-24 2 КНР-442-29-2, КНР-442-34-2, КНР-442-40-2, КНР-442-52-2, КНР 442 58-2	Выпуск 11 часть III	Лист 20

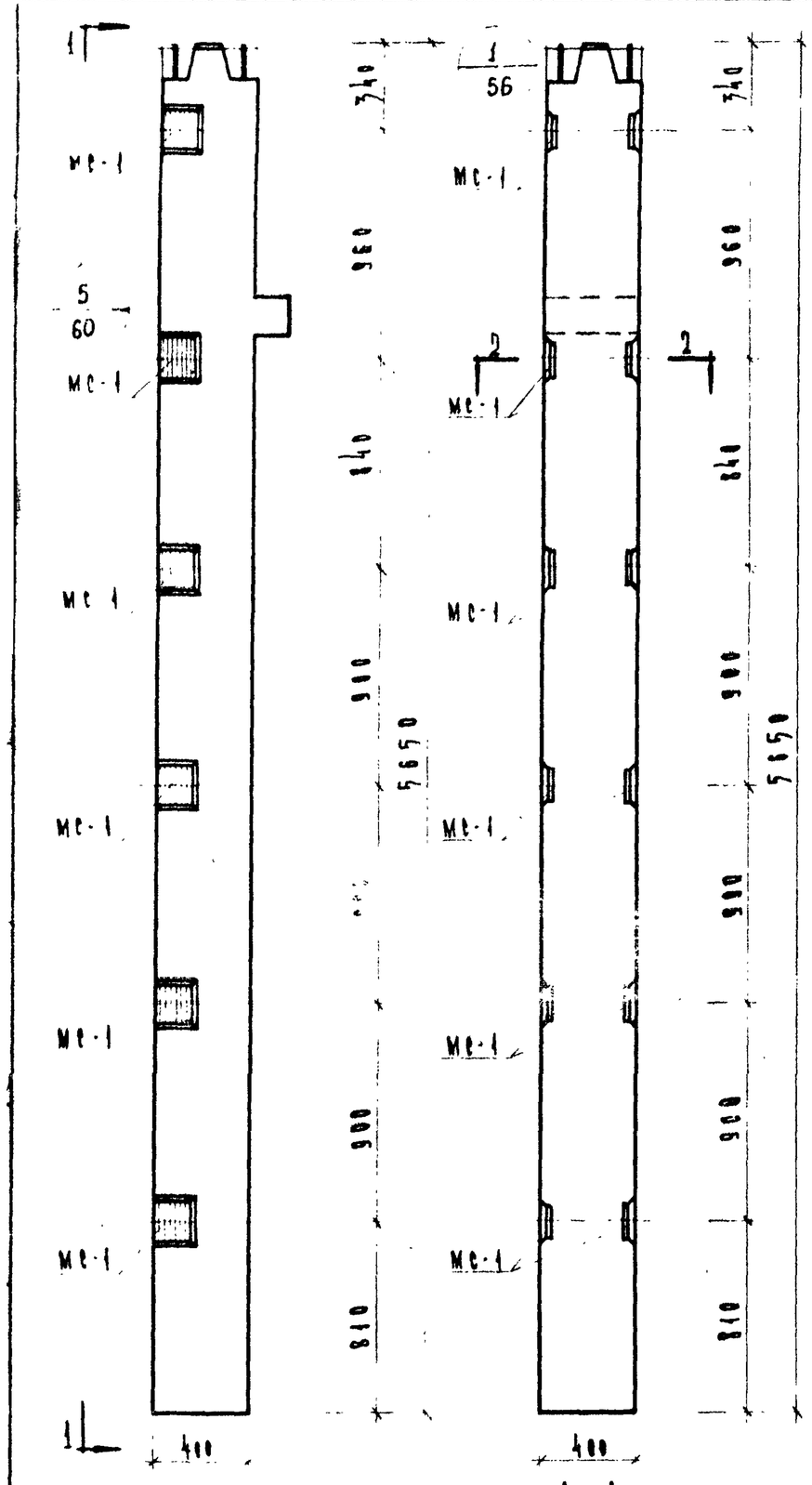

Колонны КНК-442-24-2, КНК-442-29-2, КНК-442-34-2, КНК-442-40-2, КНК-442-52-2

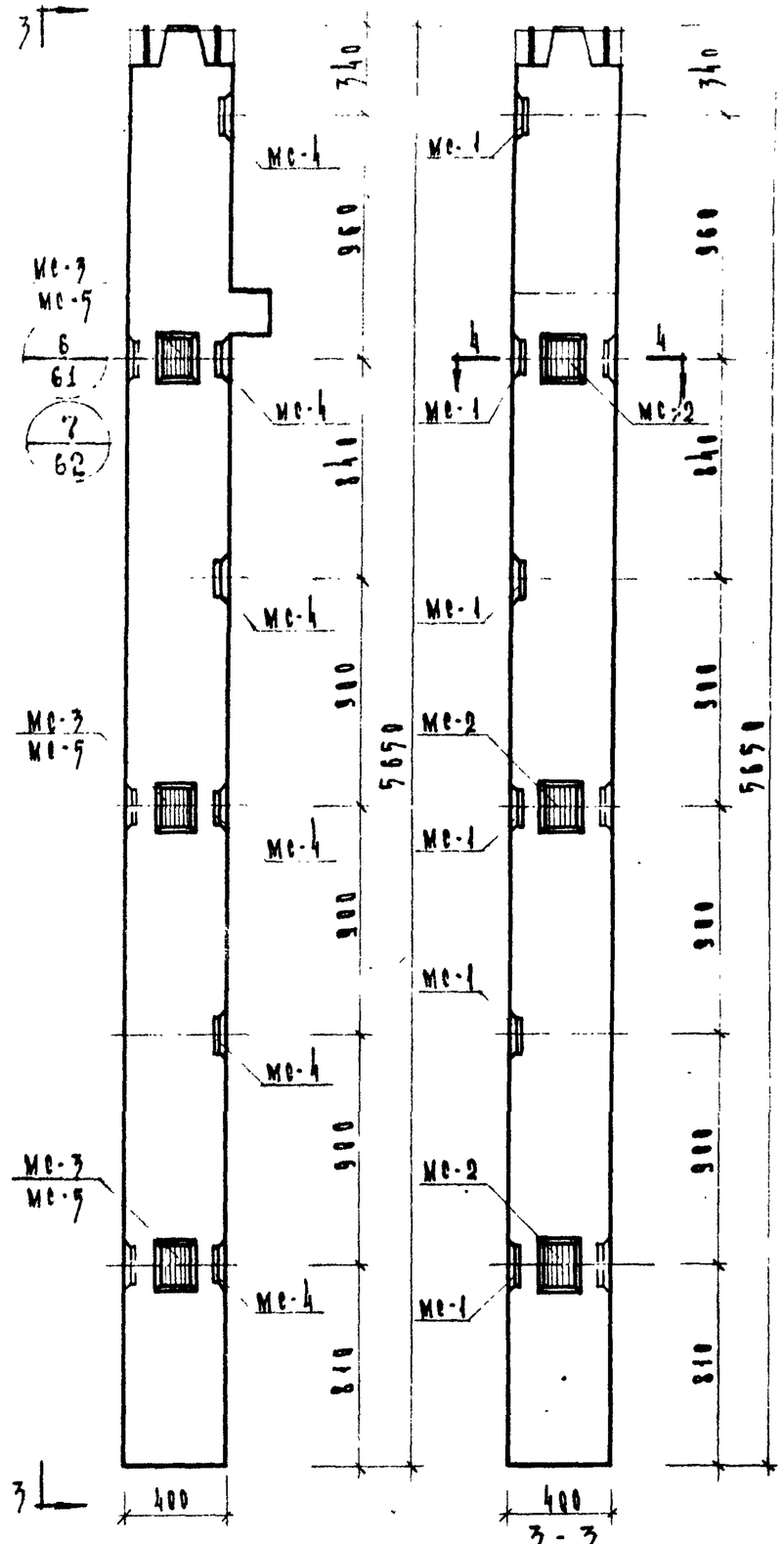

Колонны КНК-442-24-2У, КНК-442-29-2У
КНК-442-34-2У
КНК-442-40-2У
КНК-442-52-2У

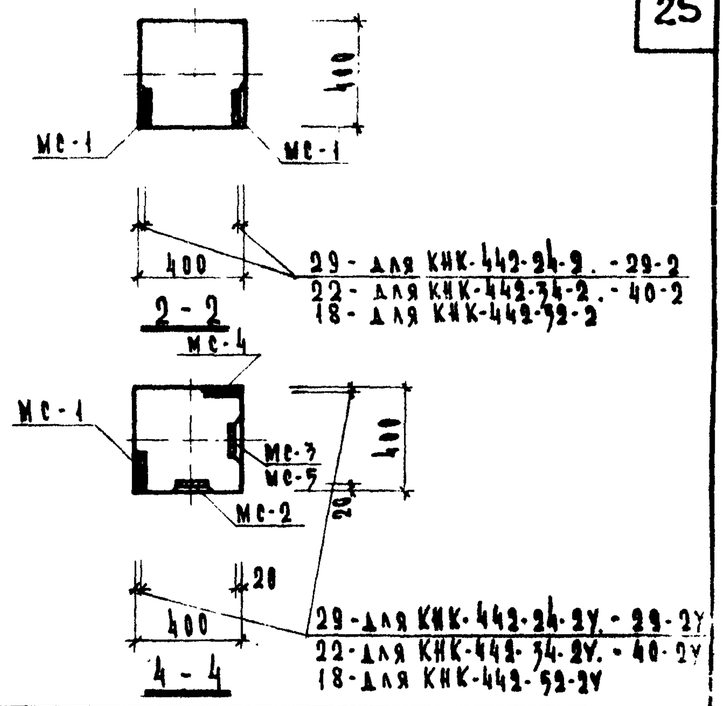

Марка колонны	Марка дополн. закладн. детали	Кол. шт.	Вес дополн. закладн. дет-лей кг. одной дет.	всех дет.	итого на колонну	Общая стоимость колонны	Стоимость дет-лей
КНК-442-24-2 КНК-442-29-2	МС-1	12	3.29	39.48	39.48	144.68	55
КНК-442-34-2 КНК-442-40-2						318.38	
КНК-442-52-2						588.18	
КНК-442-24-2У КНК-442-29-2У	МС-1	6	3.29	19.74	53.54	158.74	55
	МС-2	3	2.31	6.93			
	МС-3	3	2.31	6.93			
	МС-4	6	3.29	19.74			
КНК-442-34-2У КНК-442-40-2У	МС-1	6	3.29	19.74	53.34	332.24	55
	МС-2	3	2.31	6.93			
	МС-3	3	2.31	6.93			
	МС-4	6	3.29	19.74			
КНК-442-52-2У	МС-1	6	3.29	19.74	53.01	601.74	55
	МС-2	3	2.31	6.93			
	МС-4	6	3.29	19.74			
	МС-5	3	2.20	6.60			

Примечание:
Опалубка и армирование аналогичны основным маркам колонн приведенным в альбоме ШИ-04-2 выпуск 5.

ТК	Колонны для навески стеновых панелей	Серия ШИ-04-2
1973	Колонны КНК-442-24-2, КНК-442-29-2, КНК-442-34-2, КНК-442-40-2, КНК-442-52-2, КНК-442-24-2У, КНК-442-29-2У, КНК-442-34-2У, КНК-442-40-2У, КНК-442-52-2У	Выпуск 11 часть III; Лист 21

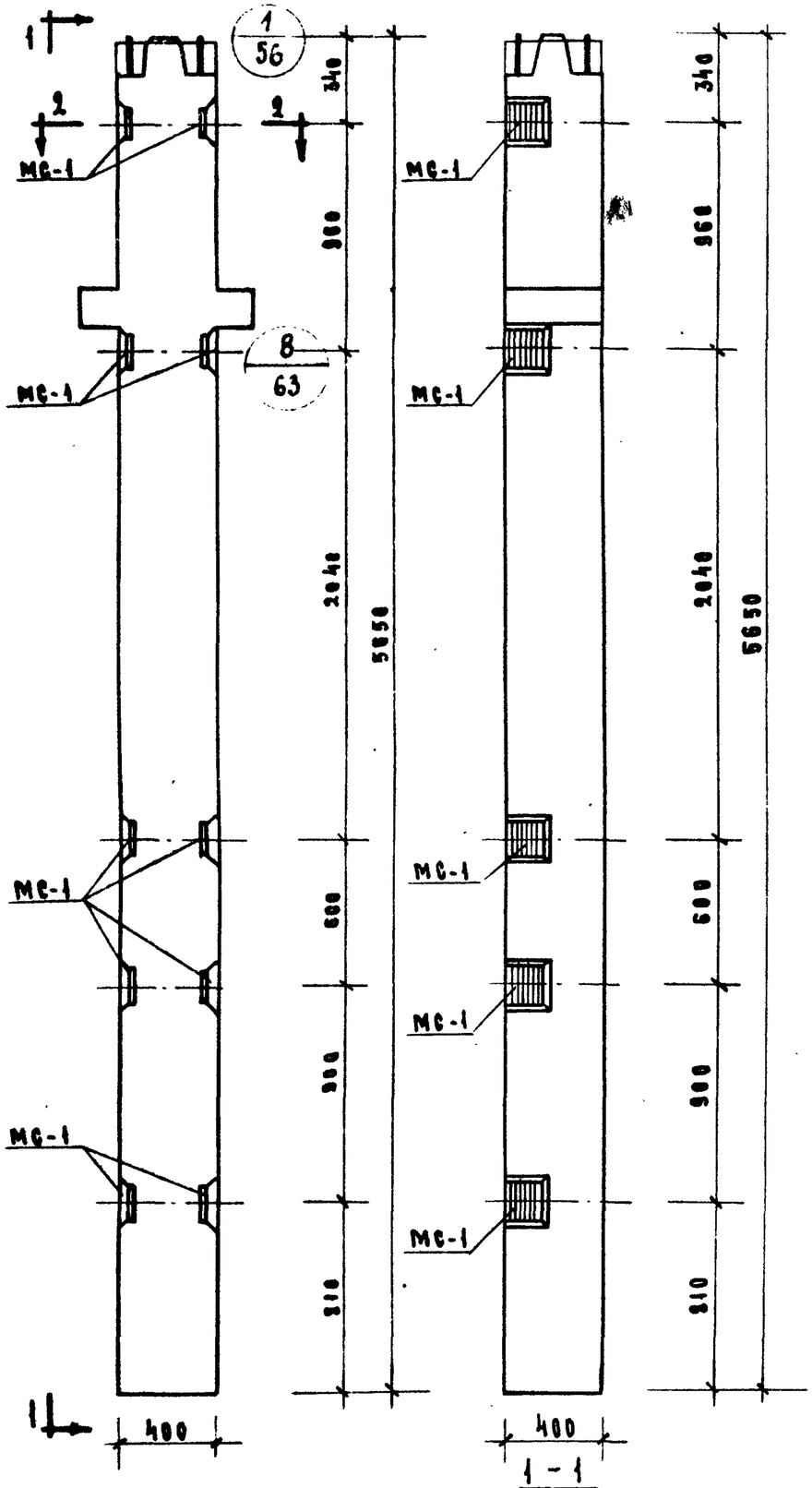

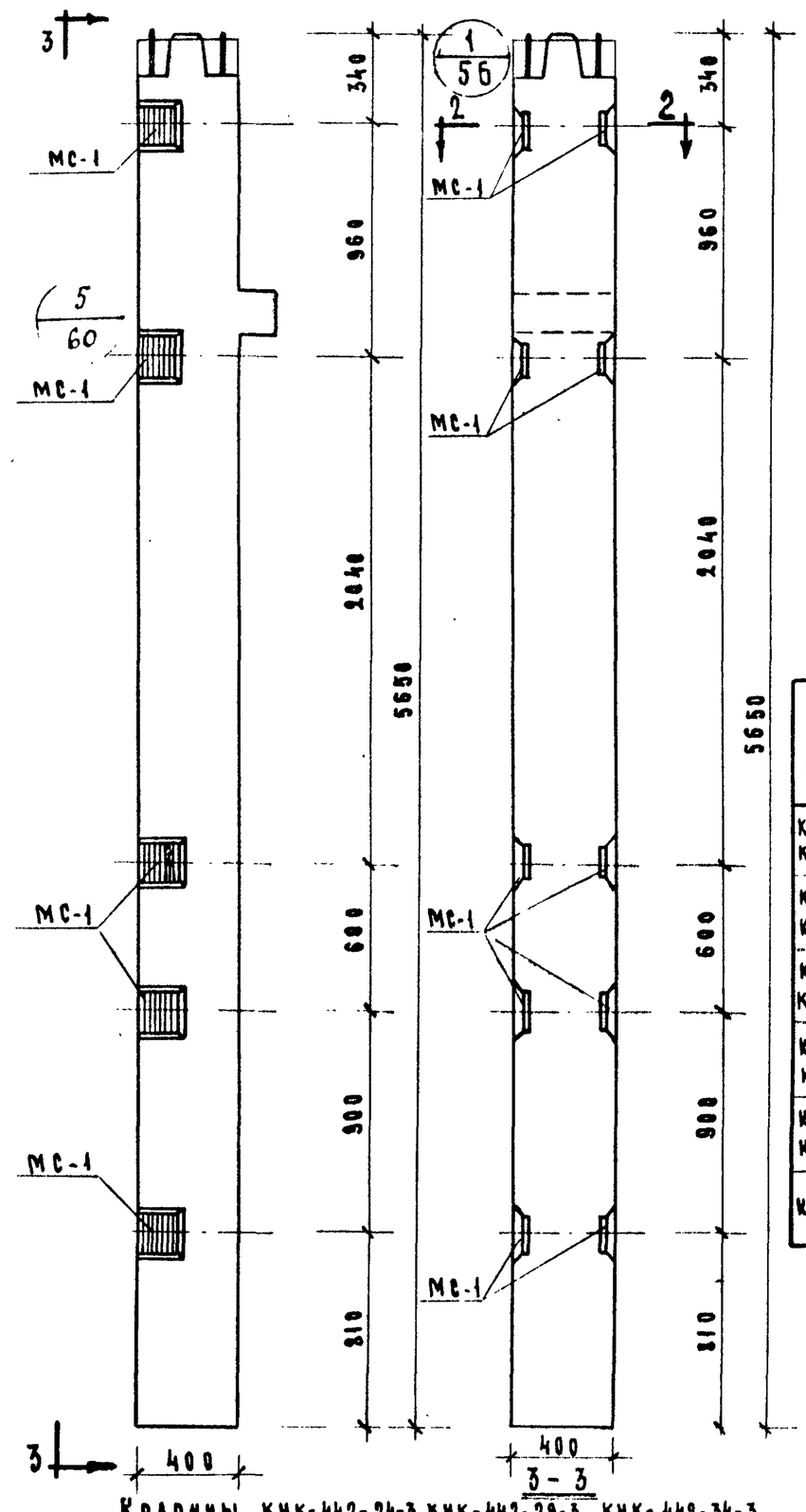

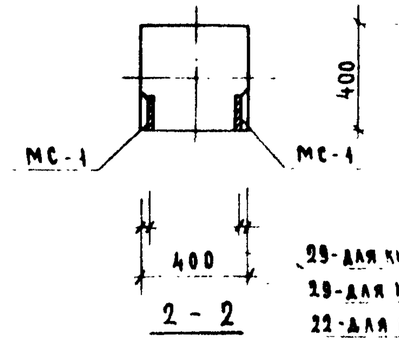

29-для КНР-442-24-3, 29-3
29-для КНК-442-24-3, 29-3
22-для КНР-442-34-3 -40-3
22-для КНК 442-34-3, -40-3
18-для КНР-442-52-3, -58-3
18-для КНК-442-52-3

Марка колонны	Марка дополнит. закладн. деталей	Кол. шт.	Вес дополн. закладн. дет-лей, кг: одной дет.	всех дет	итого на колонну	Общий расход стали на колонну	Номер чертежа закладной детали
КНР-442-24-3 КНР-442-29-3	МС-1	10	3.29	32.90	32.90	147.1	55
КНР-442-34-3 КНР-442-40-3						320.8	
КНР-442-52-3 КНР-442-58-3						590.4	
КНК-442-24-3 КНК-442-29-3						138.3	
КНК-442-34-3 КНК-442-40-3						311.8	
КНК-442-52-3						581.6	

Примечание:
Опалубка и армирование аналогичны основным маркам колонн приведенным в альбоме ИИ-04-2 выпуск 5

Колонны КНР-442-24-3, КНР-442-29-3
КНР-442-34-3, КНР-442-40-3
КНР-442-52-3, КНР-442-58-3

Колонны КНК-442-24-3, КНК-442-29-3, КНК-442-34-3.
КНК-442-40-3, КНК-442-52-3

ТК	Колонны для навески стеновых панелей	Серия ИИ-04-2	
1973	Колонны КНР-442-24-3 КНР-442-29-3, КНР-442-34-3, КНР-442-40-3, КНР-442-52-3, КНР-442-58-3, КНК-442-24-3, КНК-442-29-3, КНК-442-34-3, КНК-442-40-3, КНК-442-52-3.	Выпуск 11 часть II	Лист 22

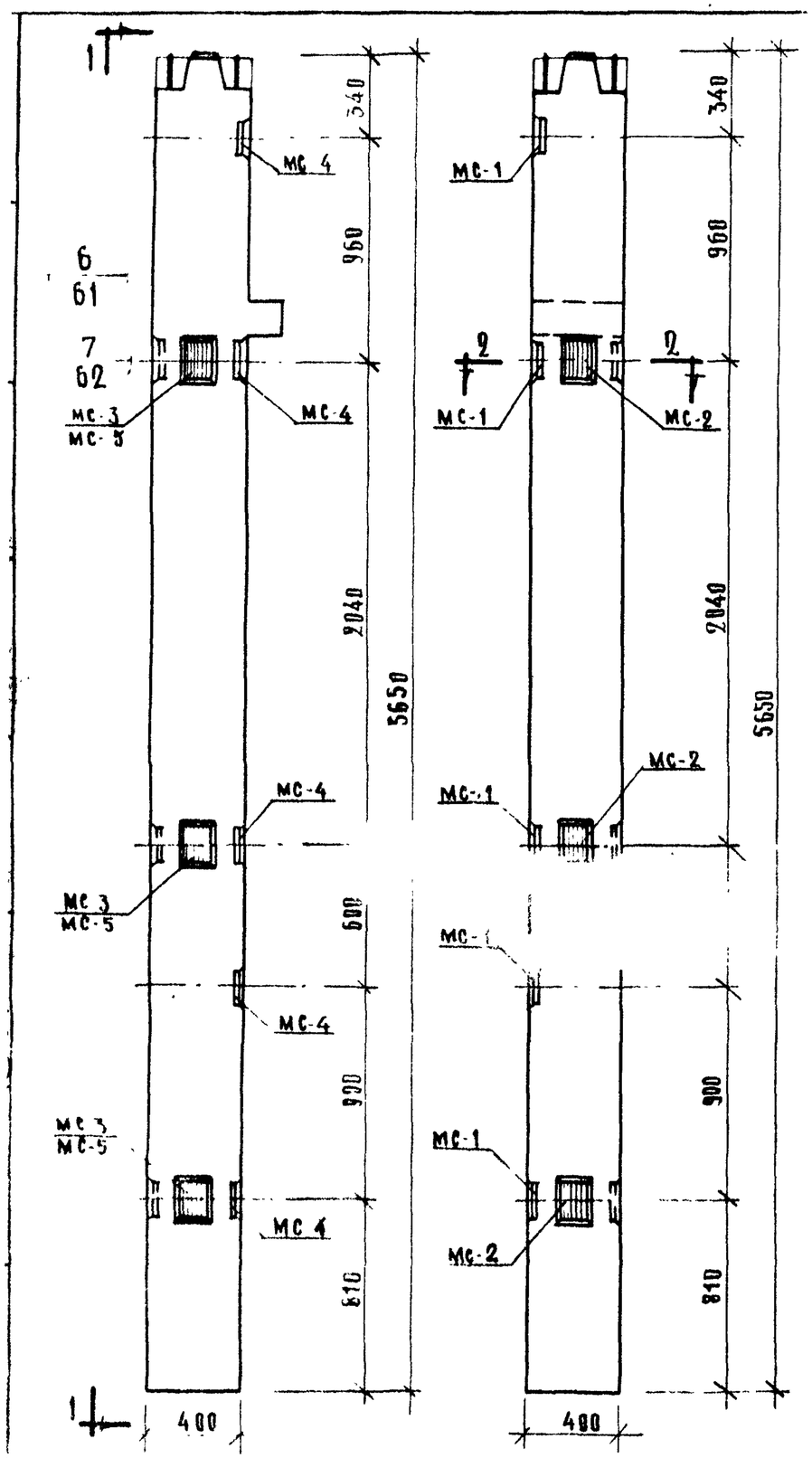

Колонны КНК-442-24-3У, КНК-442-29-3У
КНК 442-34 3У, КНК-442-40-3У, КНК-442-52-3У

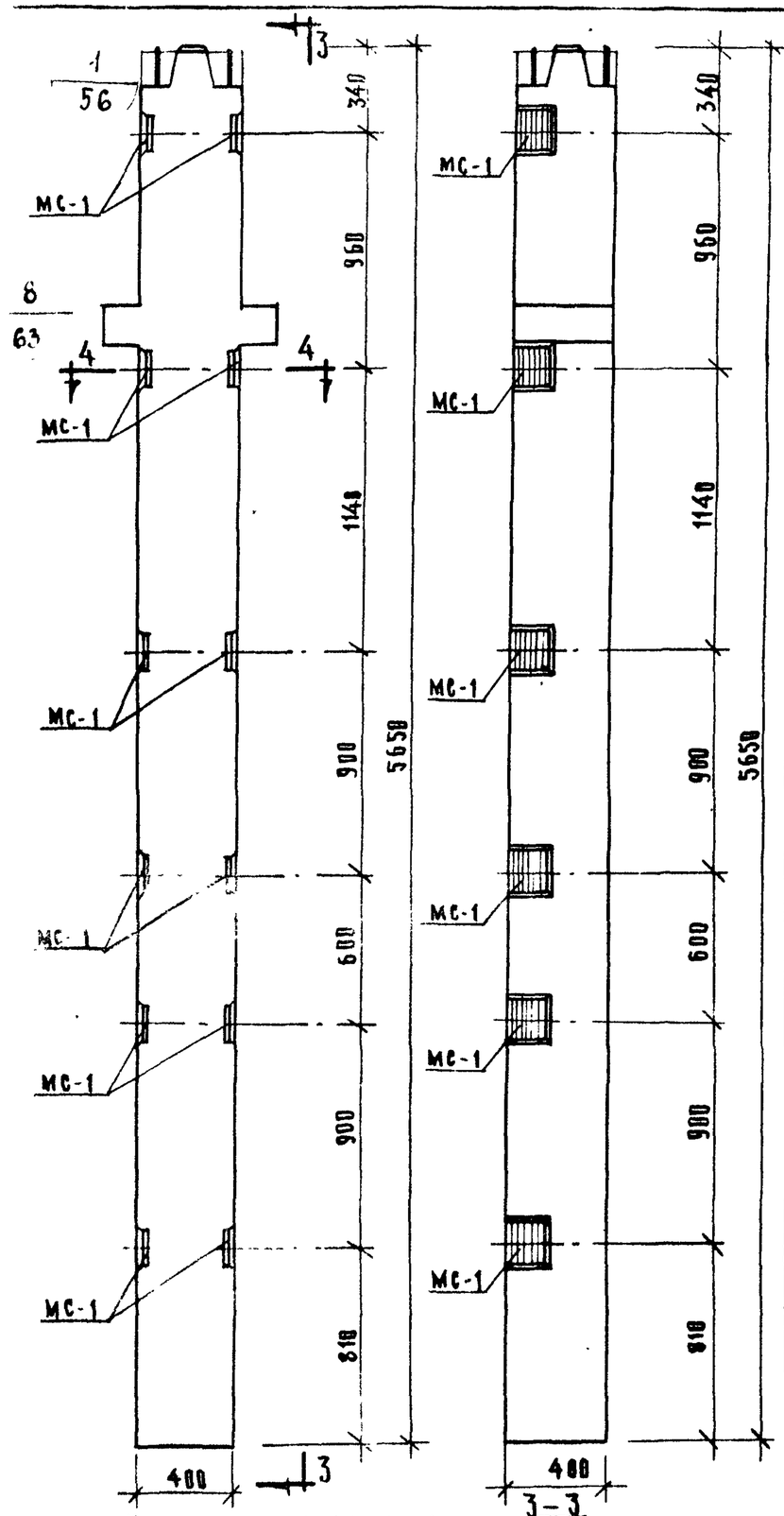

Колонны КНР-442-24-4, КНР-442-29-4
КНР-442-34-4, КНР-442-40-4
КНР-442-52-4, КНР-442-58-4

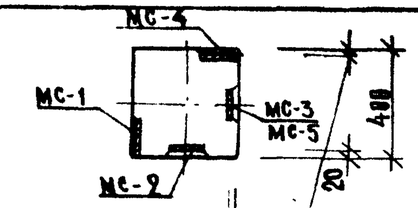

29 - для КНК-442-24-3У, -29-3У
22 - для КНК-442-34-3У, -40-3У
18 - для КНК-442-52-3У

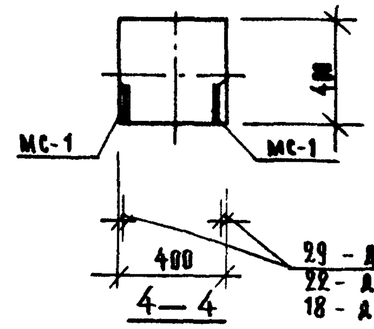

29 - для КНР-442-24-4, -29-4
22 - для КНР-442-34-4, -40-4
18 - для КНР-442-52-5, -58-4

Марка колонны	Марка дополнит. закладной детали	Кол. шт.	Вес дополнит. закладн. деталей, кг. одной дет.	всех дет.	Итого на колонну	Общий расход стали на скважину	№ закладн. чертежа закладн. детали
КНК-442-24-3У КНК-442-29-3У	МС-1	5	3.29	16.45	46.76	152.16	55
	МС-2	3	2.31	6.93			
	МС-3	3	2.31	6.93			
	МС-4	5	3.29	16.45			
КНК-442-34-3У КНК-442-40-3У	МС-1	5	3.29	16.45	46.76	325.66	55
	МС-2	3	2.31	6.93			
	МС-3	3	2.31	6.93			
	МС-4	5	3.29	16.45			
КНК-442-52-3У	МС-1	5	3.29	16.45	46.43	595.13	55
	МС-2	3	2.31	6.93			
	МС-4	5	3.29	16.45			
	МС-5	3	2.20	6.60			
КНР-442-24-4 КНР-442-29-4	МС-1	12	3.29	39.48	39.48	153.68	55
КНР-442-34-4 КНР-442-40-4						327.18	
КНР-442-52-4 КНР-442-58-4						596.98	

Примечание:

Опалубка и армирование аналогичны основным маркам колонн, приведенным в альбоме ИИ-04-2 выпуск 5.

Т.К.	Колонны для навески стеновых панелей	Серия ИИ-04-2	
1973	Колонны КНК-442-24-3У, КНК-442-29-3У, КНК-442-34-3У, КНК-442-40-3У, КНК-442-52-3У, КНР-442-24-4, КНР-442-29-4 КНР-442-34-4, КНР-442-40-4, КНР-442-52-4, КНР-442-58-4	Выпуск 11 Часть III	Лист 23

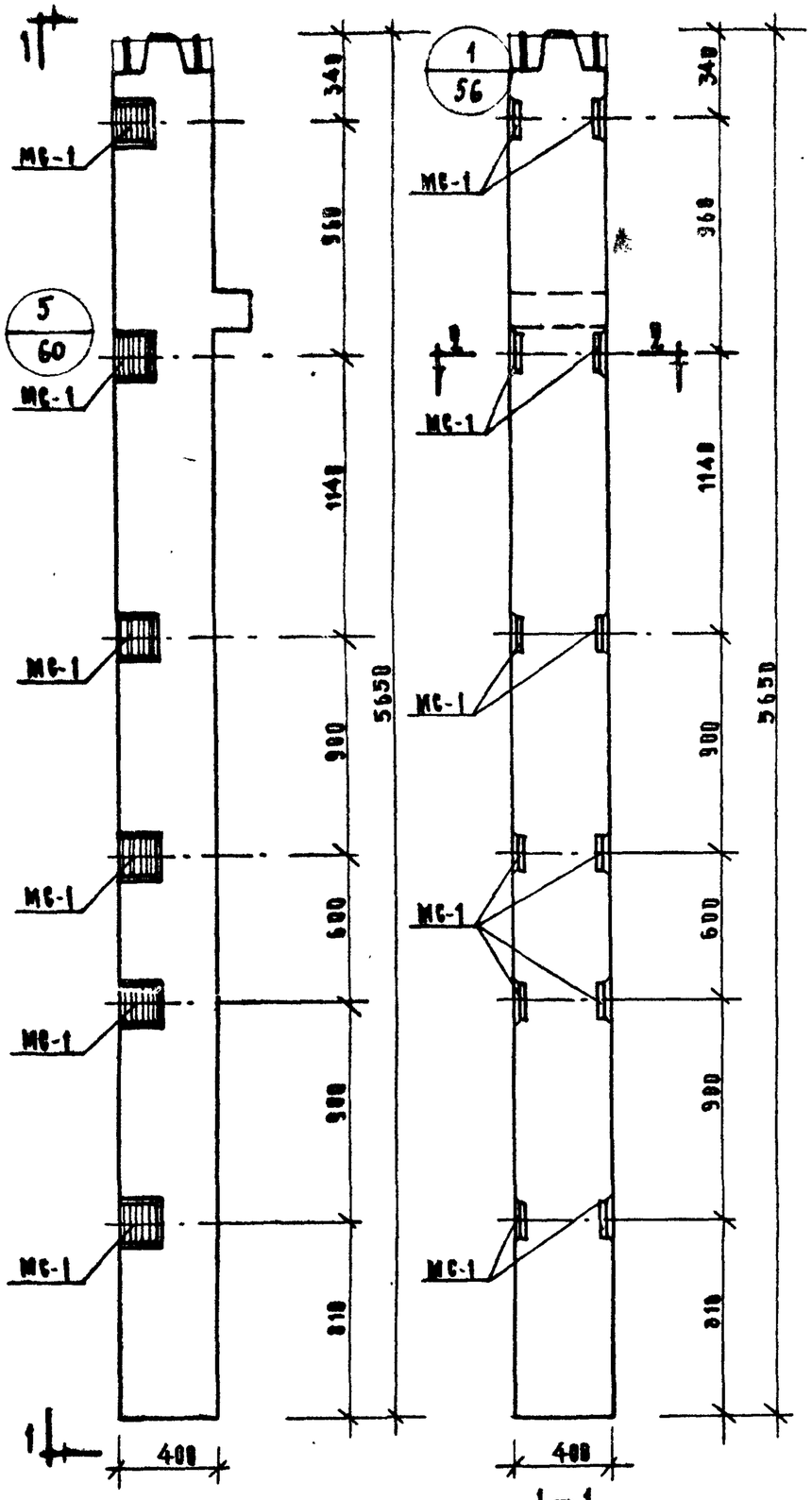

1—1

Колонны КНК-442-24-4, КНК-442-29-4.
КНК-442-34-4, КНК-442-48-4, КНК-442-52-4

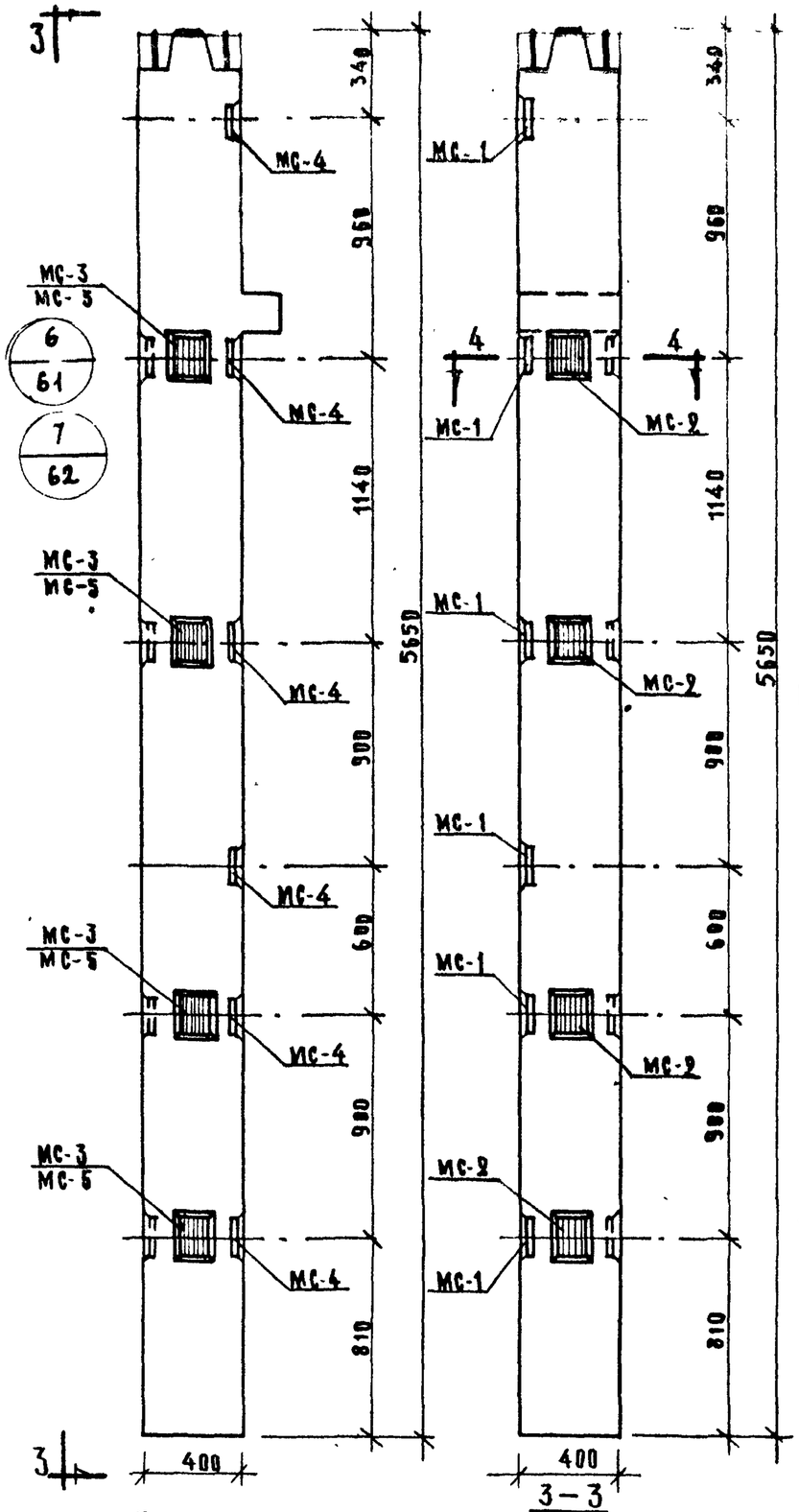

3—3

Колонны КНК-442-24-4ч, КНК-442-29-4ч
КНК-442-34-4ч, КНК-442-48-4ч
КНК-442-52-4ч

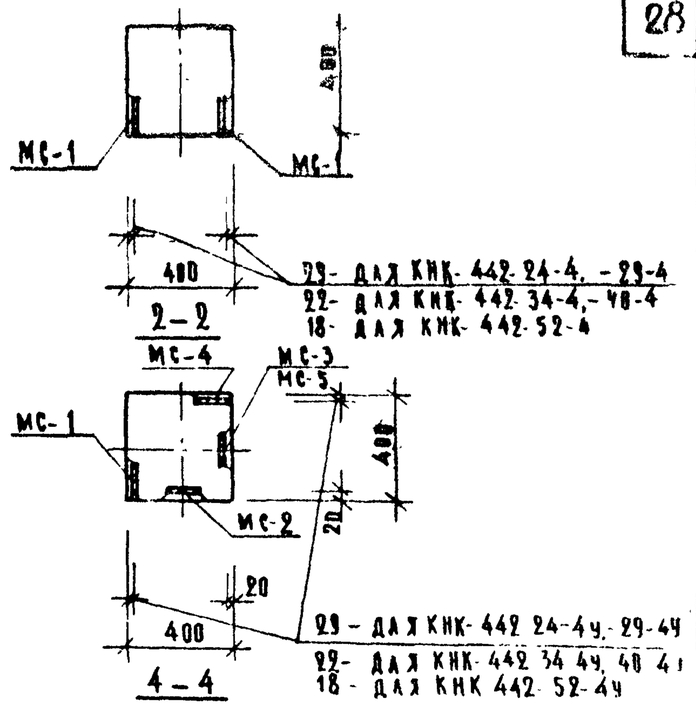

Марка колонны	Марка дополнит. закладн. деталей	Кол. шт.	Вес дополнит. закладных деталей, кг.			Общий расход стали на колонну	№ заготов. чертежа закладн. дет.
			Одной дет.	Всех дет.	Итого на колонну		
КНК-442-24-4 КНК-442-29-4	МС-1	12	3.29	39.48	39.48	144.88	55
КНК-442-34-4 КНК-442-48-4						318.38	
КНК-442-52-4						588.18	
КНК-442-24-4ч КНК-442-29-4ч	МС-1	6	3.29	19.74	57.96	163.36	55
	МС-2	4	2.31	9.24			
	МС-3	4	2.31	9.24			
	МС-4	6	3.29	19.74			
КНК-442-34-4ч КНК-442-48-4ч	МС-1	6	3.29	19.74	57.96	336.86	55
	МС-2	4	2.31	9.24			
	МС-3	4	2.31	9.24			
	МС-4	6	3.29	19.74			
КНК-442-52-4ч	МС-1	6	3.29	19.74	57.32	606,02	55
	МС-2	4	2.31	9.24			
	МС-4	6	3.29	19.74			
	МС-5	4	2.20	8.80			

Примечание:

Планировка и армирование аналогичны основным маркам колонн, приведенным в альбоме ИИ-84-2 выпуск 5

ТК	Колонны для навески стеновых панелей	Серия ИИ-84-2	
1973	Колонны КНК-442-24-4, КНК-442-29-4, КНК-442-34-4, КНК-442-48-4, КНК-442-52-4, КНК-442-24-4ч, КНК-442-29-4ч, КНК-442-34-4ч, КНК-442-48-4ч, КНК-442-52-4ч.	Выпуск II часть III	Лист 24

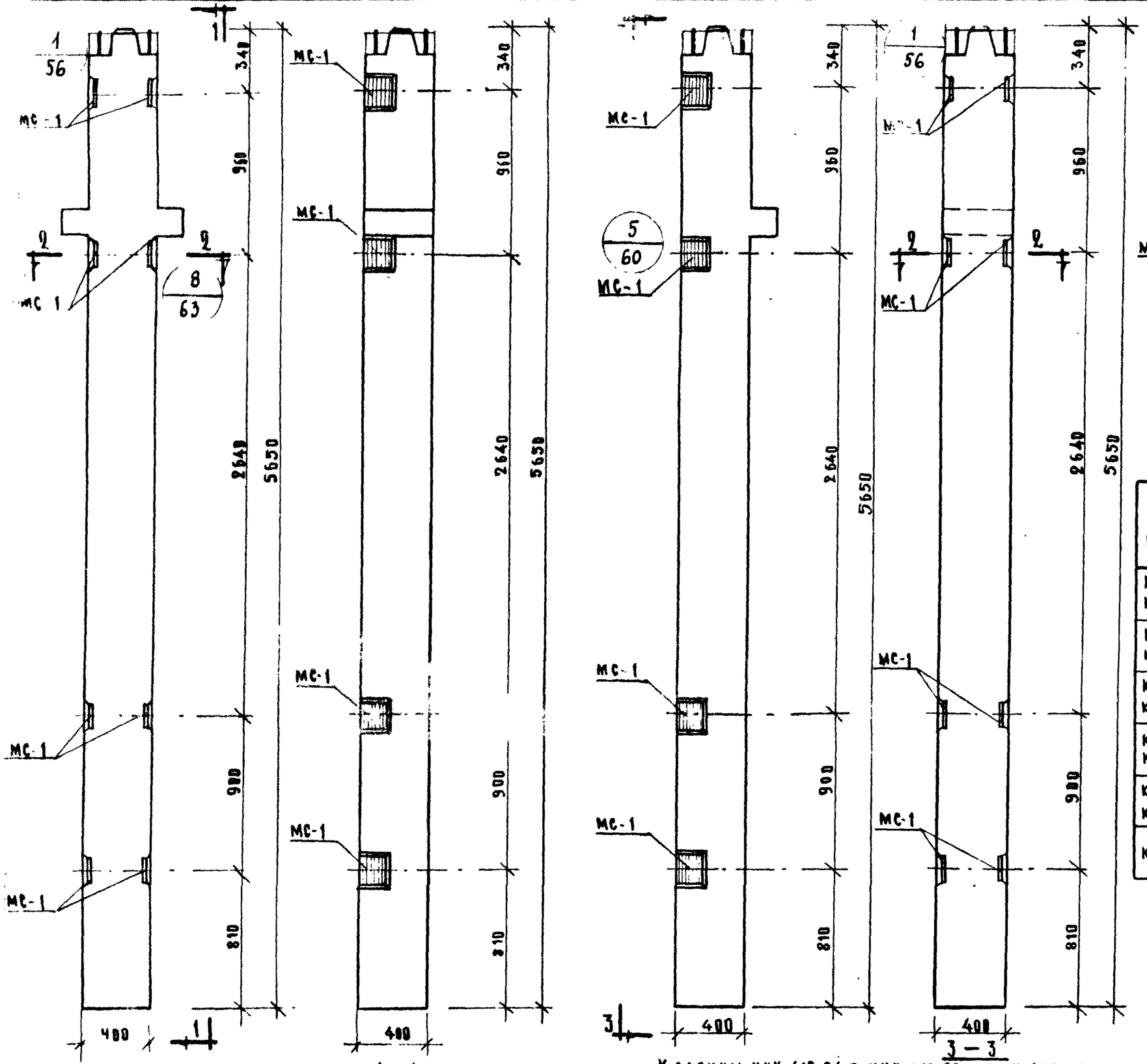

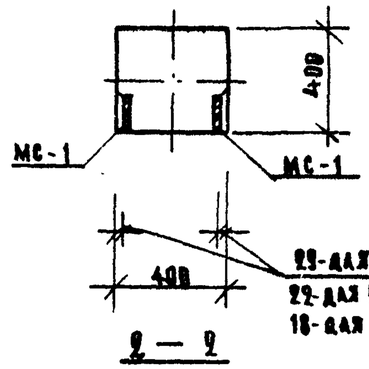

29 - для КНР-442-24-7, 29-7, КНК-442-24-7, 29-7
22 - для КНР-442-34-7, -40-7; КНК-442-34-7, -40-7
18 - для КНР-442-52-7, -58-7; КНК-442-52-7

Марка колонны	Марка дополнит. закладн. деталей	Кол. шт.	Вес дополнит. закладн. дет. кг. одной дет.	Всех дет.	Итого на колонну	Объем расхода стали на колонну	% затотов. чертежа. закладных деталей
КНР-442-24-7 КНР-442-29-7	МС-1	8	3.29	26.32	26.32	140.52	55
КНР-442-34-7 КНР-442-40-7						314.02	
КНР-442-52-7 КНР-442-58-7						583.82	
КНК-442-24-7 КНК-442-29-7						131.72	
КНК-442-34-7 КНК-442-40-7						305.22	
КНК-442-52-7						575.82	

Примечание: Опалубка и армирование аналогичны основным маркам колонн, приведенным в альбоме ИИ-04-2 выпуск 5.

Колонны КНР-442-24-7, КНР-442-29-7, КНР-442-34-7, КНР-442-40-7 КНР-442-52-7, КНР-442-58-7.

Колонны КНК-442-24-7, КНК-442-29-7, КНК-442-34-7, КНК-442-40-7, КНК-442-52-7

ТК	Колонны для навески стеновых панелей	Серия ИИ-04-2	
1973	Колонны КНР-442-24-7, КНР-442-29-7, КНР-442-34-7, КНР-442-40-7, КНР-442-52-7, КНР-442-58-7, КНК-442-24-7, КНК-442-29-7, КНК-442-34-7, КНК-442-40-7, КНК-442-52-7.	Выпуск 11 часть III	Лист 25

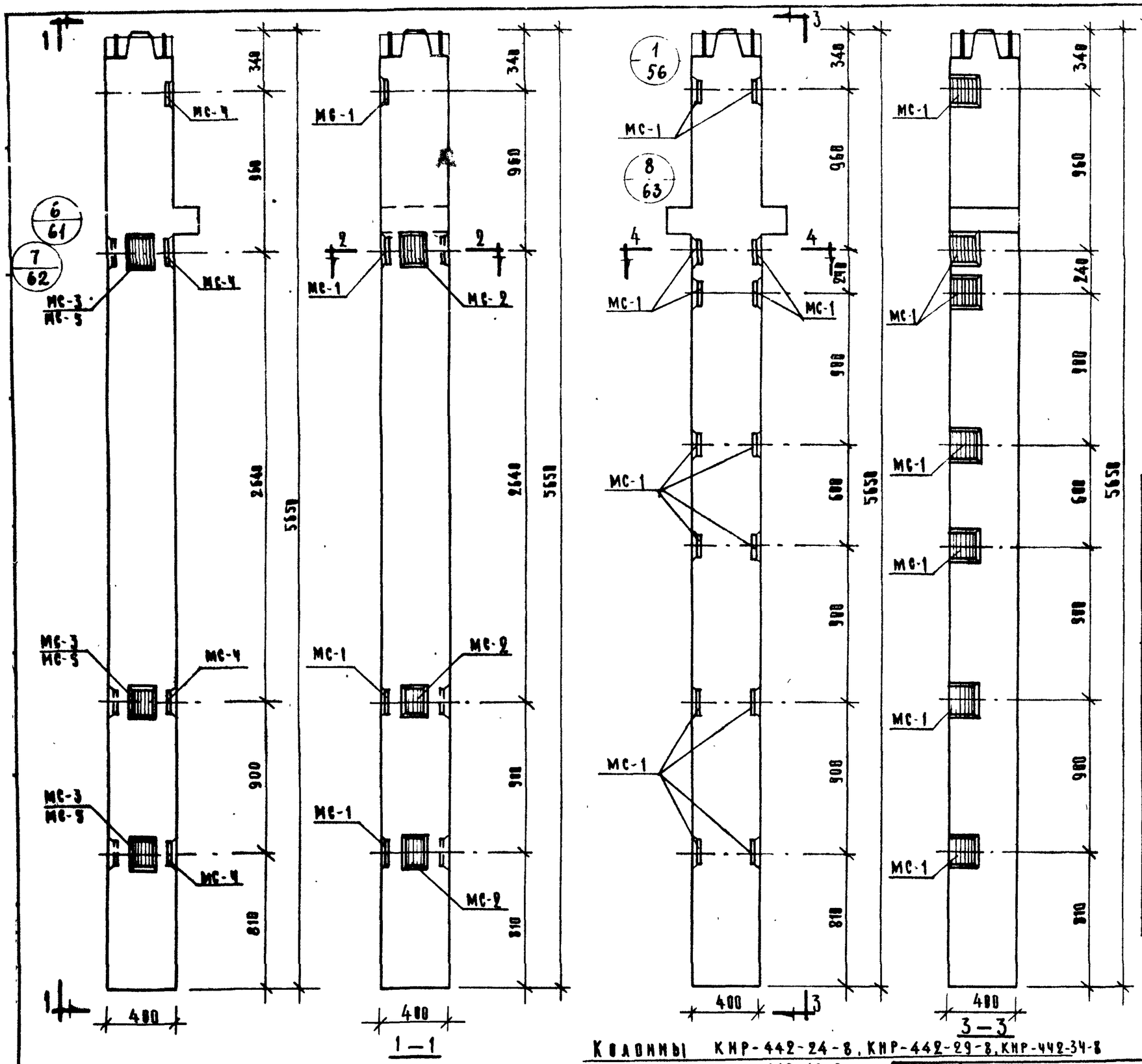

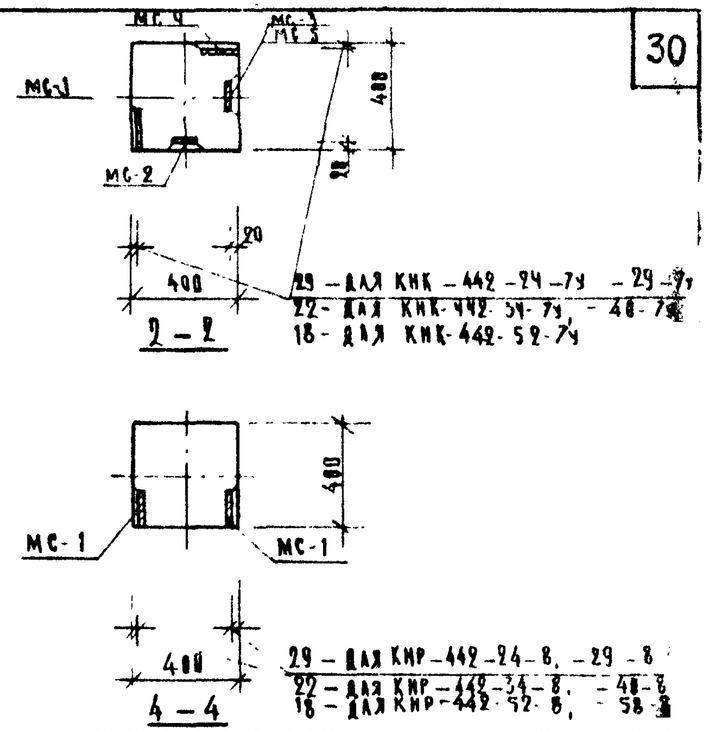

Марка колонны	Марка дополнит. закладн. деталей	Кол. шт	Вес дополнит. закладн. деталей, кг: одной дет	всех дет	итого на колонну	Общий расход стали на колонну	Номера чертежей закладных деталей
КНК-442-24-7у КНК-442-29-7у	МС-1	4	3.29	13.16	40.18	145.58	56
	МС-2	3	2.31	6.93			
	МС-3	3	2.31	6.93			
	МС-4	4	3.29	13.16			
КНК-442-34-7у КНК-442-40-7у	МС-1	4	3.29	13.16	40.18	319.08	
	МС-2	3	2.31	6.93			
	МС-3	3	2.31	6.93			
	МС-4	4	3.29	13.16			
КНК-442-52-7у	МС-1	4	3.29	13.16	39.85	588.55	5
	МС-2	3	2.31	6.93			
	МС-4	4	3.29	13.16			
	МС-5	3	2.20	6.60			
КНР-442-24-8 КНР-442-29-8	МС-1	14	3.29	46.06	46.06	160.26	
КНР-442-34-8 КНР-442-40-8						333.70	
КНР-442-52-8 КНР-442-58-8						503.56	

Примечание:

Планировка и армирование аналогичны основным маркам колонн, приведенным в альбоме ИИ-04-2 выпуск 5.

Колонны КНК-442-24-7у, КНК-442-29-7у, КНК-442-34-7у, КНК-442-40-7у, КНК-442-52-7у

Колонны КНР-442-24-8, КНР-442-29-8, КНР-442-34-8, КНР-442-40-8, КНР-442-52-8, КНР-442-58-8

ТК	Колонны для навески стеновых панелей	Серия ИИ-04-2	
1973	Колонны КНК-442-24-7у, КНК-442-29-7у, КНК-442-34-7у, КНК-442-40-7у, КНК-442-52-7у, КНР-442-24-8, КНР-442-29-8, КНР-442-34-8, КНР-442-40-8, КНР-442-52-8, КНР-442-58-8.	Выпуск часть III	Лист 26

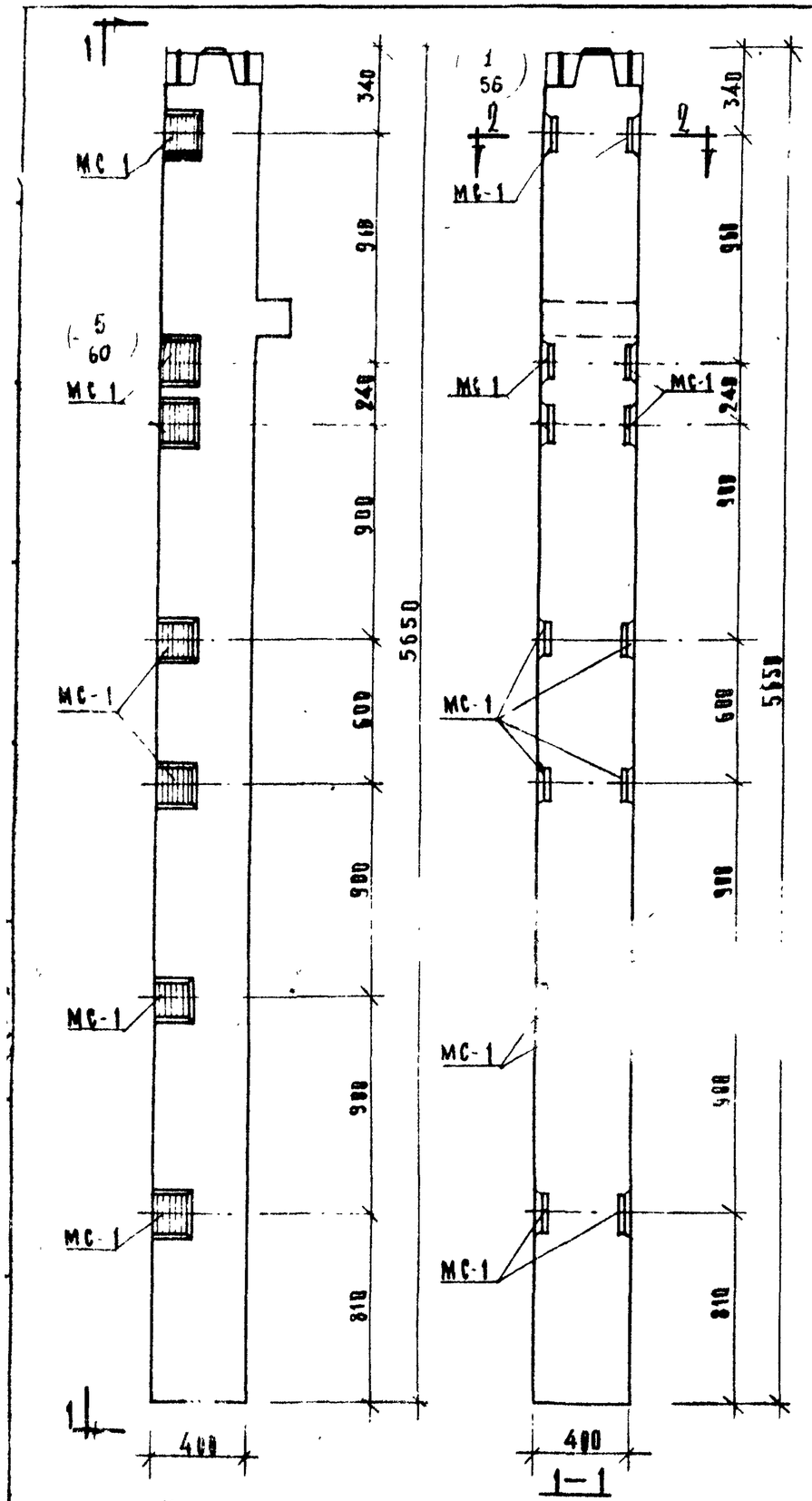

Колонны КНК-442-24-8, КНК-442-29-8, КНК-442-34-8, КНК-442-40-8, КНК-442-52-8

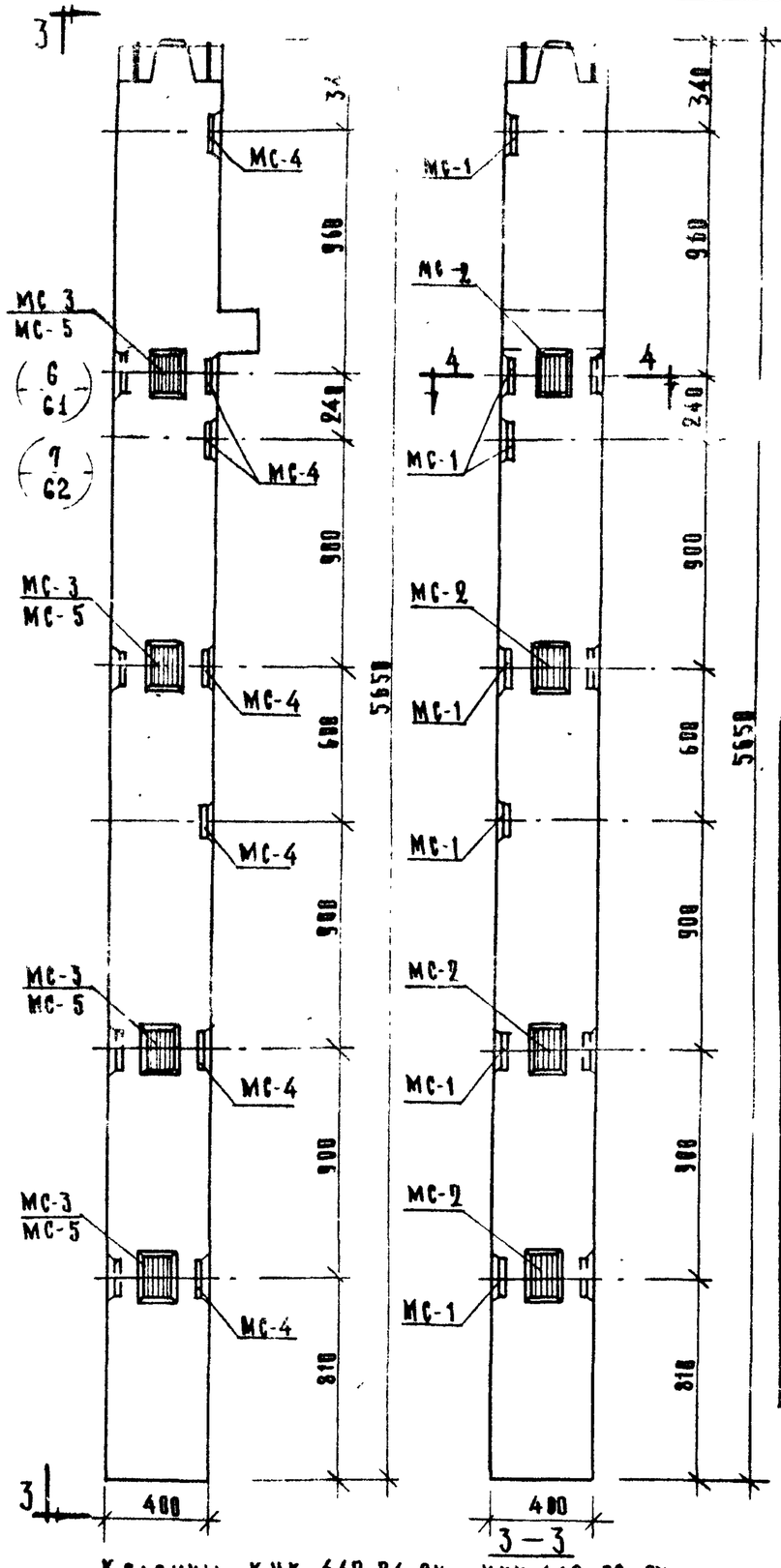

Колонны КНК-442-24-8у, КНК-442-29-8у, КНК-442-34-8у, КНК-442-40-8у, КНК-442-52-8у.

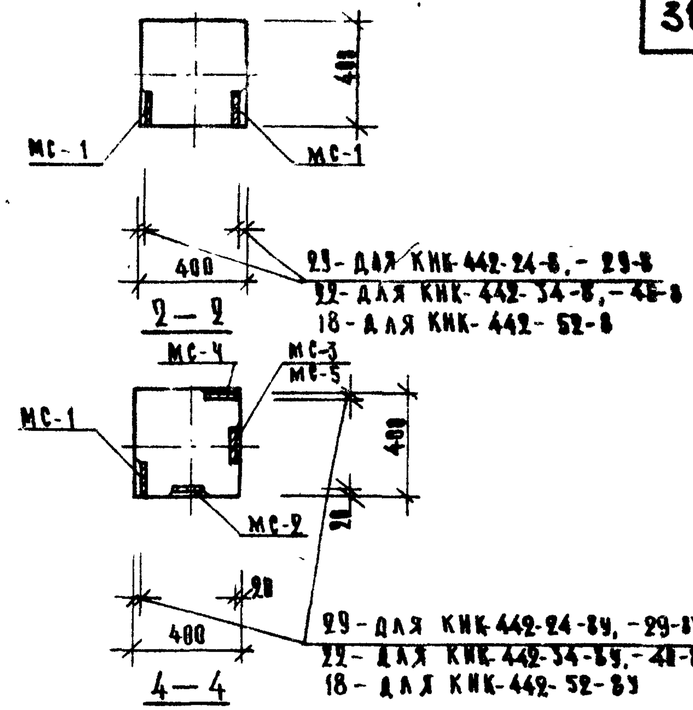

Марка колонны	Марка деталей закладных деталей	Кол. шт.	Вес деталей закладн. деталей, кг: одной дет.	всех дет.	итого на колонну	Общий расход стали на колонну	Из чертежа закладн. деталей
КНК-442-24-8 КНК-442-29-8	МС-1	14	3.29	46.06	46.06	251.46	55
КНК-442-34-8 КНК-442-40-8						324.96	
КНК-442-52-8						594.76	
КНК-442-24-8у КНК-442-29-8у	МС-1	7	3.29	23.03	64.54	169.94	55
	МС-2	4	2.31	9.24			
	МС-3	4	2.31	9.24			
	МС-4	7	3.29	23.03			
КНК-442-34-8у КНК-442-40-8у	МС-1	7	3.29	23.03	64.54	343.44	55
	МС-2	4	2.31	9.24			
	МС-3	4	2.31	9.24			
	МС-4	7	3.29	23.03			
КНК-442-52-8у	МС-1	7	3.29	23.03	64.10	612.8	55
	МС-2	4	2.31	9.24			
	МС-4	7	3.29	23.03			
	МС-5	4	2.20	8.80			

Примечание:

Опалубка и армирование аналогичны основным маркам колонн, приведенным в альбоме ИИ-04-2 выпуск 5.

ТК	Колонны для навески стеновых панелей	Серия ИИ-04-2	
1973	Колонны КНК-442-24-8, КНК-442-29-8, КНК-442-34-8, КНК-442-40-8, КНК-442-52-8, КНК-442-24-8у, КНК-442-29-8у, КНК-442-34-8у, КНК-442-40-8у, КНК-442-52-8у.	Выпуск II часть III	Лист 27

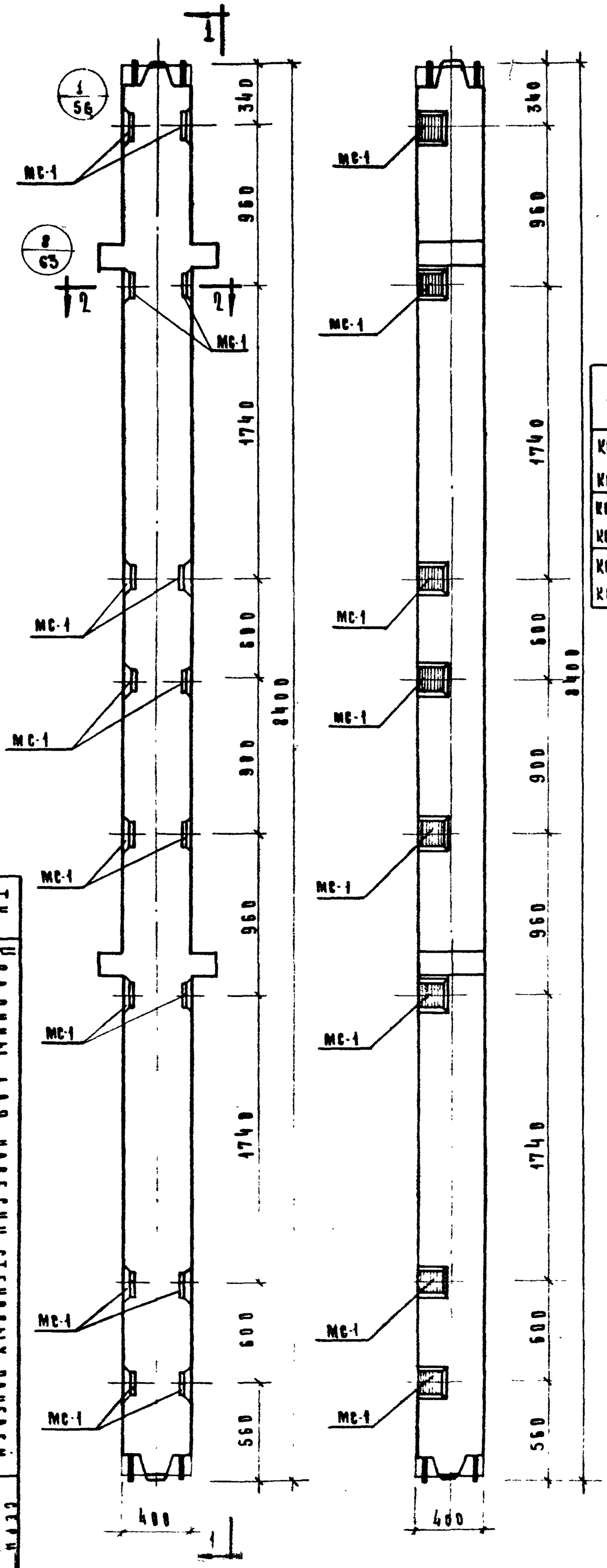

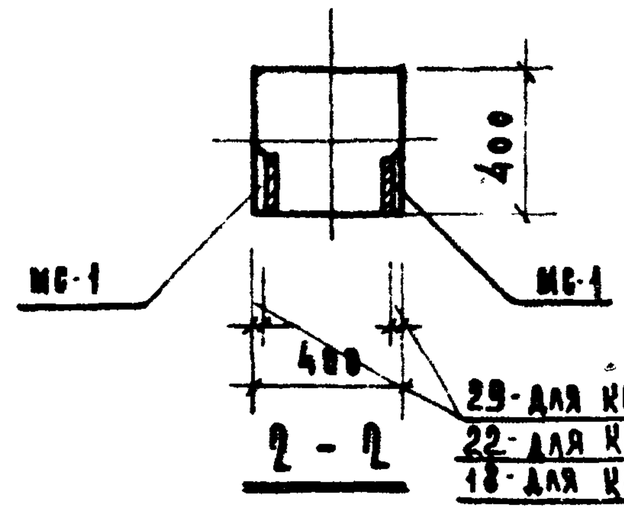

Марка колонны	Марка дополн. закладн. деталей	Кол. шт.	Вес дополн. закладн. деталей кг: одной дет.	всех дет.	итого на колонну	Общий расход стали на колонну	№ загот. чертежа закладн. деталей
КСР-484-24-1 КСР-484-29-1	МС-1	16	3,29	52,64	52,64	240,64	55
КСР-484-34-1 КСР-484-40-1						494,54	
КСР-484-52-1 КСР-484-58-1						907,14	

Примечание:

Опалубка и армирование аналогичны основной марке колонны, приведенной в альбоме ИИ-04-2 выпуск 5.

ТК	Колонны для навески стеновых панелей
1973	Колонны КСР-484-24-1, КСР-484-29-1, КСР-484-34-1, КСР-484-40-1, КСР-484-52-1, КСР-484-58-1.
	Серия ИИ-04 Выпуск 11 часть III
	28

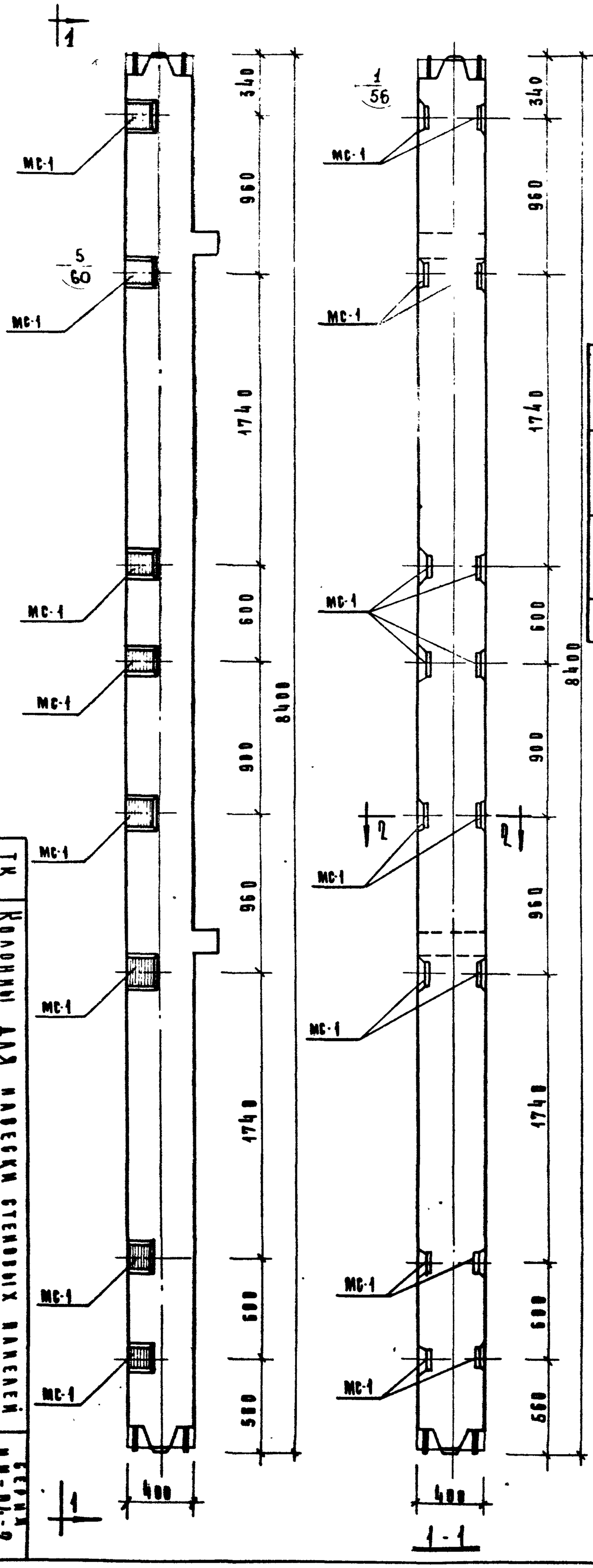

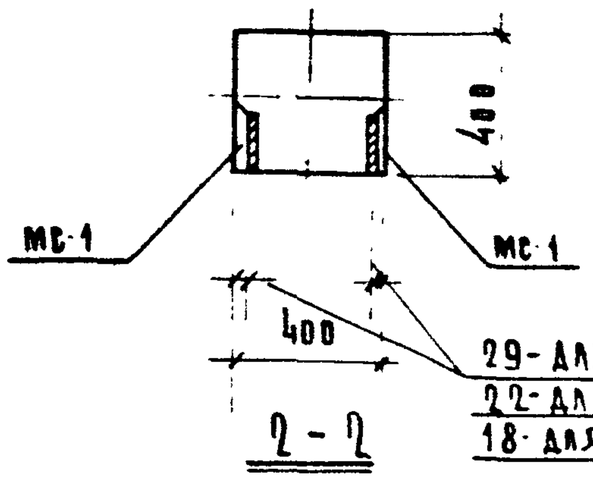

29- для КСК-484-24-1,29-1
22- для КСК-484-34-1,40-1
18- для КСК-484-52-1

Марка колонны	Марка дополнит. закладн. детали	Кол. шт.	Вес дополн. закл. деталей, кг.			Общий расход стали на колонну	Изгот. черн. закладн. детали
			одной дет.	всех дет.	итого на колонну		
КСК-484-24-1	МС-1	16	3,29	52,64	52,64	223,04	55
КСК-484-29-1							
КСК-484-34-1						476,94	
КСК-484-40-1							
КСК-484-52-1						889,54	

Примечание:

Опалубка и армирование аналогичны основной марке колонны, приведенн в альбоме ИИ-04-2 выпуск 5.

ТК	Колонны для навесных стеновых панелей	Выпуск и частный	Лист
1973	Колонны КСК-484-24-1, КСК-484-29-1, КСК-484-34-1, КСК-484-40-1, КСК-484-52-1.	ИИ-04-2	29

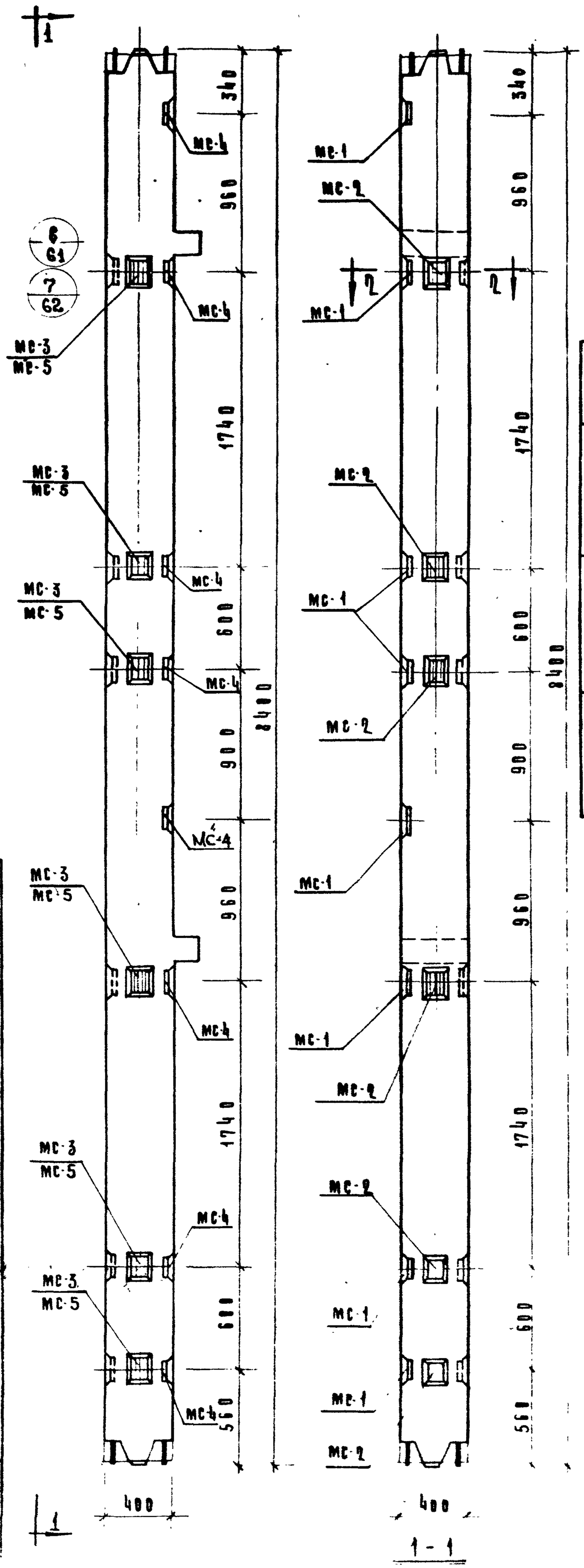

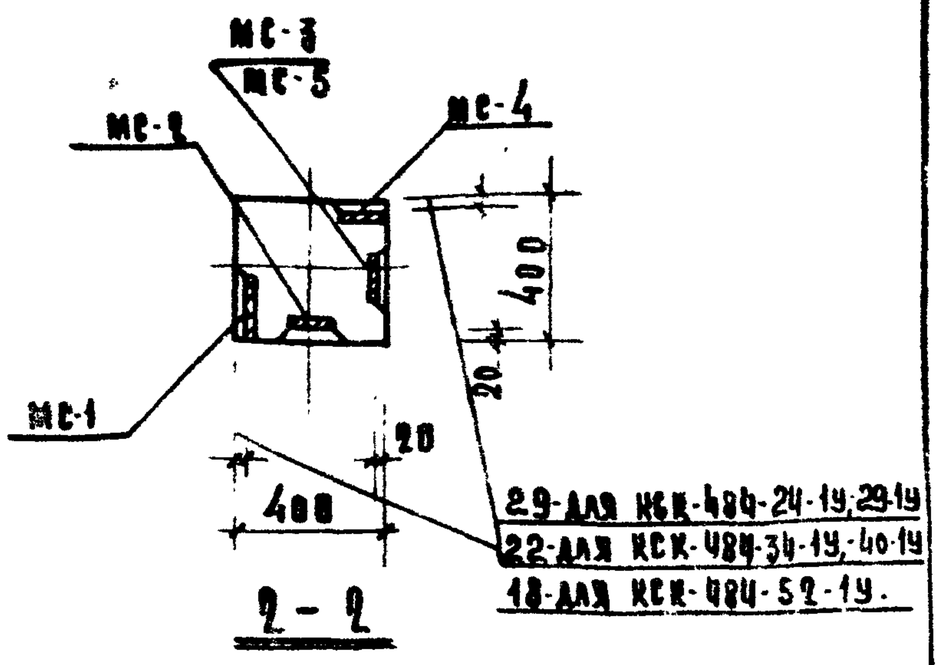

Марка колонны	Марка дополнит. закладн. деталей	Кол. шт.	Вес дополн. закладн. деталей, кг. одной дет.	всех дет.	итого на колонну	Общий расход стали на колонну	% заготов. черн. закладн. деталей
КСК-484-24-1У КСК-484-29-1У	МС-1	8	3,29	26,32	80,36	250,76	55
	МС-2	6	2,31	13,86			
	МС-3	6	2,31	13,86			
	МС-4	8	3,29	26,32			
КСК-484-34-1У КСК-484-40-1У	МС-1	8	3,29	26,32	80,36	504,66	55
	МС-2	6	2,31	13,86			
	МС-3	6	2,31	13,86			
	МС-4	8	3,29	26,32			
КСК-484-52-1У	МС-1	8	3,29	26,32	79,70	916,60	55
	МС-2	6	2,31	13,86			
	МС-4	8	3,29	26,32			
	МС-5	6	2,20	13,20			

Примечание:

Опалубка и армирование аналогичны основной марке колонны, приведенной в альбоме ИИ-04-2 выпуск 6.

ТК	Колонны для навески стеновых панелей		
1973	Колонны КСК-484-24-1У, КСК-484-29-1У, КСК-484-34-1У, КСК-484-40-1У, КСК-484-52-1У.	Серия ИИ-04	
		Выпуск 1	Лист 30

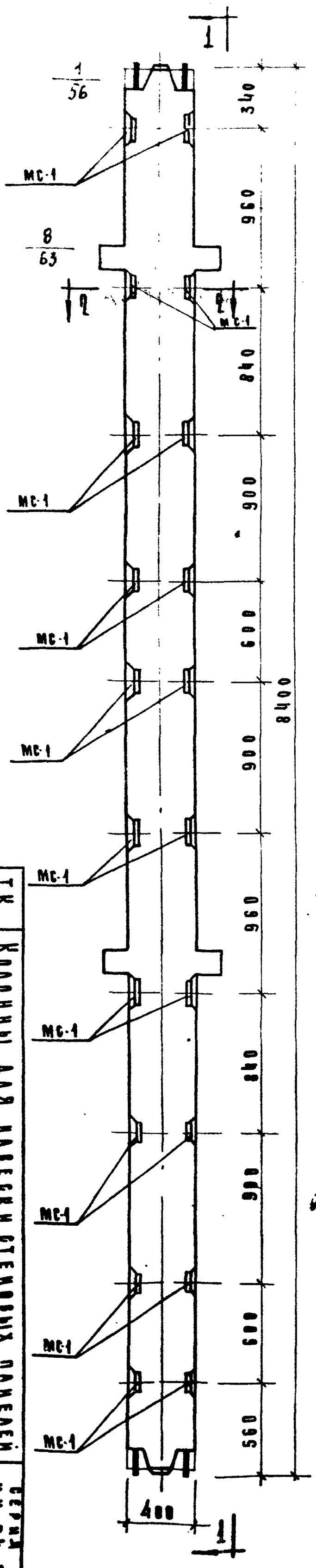

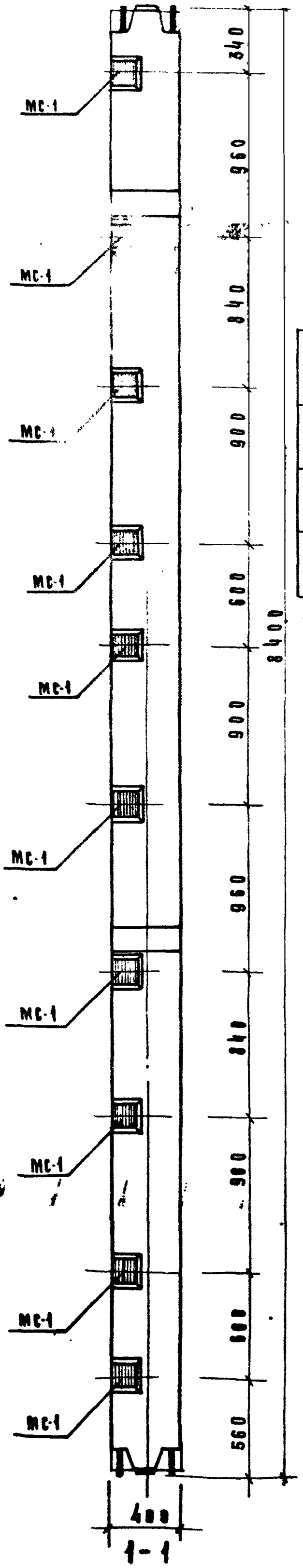

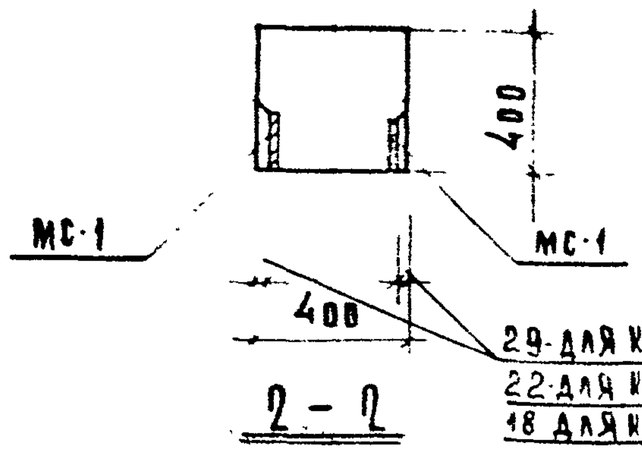

29-для КСР-484-24-2, 29-2
22-для КСР-484-34-2, 40-2
18 для КСР-484-52-2, 58-2

Марка колонны	Марка дополн. закладн. детали	Кол. шт	Вес дополн. закладн. деталей, кг			Общий расход стали на колонну	№ заготовительн. закладн. детали
			одной дет.	всех дет.	итого на колонну		
КСР-484-24-2 КСР-484-29-2	МС-1	20	3,29	65,80	65,80	253,80	55
КСР-484-34-2 КСР-484-40-2						507,70	
КСР-484-52-2 КСР-484-58-2						920,30	

Примечание:

Опалубка и армирование аналогичны основной марке колонны, приведенной в альбоме ИИ-04-2 выпуск 5.

ТК	Колонны для навесной стеновой панели	Серия ИИ-04-2	Лист 31
1973	Колонны КСР-484-24-2, КСР-484-29-2, КСР-484-34-2, КСР-484-40-2, КСР-484-52-2, КСР-484-58-2,	Выпуск 1 чертежей	

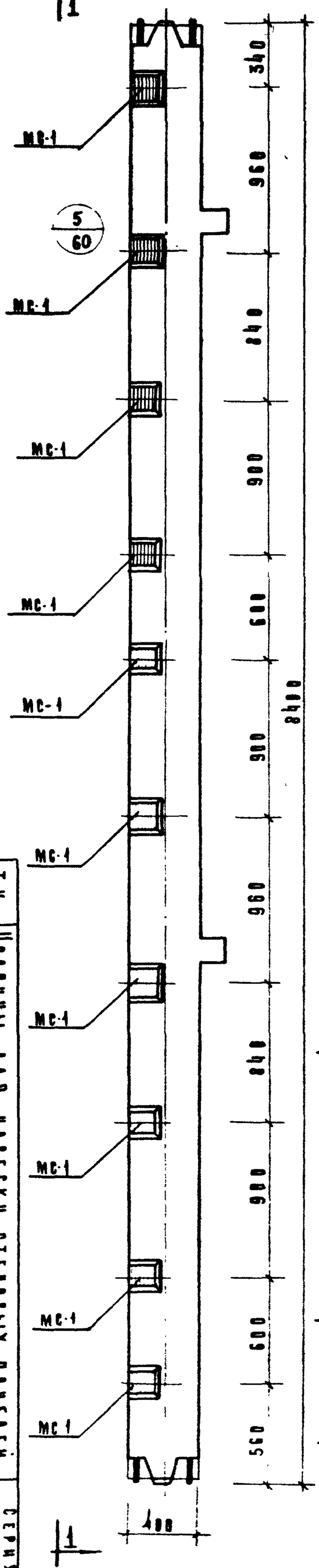

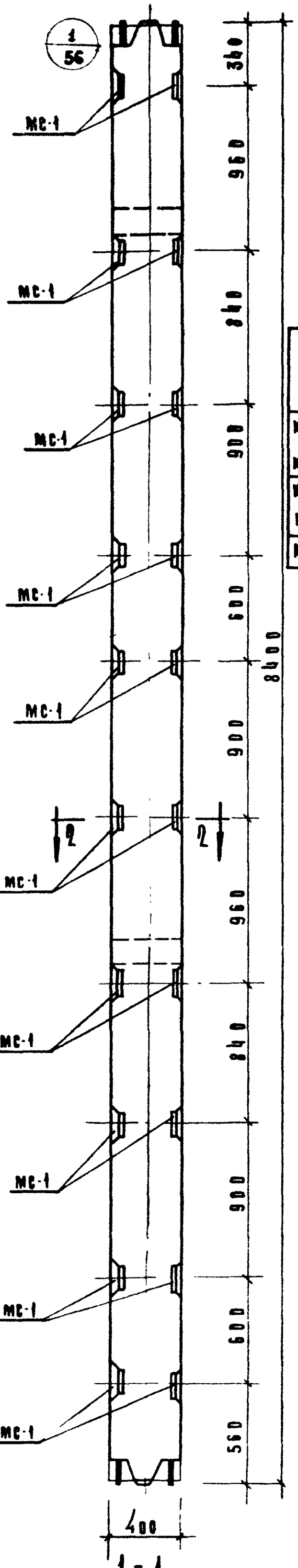

1-1

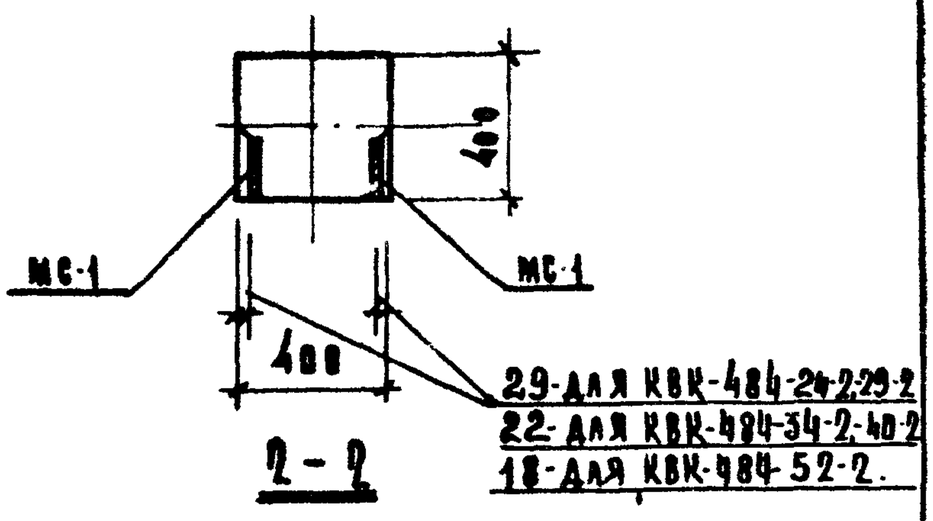

2-2

Марка колонны	Марка дополн. закладн. детали	Кол. шт.	Вес дополн. закл. деталей, кг			Общий расход стали на колонну	Из гор. черт. закладн. детали
			одной дет.	всех дет.	итого на колонну		
КСК-484-24-2 КСК-484-29-2	МС-1	20	3.29	65.80	65.80	236,20	55
КСК-484-34-2 КСК-484-40-2						490,10	
КСК-484-52-2						902,70	

Примечание:

Опалубка и армирование аналогичны основной марке колонны, приведенной в альбоме ИИ-04-2 выпуск 5.

ТК	Колонны для навески стеновых панелей	Серия ИИ-04-2	
1973	Колонны КСК-484-24-2, КСК-484-29-2, КСК-484-34-2, КСК-484-40-2, КСК-484-52-2,	Выпуск 11 часть II	Лист 32

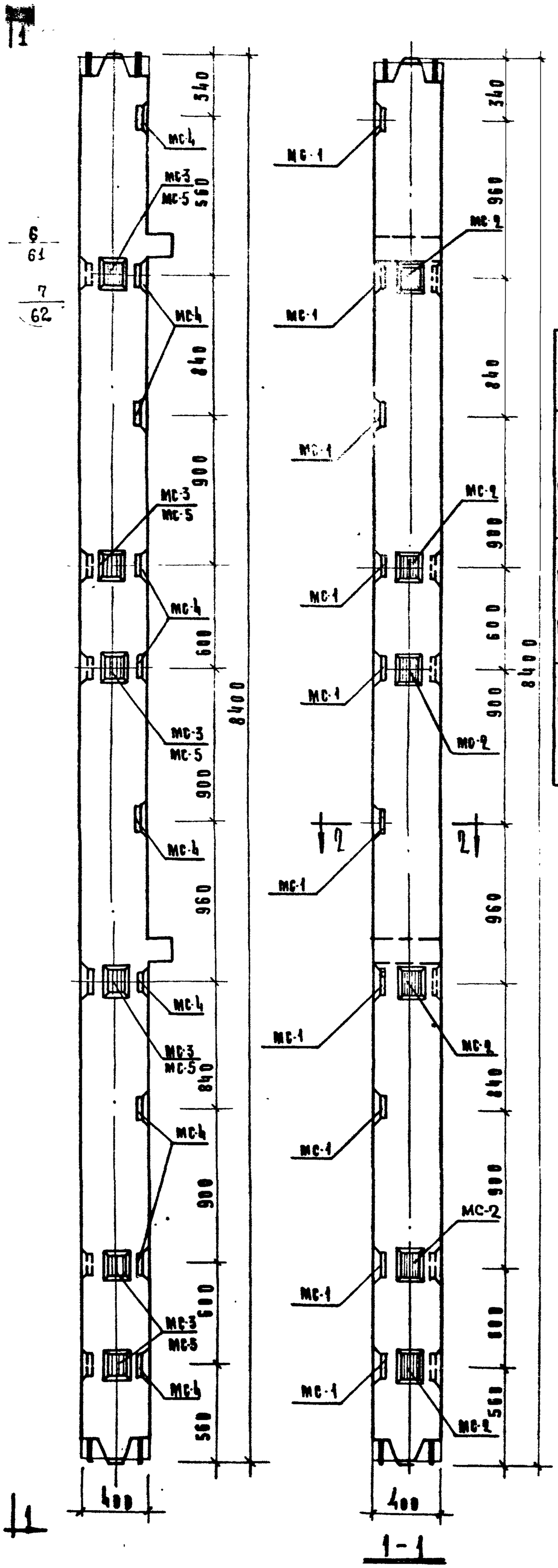

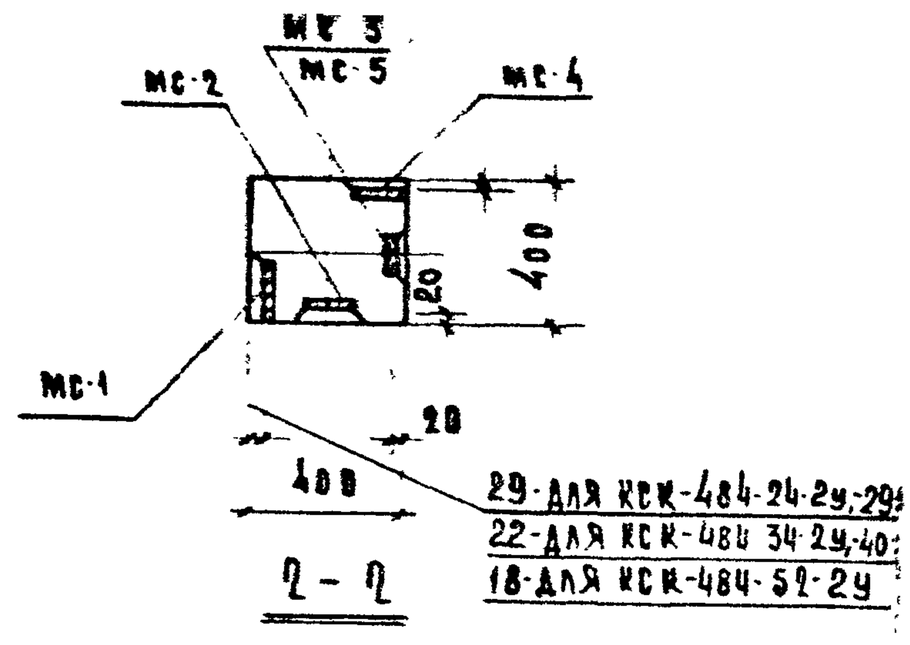

Марка колонны	Марка доп.ан. закладн. деталей	Кол. шт.	Вес доп.ан. закладн. деталей, кг			Общий расход стали на колонну	Объем бетона в заготовке м³
			одной дет.	всех дет.	итого на колонну		
КСК-484-24-2у КСК-484-29-2у	МС-1	10	3,29	32,90	93,52	263,92	5
	МС-2	6	2,31	13,86			
	МС-3	6	2,31	13,86			
	МС-4	10	3,29	32,90			
КСК-484-34-2у КСК-484-40-2у	МС-1	10	3,29	32,90	93,52	517,82	55
	МС-2	6	2,31	13,86			
	МС-3	6	2,31	13,86			
	МС-4	10	3,29	32,90			
КСК-484-52-2у	МС-1	10	3,29	32,90	92,86	929,76	55
	МС-2	6	2,31	13,86			
	МС-4	10	3,29	32,90			
	МС-5	6	2,20	13,20			

Примечание:

Опалубка и армирование аналогич основной марке колонны, приведенн в альбоме ИИ-04-2 выпуск 5.

ТК	Колонны для лестничных стеновых панелей	Серия ИИ-04-2	Выпуск 4 часть III
1973	Колонны КСК-484-24-2у КСК-484-29-2у, КСК-484-34-2у КСК-484-40-2у, КСК-484-52-2у.	Лист 33	

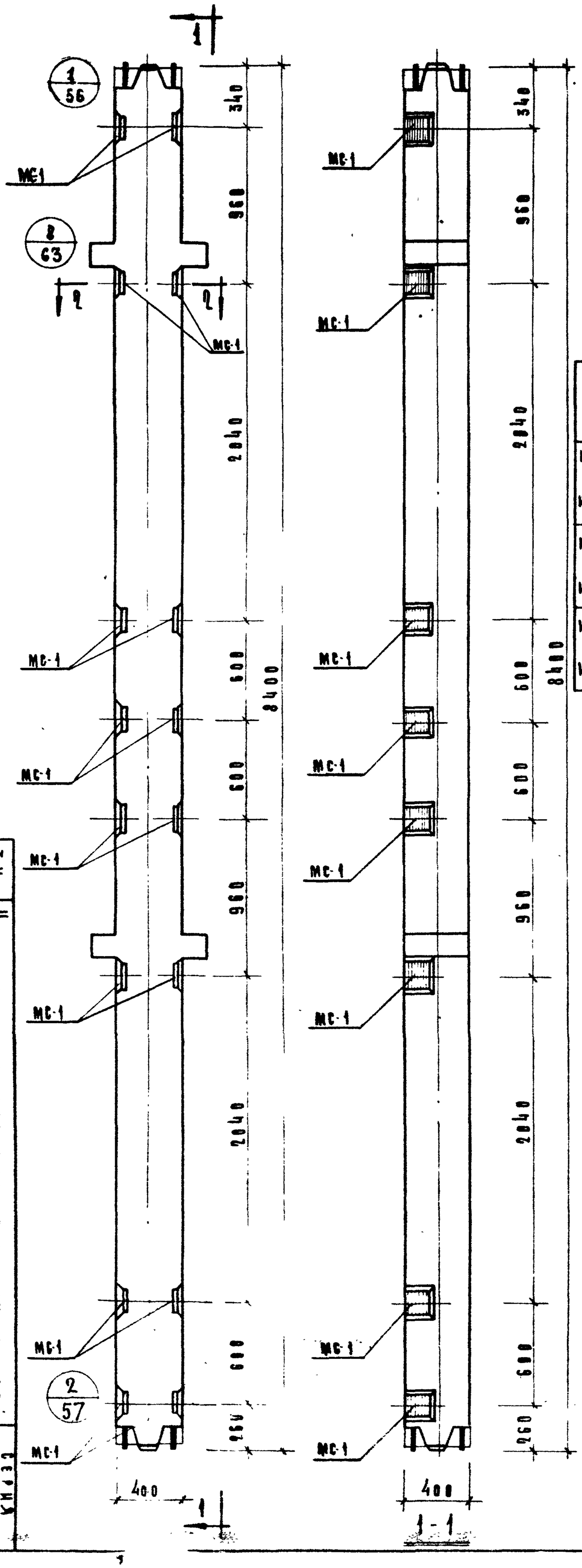

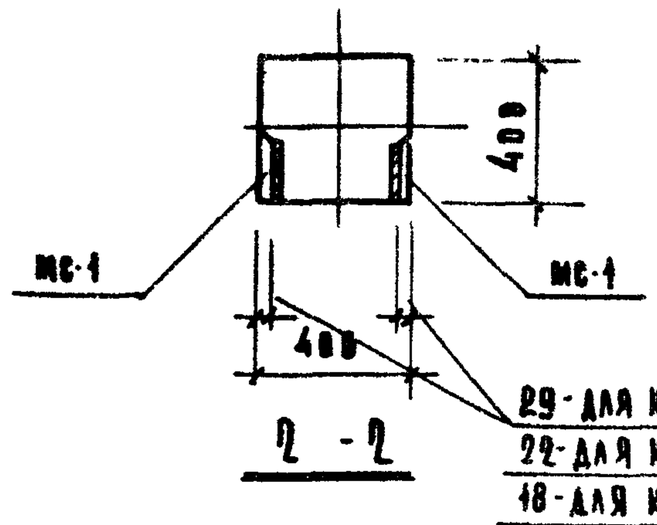

29 - для КСР-484-24-3, 29-3
22 - для КСР-484-34-3, 40-3
18 - для КСР-484-52-3, 58-3

Марка колонны	Марка дополн. закладн. детали	Кол. шт.	Вес дополн. закладн. деталей, кг: одной дет.	всех дет.	итого на колонну	Общий расход стали на колонну	% заготов. черн. закладн. деталей
КСР-484-24-3 КСР-484-29-3	МС-1	16	3,29	52,64	52,64	240,64	55
КСР-484-34-3 КСР-484-40-3						494,54	
КСР-484-52-3 КСР-484-58-3						907,14	

Примечание:

Опалубка и армирование аналогичны основной марке колонны, приведенной в альбоме ИИ-04-2 выпуск 5.

ТК	Колонны для навесной стеновых панелей	Серия ИИ-04-2	Лист 37
1973	Колонны КСР-484-24-3, КСР-484-29-3, КСР-484-34-3, КСР-484-40-3, КСР-484-52-3, КСР-484-58-3	Выпуск 11 часть III	

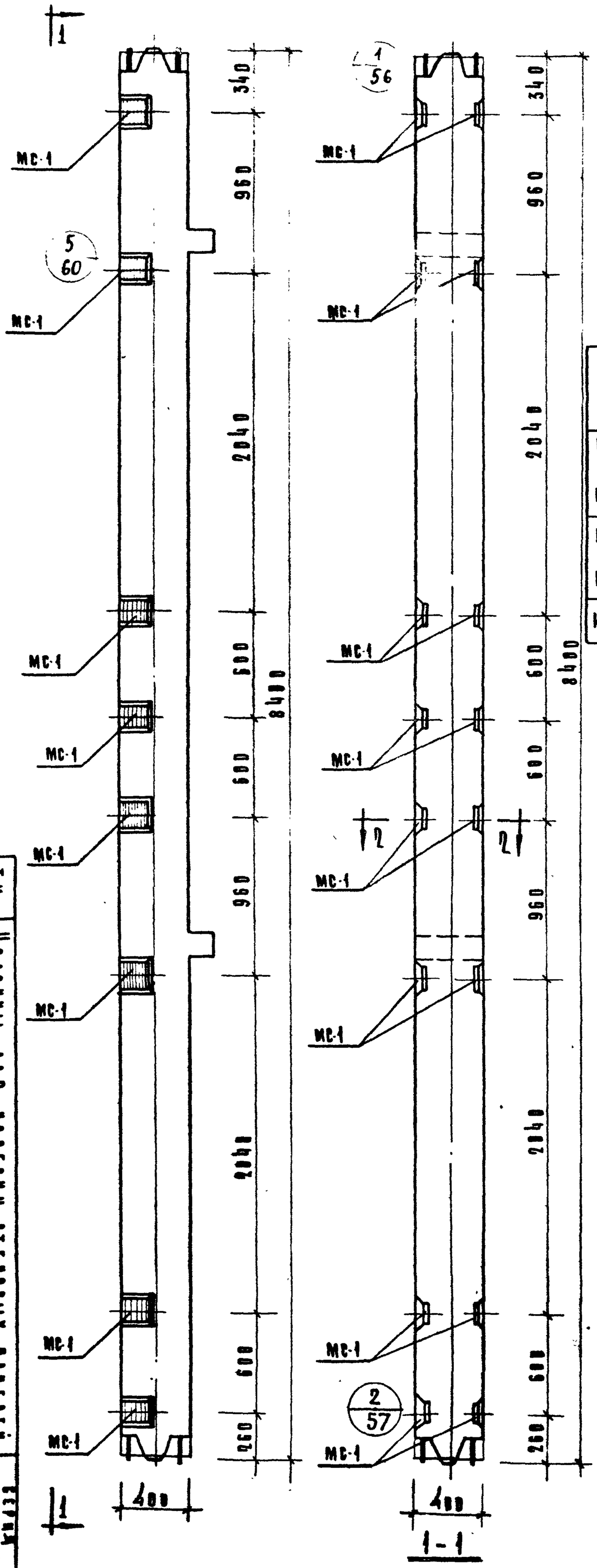

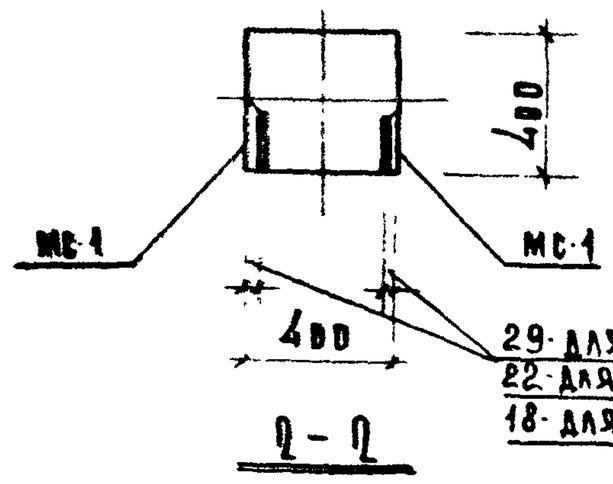

29- для КСК-484-24-3-293
22- для КСК-484-34-3-403
18- для КСК-484-52-3.

Марка колонны	Марка дополн. закладн. деталей	Кол. шт.	Вес дополнительн. закл. деталей, кг: одной дет.	всех дет.	итого на колонну	Общий расход стали на колонну	№ заготов. черт. закладн. деталей
КСК-484-24-3	МС-1	16	3,29	52,64	52,64	223,04	55
КСК-484-29-3							
КСК-484-34-3						476,94	
КСК-484-40-3							
КСК-484-52-3						889,54	

Примечание:

Опалубка и армирование аналогичны основной марке колонны, приведенной в альбоме ИИ-04-2 выпуск 5.

ТК 1973	Колонны для наружных стеновых панелей КСК-484-24-3, КСК-484-29-3, КСК-484-34-3, КСК-484-40-3, КСК-484-52-3.	Серия ИИ-04-9 Выпуск 47 Чертеж 11

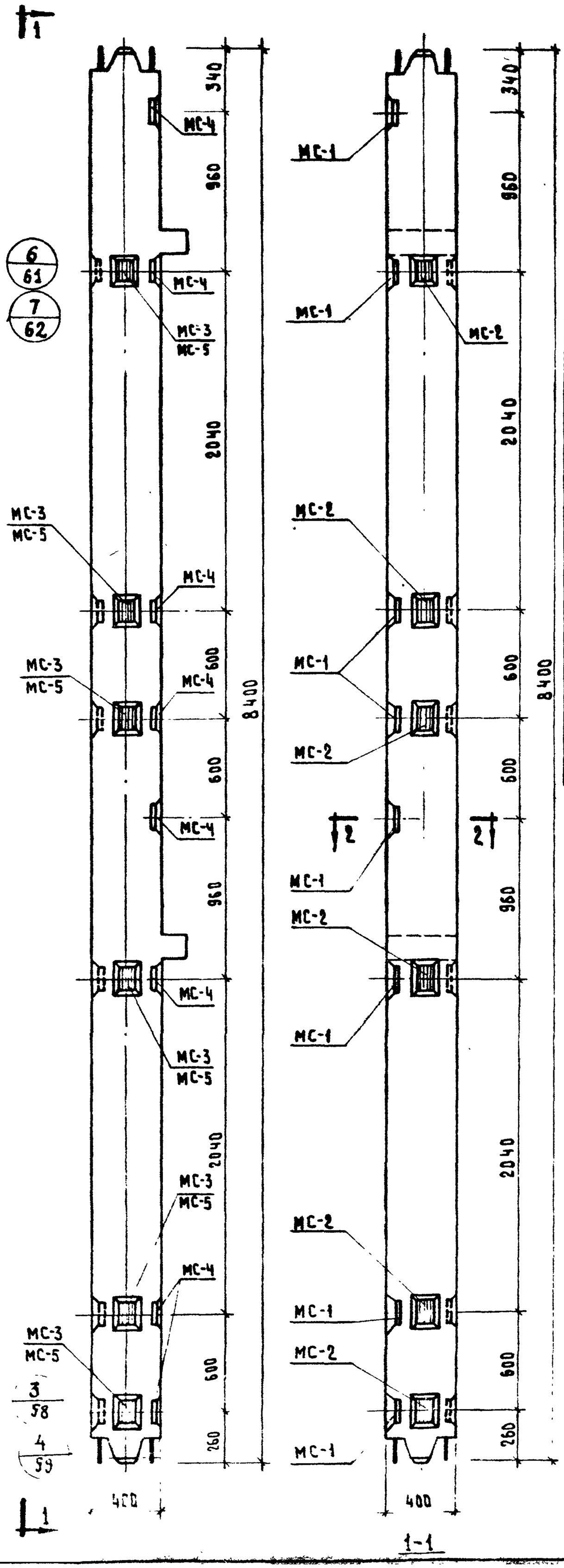

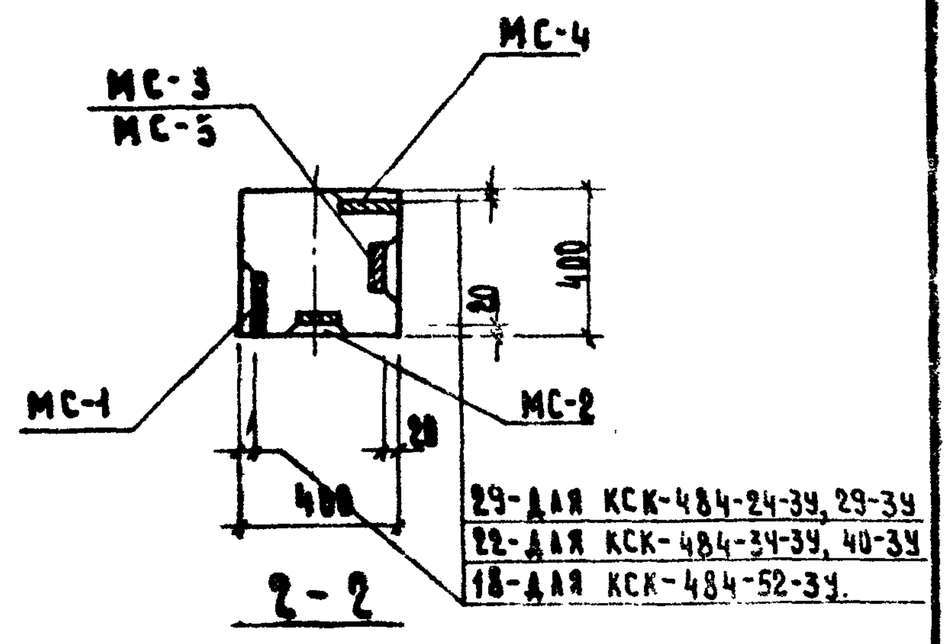

Марка колонны	Марка дополнительных закладных деталей	Кол, шт	Вес доп. закл. деталей кг: одной дет	всех дет.	итого на колонну	Общий расход стали на колонну	№ заготов. черт. закладн. деталей
КСК-484-24-3У, КСК-484-29-3У	МС-1	8	3,29	26,32	80,36	250,76	55
	МС-2	6	2,31	13,86			
	МС-3	6	2,31	13,86			
	МС-4	8	3,29	26,32			
КСК-484-34-3У, КСК-484-40-3У	МС-1	8	3,29	26,32	80,36	504,66	55
	МС-2	6	2,31	13,86			
	МС-3	6	2,31	13,86			
	МС-4	8	3,29	26,32			
КСК-484-52-3У	МС-1	8	3,29	26,32	79,60	916,50	55
	МС-2	6	2,31	13,86			
	МС-4	8	3,29	26,32			
	МС-5	6	2,20	13,20			

Примечание:

Опалубка и армирование аналогичны основной марке колонны приведенной в альбоме ИИ-04-2 Выпуск 5.

ТК 1973	Колонны для навески стеновых панелей КСК-484-24-3У, КСК-484-29-3У, КСК-484-34-3У, КСК-484-40-3У, КСК-484-52-3У.	Серия ИИ-04-2 Выпуск 11 часть III	Лист 36

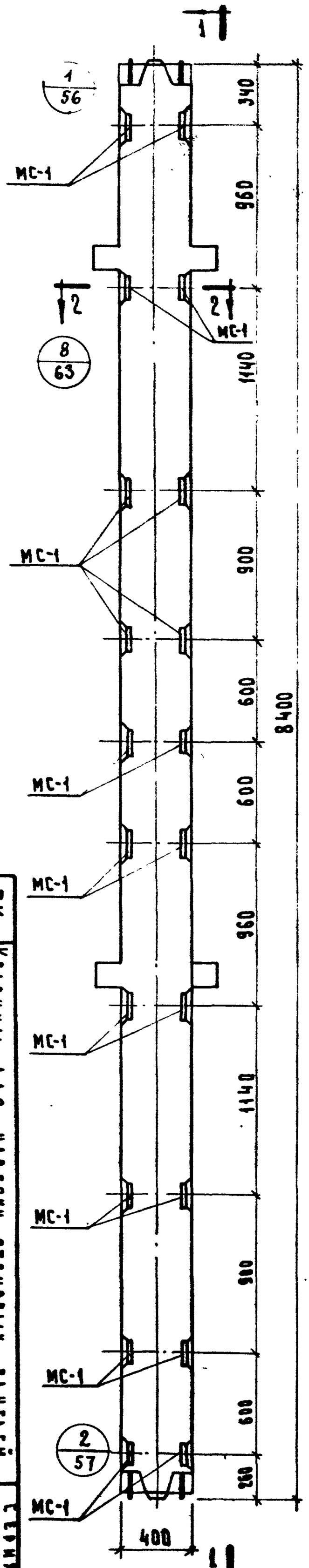

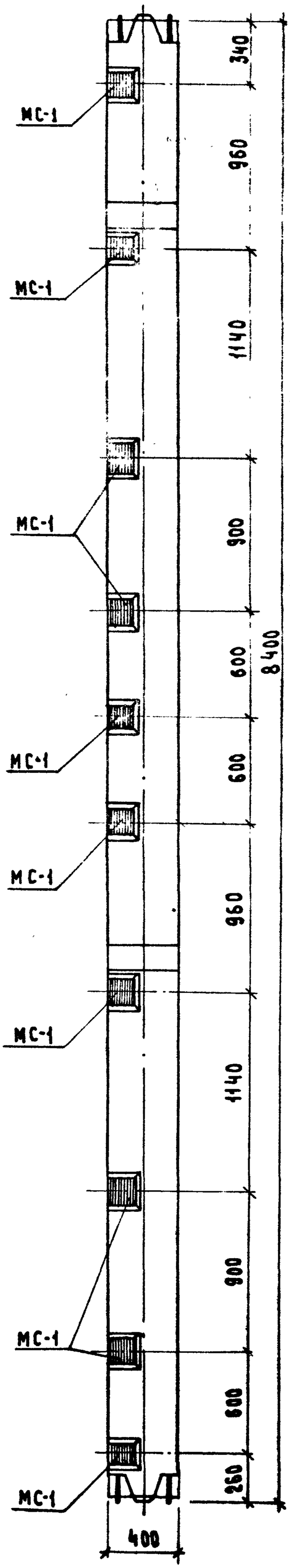

1-1

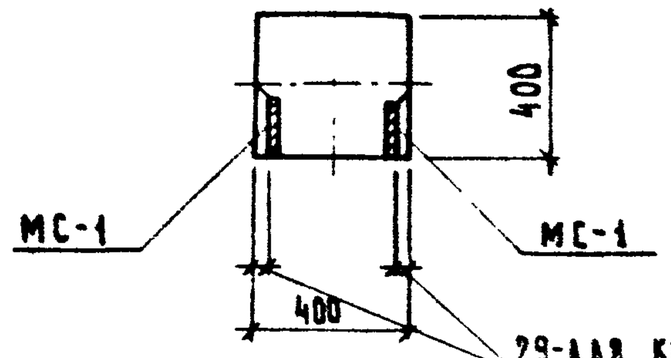

2-2

29- для КСР-484-24-4, 29-4
22- для КСР-484-34-4, 40-4
18- для КСР-484-52-4, 58-4

Марка колонны	Марка дополн. закладн. детали	Кол. шт.	Вес дополнит. закл. деталей, кг.			Общий расход стали на колонну	№ загот. черт. закладн. детали
			Одной дет.	Всех дет.	Итого на колонну		
КСР-484-24-4 КСР-484-29-4	МС-1	20	3,29	65,80	65,80	253,80	55
КСР-484-34-4 КСР-484-40-4						507,70	
КСР-484-52-4 КСР-484-58-4						920,30	

Примечание:

Опалубка и армирование аналогичны основной марке колонны, приведенной в альбоме ИИ-04-2 выпуск 5

ТК 1973	Колонны для навески стеновых панелей		1.1.4.1.1 ИИ-04-2
	Колонны: КСР-484-24-4; КСР-484-29-4; КСР-484-34-4; КСР-484-40-4; КСР-484-52-4; КСР-484-58-4	Выпуск 4 Часть II	37

41

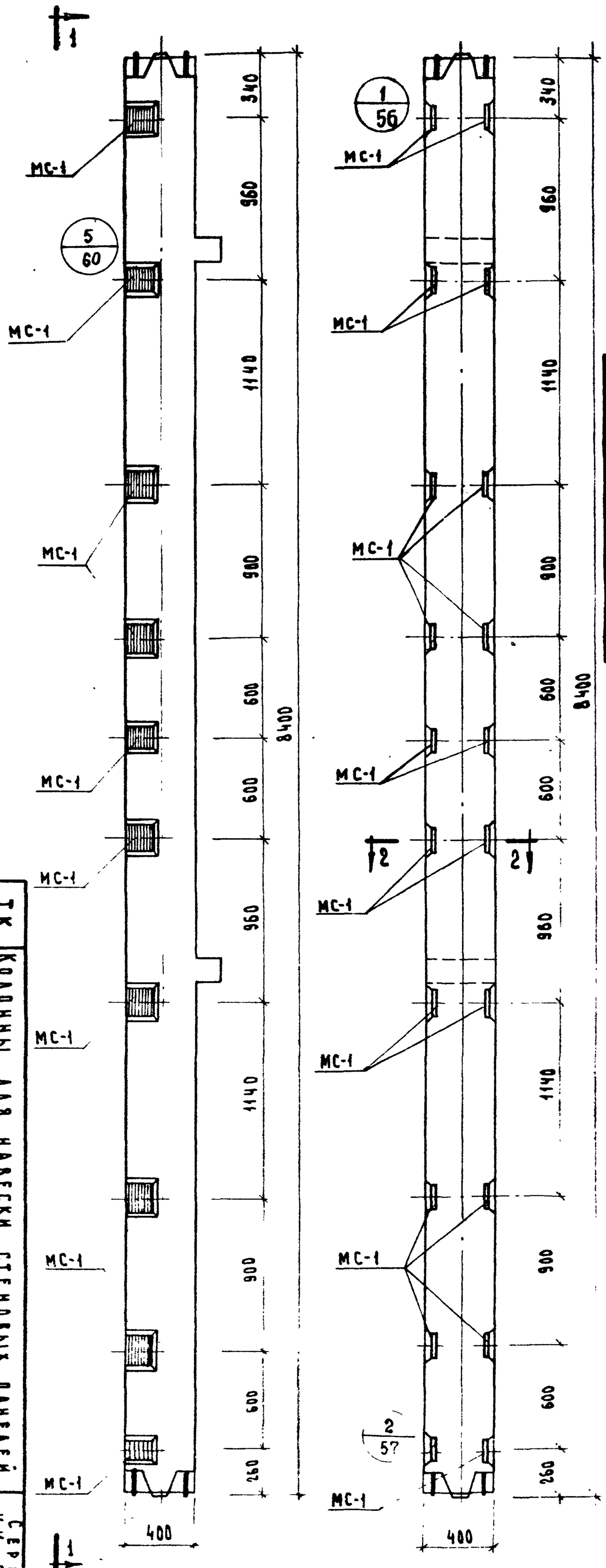

1-1

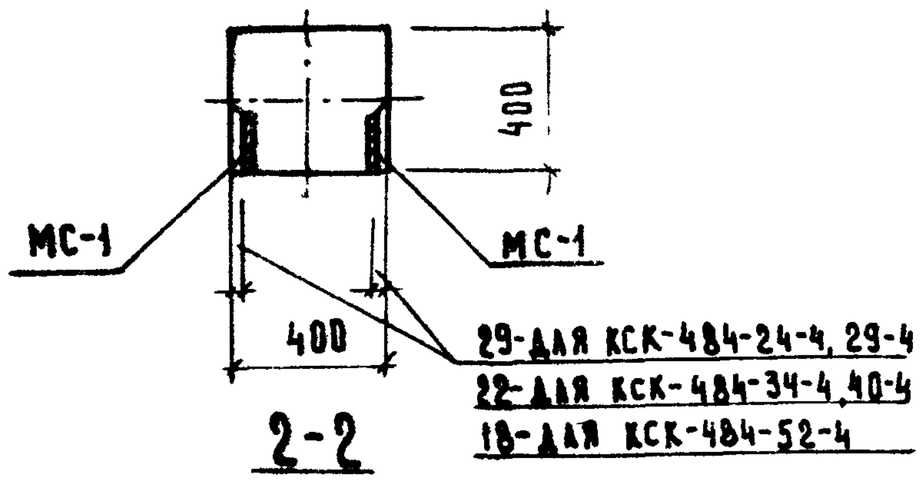

2-2

Марка колонны	Марка доп. закладн. деталей	Кол. шт.	Вес доп. закладн. деталей, кг			Общий расход стали на колонну	№ заг. черт. закладн. деталей
			одной дет.	всех дет.	итого на колонну		
КСК-484-24-4	МС-1	20	3,29	65,80	65,80	236,20	55
КСК-484-29-4							
КСК-484-34-4						490,10	
КСК-484-40-4							
КСК-484-52-4						902,70	

Примечание:

Опалубка и армирование аналогичны основной марке колонны, приведенной в альбоме ИИ-04-2 Выпуск 5

ТК	Колонны для навески стеновых панелей	Серия ИИ-04-2	Выпуск 11 часть III
1973	Колонны КСК-484-24-4, КСК-484-29-4, КСК-484-34-4, КСК-484-40-4, КСК-484-52-4		Лист 38

ТК	КОЛОННЫ ДЛЯ НАВЕСКИ СТЕНОВЫХ ПАНЕЛЕЙ	СЕРИЯ ИИ-04-2
1973	КОЛОННЫ: КСК-484-24-4У, КСК-484-29-4У, КСК-484-34-4У, КСК-484-40-4У, КСК-484-52-4У.	ВЫПУСК II ЧАСТЬ III — ЛИСТ 39

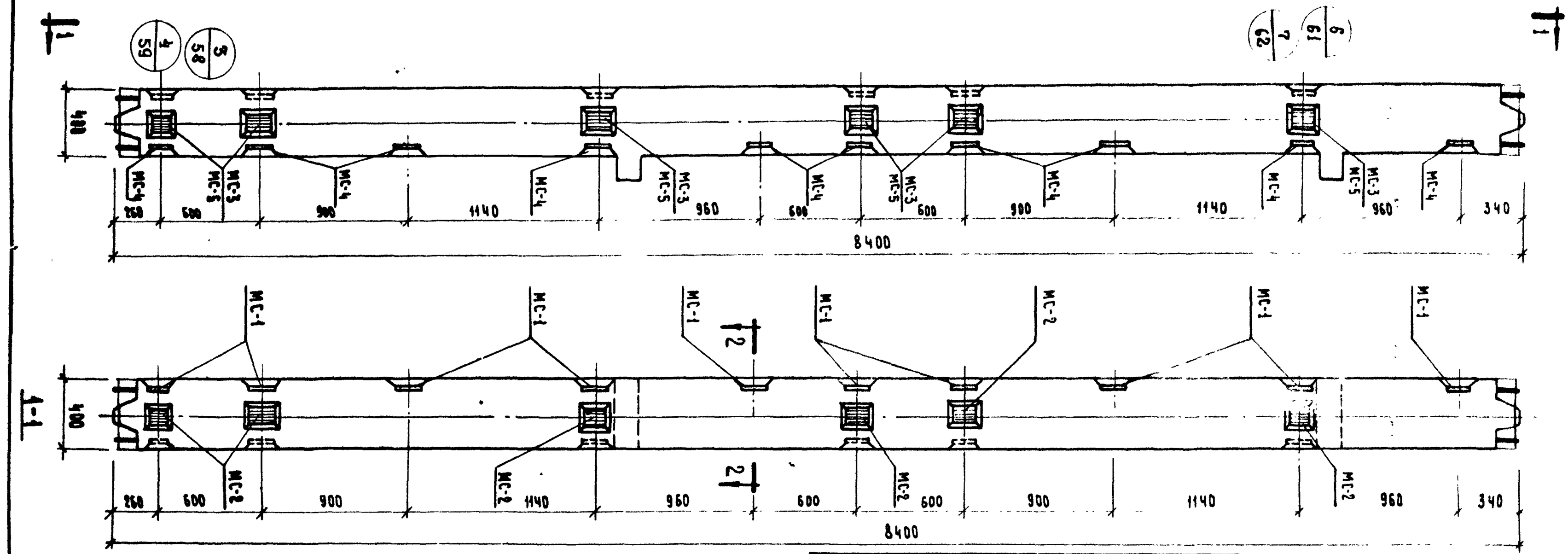

МАРКА КОЛОННЫ	МАРКА ДОПОЛН. ЗАКЛАДН. ДЕТАЛИ	КОЛ. ШТ.	ВЕС ЗАКЛАДН. ДЕТАЛЕЙ, КГ: ОДНОЙ ДЕТ.	ВСЕХ ДЕТ.	ИТОГО НА КОЛОННУ	ОБЩИЙ РАСХОД СТАЛИ НА КОЛОННУ	№ЗАГОТОВ. ЧЕРТ. ЗАКЛАДН. ДЕТАЛИ
КСК-484-24-4У	МС-1	10	3.29	32.90	93.52	263.98	55
	МС-2	6	2.34	13.86			
	МС-3	6	2.31	13.86			
	МС-4	10	3.29	32.90			
КСК-484-29-4У	МС-1	10	3.29	32.90			
	МС-2	6	2.31	13.86			
	МС-3	6	2.31	13.86			
	МС-4	10	3.29	32.90			
КСК-484-34-4У	МС-1	10	3.29	32.90	93.52	517.82	55
	МС-2	6	2.31	13.86			
	МС-3	6	2.31	13.86			
	МС-4	10	3.29	32.90			
КСК-484-40-4У	МС-1	10	3.29	32.90			
	МС-2	6	2.34	13.86	92.86	929.76	55
	МС-4	10	3.29	32.90			
КСК-484-52-4У	МС-5	6	2.20	13.20			

29 - ДЛЯ КСК-484-24-4У, 29-4У
22 - ДЛЯ КСК-484-34-4У, 40-4У
18 - ДЛЯ КСК-484-52-4У

Примечание:

Опалубка и армирование аналогичны основной марке колонны, приведенной в альбоме ИИ-04-2 выпуск 5.

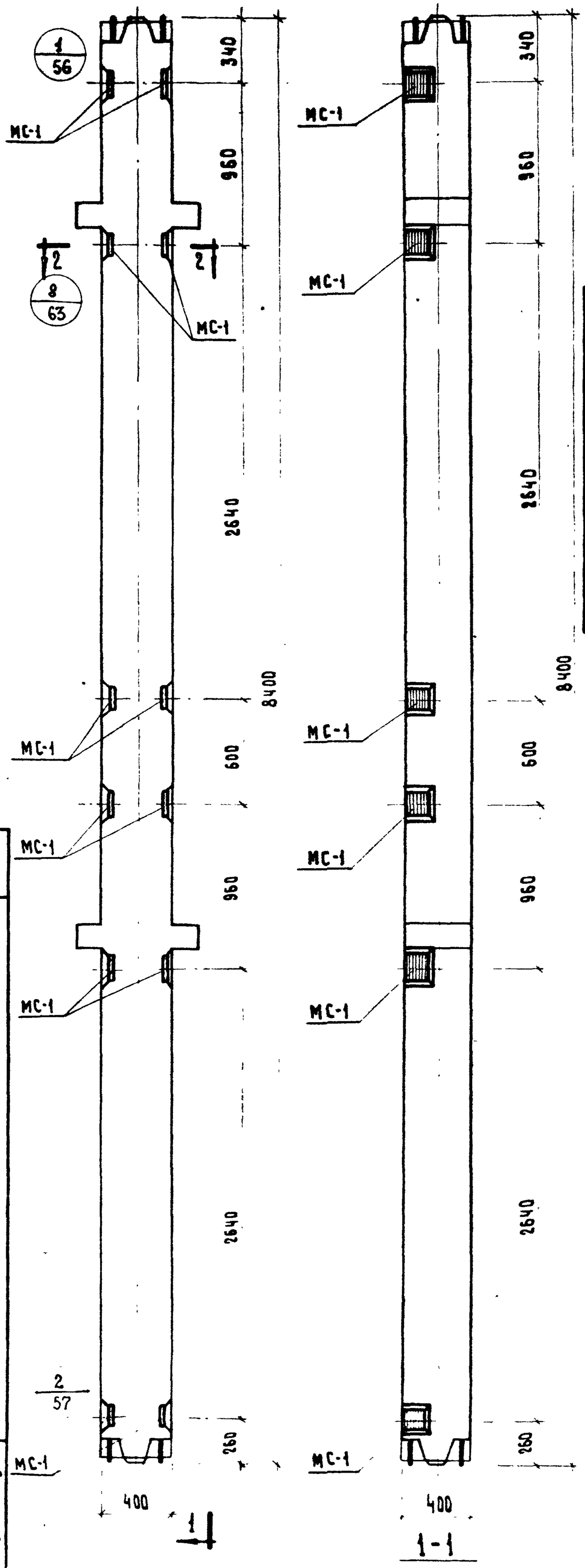

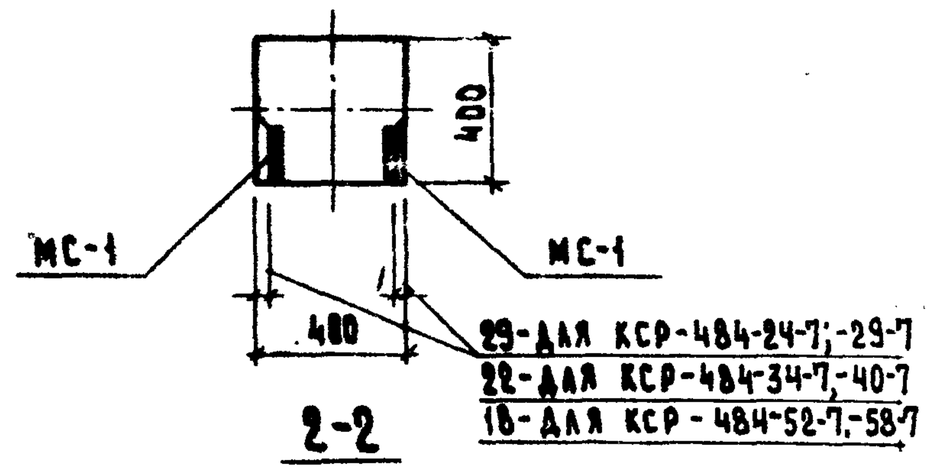

Марка колонны	Марка доплан. закладн. детали	Кол. шт.	Вес доплан. закладн. деталей, кг.			Объем бетона стеновой панели	№ заготов. черт. закладн. детали
			Одной дет.	Всех дет.	Итого на колонну		
КСР-484-24-7 КСР-484-29-7	МС-1	3.29	12	39,48	39,48	227,48	55
КСР-484-34-7 КСР-484-40-7						481,38	
КСР-484-52-7 КСР-484-58-7						893,98	

Примечание

Опалубка и армирование аналогичны основной марке колонны, приведенной в альбоме ИИ-04-2 выпуск 5

ТК 1973	Колонны для навески стеновых панелей
	Колонны КСР-484-24-7, КСР-484-29-7, КСР-484-34-7, КСР-484-40-7, КСР-484-52-7, КСР-484-58-7.
Выпуск 11 часть III	Серия ИИ-04-2
Лист 40	

44

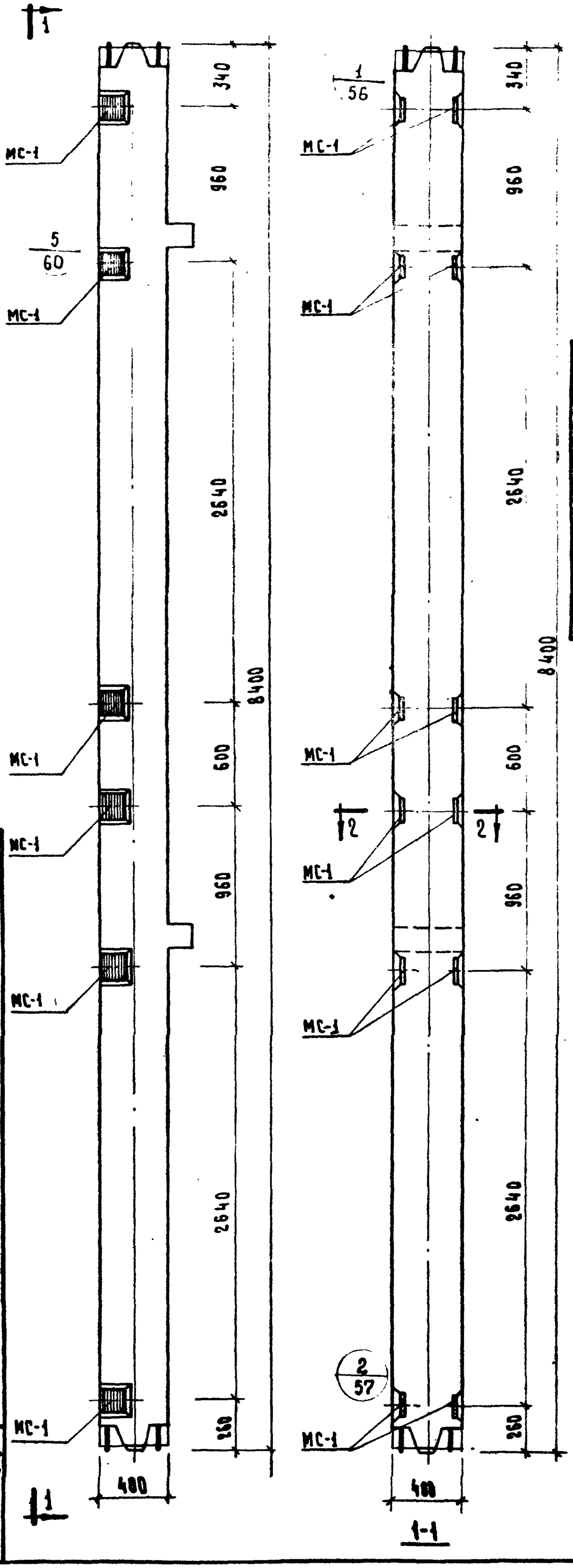

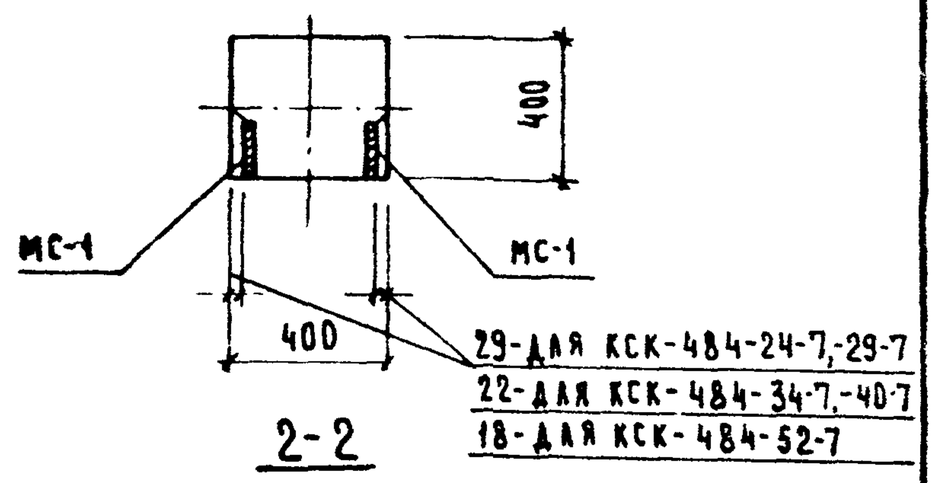

Марка колонны	Марка дополнит. закладн. деталей	Кол. шт.	Вес дополн. закладн. деталей, кг			Общий расход стали на колонну	№ загот. черт. закладн. деталей
			Одной дет	Всех дет.	Итого на колонну		
КСК-484-24-7	МС-1	12	3,29	39,48	39,48	209.88	55
КСК-484-29-7							
КСК-484-34-7						463,78	
КСК-484-40-7							
КСК-484-52-7						876,38	

Примечание:

Опалубка и армирование аналогичны основной марке колонны, приведенной в альбоме ИИ-04-2 Выпуск 5.

ТК	Колонны для навесной стеновых панелей	Серия ИИ-04-2
1973	Колонны: КСК-484-24-7, КСК-484-29-7, КСК-484-34-7, КСК-484-40-7, КСК-484-52-7.	Выпуск 4 часть II
		Лист 41

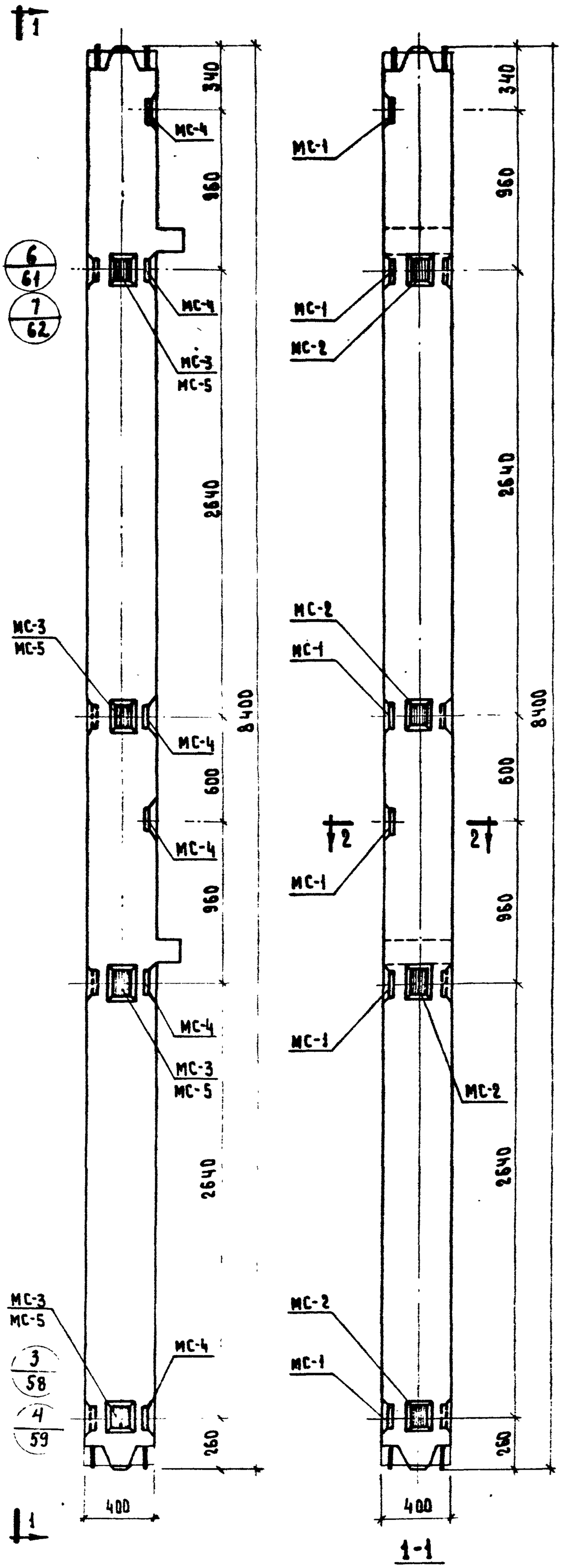

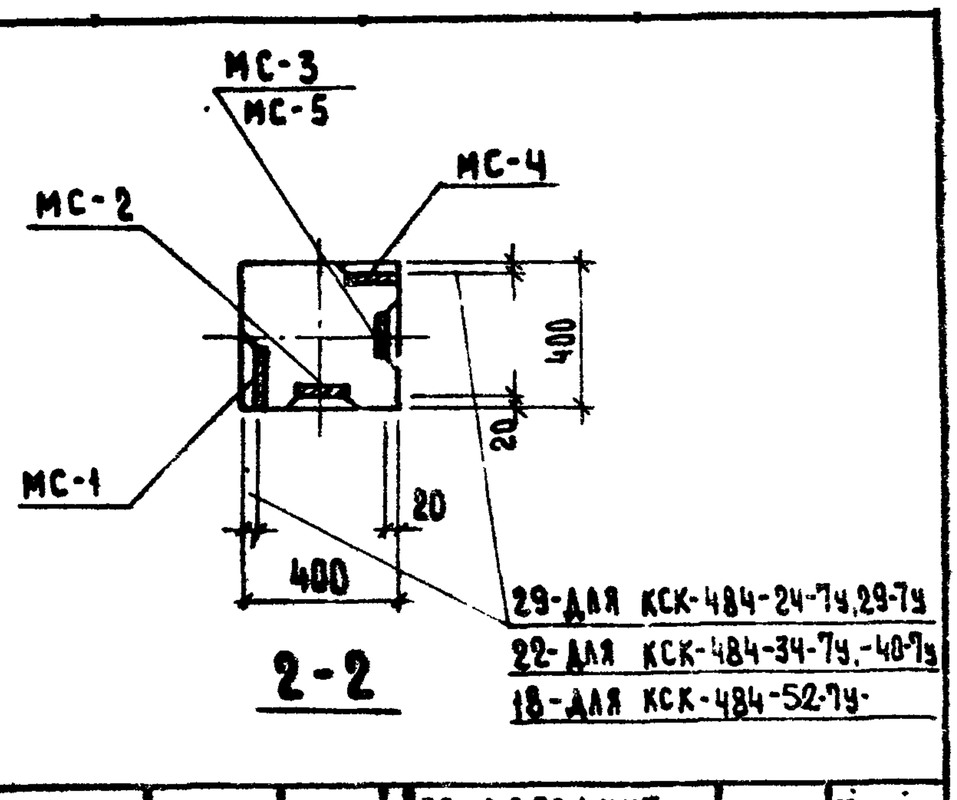

2-2

Марка колонны	Марка дополн. закладн. деталей	Кол. шт.	Вес дополнит. закладн. деталей кг: одной дет.	всех дет.	итого на колонну	Общий расход стали на колонну	№ заготов. черт. закладн. деталей
КСК-484-24-7у КСК-484-29-7у	МС-1	6	3,29	19.74	57,96	228,36	55
	МС-2	4	2.31	9.24			
	МС-3	4	2.31	9.24			
	МС-4	6	3,29	19.74			
КСК-484-34-7у КСК-484-40-7у	МС-1	6	3,29	19.74	57,96	482,26	55
	МС-2	4	2,31	9.24			
	МС-3	4	2,31	9.24			
	МС-4	6	3.29	19.74			
КСК-484-52-7у	МС-1	6	3.29	19.74	57,52	894,42	55
	МС-2	4	2,31	9,24			
	МС-4	6	3.29	19.74			
	МС-5	4	2.20	8.80			

Примечание:

Опалубка и армирование аналогичны основной марке колонны, приведенной в альбоме ИИ-04-2 Выпуск 5

ТК	Колонны для навески стеновых панелей
1973	КСК-484-24-7у, КСК-484-29-7у, КСК-484-34-7у, КСК-484-40-7у, КСК-484-52-7у.
Серия ИИ-04-2	Выпуск 11 Часть II
Лист 42	

46

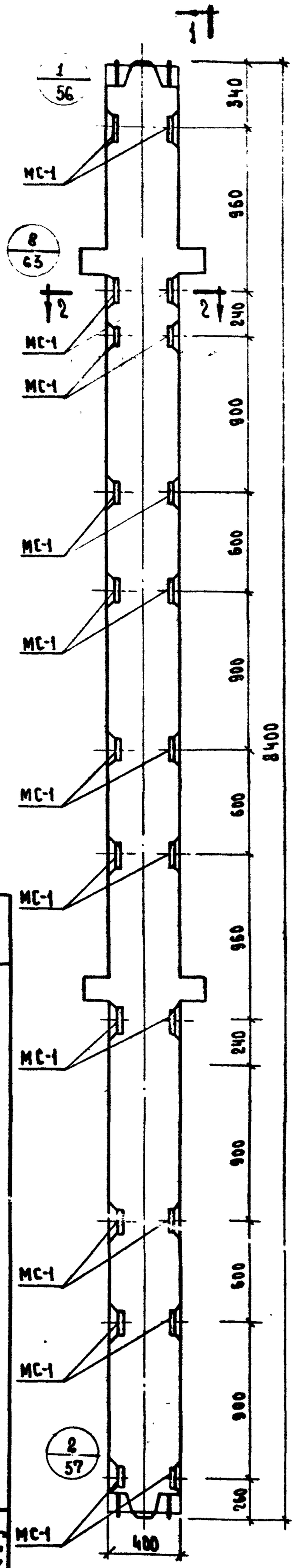

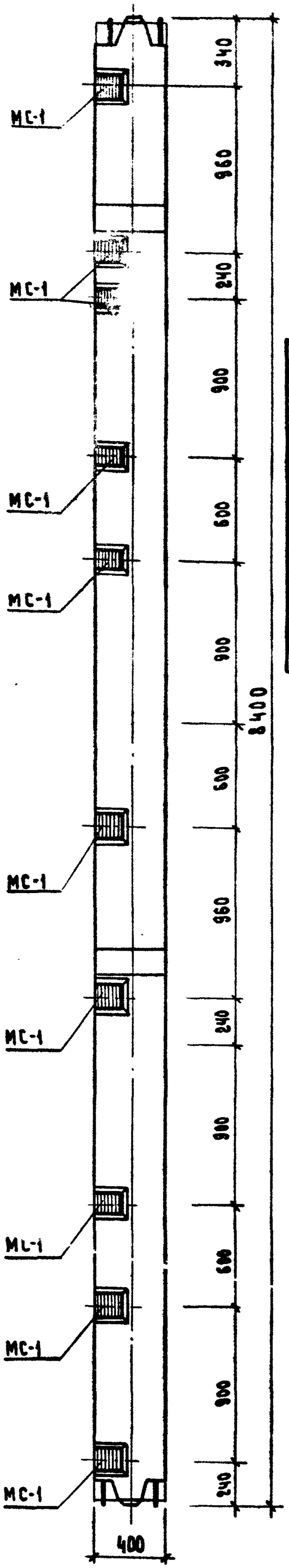

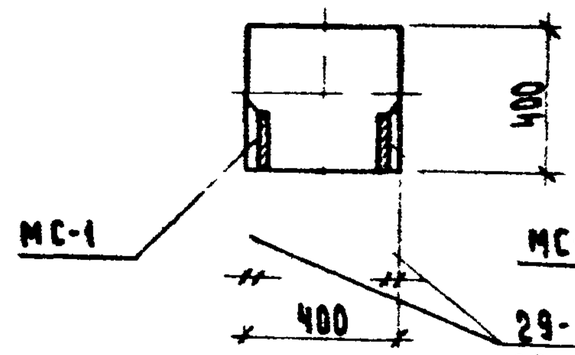

2-2

29 - ДЛЯ КСР-484-24-8, 29-8
22 - ДЛЯ КСР-484-34-8, 40-8
18 - ДЛЯ КСР-484-52-8, 58-8

Марка колонны	Марка дополнит. закладн. деталей	Кол. шт.	Вес дополн. закладн. деталей, кг: одной дет.	всех дет.	итого на колонну	Общий расход стали на колонну	№ черт. закладн. деталей
КСР-484-24-8 КСР-484-29-8	МС-1	22	3,29	72,38	72,38	260,38	55
КСР-484-34-8 КСР-484-40-8						514,28	
КСР-484-52-8 КСР-484-58-8						926,88	

Примечание:

Опалубка и армирование аналогичны основной марке колонны, приведенной в альбоме ИИ-04-2 Выпуск 5

1-1

ТК	Колонны для навески стеновых панелей	Серия ИИ-04-2	Лист 43
1973	Колонны КСР-484-24-8; КСР-484-29-8; КСР-484-34-8; КСР-484-40-8; КСР-484-52-8; КСР-484-58-8	Выпуск 11 Часть III	

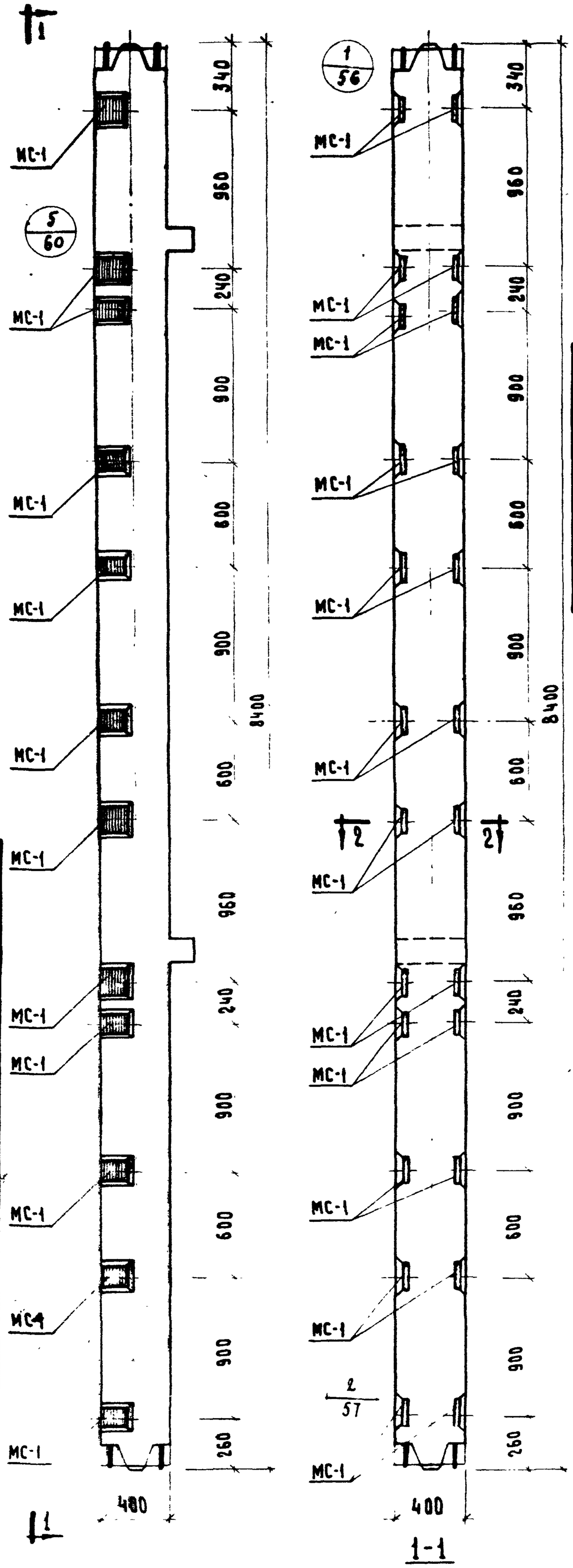

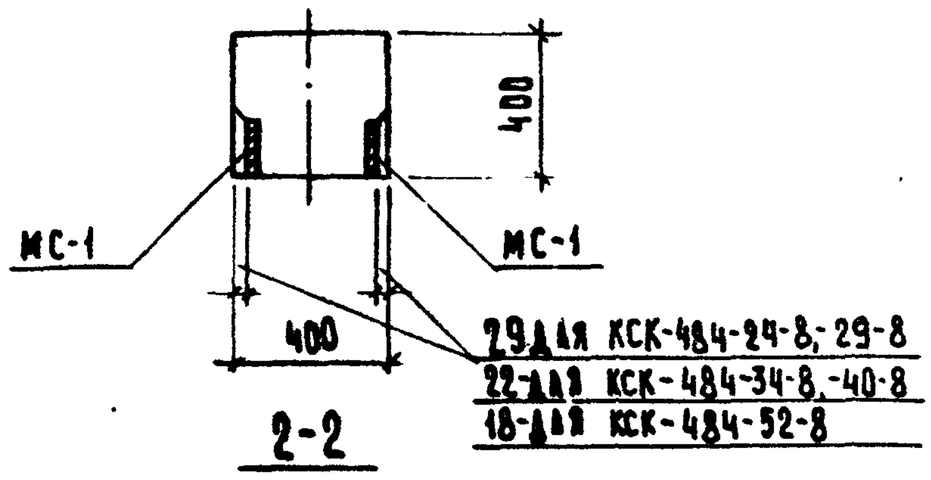

Марка колонны	Марка доп. закладн. детали	Кол. шт.	Вес доп. закл. деталей, кг. одной дет.	всех дет.	итого на колонну	Общий расход стали на колонну	№ заготов. черт. закладн. детали
КСК-484-24-8	МС-1	24	3,29	78,96	78,96	249,36	55
КСК-484-29-8							
КСК-484-34-8						503,26	
КСК-484-40-8							
КСК-484-52-8						915,86	

Примечание:

Опалубка и армирование аналогичны основной марке колонны, приведенной в альбоме ИИ-04-2 выпуск 5.

ТК 1973	Колонны для навески стеновых панелей КСК-484-24-8, КСК-484-29-8, КСК-484-34-8, КСК-484-40-8, КСК-484-52-8.	Серия ИИ-04-2 Выпуск 11 Часть III	Лист 44

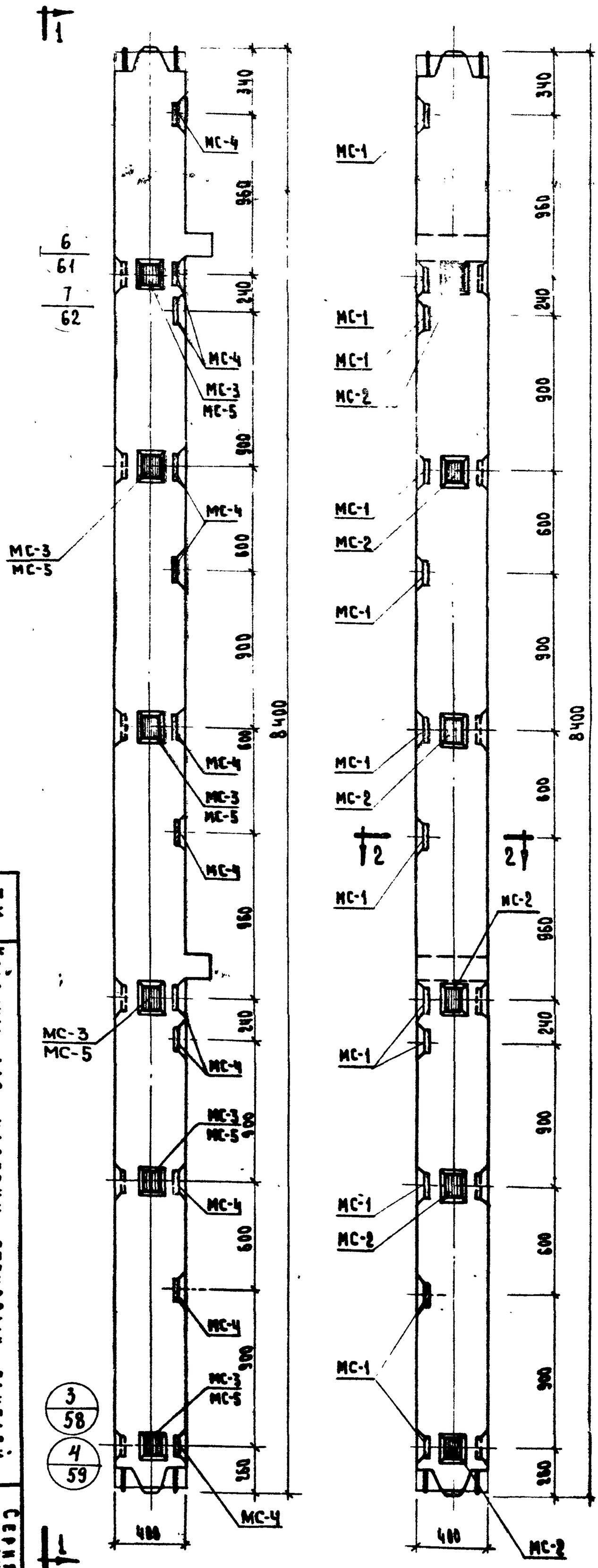

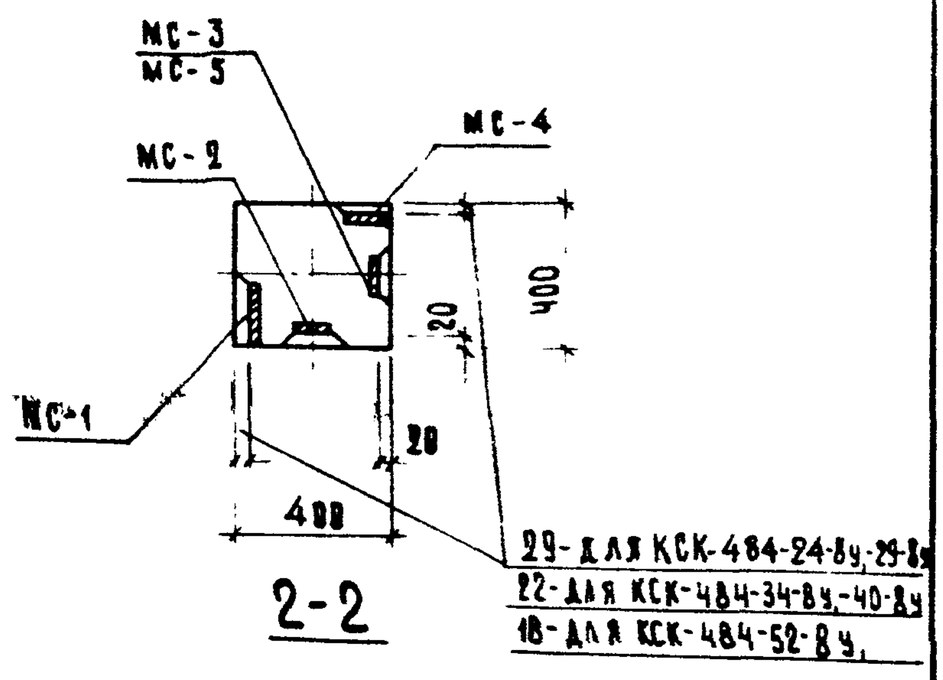

Марка колонны	Марка дополн. закладн. деталей	Кол. шт.	Вес дополн. закладн. деталей, кг.			Общий расход стали на колонну	№ заготов. черт. закладн. деталей
			Одной дет	Всех дет.	Итого на колонну		
КСК-484-24-8у КСК-484-29-8у	МС-1	12	3,29	39,48	106,68	277,08	55
	МС-2	6	2,31	13,86			
	МС-3	6	2,31	13,86			
	МС-4	12	3,29	39,48			
КСК-484-34-8у КСК-484-40-8у	МС-1	12	3,29	39,48	106,68	530,98	55
	МС-2	6	2,31	13,86			
	МС-3	6	2,31	13,86			
	МС-4	12	3,29	39,48			
КСК-484-52-8у	МС-1	12	3,29	39,48	106,02	942,92	55
	МС-2	6	2,31	13,86			
	МС-4	12	3,29	39,48			
	МС-5	6	2,20	13,20			

Примечание

Опалубка и армирование аналогичны основной марке колонны, приведенной в альбоме ИИ-04-2 выпуск 5

ТК	Колонны для навески стеновых панелей	Серия ИИ-04-2
1973	Колонны КСК-484-24-8у; КСК-484-29-8у; КСК-484-34-8у; КСК-484-40-8у; КСК-484-52-8у.	Выпуск 11 часть III
		Лист 45

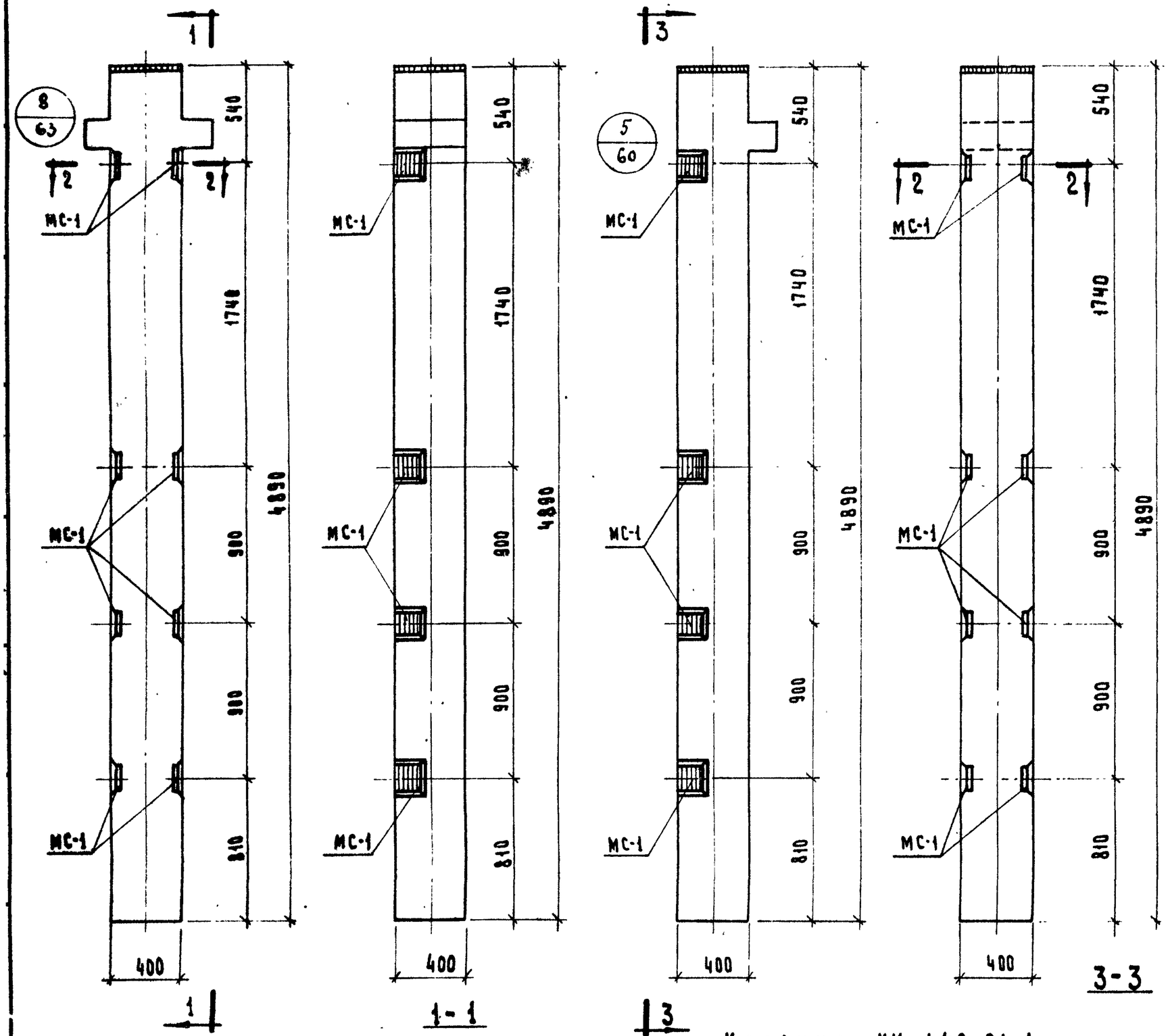

Колонна КР-442-24-1

Колонна КК-442-24-1

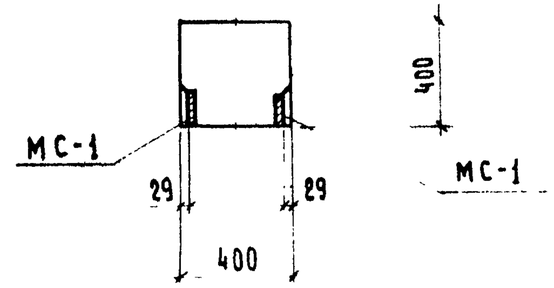

2-2

Марка колонны	Марка дополнит. закладн. детали	Кол. шт	Вес дополнительных закладных деталей: Одной детали	Всех деталей	Итого на колонну	Общий расход стали на колонну	№ заготов. чертежа заклад. дет.
КР-442-24-1	МС-1	8	3,29	26,32	26,32	138,22	55
КК-442-24-1						124,92	

Примечание

Опалубка и армирование аналогичны основным маркам колонн приведенным в альбоме ИИ-04-2 Выпуск 5.

ТК	Колонны для навески стеновых панелей	Серия ИИ-04-2	
1973	Колонны КР-442-24-1, КК-442-24-1.	Выпуск 11 Часть №	Лист 46

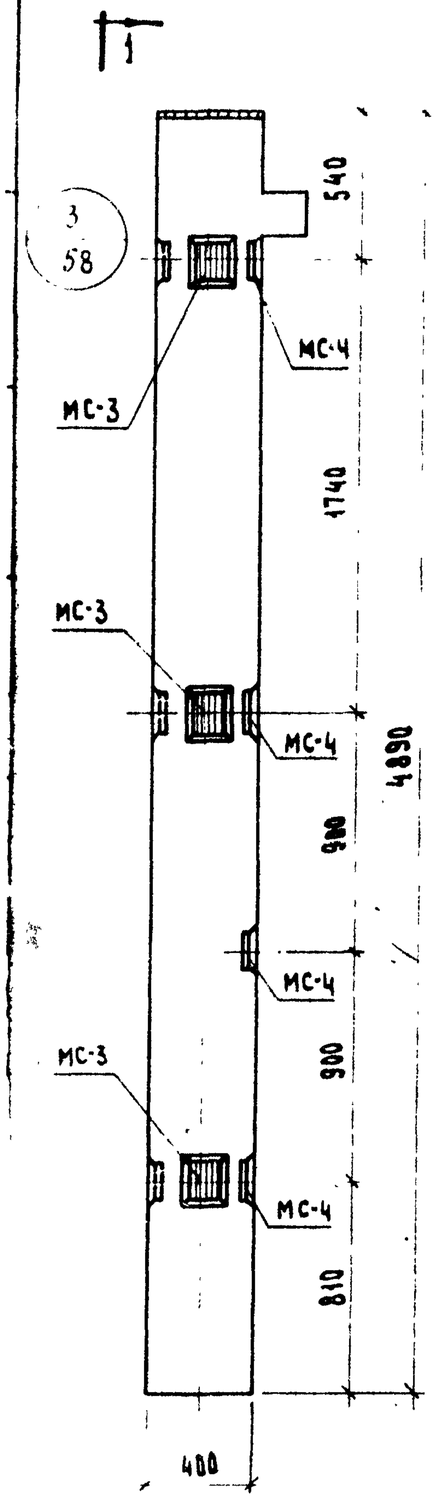

Колонна КК-442-24-1у

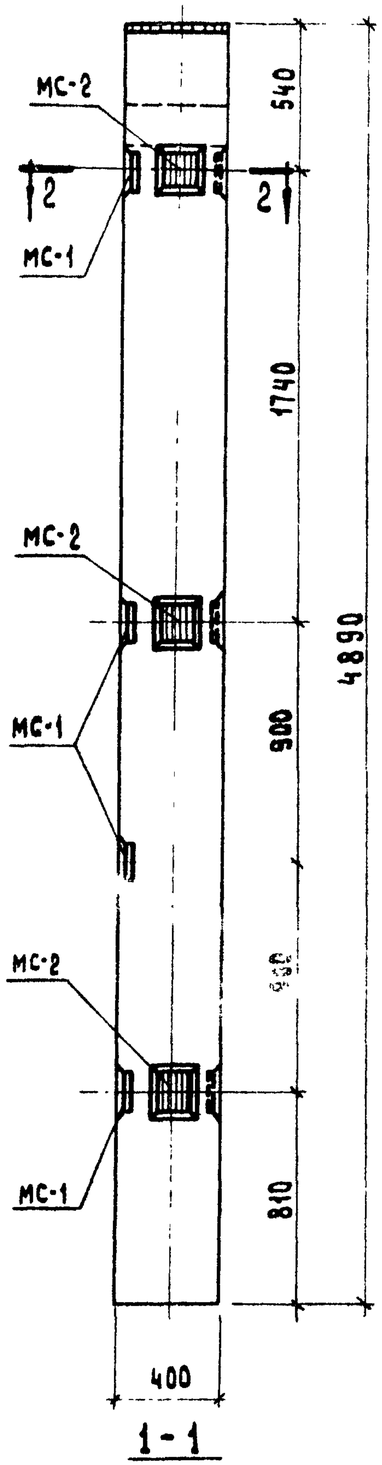

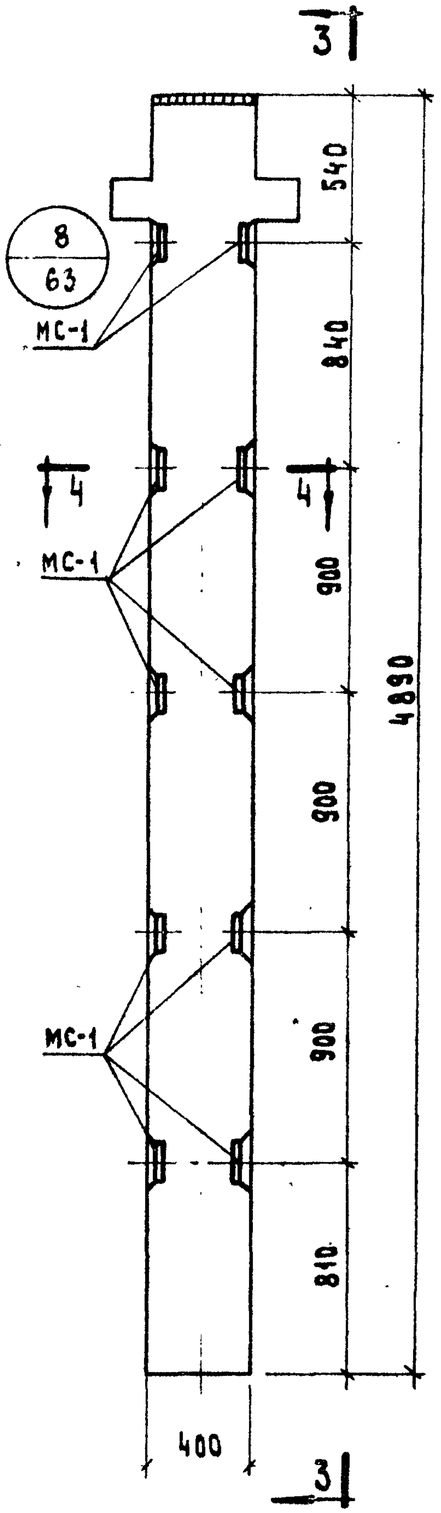

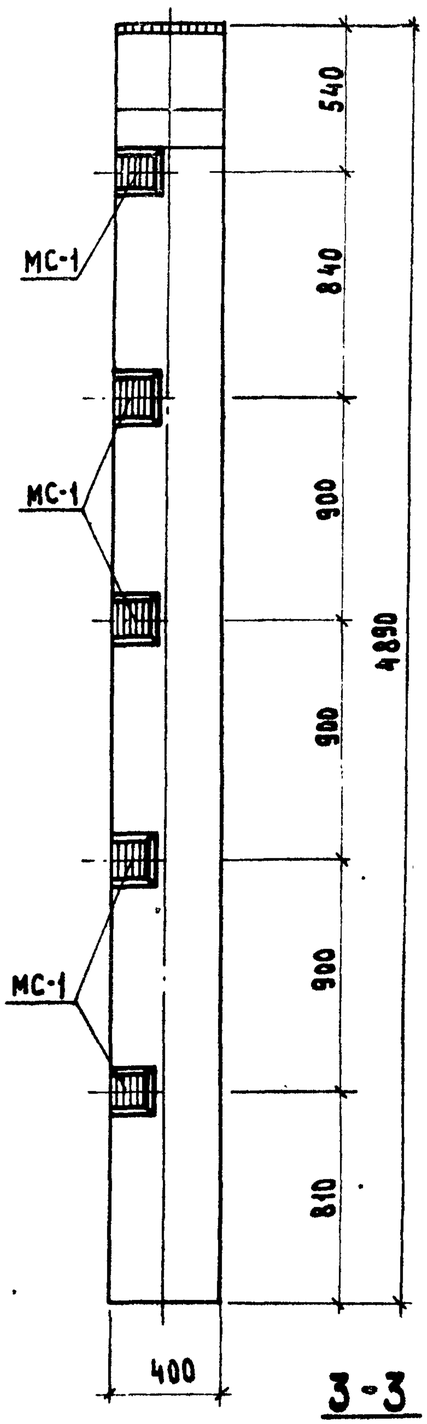

Колонна КР-442-24-2

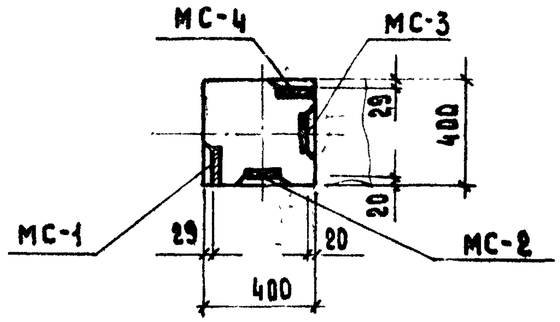

2-2

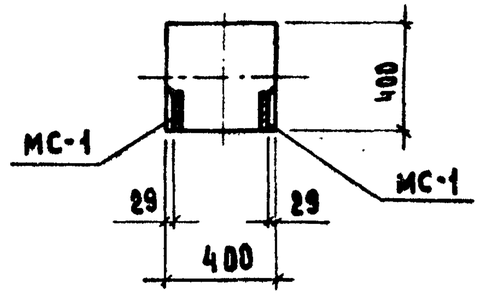

4-4

Марка колонны	Марка дополнит. заклад. деталей	Кол. шт	Вес дополнительных закладных дет. одной дет.	всех дет.	итого на колонну	Общий расход стали на колонну	Ж/б готов. чертежи и закладн. дет.
КК-442-24-1у	МС-1	4	3,29	13,16	40,18	138,28	55
	МС-2	3	2.31	6,93			
	МС-3	3	2.31	6.93			
	МС-4	4	3.29	13,16			
КР-442-24-2	МС-1	10	3.29	32.9	32.9	139.80	55

Примечание:

Опалубка и армирование аналогичны основным маркам колонн приведенным в альбоме ИИ-04-2 выпуск 5.

ТК	Колонны для навески стеновых панелей	Серия ИИ-04-2	
1973	Колонны КК-442-24-1у, КР-442-24-2	Выпуск и часть III	Лист 47

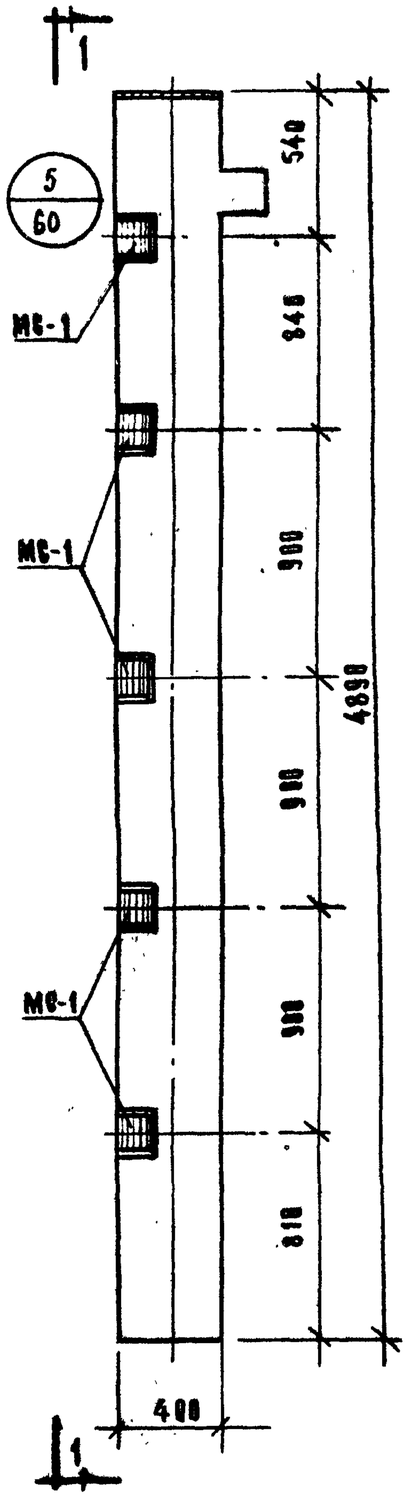

Колонна КК-442-24-2

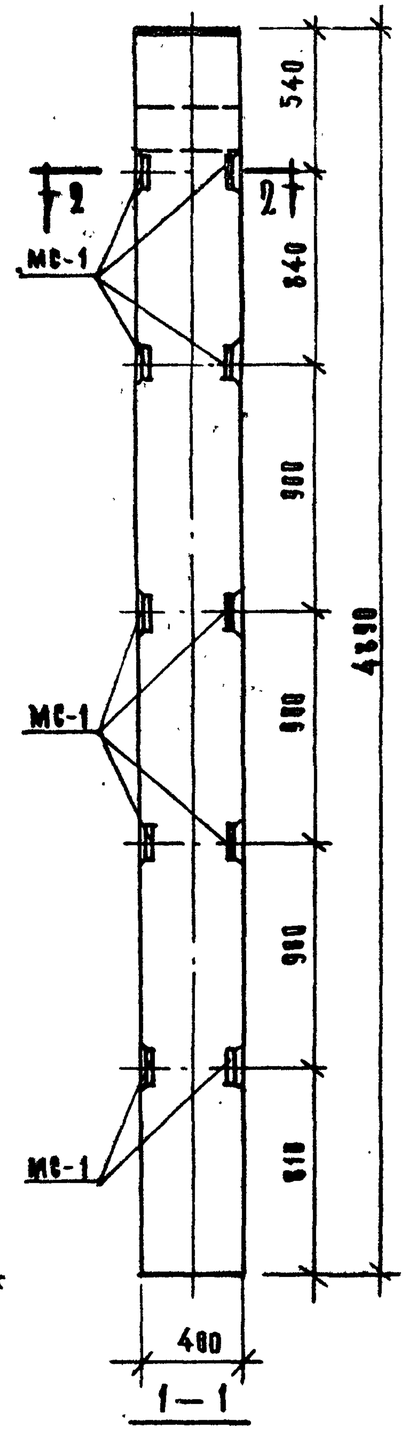

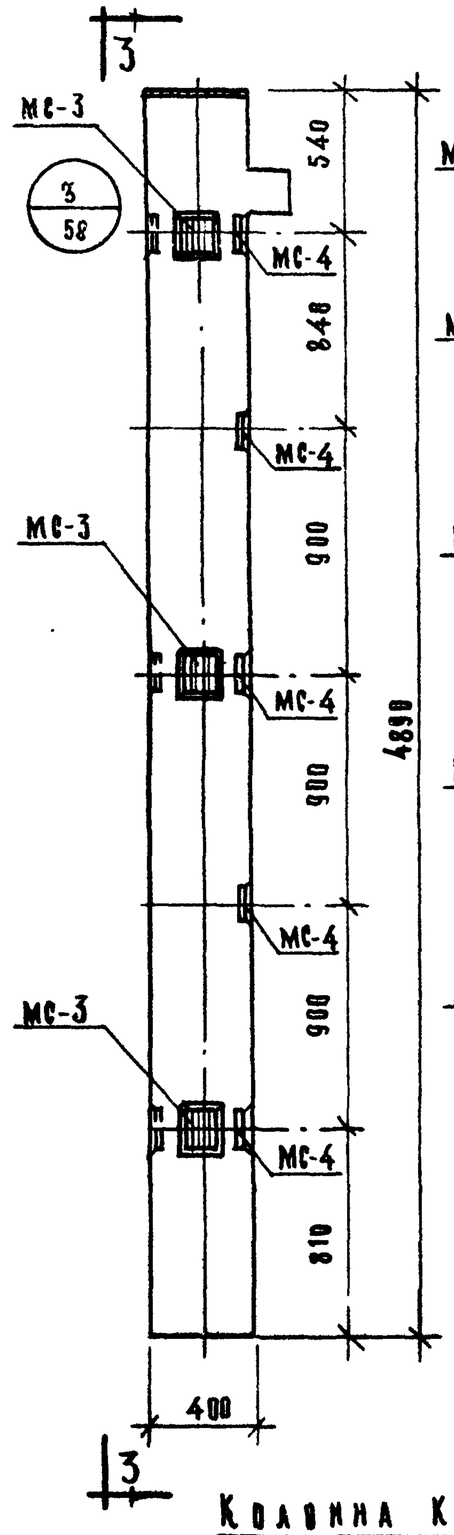

Колонна КК-442-24-24

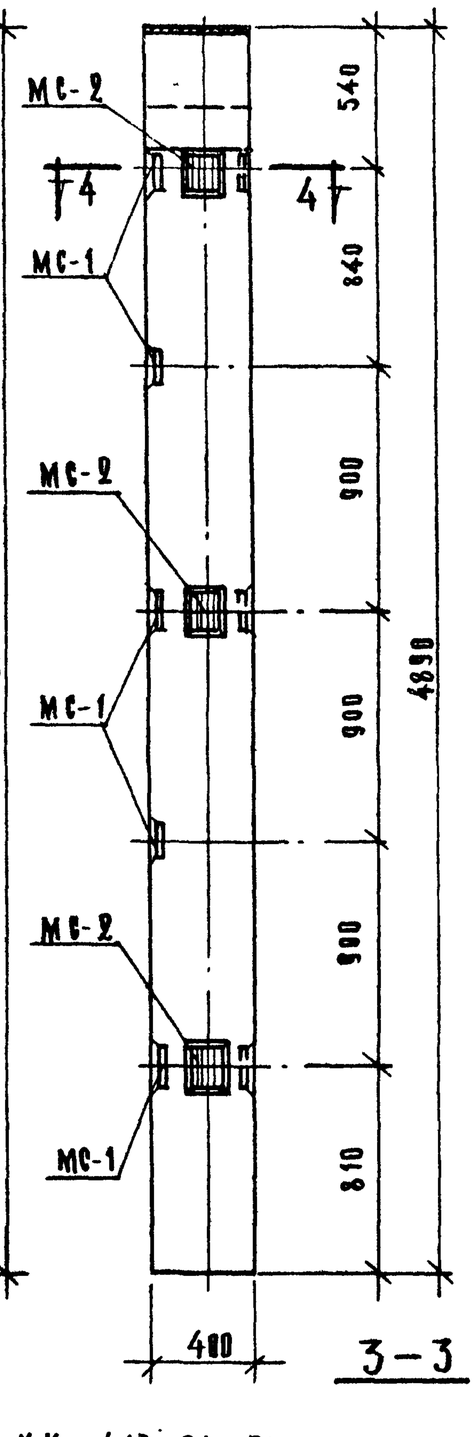

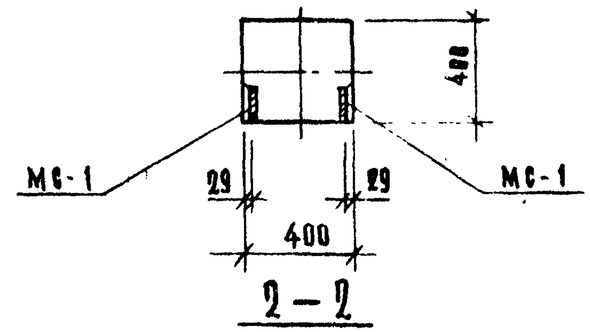

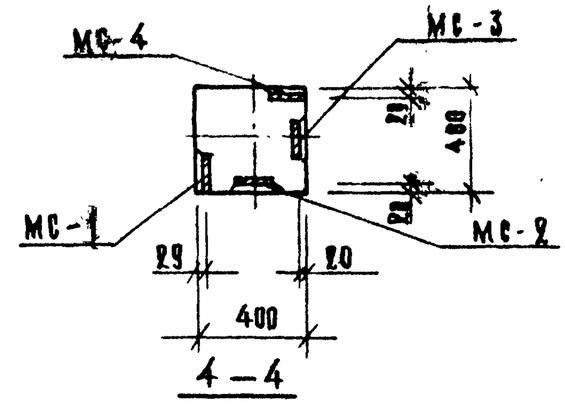

Марка колонн	Марка дополнит. закладн. деталей	Кол. шт.	Вес дополнительных закладных деталей: одной детали	всех дет.	Итого на колонну	Общий расход стали на колонну	№ заготов. чертежа закладн. дет.
КК-442-24-2	МС-1	10	3.29	32.9	32.9	131.00	55
КК-442-24-24	МС-1	5	3.29	16.45	46.76	144.86	55
	МС-2	3	2.31	6.93			
	МС-3	3	2.31	6.93			
	МС-4	5	3.29	16.45			

Примечание:

Опалубка и армирование аналогичны основным маркам колонн приведенным в альбоме ИИ-04-2, выпуск 5

Т.К.	Колонны для навески стеновых панелей	Серия ИИ-04-2	
1973	Колонны КК-442-24-2, КК-442-24-24	Выпуск 11 часть III	Лист 48

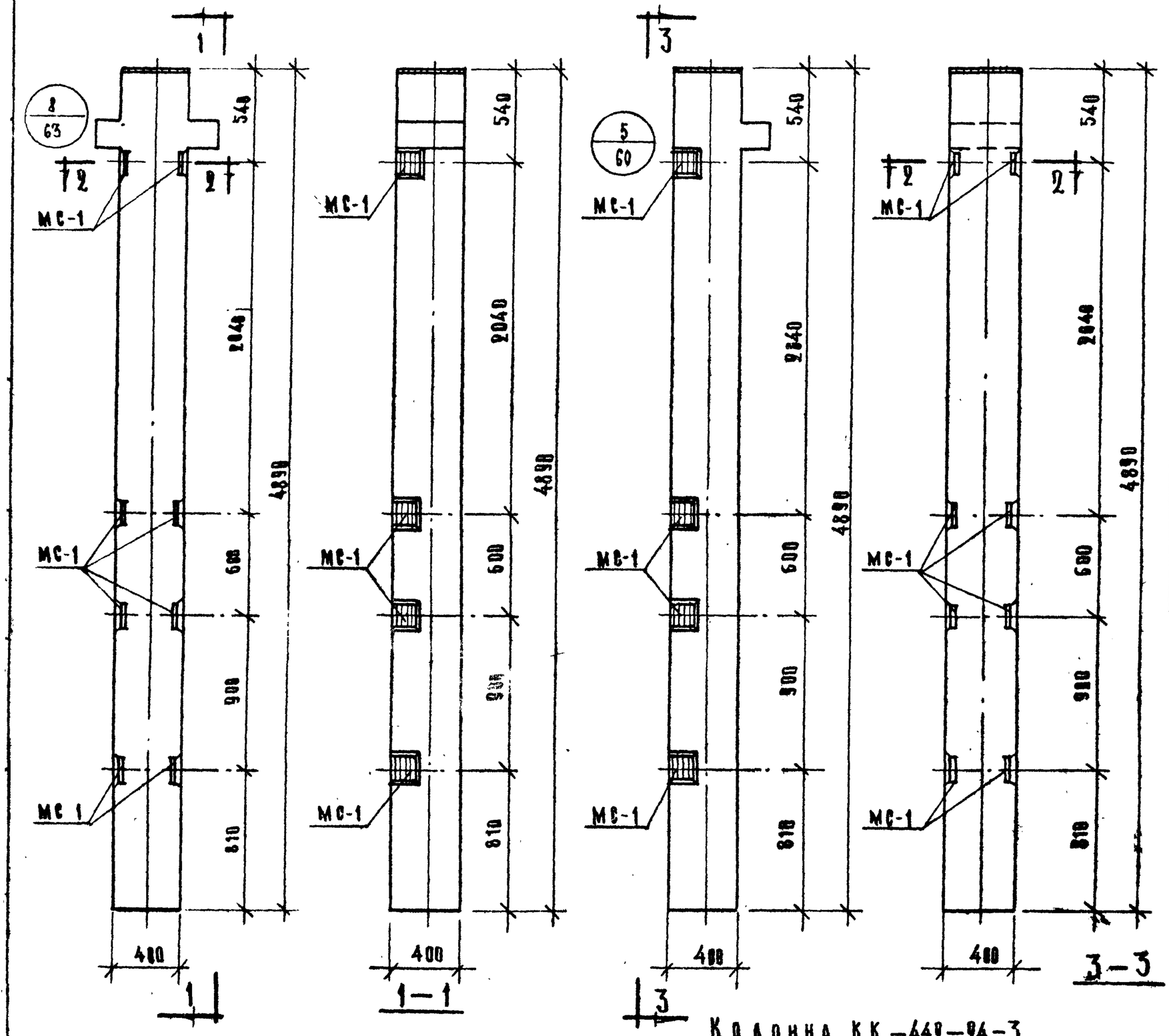

Колонна КР-442-24-3

Колонна КК-442-24-3

Марка колонны	Марка дополнит. закладн. деталей	Кол. шт.	Вес дополнительных закладных деталей, кг: одной детали	всех деталей	итого на колонну	Общий расход стали на колонну	№ чертежа закладн.
КР-442-24-3	МС-1	8	3.29	26.32	26.32	133.22	55
КК-442-24-3						129.42	

Примечание:

Опалубка и армирование аналогичны основным маркам колонн приведенным в альбоме НИ-84-2, выпуск 5.

Т.К.	Колонны для навески стеновых панелей	Серия НИ-84-2	
1973	Колонны КР-442-24-3, КК-442-24-3	Выпуск 11 часть III	Лист 49

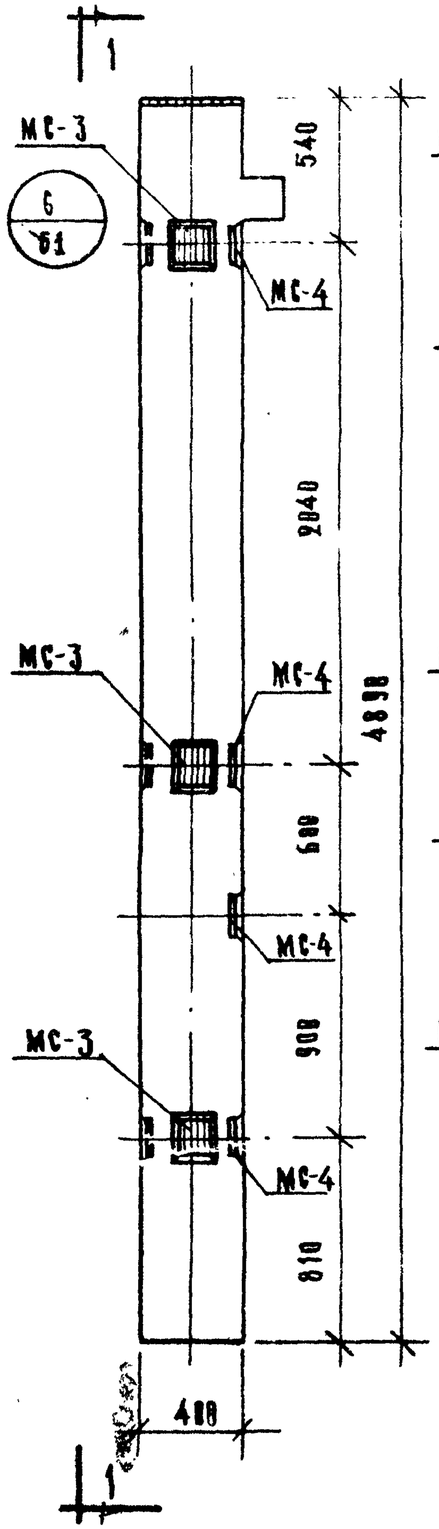

Колонна КК—442—24—3у

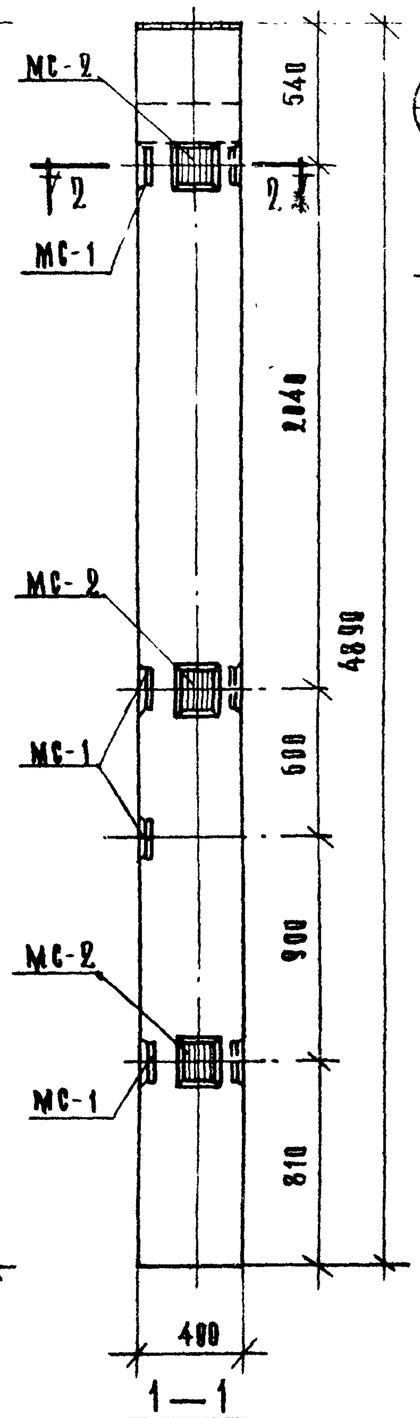

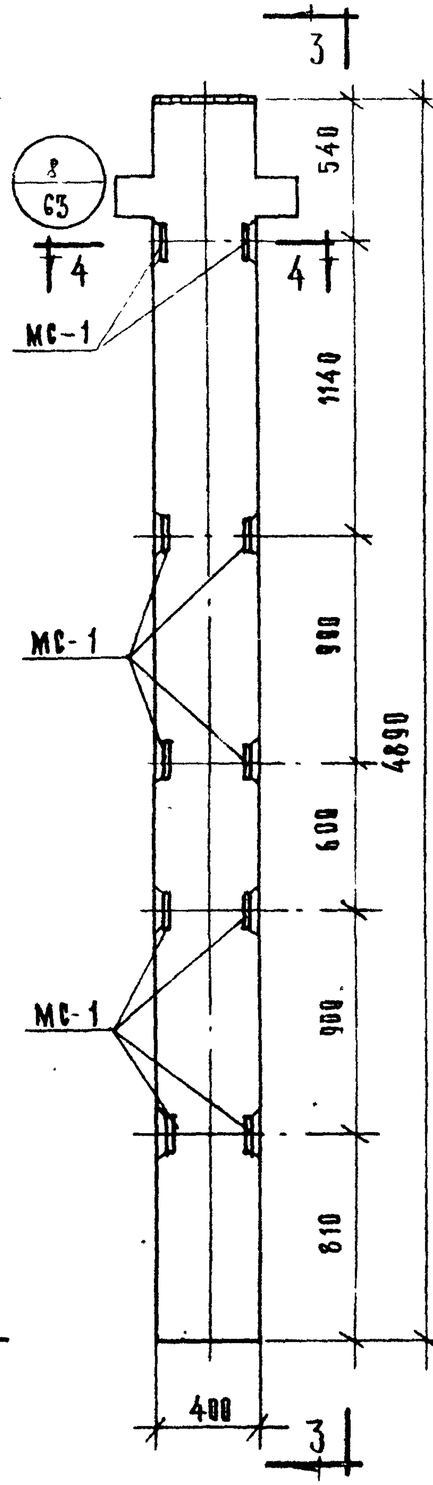

Колонна КР-442-24-4

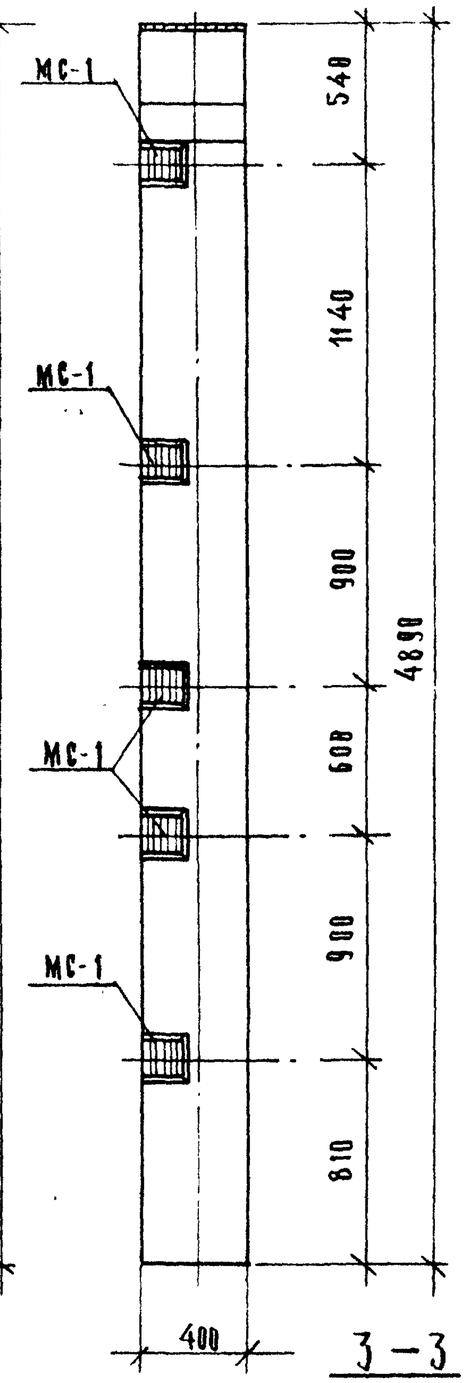

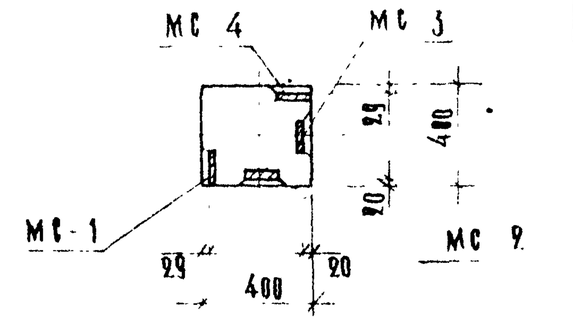

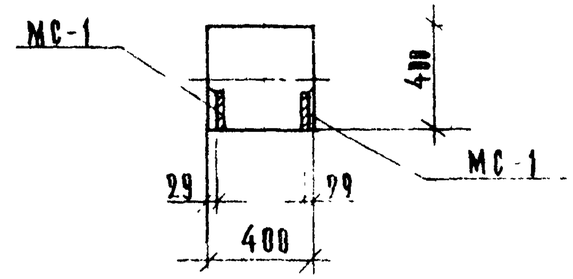

Марка колонн	Марка дополнит. закладн. деталей	Кол. шт	Вес дополнительных закладных деталей: одной дет.	всех дет.	итого на колонну	Общий расход стали на колонну	№ чертежа закладной дет.
КК-442-24-3у	МС-1	4	3.29	13.16	40.78	138.28	55
	МС-2	3	2.31	6.93			
	МС-3	3	2.31	6.93			
	МС-4	4	3.29	13.16			
КР-442-24-4	МС-1	10	3,29	32.9	32.9	139.88	55

Примечание

Опалубка и армирование аналогичны основным маркам колонн, приведенным в альбоме ИИ-04-2 Выпуск 5.

Т.К.	Колонны для навески стеновых панелей	Серия ИИ 04-2	
1973	Колонны КК-442-24-3у, КР-442-24-4	Выпуск II часть III	Лист 50

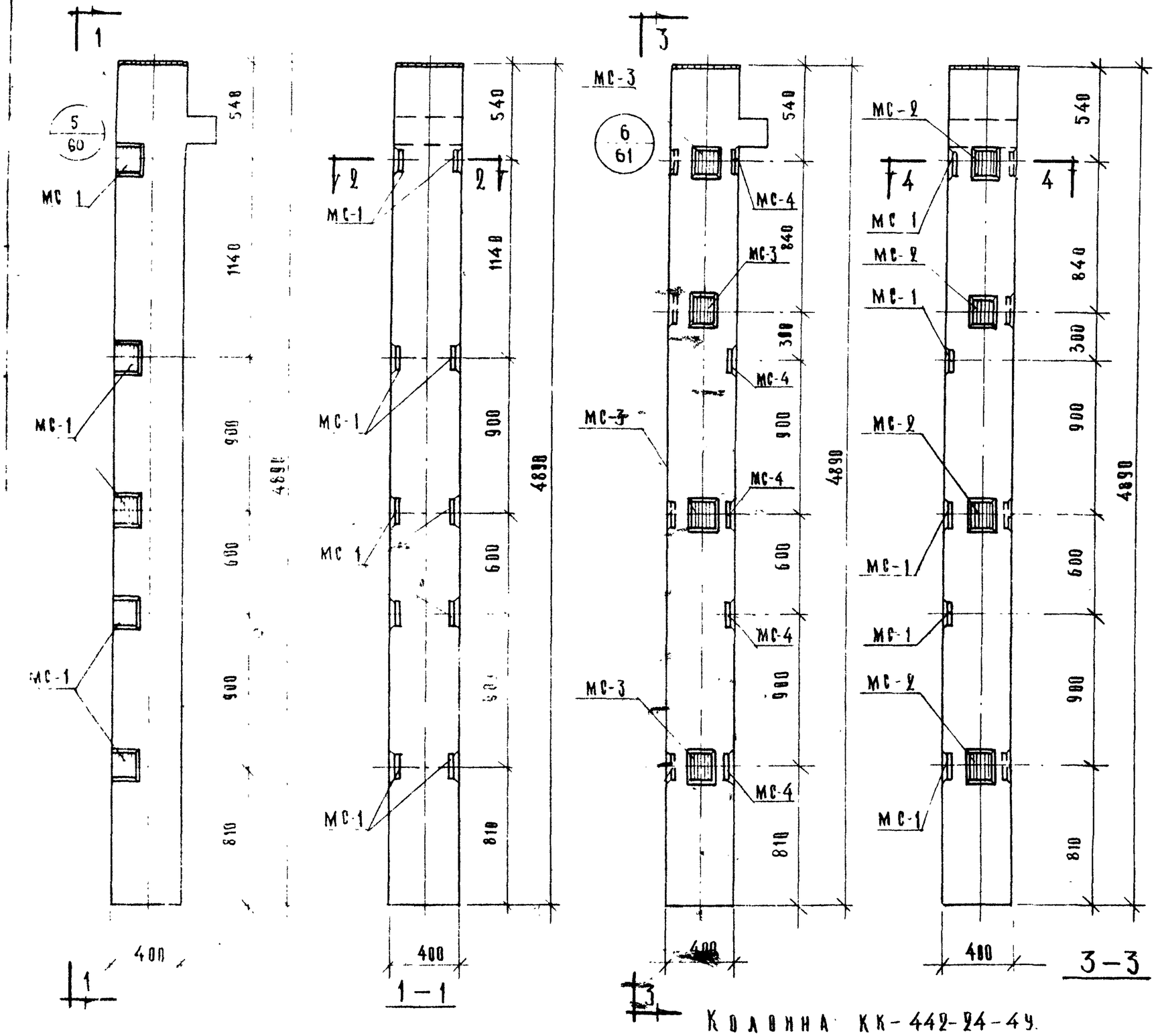

Колонна КК-442-24-4

Колонна КК-442-24-4у

Марка колонны	Марка дополнит. закладн. деталей	К-во шт.	Вес дополнительных закладных деталей, кг: Одной детали	Всех деталей	Итого на колонну	Общий расход стали на колонну	№ затвердж. чертежа закладн. дет.
КК-442-24-4	МС-1	10	3.29	32.9	32.9	131.00	55
КК-442-24-4у	МС-1	5	3.29	16.45	51,38	149,48	55
	МС-2	4	2.31	9.24			
	МС-3	4	2,31	9.24			
	МС-4	5	3.29	16.45			

Примечание:

Опалубка и армирование аналогичны основным маркам колонн, приведенным в альбоме ИИ-24-2, выпуск 5.

Т.К.	Колонны для навески стеновых панелей	Серия ИИ-24-2
1973	Колонны КК-442-24-4, КК-442-24-4у.	Выпуск II часть III. Лист 51

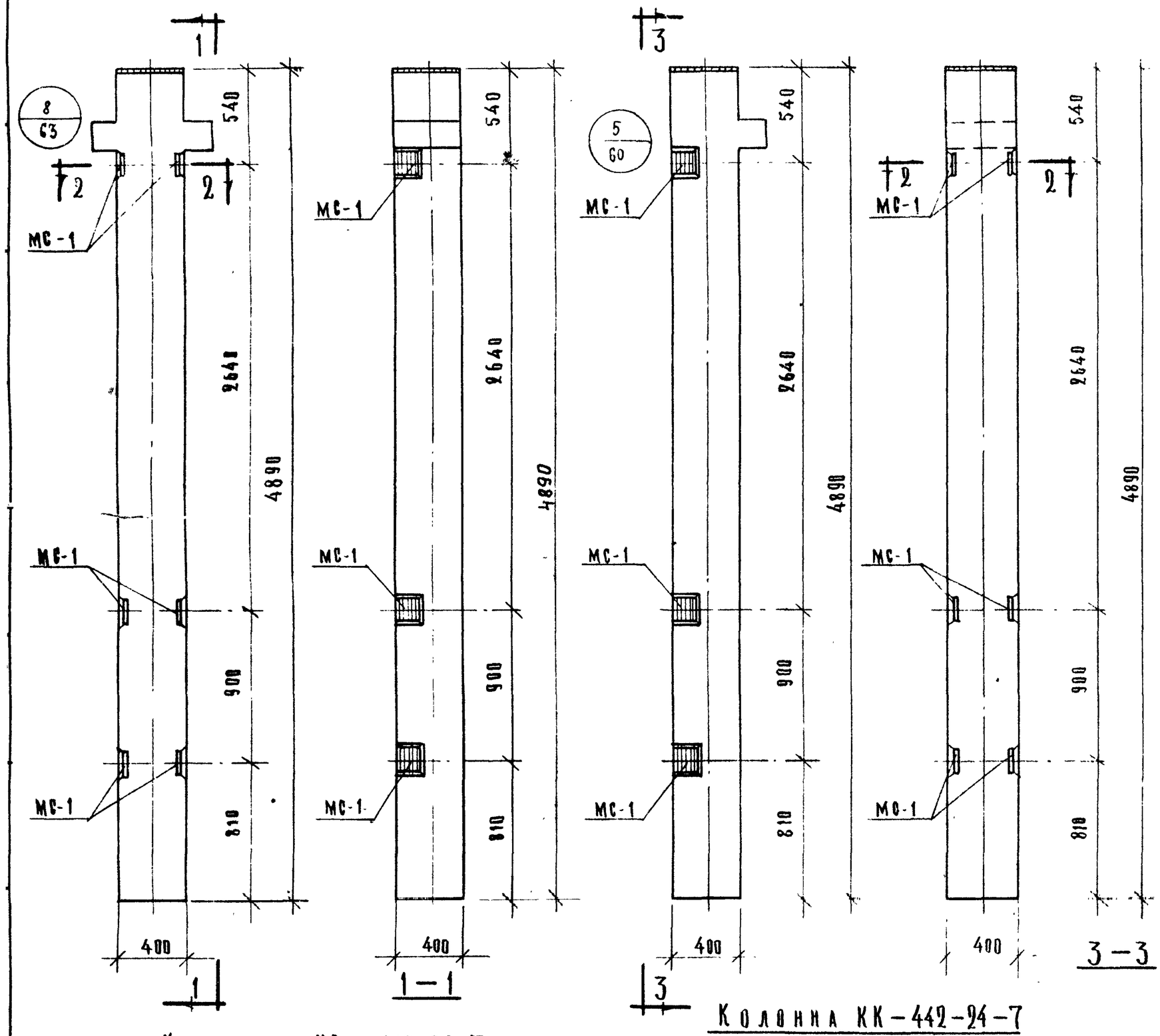

Колонна КР — 442—24—7

Колонна КК — 442—24—7

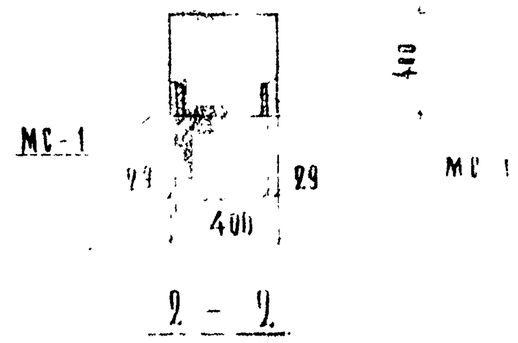

Марка колонны	Марка дополнительных закладных деталей	Кол. шт.	Вес дополнительных закладных деталей кг: одной детали	всех деталей	итого на колонну	Общий расход стали на колонну	№ заводского чертежа закладной детали
КР-442-24-7	МС-1	6	3,29	19,74	19,74	120,64	55
КК-442-24-7						112,84	

Примечание

Опалубка и армирование аналогичны основным маркам колонн приведенным в альбоме ИИ-04-2, выпуск 5

Т.к.	Колонны для навески стеновых панелей	Серия ИИ 04 2	
1973	Колонны КР-442-24-7, КК-442-24-7	Выпуск 11 часть III	Лист 52

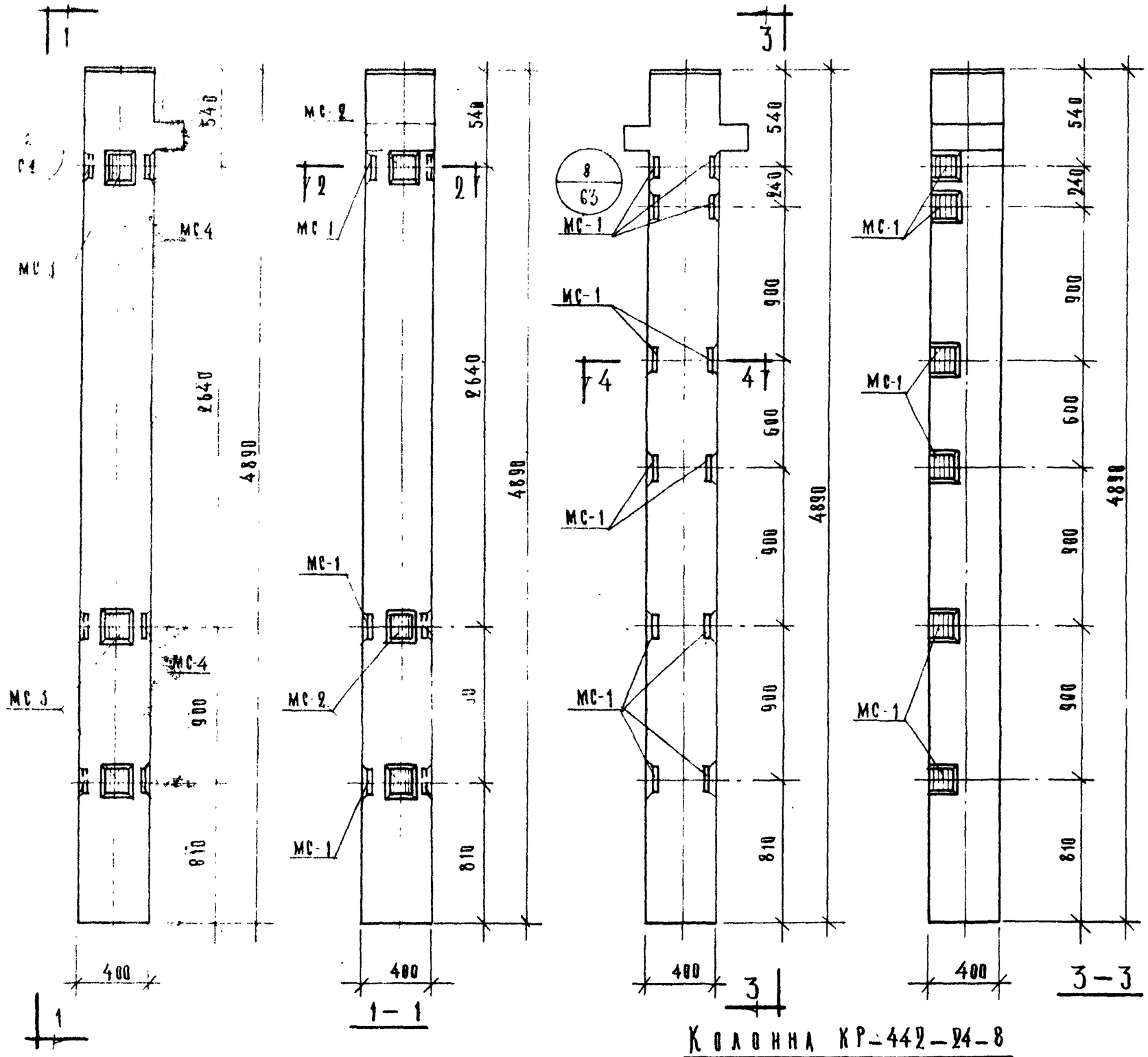

Колонна КК-442-24-74

Колонна КР-442-24-8

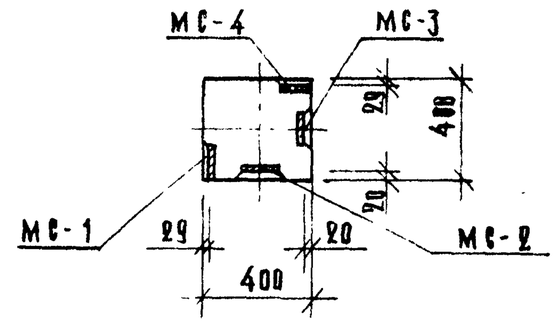

2 — 2

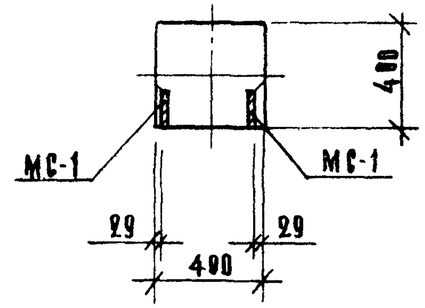

4-4

Марка колонны	Марка дополнит. закладн. деталей	Кол. шт	Вес дополнительных закладных деталей: одной дет	всех дет.	Итого на колонну	Расход стали на колонну	№ заготов. черт. закл. дет.
КК-442-24-74	МС-1	3	3.29	9.87	33.60	131,78	55
	МС-2	3	2.31	6.93			
	МС-3	3	2,31	6.93			
	МС-4	3	3,29	9.87			
КР-442-24-8	МС-1	12	3,29	39.48	39.48	146,38	55

Примечание:

Опалубка и армирование аналогичны основным маркам колонн приведенном в альбоме ИИ-04-2, выпуск 5.

Т. К.	Колонны для навески стеновых панелей	Серия ИИ-04-2	
1973	Колонны КК-442-24-74, КР-442-24-8	Выпуск II часть III	Лист 53

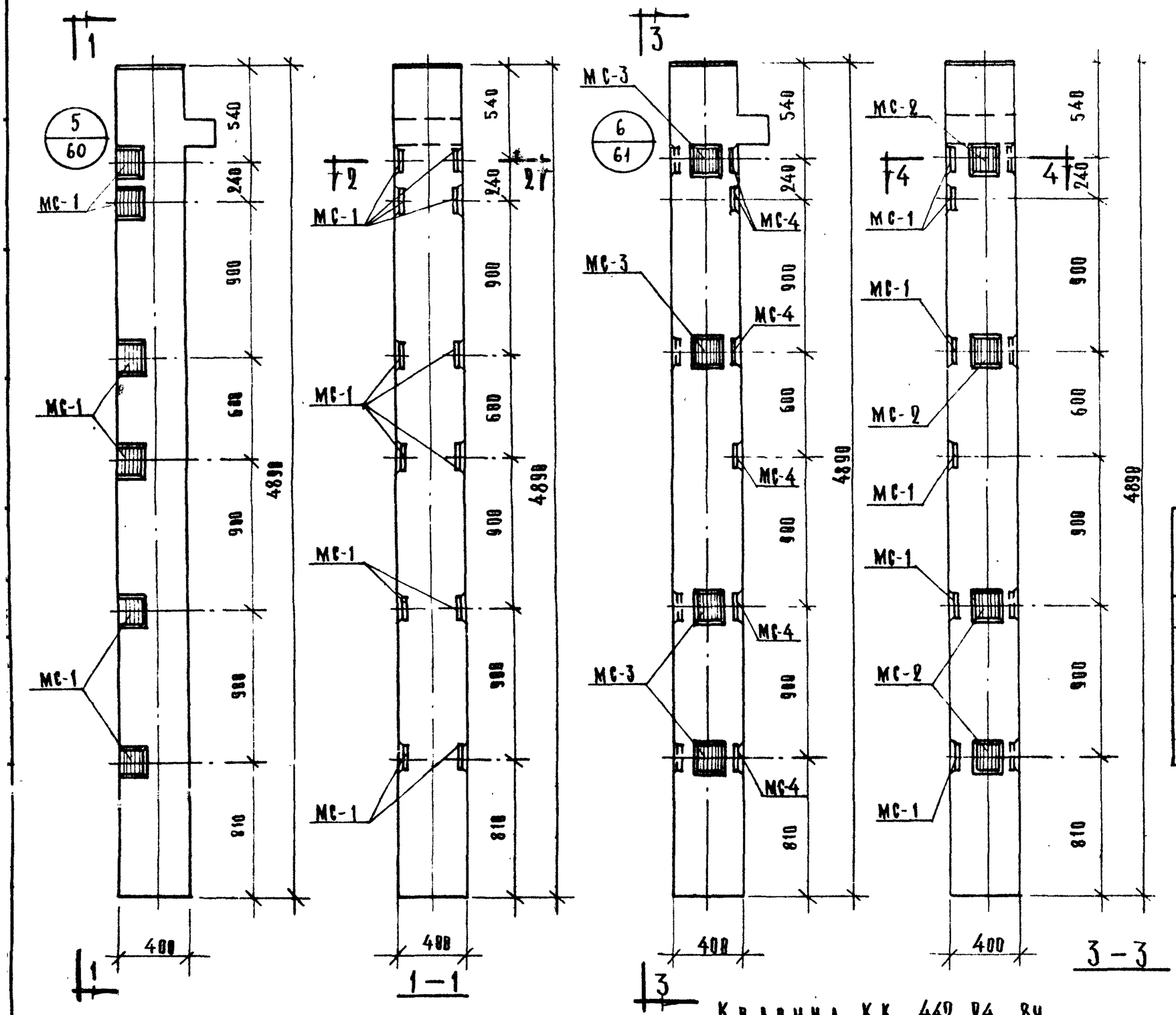

Колонна КК-442-24-8

Колонна КК-442-24-8Ч

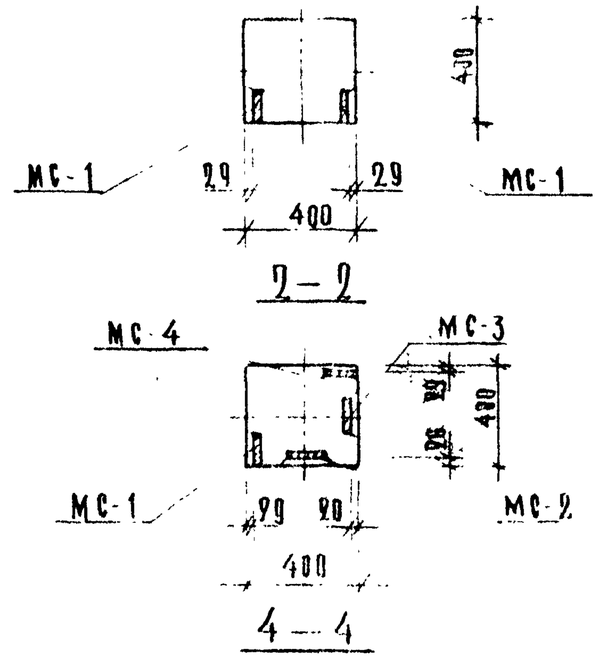

Марка колонны	Марка дополнительных закладных деталей	Кол. шт.	Вес дополнительных закладных деталей, кг: одной детали	всех деталей	на одну колонну	Общий расход стали на колонны	№ заготовки чертежа закладной детали
КК-442-24-8	МС 1	12	3.29	39.48	39,48	137,58	55
КК-442-24-8Ч	МС 1	6	3.29	19,74	57,96	156,06	
	МС 2	4	2,31	9,24			
	МС 3	4	2,31	9,24			
	МС 4	6	3.29	19,74			

Примечание

Опалубка и армирование аналогичны основным маркам колонн приведенным в альбоме ИИ-04-2 выпуск 5.

Т. к.	Колонны для навески стеновых панелей	Серия ИИ 04-2	
1973	Колонны КК-442-24-8, КК-442-24-8Ч	Выпуск II часть III	Лист 54

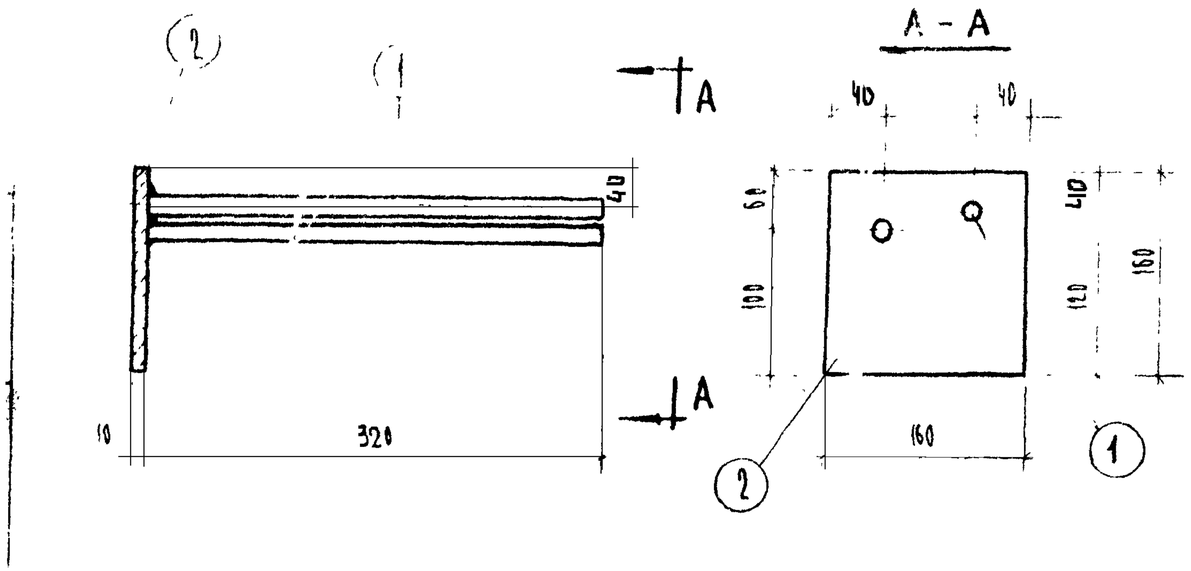

Марка изделия	Поз	Сечение мм	Длина мм	Кол. шт.	Вес, кг поз	Вес, кг всех	Вес, кг изделия
МС 1	1	16 А III	320	2	0,54	1,08	3,29
	2	160 × 10	160	1	2,21	2,21	

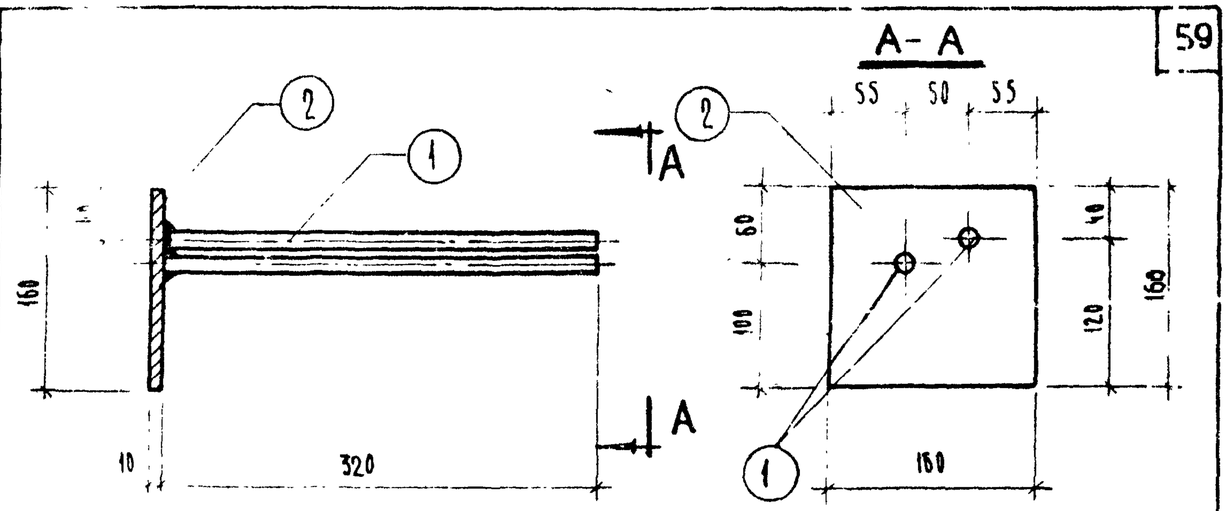

Марка изделия	Поз	Сечение мм	Длина мм	Кол. шт.	Вес, кг поз	Вес, кг всех	Вес, кг изделия
МС - 4	1	16 А III	320	2	0,54	1,08	3,29
	2	-160 × 10	160	1	2,21	2,21	

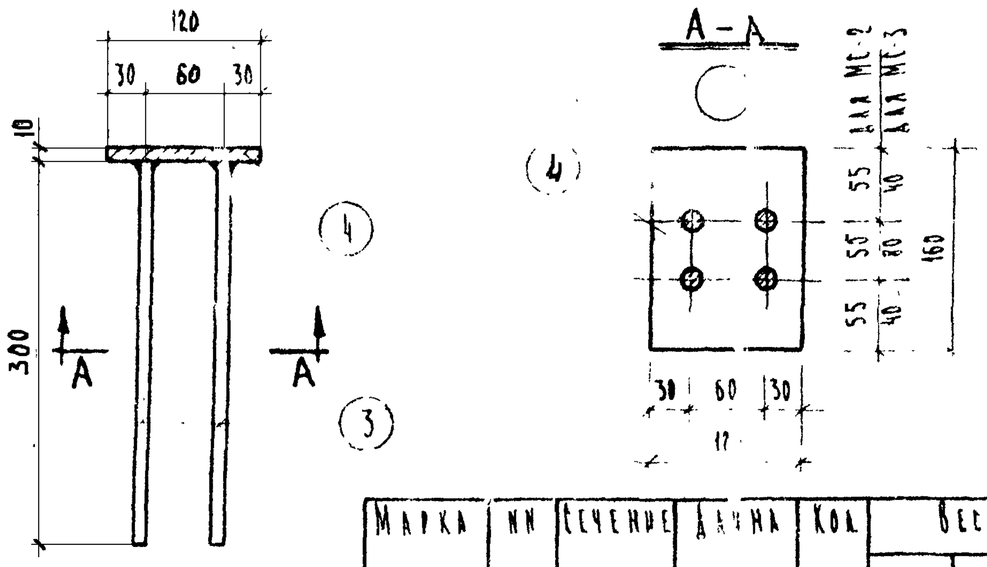

Марка изделия	Поз	Сечение мм	Длина мм	Кол. шт	Вес, кг поз	Вес, кг всех	Вес, кг изделия
МС 2	3	10 А III	310	4	0.19	0.76	2,31
	4	120 × 10	110	1	1.55	1.55	
МС 3	3	10 А III	310	4	0.19	0.76	2.31
	4	120 × 10	110	1	1.55	1.55	

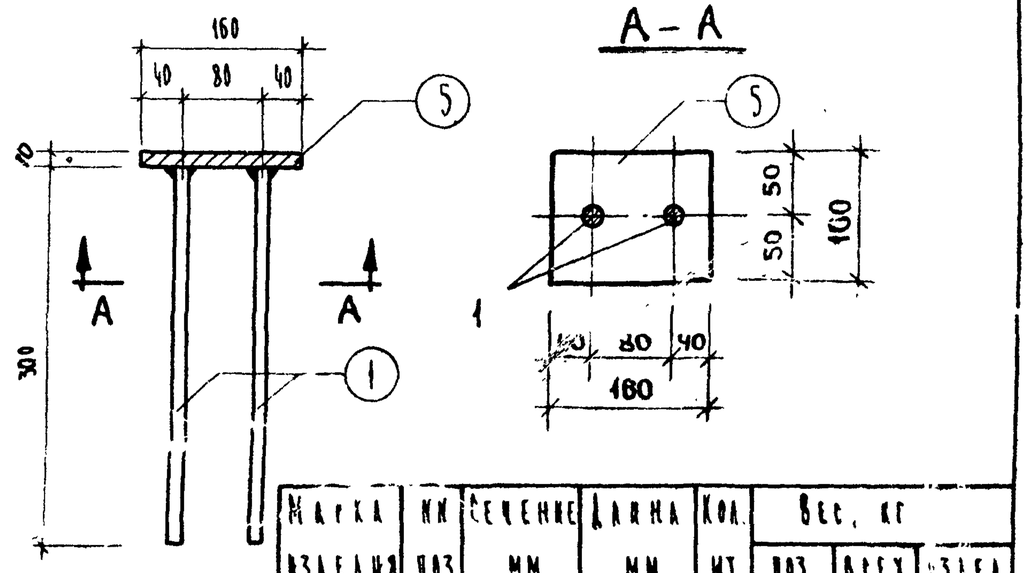

Марка изделия	Поз	Сечение мм	Длина мм	Кол. шт.	Вес, кг поз	Вес, кг всех	Вес, кг изделия
МС-5	1	16 А III	300	2	0.47	0.94	2,20
	5	-160 × 10	100	1	1.26	1.26	

ТК	Колонны для навески стеновых панелей	Серия ИИ-04 2	
1973	Закладные детали МС-1, МС 2, МС-3, МС-4, МС-5	Выпуск II часть III	Лист 55

1

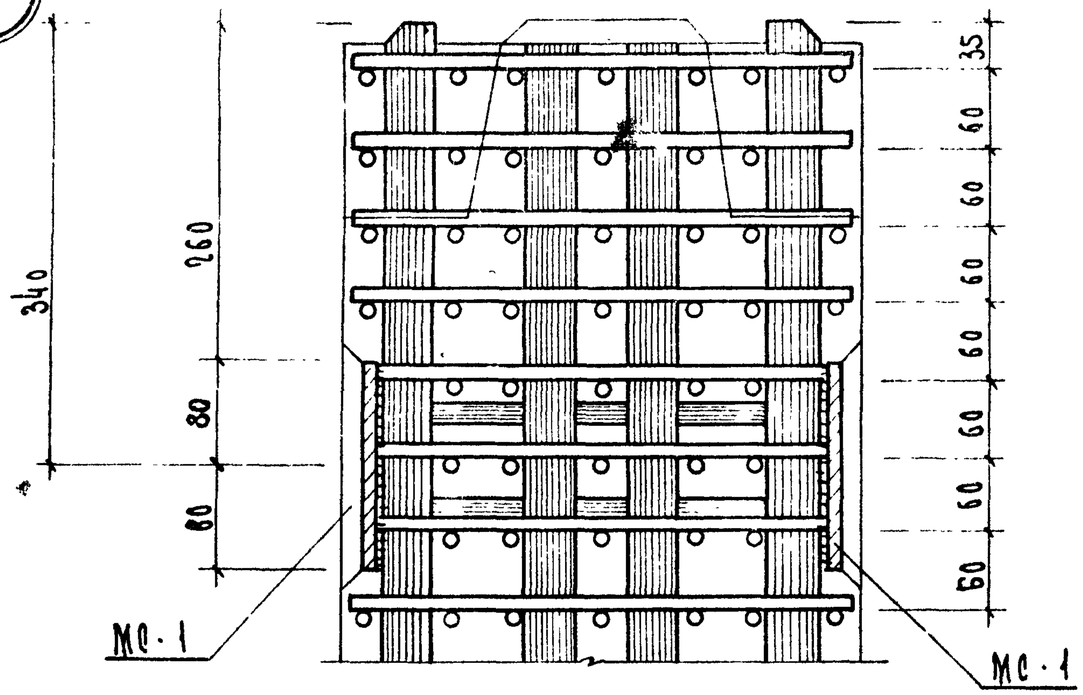

1 - 1

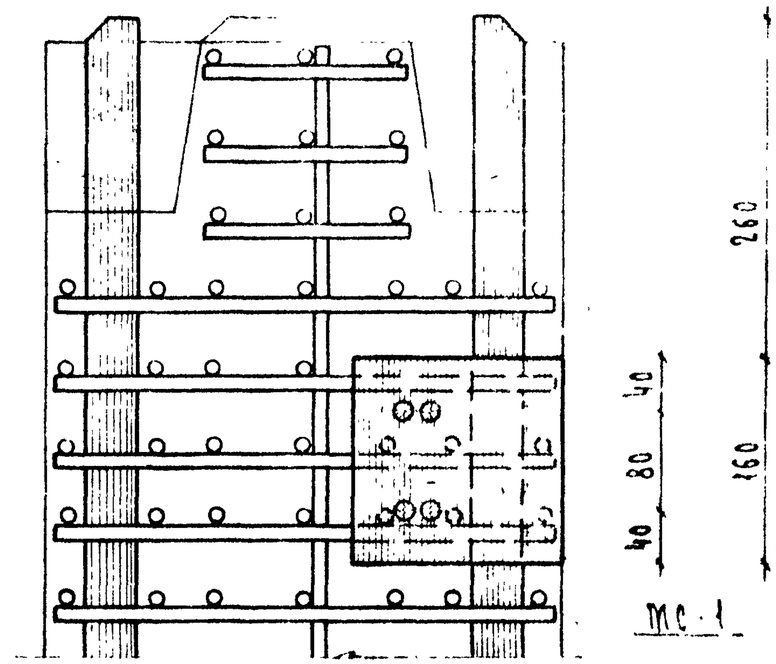

2 - 2

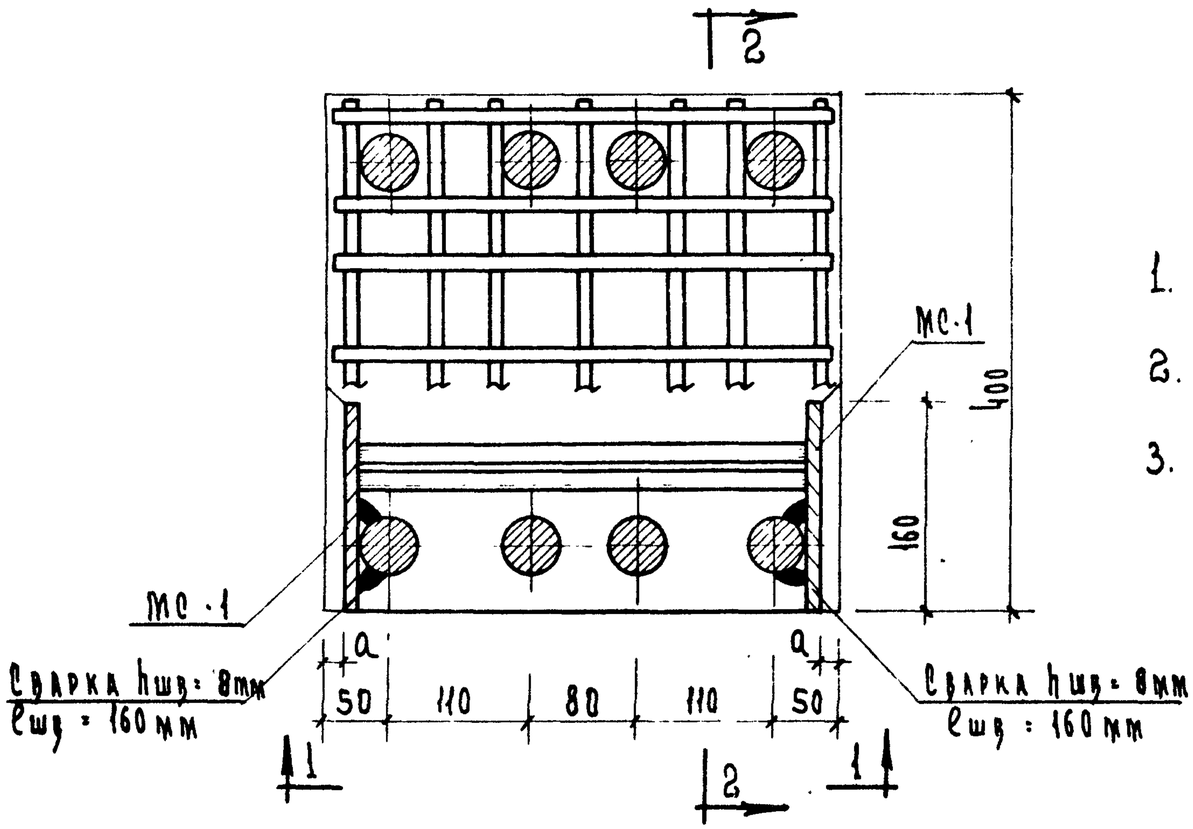

Примечания:

1. Узел показан для колонн, армированных 8Ф40А III, для другого армирования делать по такому типу.
2. Концы сеток, мешающие установке закладных деталей, вырезать по месту.
3. Привязка закладной детали МС-1 в зависимости от армирования колонн принята:

Армирование	a
8Ф40 А III	18
6Ф32 А III	22
4Ф20 А III	29

ТК	Колонны для навески стеновых панелей	Серия ИИ-04-2	
1973	Узел „1"	Выпуск II часть III	Лист 56

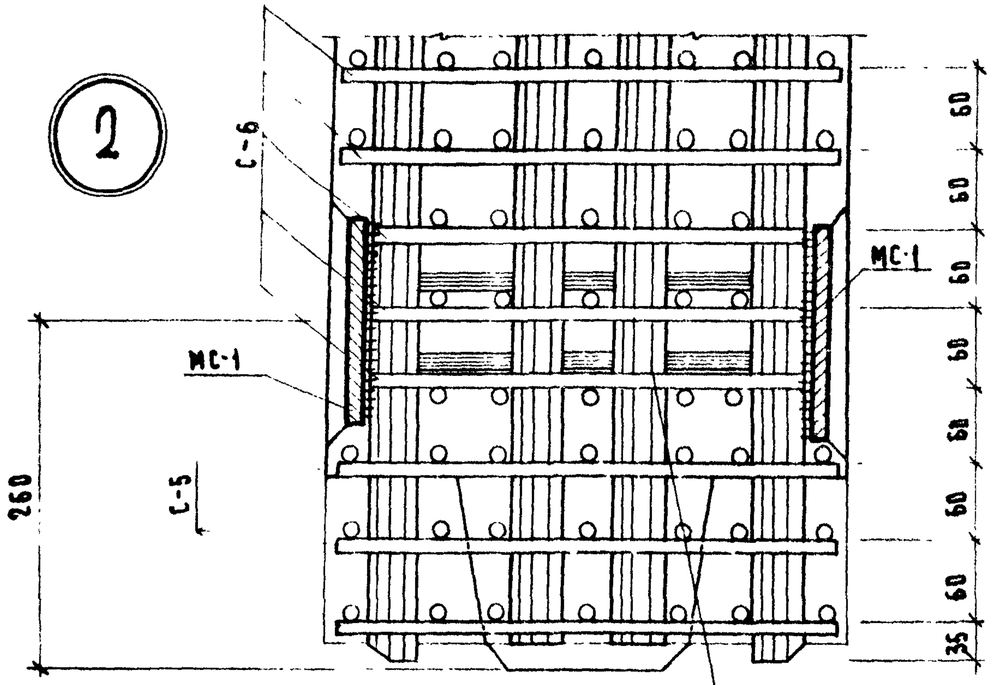

1 - 1

Сетку впустить на 10 мм только для 8 ф 40 А III

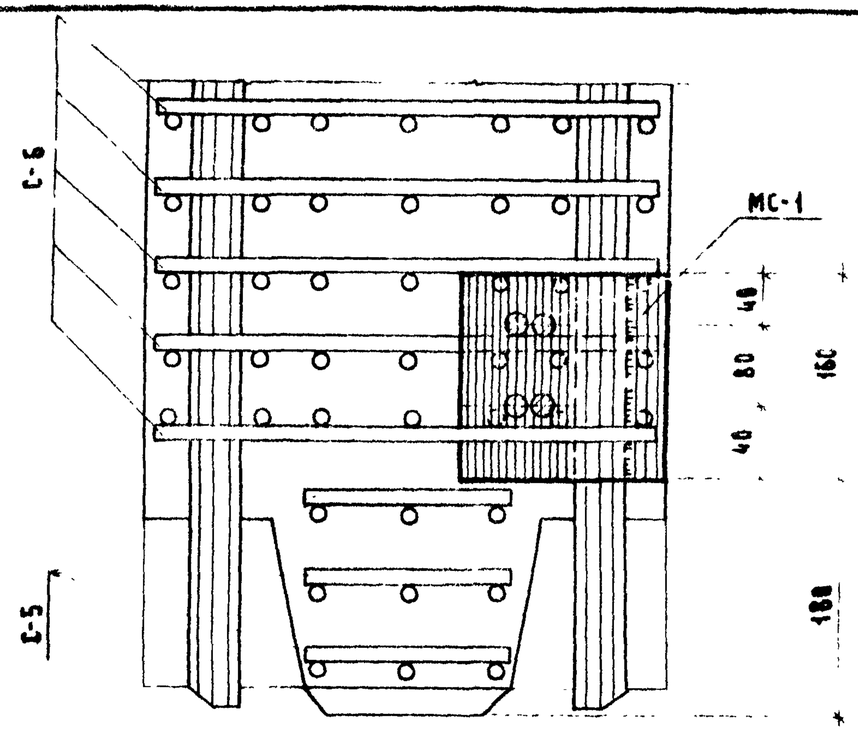

2 - 2

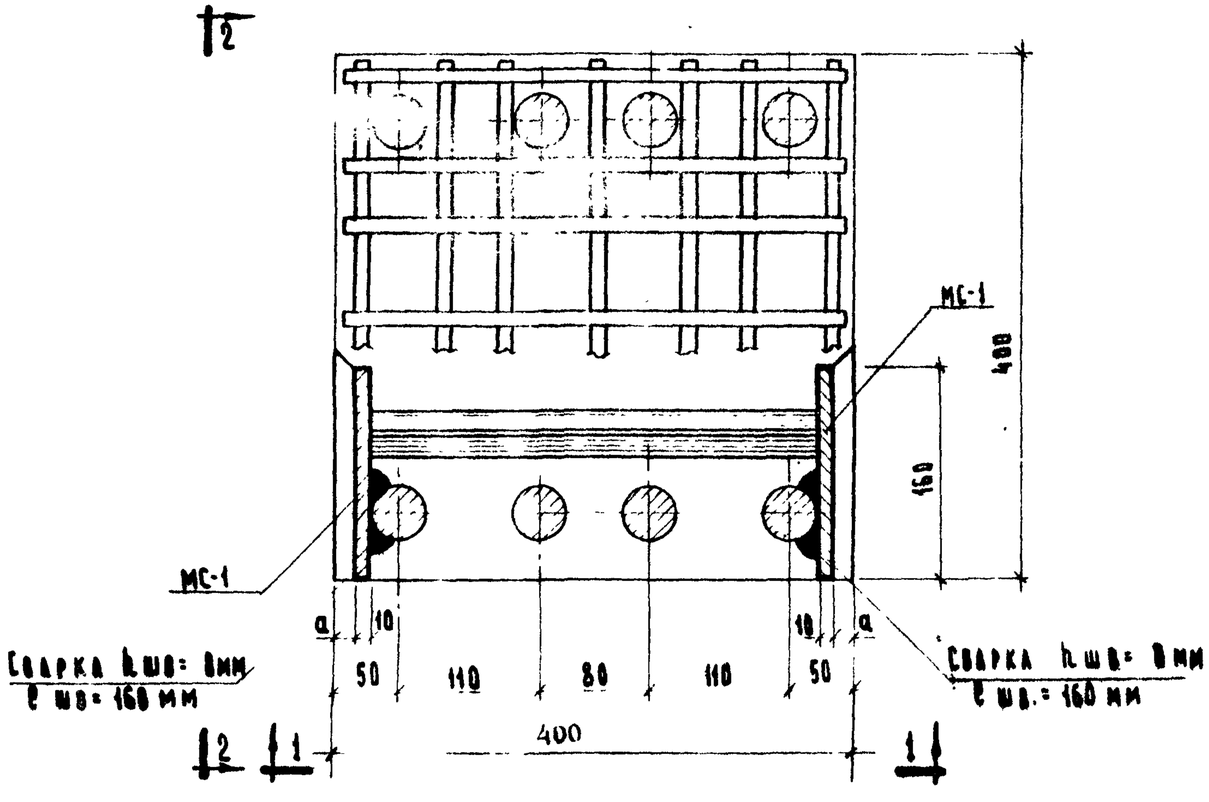

Примечания:

1. Узел показан для колонн, армированных 8 ф 40 А-III. Для другого армирования делать по такому типу.
2. Концы сеток мешающие установке закладных деталей, вырезать по месту
3. Привязке закладной детали МС-1 взависимости от армирования колонн принята:

Армирование	а
8 ф 40 А III	18
6 ф 32 А III	22
4 ф 20 А III	29

ТК	Колонны для навески стеновых панелей	Серия ИИ-04-2
1973	Узел „2"	Выпуск II Часть III — Лист 57

3

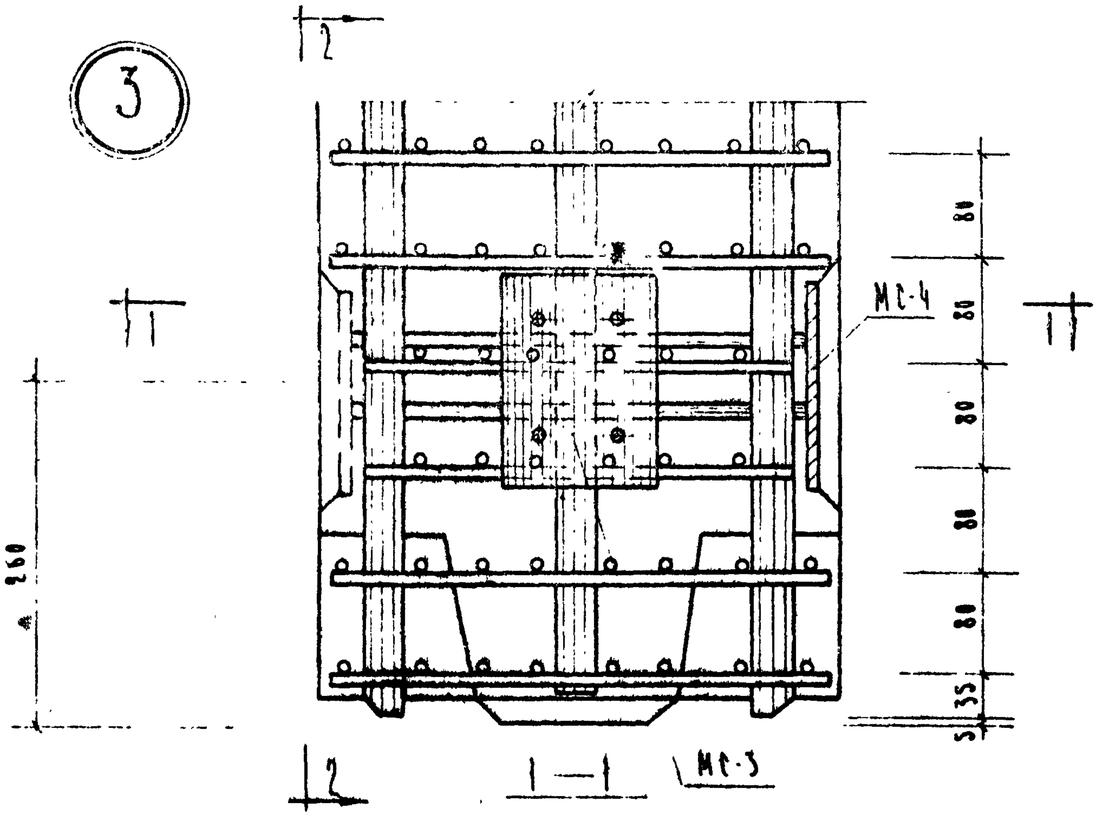

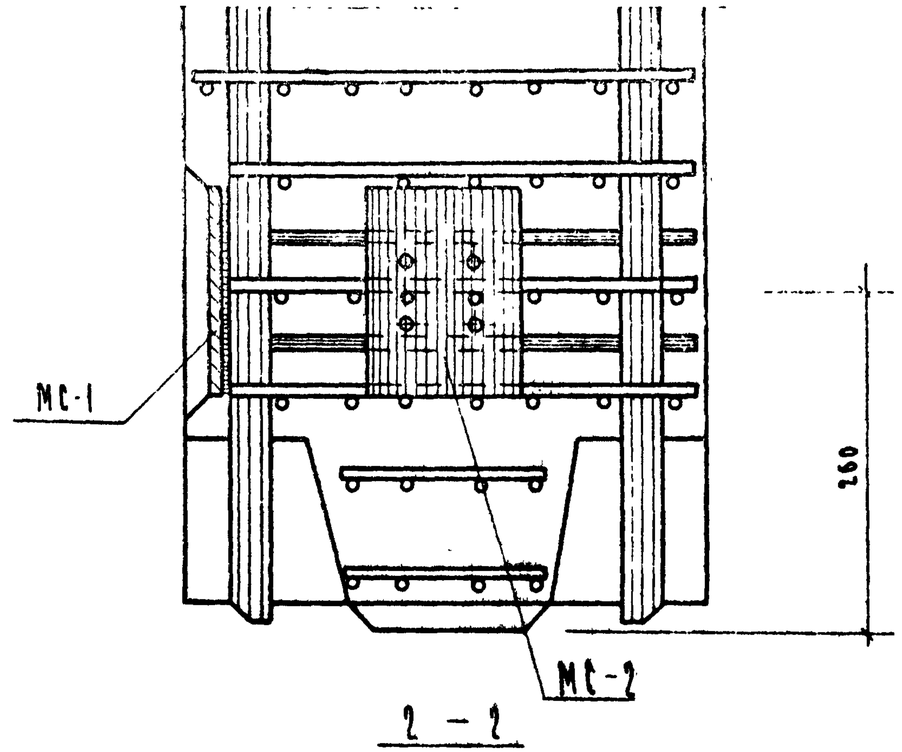

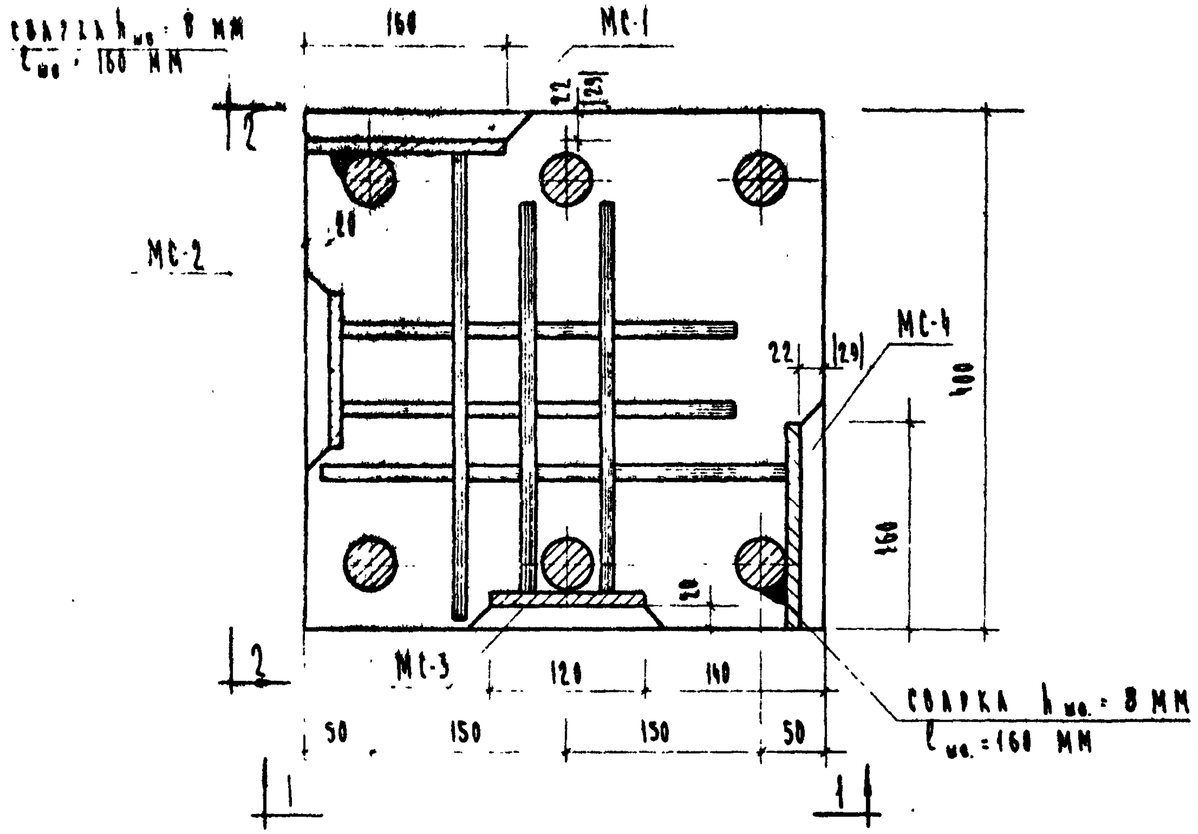

Примечания:

1. Узел показан для колонн, армированных 6ф32 А-III, для колонн, армированных 4ф20 А-III, делать по такому типу.
2. Концы сеток, мешающие установке закладных деталей, вырезать по месту.
3. Привязка закладных деталей МС-1 МС-4 для колонн, армированных 4ф20 А-III, дана в скобках.

ТК	Колонны для навески стеновых панелей	Серия ИИ 04-2	
1973	Узел „3"	Выпуск и часть III	Лист 58

4

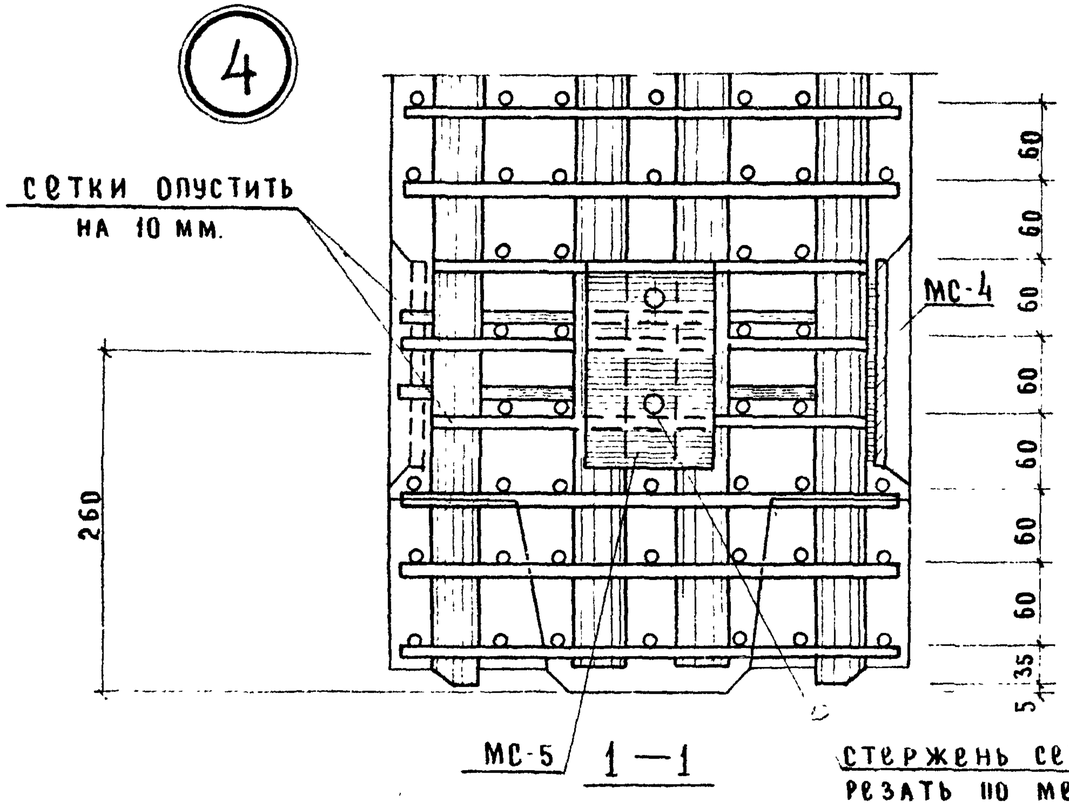

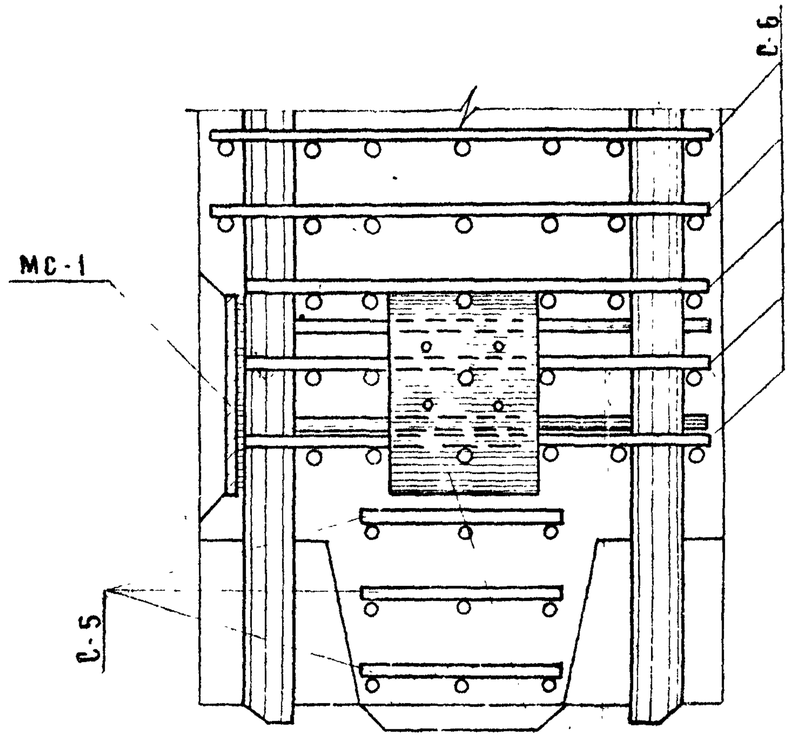

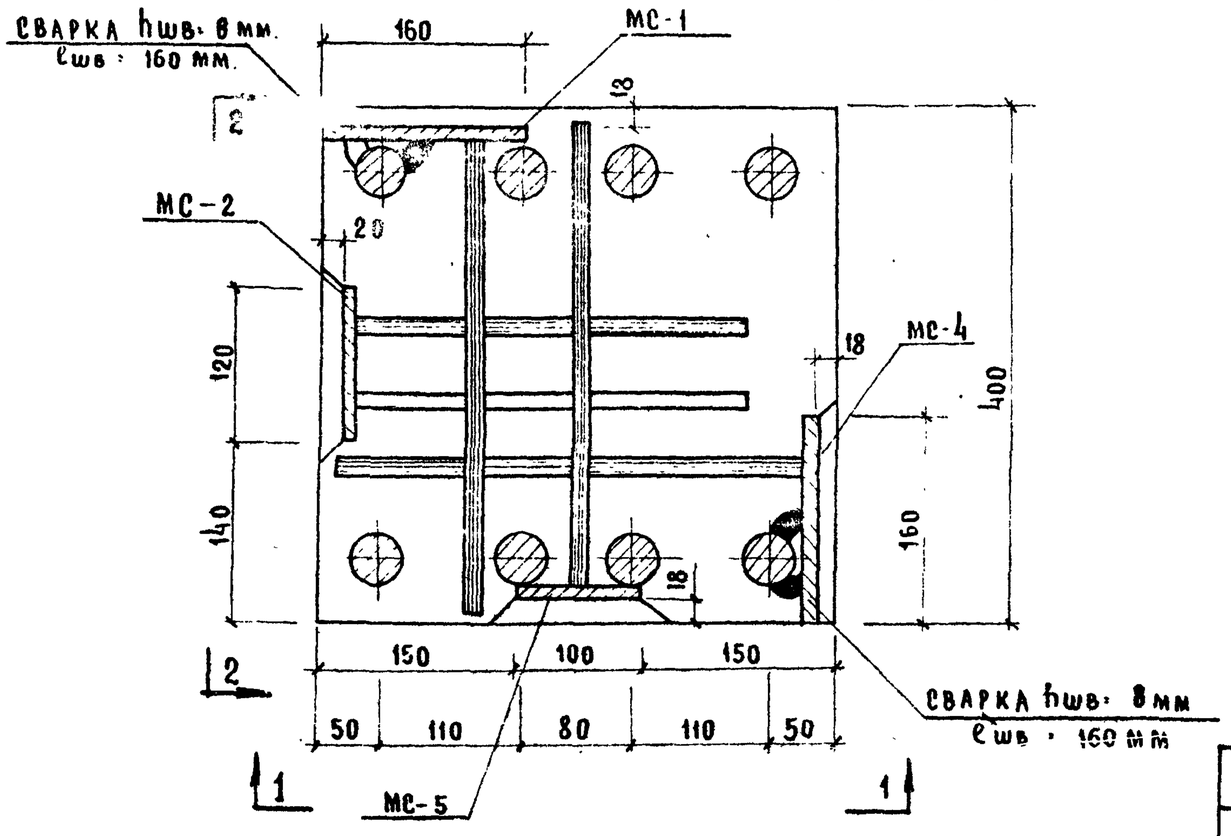

Примечание

1. Концы сеток, мешающие установке закладных деталей, вырезать по месту

ТК	Колонны для навески стеновых панелей	серия ИИ-04-2	
1973	Узел „4"	выпуск II часть III	лист 59

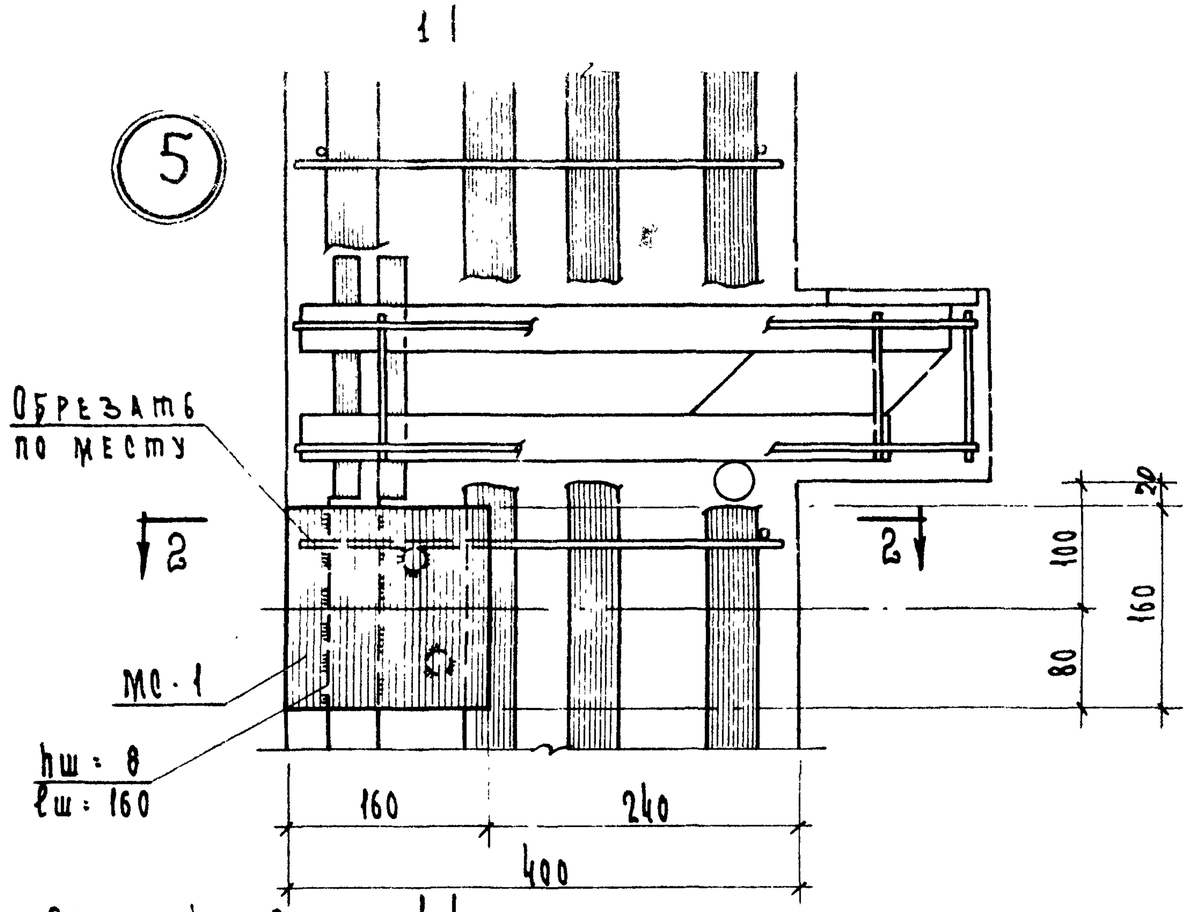

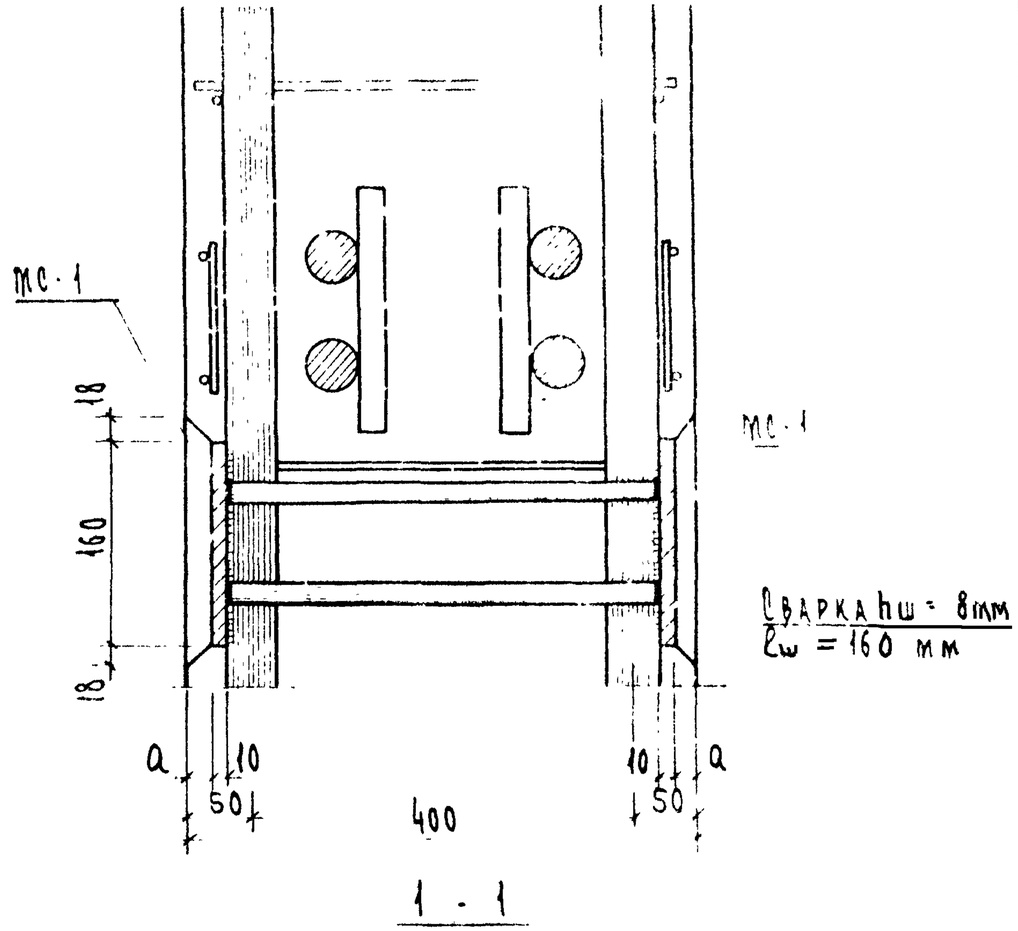

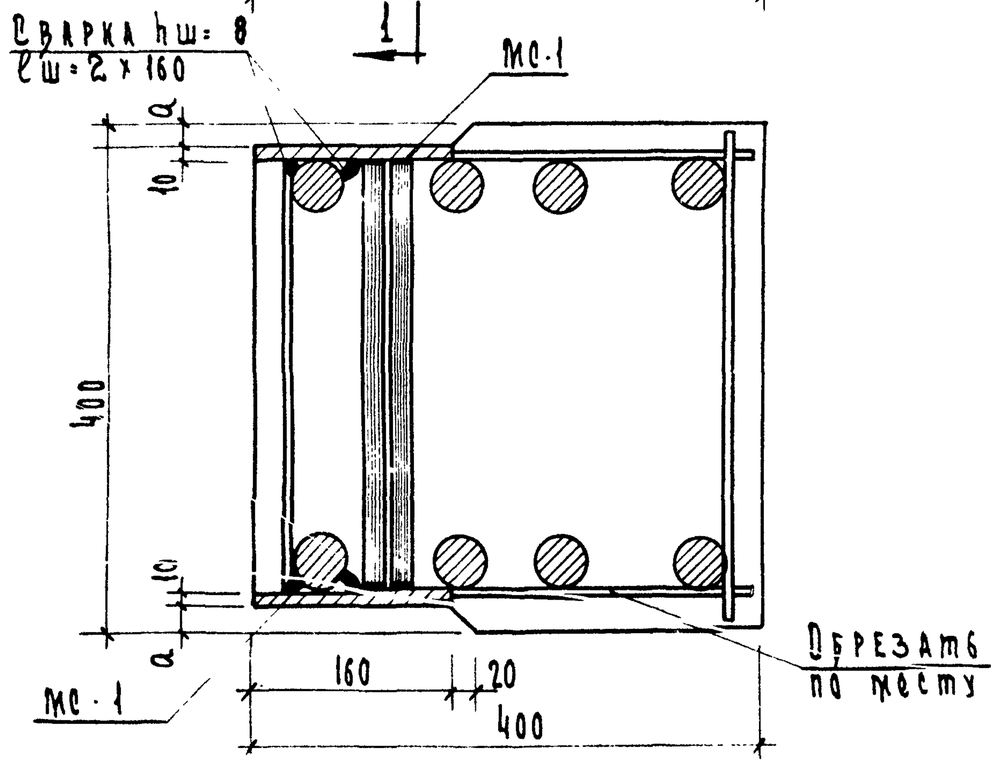

Примечания:

1. Узел показан для колонн, армированных 8 ф 40 А III для другого армирования делать по такому типу
2. Привязка закладной детали МС-1 в зависимости от армирования колонн принята:

Армирование	a
8 ф 40 А III	18
6 ф 32 А III	22
4 ф 20 А III	29

ТК	Колонны для навески стеновых панелей	Серия ИШ 04-2	
1973	Узел „5"	Выпуск II часть III	Лист 61

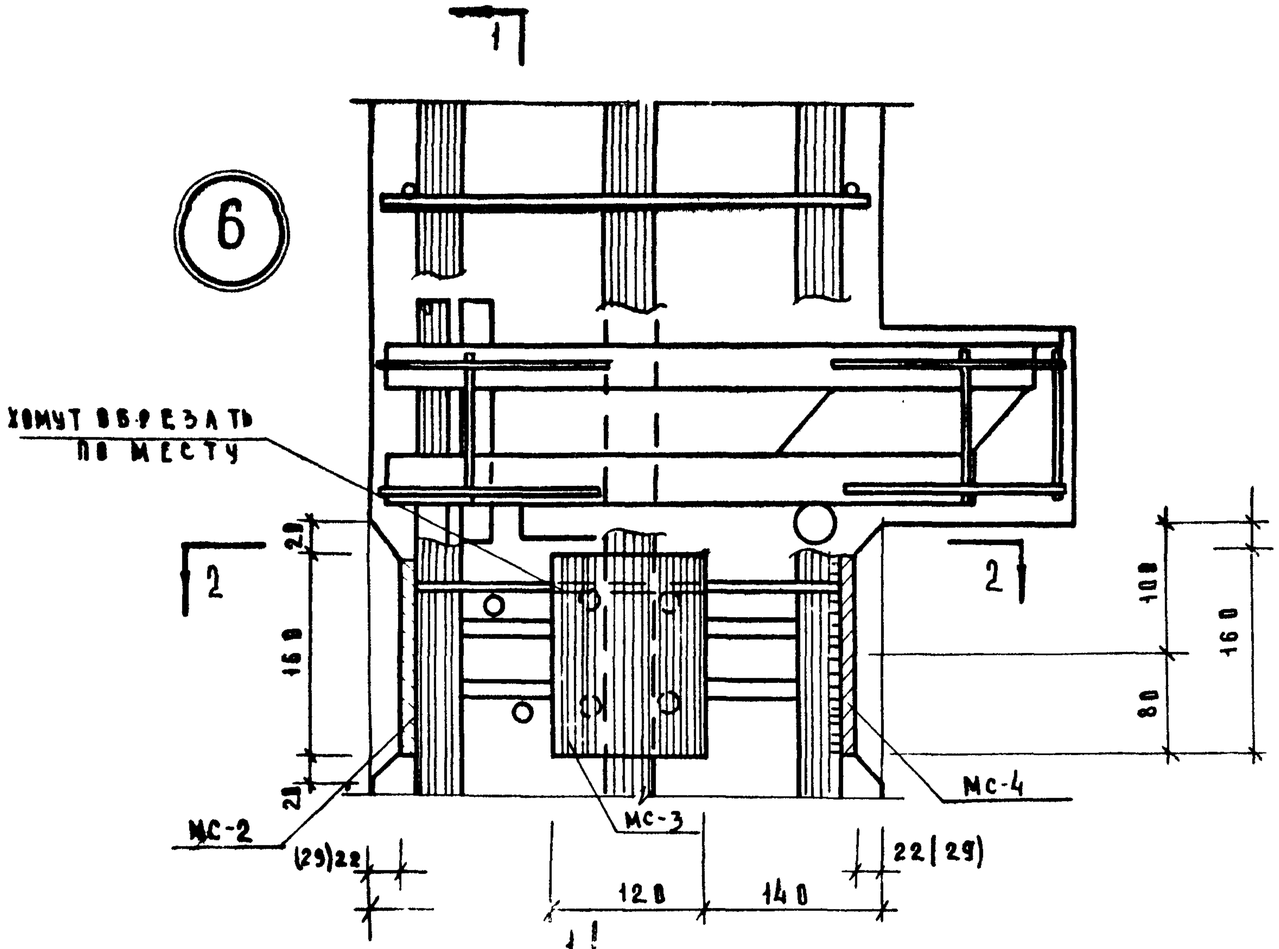

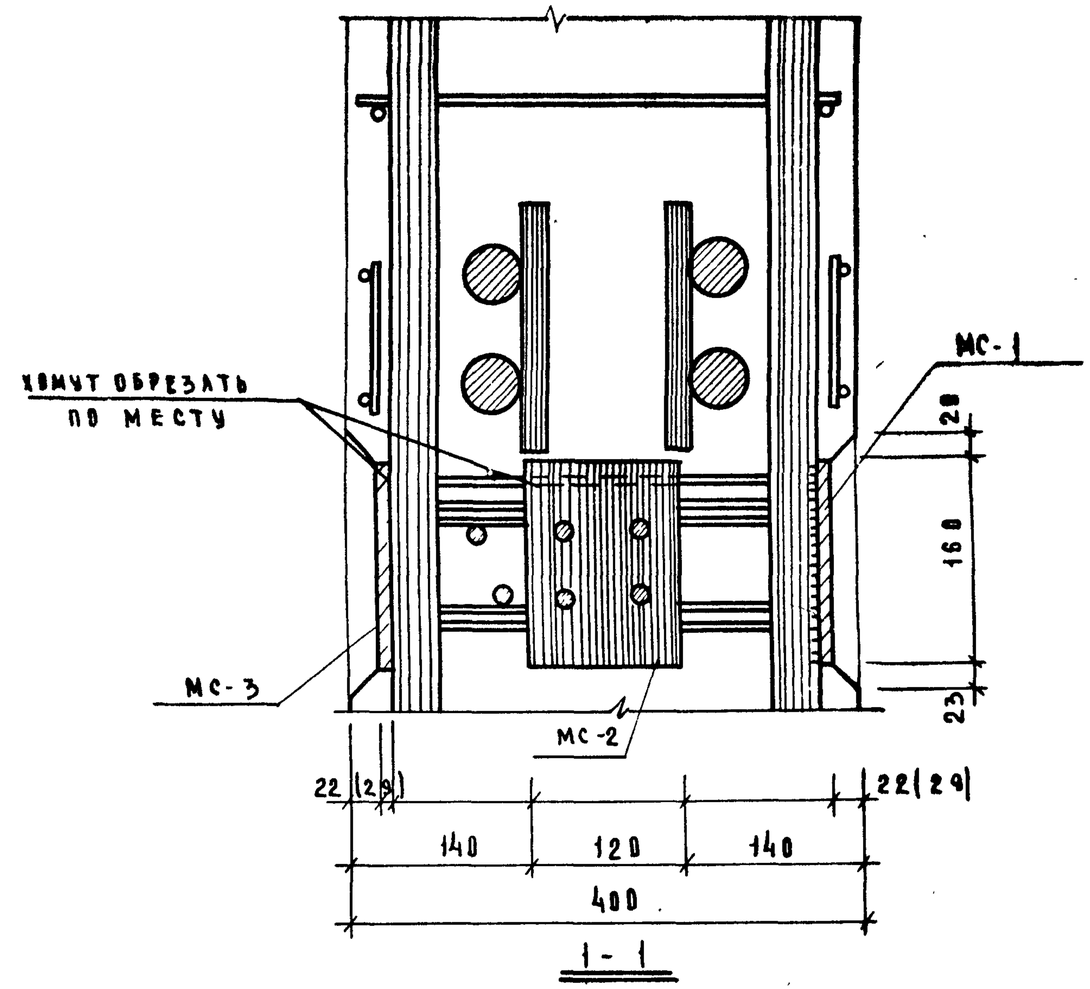

1 - 1

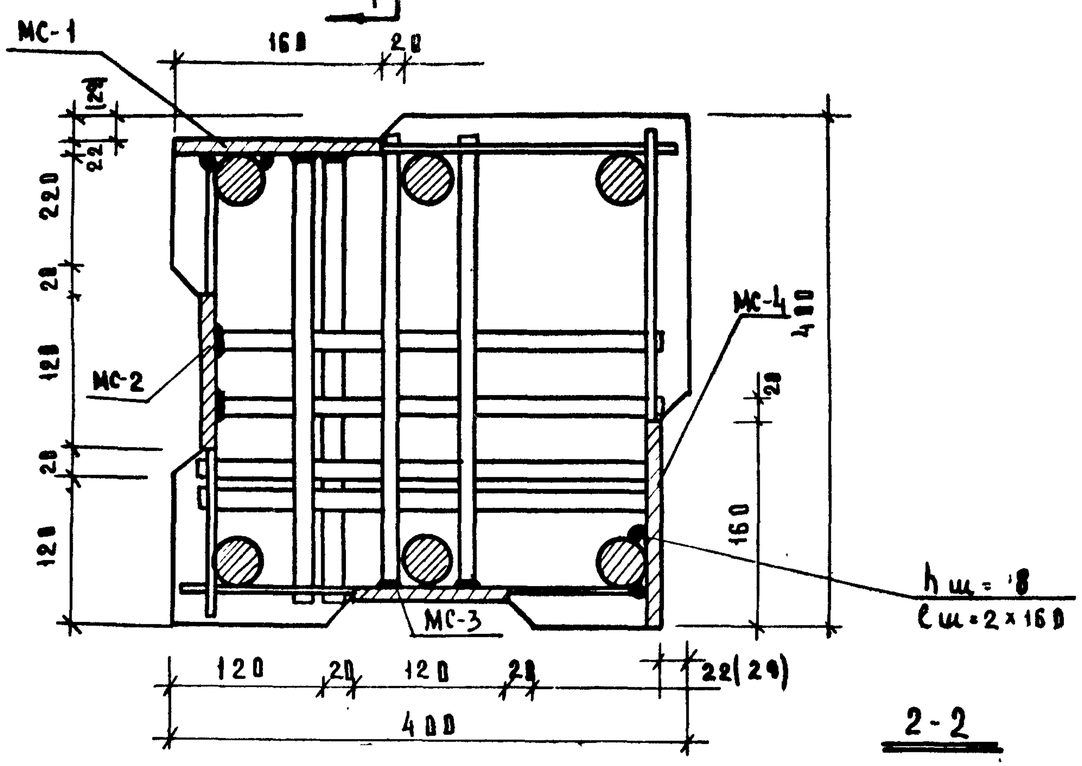

2 - 2

ПРИМЕЧАНИЯ

1. УЗЕЛ ПОКАЗАН ДЛЯ КОЛОНН, АРМИРОВАННЫХ 6ф32 А III, ДЛЯ КОЛОНН, АРМИРОВАННЫХ 4ф28 А III, ДЕЛАТЬ ПО ТАКОМУ ТИПУ.
2. ПРИВЯЗКА ЗАКЛАДНЫХ ДЕТАЛЕЙ МС-1 И МС-4 ДЛЯ КОЛОНН, АРМИРОВАННЫХ 4ф28 А III, ДАНА В СКОБКАХ.

Т.К	КОЛОННЫ ДЛЯ НАВЕСКИ СТЕНОВЫХ ПАНЕЛЕЙ	СЕРИЯ ИИ-04-2
1973	УЗЕЛ „6"	ВЫВУСК 41 ЧАСТЬ III / ЛИСТ 61

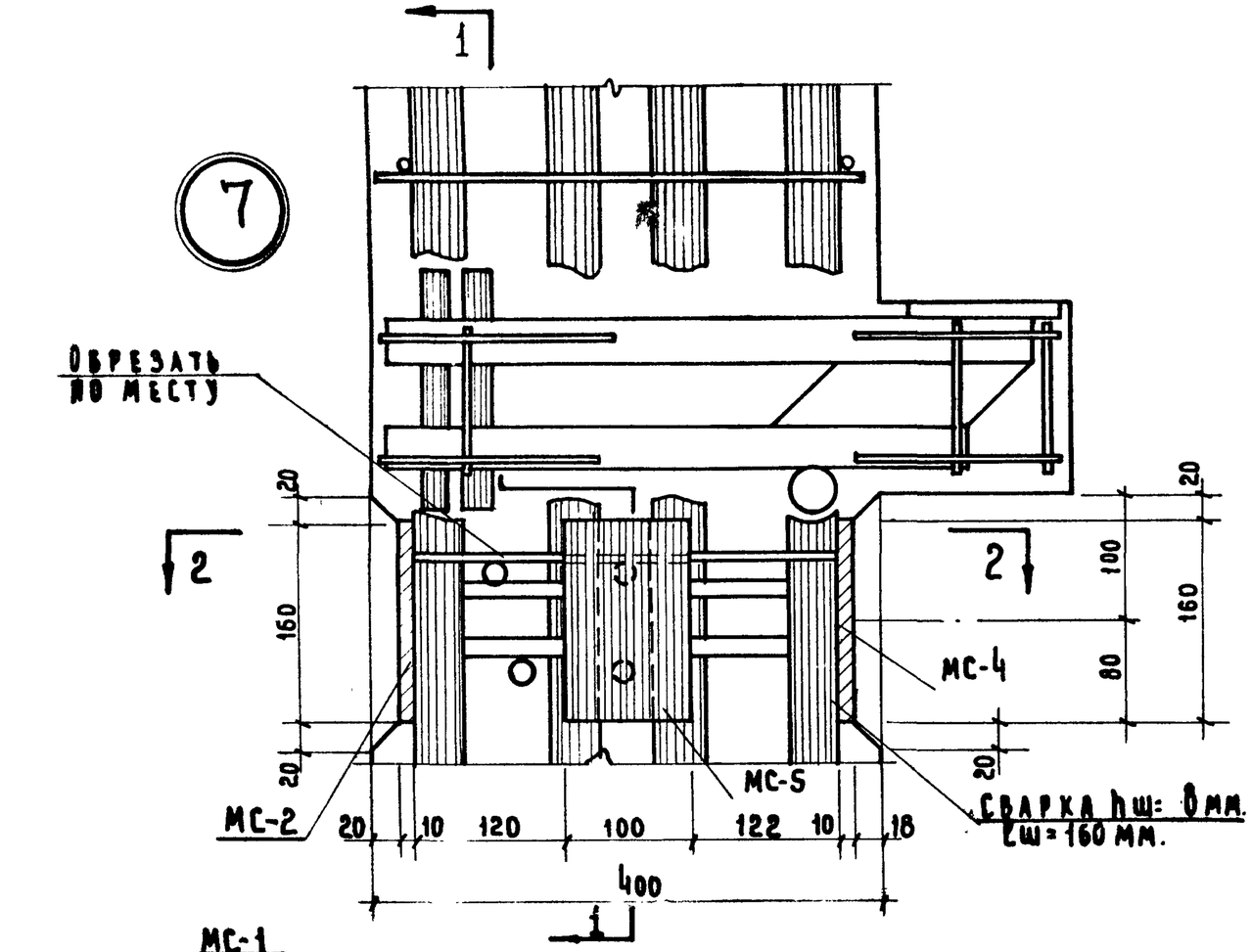

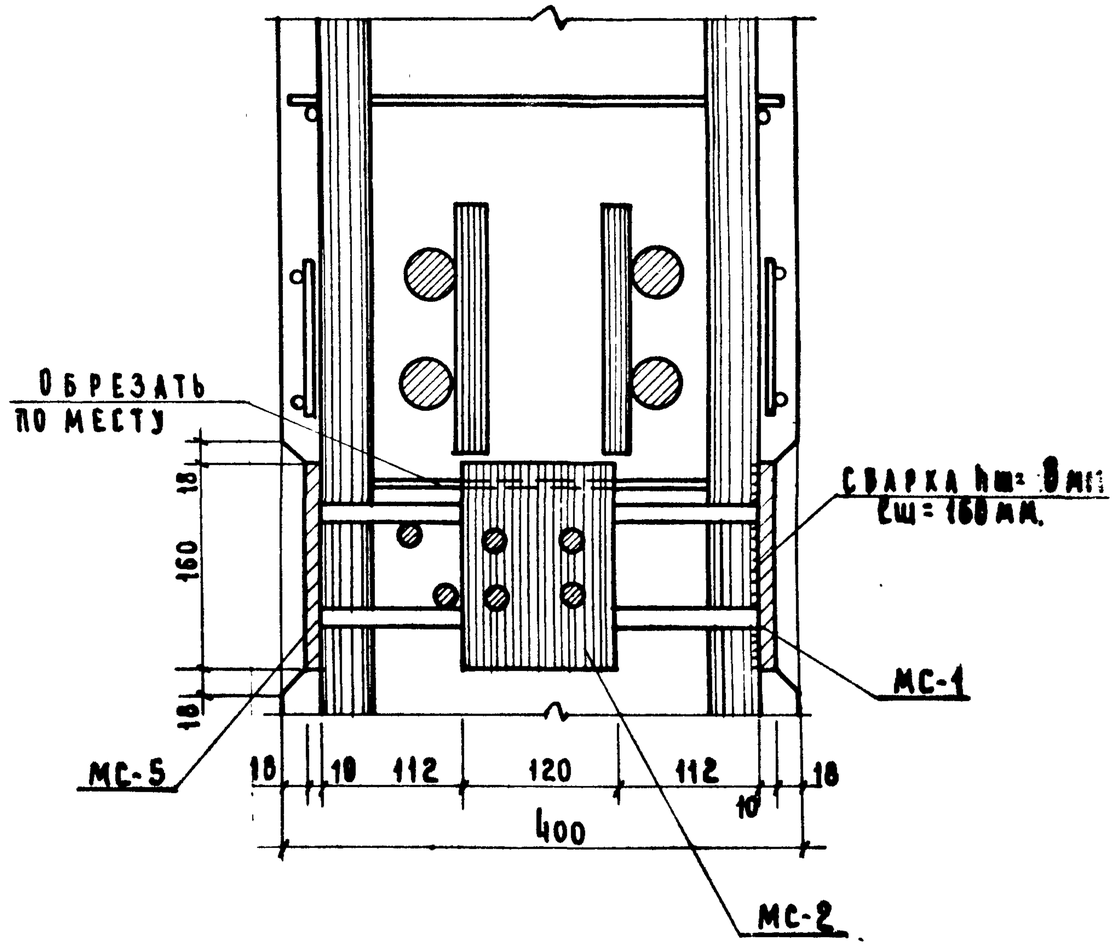

1-1

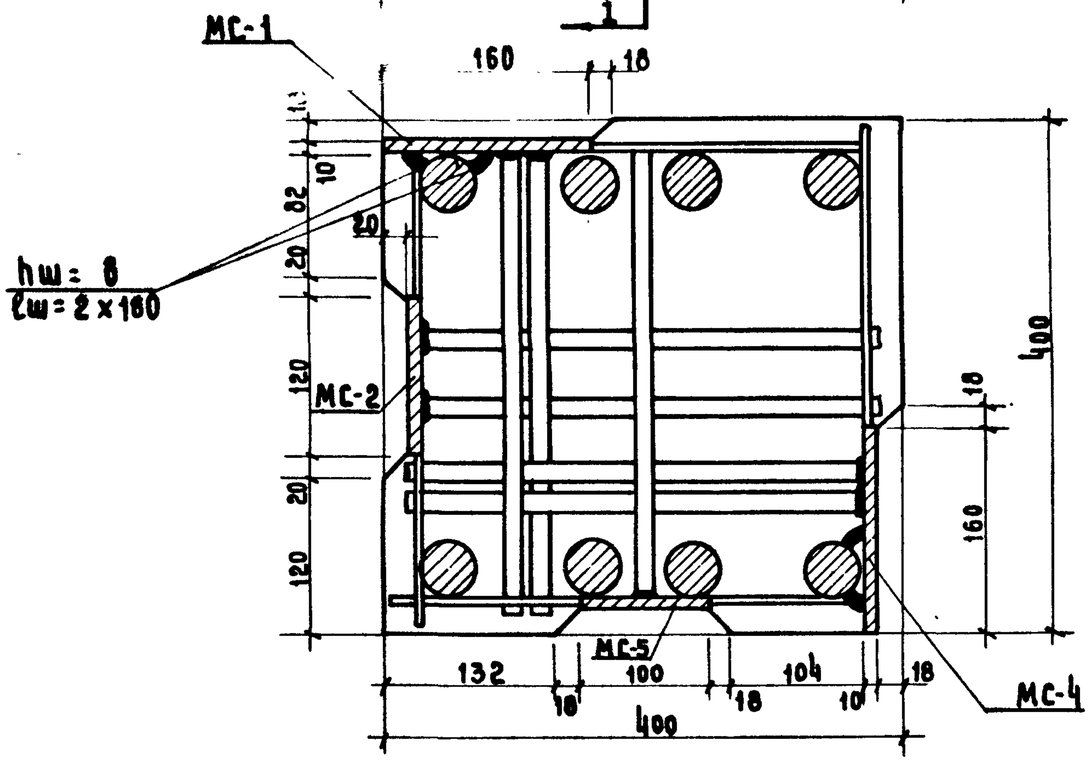

2-2

ТК	Колонны для навески стеновых панелей	Серия ИИ-04-2
1973	Узел „7".	Выпуск 11 Часть III — Лист 62

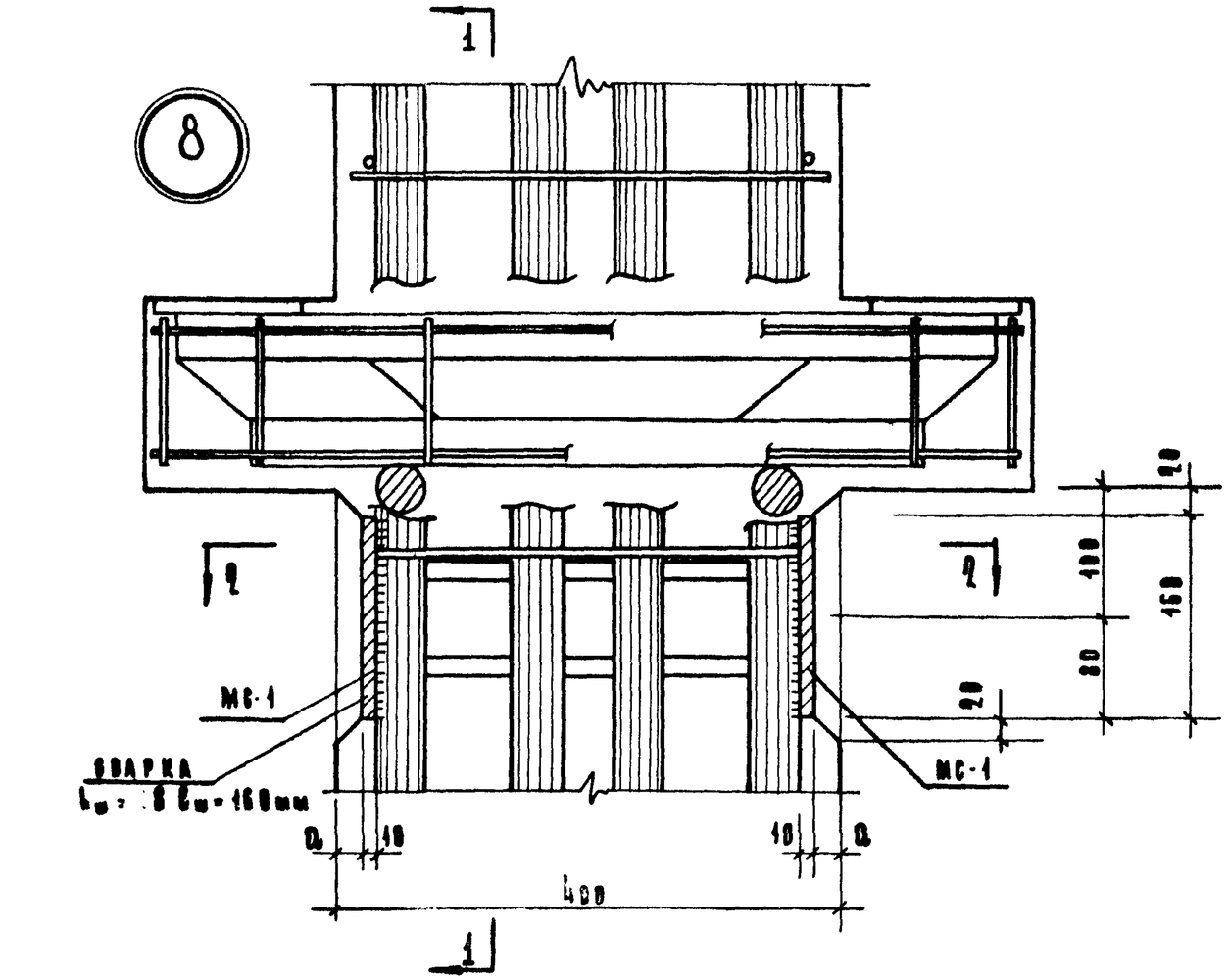

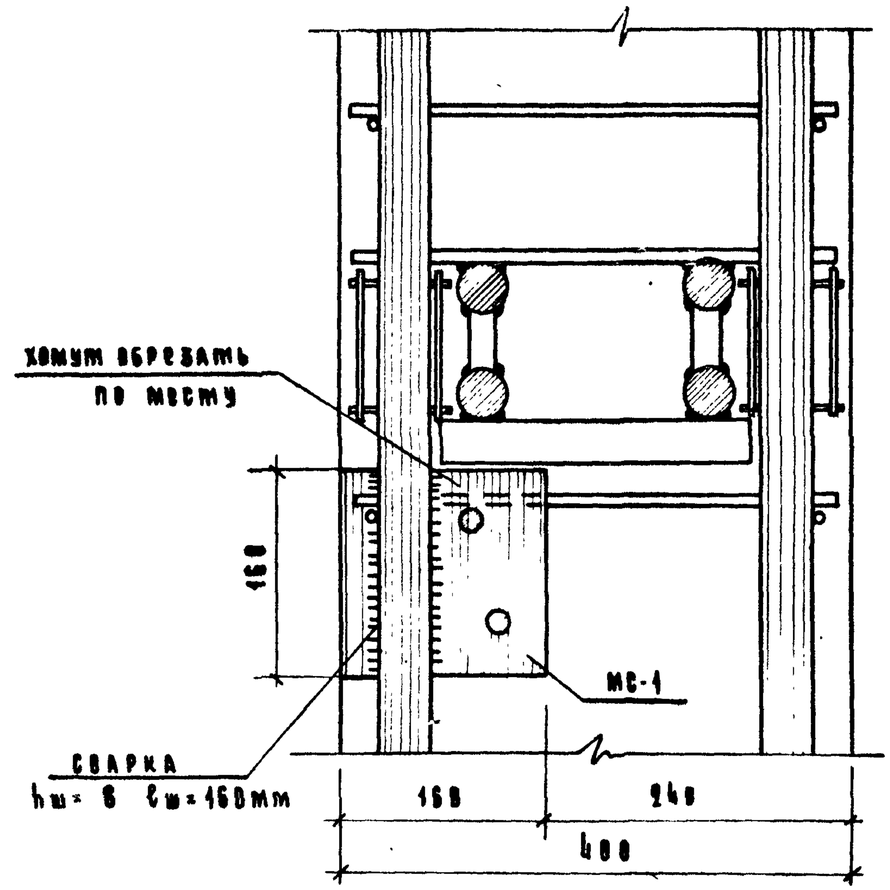

1-1

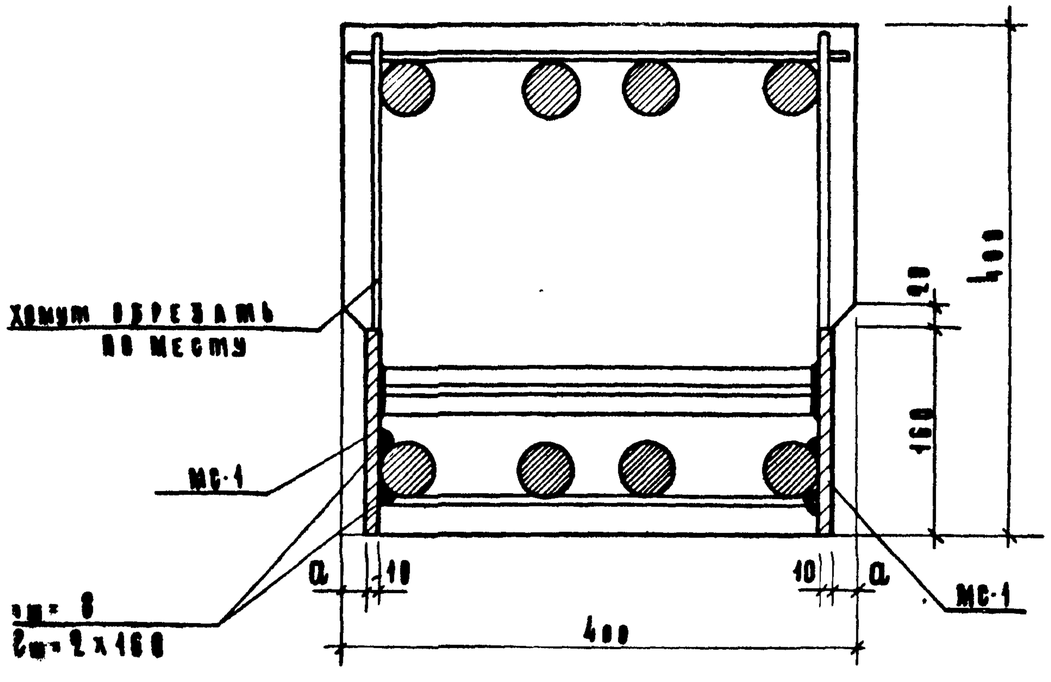

2-2

Примечания:

1. Узел показан для колонн, армированных 8ф40 А III, для другого армирования делать по такому типу.
2. Привязка закладной детали МС-1 в зависимости от армирования колонн принята:

Армирование	a
8 ф 40 А III	18
6 ф 32 А III	22
4 ф 20 А III	29

ТК	Колонны для навески стеновых панелей	Серия ИИ-04-2
1973	Узел „8"	Выпуск 11 часть III — Лист 63

Тиражировано Свердловским филиалом ЦИТП

620062 г.Свердловск-62 ул.Генеральская, 3-А

Заказ 2197 Тираж 1000 Цена 2-07

Инв.№ 5056-03 1974 г.