ТИПОВЫЕ КОНСТРУКЦИИ И
ДЕТАЛИ ЗДАНИЙ И СООРУЖЕНИЙ

# Серия 1.188-5

# ЖЕЛЕЗОБЕТОННЫЕ КАБИНЫ САНИТАРНО-ТЕХНИЧЕСКИХ УЗЛОВ

ЖИЛЫХ ДОМОВ ДО 9 ЭТАЖЕЙ
С ВЫСОТОЙ ЭТАЖА 2.8 МЕТРА

## Выпуск 7

ГОСУДАРСТВЕННЫЙ КОМИТЕТ ПО ГРАЖДАНСКОМУ СТРОИТЕЛЬСТВУ И АРХИТЕКТУРЕ ПРИ ГОССТРОЕ СССР

ТИПОВЫЕ КОНСТРУКЦИИ И ДЕТАЛИ ЗДАНИЙ И СООРУЖЕНИЙ

# СЕРИЯ 1.188-5

# ЖЕЛЕЗОБЕТОННЫЕ КАБИНЫ САНИТАРНО-ТЕХНИЧЕСКИХ УЗЛОВ

ЖИЛЫХ ДОМОВ ДО 9 ЭТАЖЕЙ С ВЫСОТОЙ ЭТАЖА 2.8 МЕТРА

## ВЫПУСК 7

САНИТАРНО-ТЕХНИЧЕСКИЕ ДЕТАЛИРОВОЧНЫЕ ЧЕРТЕЖИ РАЗОБЩЕННЫХ И СОВМЕЩЕННЫХ КАБИН ТИПА „КОЛПАК" ИЗ ТЯЖЕЛОГО ЦЕМЕНТНОГО БЕТОНА И КЕРАМЗИТОБЕТОНА

РАЗРАБОТАНЫ ЦНИИЗП ЖИЛИЩА ГОСУДАРСТВЕННОГО КОМИТЕТА ПО ГРАЖДАНСКОМУ СТРОИТЕЛЬСТВУ И АРХИТЕКТУРЕ ПРИ ГОССТРОЕ СССР

УТВЕРЖДЕНЫ И ВВЕДЕНЫ В ДЕЙСТВИЕ ГОСКОМИТЕТОМ ПО ГРАЖДАНСКОМУ СТРОИТЕЛЬСТВУ И АРХИТЕКТУРЕ ПРИ ГОССТРОЕ СССР С 30 СЕНТЯБРЯ 1976 г. ПРИКАЗ №209 от 22 СЕНТЯБРЯ 1976 г.

| Наименование | NN листов | NN страниц |
|---|---|---|
| Содержание выпуска. Пояснительная записка. | 1 | 2 |
| Узлы трубопроводов NN 1-11. | 2 | 3 |
| Узлы трубопроводов NN 12-19. | 3 | 4 |
| Узлы трубопроводов NN 20-31. | 4 | 5 |
| Узлы трубопроводов NN 32-41. | 5 | 6 |
| Узлы трубопроводов NN 42-51. | 6 | 7 |
| Узлы трубопроводов NN 52-63. | 7 | 8 |
| Узлы трубопроводов NN 64-75. | 8 | 9 |
| Узлы трубопроводов NN 76-83. | 9 | 10 |
| Узлы трубопроводов NN 84-90. | 10 | 11 |
| Узлы трубопроводов NN 91-97. | 11 | 12 |
| Узлы трубопроводов NN 98-103 | 12 | 13 |
| Узлы трубопроводов NN 104-109 | 13 | 14 |
| Узлы трубопроводов NN 110-117 | 14 | 15 |
| Узлы трубопроводов NN 118-125 | 15 | 16 |
| Узлы трубопроводов NN 126-133 | 16 | 17 |
| Узлы трубопроводов NN 134-141 | 17 | 18 |
| Узлы трубопроводов NN 142-146 | 18 | 19 |
| Узлы трубопроводов NN 147-154 | 19 | 20 |
| Узлы трубопроводов NN 155-162 | 20 | 21 |
| Узлы трубопроводов NN 163-177 | 21 | 22 |
| Вентиляционный патрубок N 178 | 22 | 23 |


## Пояснительная записка

В настоящем выпуске помещены чертежи узлов трубопроводов для всех марок санитарно-технических кабин СК 11; СК 12; СК 13; СК 14; СК 15; СК 16; СК 17; СК 18.

Марки узлов трубопроводов для требуемого типа и марки санитарно-технической кабины определяются по комплектовочным ведомостям узлов трубопроводов /см. выпуск 6 санитарно-технические сборочные чертежи листы NN 35-46/.

Узлы трубопроводов холодного и горячего водоснабжения собираются из стальных водогазопроводных труб /ГОСТ 3262-62/ на фитингах /ГОСТ 8943-59 - ГОСТ 8969-59/; узлы трубопроводов канализации - из чугунных канализационных труб и фасонных частей к ним /ГОСТ 6942.0-69 - ГОСТ 6942.30-69/ и пластмассовых / ТУ 21-26-100-74/.

Отклонения от размеров предусмотренных проектов, не должны превышать ± 3 мм.

Узлы трубопроводов холодного и горячего водоснабжения должны быть испытаны на заводе гидравлическим давлением на 10 кгс/см$^2$ или пневматическим давлением на 1.5 кгс/см$^2$. Продолжительность гидравлического или пневматического испытания узлов трубопроводов следует принимать 1-2 мин.

Монтаж узлов трубопроводов ведется в соответствии с требованиями СНиП части III-Г. 1-62 и ТУ-21-26-100-74.

# Канализационные стояки.

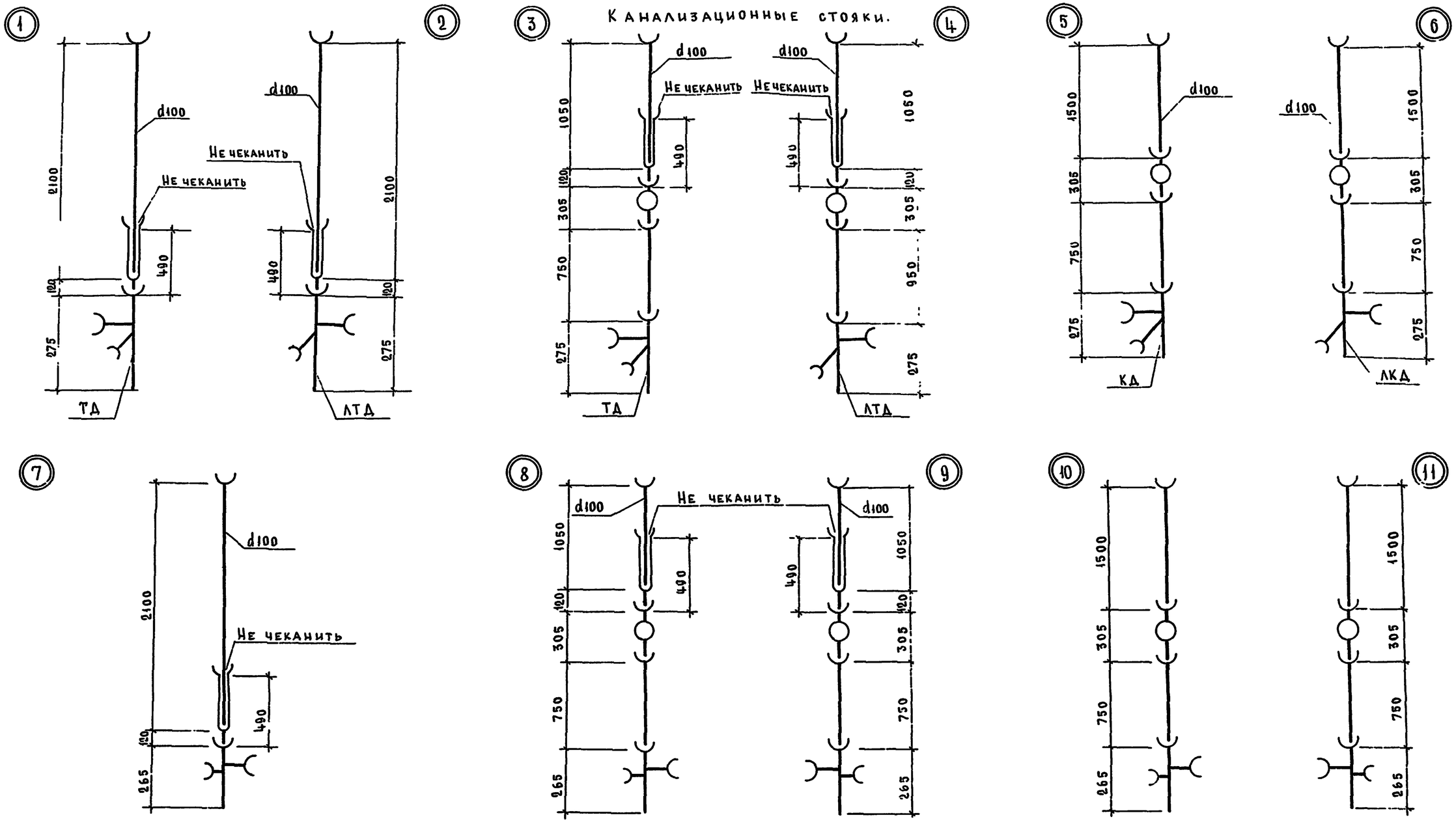


| №№ п/п | Наименование / Марка узла | d | Ед. изм | ГОСТ | 1 | | 2 | | 3 | | 4 | | 5 | | 6 | | 7 | | 8 | | 9 | | 10 | | 11 | |
|---|---|---|---|---|---|---|---|---|---|---|---|---|---|---|---|---|---|---|---|---|---|---|---|---|---|---|
| | | | | | 1.-80 | вес в кг | К-80 | вес в кг | К-80 | вес в кг | К-80 | вес в кг | К-80 | вес в кг | К-80 | вес в кг | К-80 | вес в кг | К-80 | вес в кг | К-80 | вес в кг | К-80 | вес в кг | К-80 | вес в кг |
| 1 | Труба чугунная канализационная | 100 | м | 6942.3-69 | 2.1 | 26.2 | 2.1 | 26.2 | 1.8 | 24.5 | 1.8 | 24.5 | 2.25 | 29.7 | 2.25 | 29.7 | 2.1 | 26.2 | 1.8 | 24.5 | 1.8 | 24.3 | 2.25 | 29.7 | 2.25 | 29.7 |
| 2 | Патрубок компенсационный | 100 | шт | 6942.5-69 | 1 | 9.1 | 1 | 9.1 | 1 | 9.1 | 1 | 9.1 | — | — | — | — | 1 | 9.1 | 1 | 9.1 | 1 | 9.1 | — | — | — | — |
| 3 | Крестовина двухплоскостная | 100×100×50 | " | 6942.27-69 | 1 | 8.6 | 1 | 8.6 | 1 | 8.6 | 1 | 8.6 | 1 | 8.6 | 1 | 8.6 | — | — | — | — | — | — | — | — | — | — |
| 4 | Ревизия | 100 | " | 6942.30-69 | — | — | — | — | 1 | 8.0 | 1 | 8.0 | 1 | 8.0 | 1 | 8.0 | — | — | 1 | 8.0 | 1 | 8.0 | 1 | 8.0 | 1 | 8.0 |
| 5 | Новая фасонная часть/крестовина/ | 100×100×50 | " | проект ГОСТ | — | — | — | — | — | — | — | — | — | — | — | — | 1 | 8.6 | 1 | 8.6 | 1 | 8.6 | 1 | 8.6 | 1 | 8.6 |
| | Общий вес узла в кг | | | | 43.9 | | 43.9 | | 50.2 | | 50.2 | | 46.3 | | 46.3 | | 43.9 | | 50.2 | | 50.2 | | 46.3 | | 46.3 | |

| | | |
|---|---|---|
| ТК 1975 | Узлы трубопроводов. №№ 1-11 | Серия 1.188-5 Выпуск 7 Лист 2 |

# Канализационные стояки

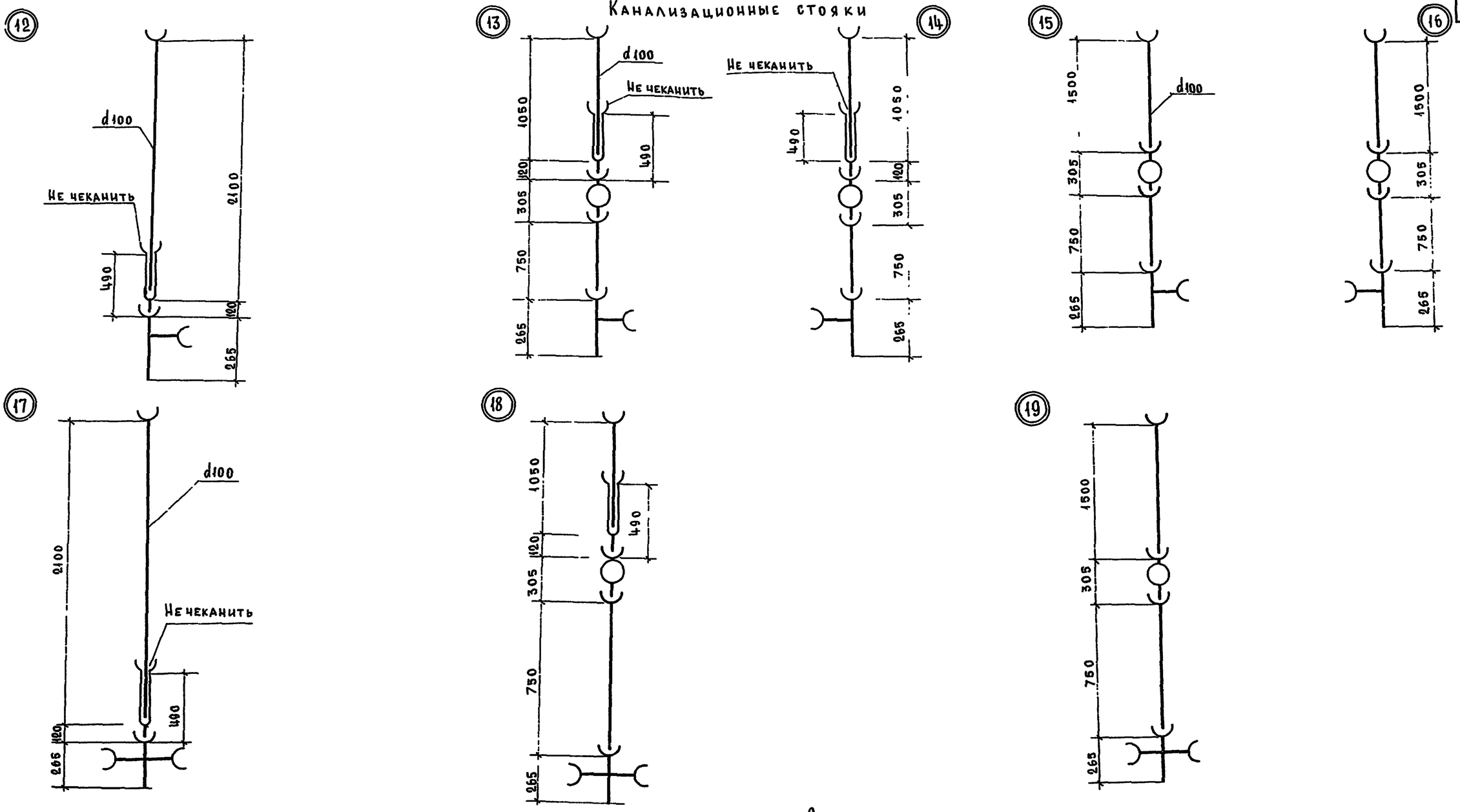


## Спецификация

| №№ п/п | Наименование / Марка узла | d | Ед. изм | ГОСТ | 12 | | 13 | | 14 | | 15 | | 16 | | 17 | | 18 | | 19 | |
|---|---|---|---|---|---|---|---|---|---|---|---|---|---|---|---|---|---|---|---|---|
| | | | | | К-во | Вес в кг | К-во | Вес в кг | К-во | Вес в кг | К-во | Вес в кг | К-во | Вес в кг | К-во | Вес в кг | К-во | Вес в кг | К-во | Вес в кг |
| 1 | Труба чугунная канализационная | 100 | м | 6942.3-69 | 2.1 | 26.2 | 1.8 | 24.5 | 1.8 | 24.5 | 2.25 | 29.7 | 2.25 | 29.7 | 2.1 | 26.2 | 1.8 | 24.5 | 2.25 | 29.7 |
| 2 | Патрубок компенсационный | 100 | шт. | 6942.5-69 | 1 | 9.1 | 1 | 9.1 | 1 | 9.1 | — | — | — | — | 1 | 9.1 | 1 | 9.1 | — | — |
| 3 | Тройник прямой | 100×100 | " | 6942.17-69 | 1 | 7.7 | 1 | 7.7 | 1 | 7.7 | 1 | 7.7 | 1 | 7.7 | — | — | — | — | — | — |
| 4 | Крестовина прямая | 100×100 | " | 6942.24-69 | — | — | — | — | — | — | — | — | — | — | 1 | 8.8 | 1 | 8.8 | 1 | 8.8 |
| 5 | Ревизия | 100 | " | 6942.30-69 | — | — | 1 | 8.0 | 1 | 8.0 | 1 | 8.0 | 1. | 8.0 | — | — | 1 | 8.0 | 1 | 8.0 |
| | Общий вес узла в кг | | | | 43.0 | | 49.3 | | 49.3 | | 45.4 | | 45.4 | | 44.1 | | 50.4 | | 46.5 | |

ТК 1975

Узлы трубопроводов №№ 12-19.

Серия 1.188-5 Выпуск 7 Лист 3

г. Москва

Взамен

## Подводка канализации

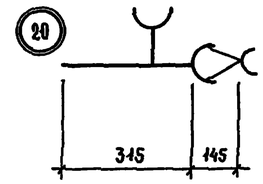


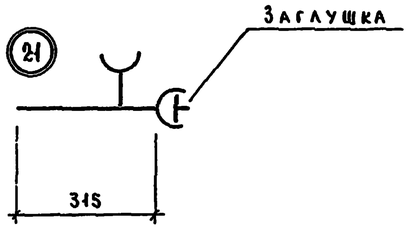


## Подводка канализации к ванне

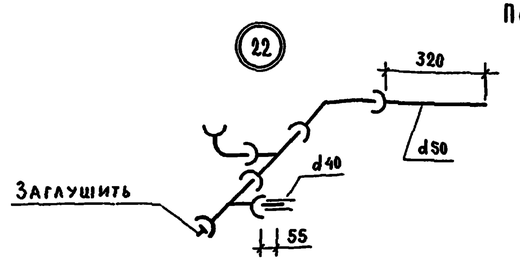


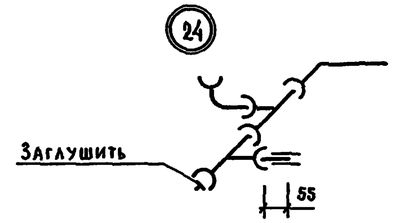


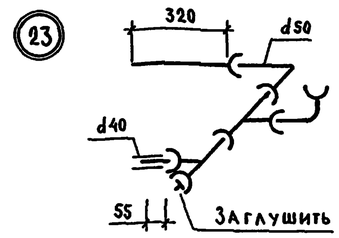


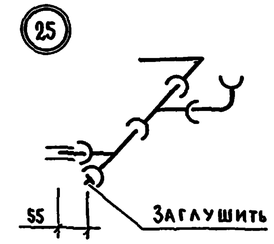


## Подводка канализации

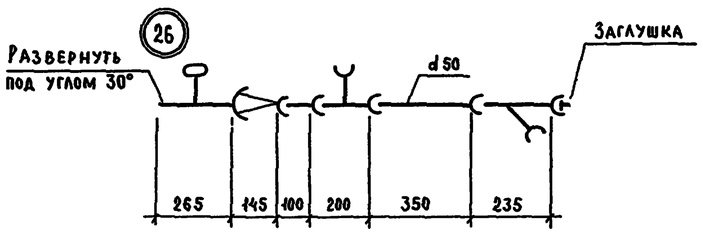


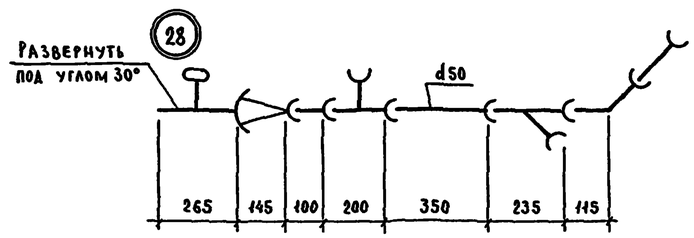


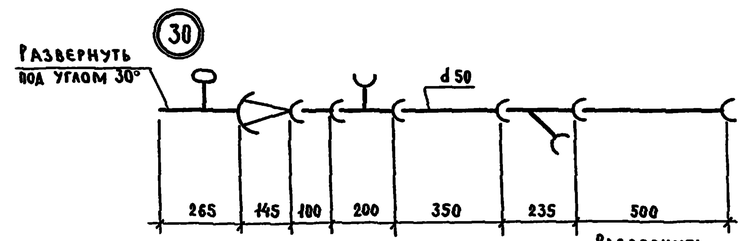


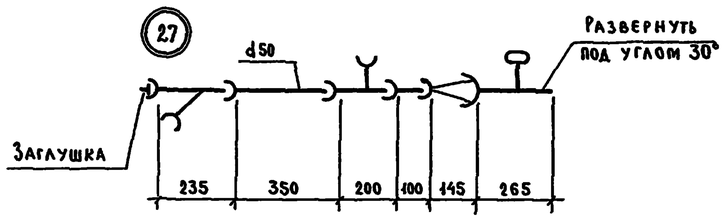


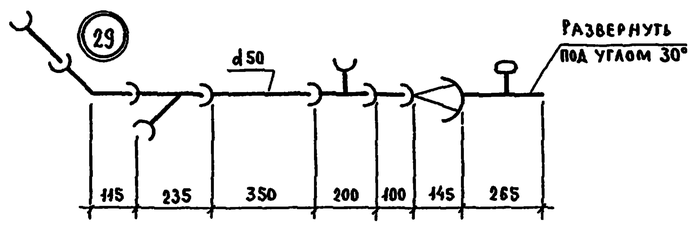


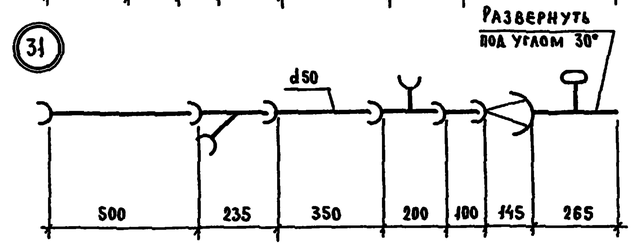


## Спецификация

| NN п/п | Наименование / Марка узла | d | Ед. изм | ГОСТ | 20 | | 21 | | 22 | | 23 | | 24 | | 25 | | 26 | | 27 | | 28 | | 29 | | 30 | | 31 | |
|---|---|---|---|---|---|---|---|---|---|---|---|---|---|---|---|---|---|---|---|---|---|---|---|---|---|---|---|---|
| | | | | | К-во | вес в кг | К-во | вес в кг | К-во | вес в кг | К-во | вес в кг | К-во | вес в кг | К-во | вес в кг | К-во | вес в кг | К-во | вес в кг | К-во | вес в кг | К-во | вес в кг | К-во | вес в кг | К-во | вес в кг |
| 1 | Труба чугунная канализационная | 50 | м | 6942.3-69 | — | — | — | — | 0.32 | 2.7 | 0.32 | 2.7 | — | — | — | — | 0.1 | 1.6 | 0.1 | 1.6 | 0.1 | 1.6 | 0.1 | 1.6 | 0.6 | 5.2 | 0.6 | 5.2 |
| 2 | Патрубок ℓ=350 | 50 | шт | 6942.4-69 | — | — | — | — | — | — | — | — | — | — | — | — | 1 | 2.7 | 1 | 2.7 | 1 | 2.7 | 1 | 2.7 | 1 | 2.7 | 1 | 2.7 |
| 3 | Патрубок переходной | 50×100 | " | 6942.6-69 | 1 | 2.2 | — | — | — | — | — | — | — | — | — | — | 1 | 2.2 | 1 | 2.2 | 1 | 2.2 | 1 | 2.2 | 1 | 2.2 | 1 | 2.2 |
| 4 | Колено | 50 | " | 6942.8-69 | — | — | — | — | 2 | 4.2 | 2 | 4.2 | 2 | 4.2 | 2 | 4.2 | — | — | — | — | — | — | — | — | — | — | — | — |
| 5 | Отвод 135° | 50 | " | 6942.12-69 | — | — | — | — | — | — | — | — | — | — | — | — | — | — | — | — | 1 | 1.6 | 1 | 1.6 | — | — | — | — |
| 6 | Тройник прямой | 50×50 | " | 6942.17-69 | — | — | — | — | 2 | 5.4 | 2 | 5.4 | 2 | 5.4 | 2 | 5.4 | 1 | 2.7 | 1 | 2.7 | 1 | 2.7 | 1 | 2.7 | 1 | 2.7 | 1 | 2.7 |
| 7 | " " | 100×100 | " | 6942.17-69 | — | — | — | — | — | — | — | — | — | — | — | — | 1 | 7.7 | 1 | 7.7 | 1 | 7.7 | 1 | 7.7 | 1 | 7.7 | 1 | 7.7 |
| 8 | " " | 100 Д×100 | " | " | 1 | 8.3 | 1 | 8.3 | — | — | — | — | — | — | — | — | — | — | — | — | — | — | — | — | — | — | — | — |
| 9 | " косой 45° | 50×50 | " | 6942.22-69 | — | — | — | — | — | — | — | — | — | — | — | — | 1 | 3.1 | 1 | 3.1 | 1 | 3.1 | 1 | 3.1 | 1 | 3.1 | 1 | 3.1 |
| 10 | Труба стальная водогазопроводная черная | 40 | м | 3262-62 | — | — | — | — | 0.06 | 0.23 | 0.06 | 0.23 | 0.06 | 0.23 | 0.06 | 0.23 | — | — | — | — | — | — | — | — | — | — | — | — |
| 11 | Муфта прямая короткая | 40 | шт | 8954-59 | — | — | — | — | 1 | 0.37 | 1 | 0.37 | 1 | 0.37 | 1 | 0.37 | — | — | — | — | — | — | — | — | — | — | — | — |
| 12 | Патрубок ℓ=150 | 50 | " | 6942.4-69 | — | — | — | — | — | — | — | — | — | — | — | — | — | — | — | — | 1 | 1.6 | 1 | 1.6 | — | — | — | — |
| | Общий вес узла в кг | | | | 10.5 | | 8.3 | | 12.9 | | 12.9 | | 10.2 | | 10.2 | | 20.0 | | 20.0 | | 23.2 | | 23.2 | | 23.6 | | 23.6 | |

| ТК 1975 | Узлы трубопроводов NN 20-31. | Серия 1.188-5 Выпуск 7 Лист 4 |
|---|---|---|

# Подводка канализации к ванне.

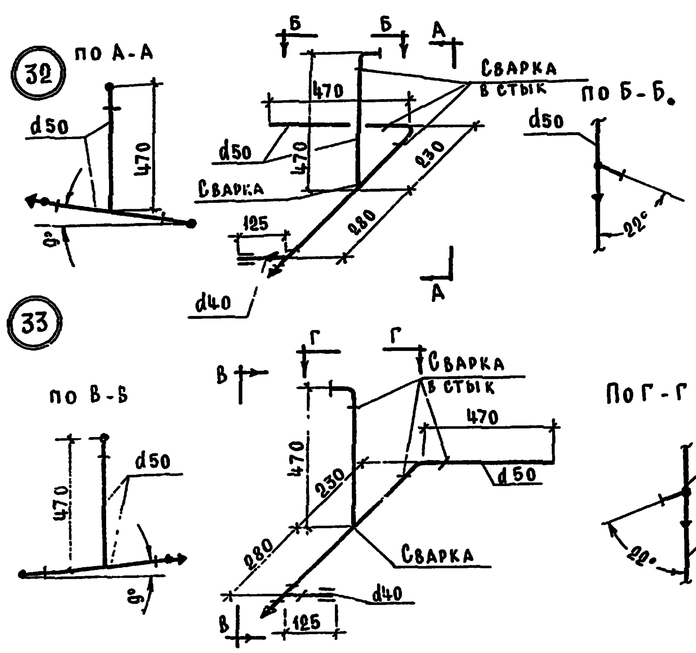


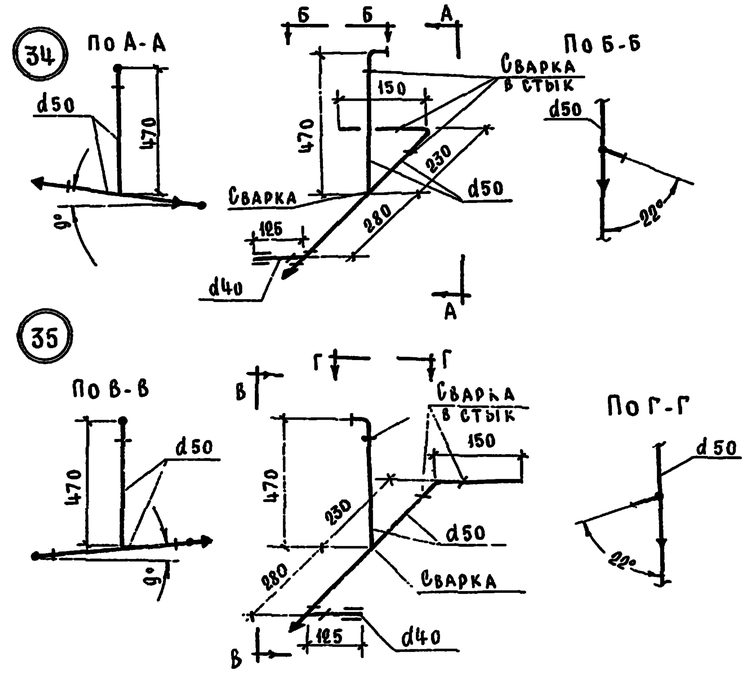


## Подводка канализации

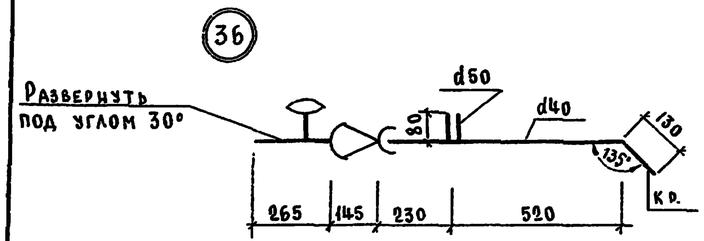


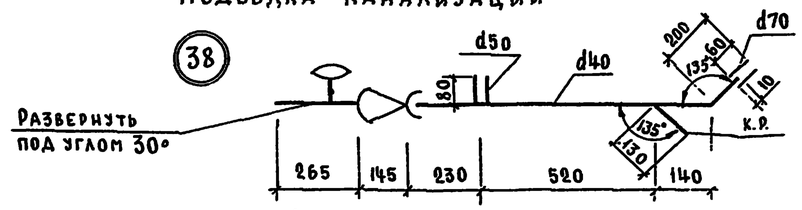


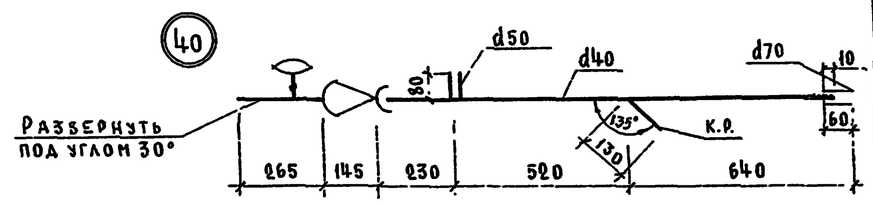


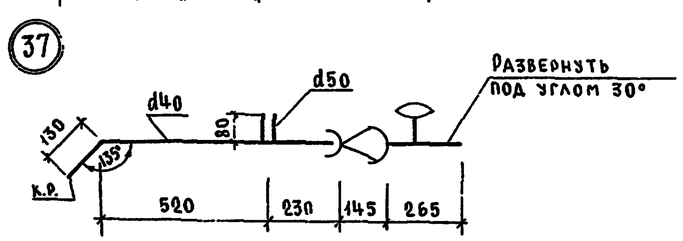


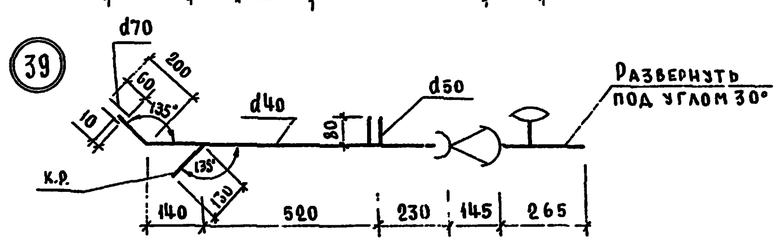


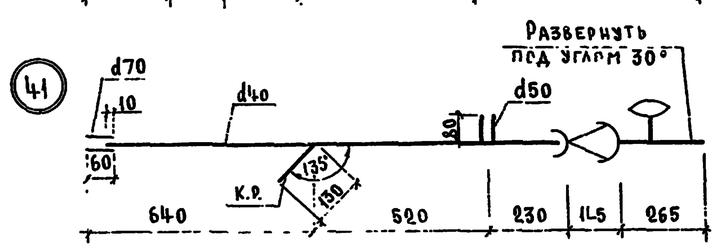


## Спецификация

| №№ п/п | Наименование / Марка узла | d | Ед. изм. | ГОСТ | 32 | | 33 | | 34 | | 35 | | 36 | | 37 | | 38 | | 39 | | 40 | | 41 | |
|---|---|---|---|---|---|---|---|---|---|---|---|---|---|---|---|---|---|---|---|---|---|---|---|---|
| | | | | | К-во | Вес в кг | К-во | Вес в кг | К-во | Вес в кг | К-во | Вес в кг | К-во | Вес в кг | К-во | Вес в кг | К-во | Вес в кг | К-во | Вес в кг | К-во | Вес в кг | К-во | Вес в кг |
| 1 | Тр. стальн. водогазопроводн. черная | 40 | м | 3262-62 | 0.12 | 0.46 | 0.12 | 0.46 | 0.12 | 0.46 | 0.12 | 0.46 | 0.88 | 3.38 | 0.88 | 3.38 | 1.17 | 4.49 | 1.17 | 4.49 | 1.47 | 5.65 | 1.47 | 5.65 |
| 2 | " " " | 50 | " | " | 1.45 | 7.08 | 1.45 | 7.08 | 1.13 | 5.51 | 1.13 | 5.51 | 0.08 | 0.39 | 0.08 | 0.39 | 0.08 | 0.39 | 0.08 | 0.39 | 0.08 | 0.39 | 0.08 | 0.39 |
| 3 | " " " | 70 | " | " | — | — | — | — | — | — | — | — | — | — | — | — | 0.06 | 0.42 | 0.06 | 0.42 | 0.06 | 0.42 | 0.06 | 0.42 |
| 4 | Тройник переходной | 50×40 | шт. | 8949-59 | 1 | 0.94 | 1 | 0.94 | 1 | 0.94 | 1 | 0.94 | — | — | — | — | — | — | — | — | — | — | — | — |
| 5 | Муфта прямая короткая | 40 | " | 8954-59 | 1 | 0.3 | 1 | 0.3 | 1 | 0.3 | 1 | 0.3 | — | — | — | — | — | — | — | — | — | — | — | — |
| 6 | Пробка | 50 | " | 8963-59 | 1 | 0.35 | 1 | 0.35 | 1 | 0.35 | 1 | 0.35 | — | — | — | — | — | — | — | — | — | — | — | — |
| 7 | Отвод крутоизогнутый /нормаль ВНИИМ/ | 50 | " | МН2913-62 | 2 | 1.64 | 2 | 1.64 | 2 | 1.64 | 2 | 1.64 | — | — | — | — | — | — | — | — | — | — | — | — |
| 8 | Патрубок переходной | 50×100 | " | 6942.6-69 | — | — | — | — | — | — | — | — | 1 | 2.2 | 1 | 2.2 | 1 | 2.2 | 1 | 2.2 | 1 | 2.2 | 1 | 2.2 |
| 9 | Тройник прямой | 100×100 | " | 6942.17-69 | — | — | — | — | — | — | — | — | 1 | 7.7 | 1 | 7.7 | 1 | 7.7 | 1 | 7.7 | 1 | 7.7 | 1 | 7.7 |
| | Общий вес узла в кг | | | | 10.77 | | 10.77 | | 9.2 | | 9.2 | | 13.67 | | 13.67 | | 15.2 | | 15.2 | | 16.36 | | 16.36 | |

## Подводка канализации в плане

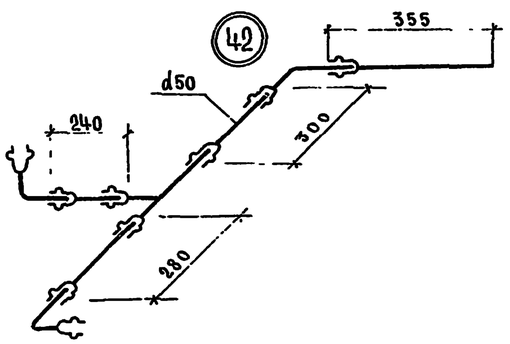


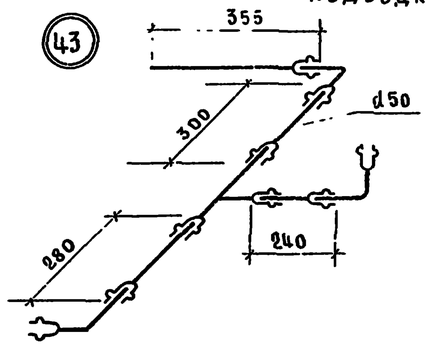


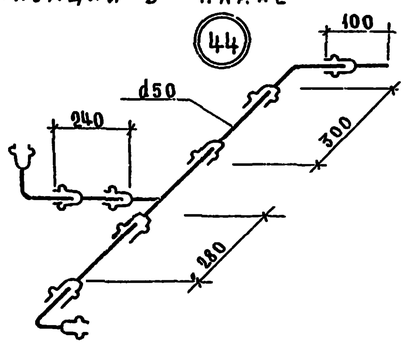


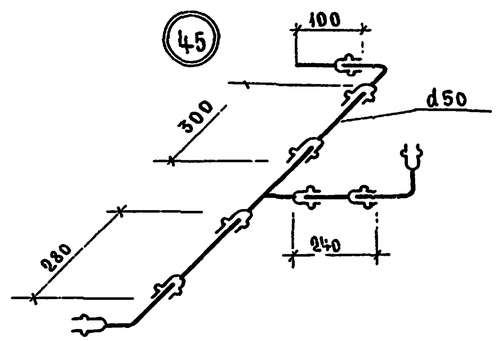


## Подводка канализации

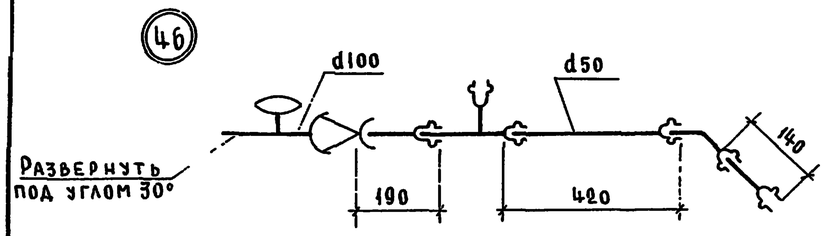


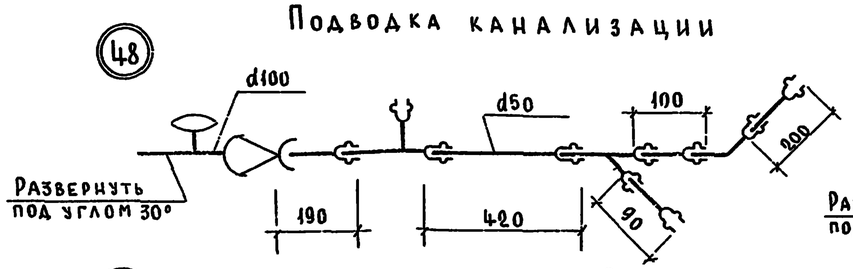


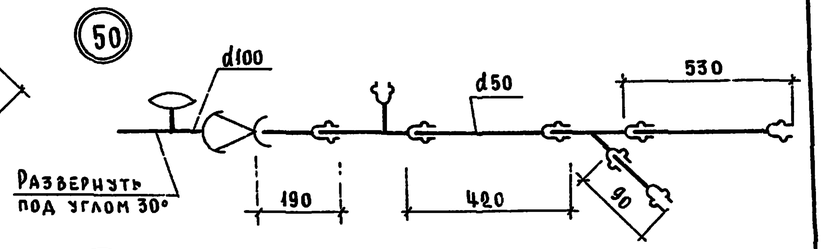


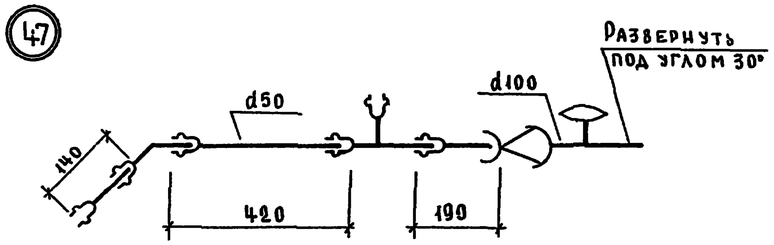


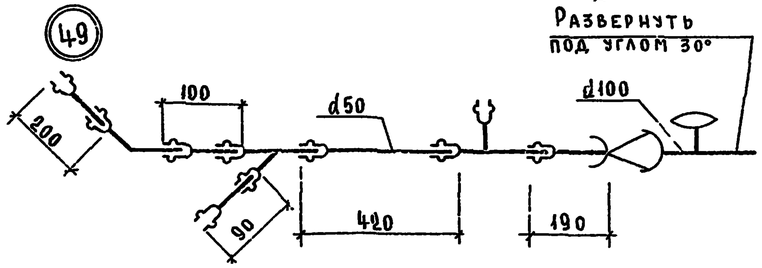


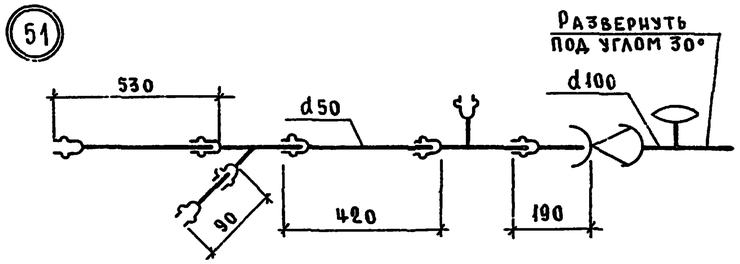


## Спецификация

| №№ п/п | Наименование / Марка узла | d | Ед. изм. | ГОСТ | 42 К-во | 42 Вес в кг | 43 К-во | 43 Вес в кг | 44 К-во | 44 Вес в кг | 45 К-во | 45 Вес в кг | 46 К-во | 46 Вес в кг | 47 К-во | 47 Вес в кг | 48 К-во | 48 Вес в кг | 49 К-во | 49 Вес в кг | 50 К-во | 50 Вес в кг | 51 К-во | 51 Вес в кг |
|---|---|---|---|---|---|---|---|---|---|---|---|---|---|---|---|---|---|---|---|---|---|---|---|---|
| 1 | Тр. канализац. из полиэтилена | 50 | м | ТУ 21-26-100-74 | 1.18 | 0.36 | 1.18 | 0.36 | 0.98 | 0.29 | 0.92 | 0.29 | 0.75 | 0.23 | 0.75 | 0.23 | 1.0 | 0.3 | 1.0 | 0.3 | 1.23 | 0.37 | 1.23 | 0.37 |
| 2 | Колено из полиэтилена | 50 | шт. | " | 3 | 0.18 | 3 | 0.18 | 3 | 0.18 | 3 | 0.18 | — | — | — | — | — | — | — | — | — | — | — | — |
| 3 | Отвод 135° | 50 | " | " | — | — | — | — | — | — | — | — | 1 | 0.05 | 1 | 0.05 | 1 | 0.05 | 1 | 0.05 | — | — | — | — |
| 4 | Тройник прямой из полиэтилена | 50×50 | " | " | 1 | 0.09 | 1 | 0.09 | 1 | 0.09 | 1 | 0.09 | 1 | 0.09 | 1 | 0.09 | 1 | 0.09 | 1 | 0.09 | 1 | 0.09 | 1 | 0.09 |
| 5 | " косой 45° " | 50×50 | " | " | — | — | — | — | — | — | — | — | — | — | — | — | 1 | 0.1 | 1 | 0.1 | 1 | 0.1 | 1 | 0.1 |
| 6 | Патрубок переходной | 100 | " | 6942.6-69 | — | — | — | — | — | — | — | — | 1 | 2.2 | 1 | 2.7 | 1 | 2.2 | 1 | 2.2 | 1 | 2.2 | 1 | 2.2 |
| 7 | Тройник прямой | 100×100 | | 6942.17-69 | — | — | — | — | — | — | — | — | 1 | 2.7 | 1 | 2.7 | 1 | 2.7 | 1 | 2.7 | 1 | 2.7 | 1 | 2.7 |
| | Общий вес узла в кг | | | | 0.63 | | 0.63 | | 0.56 | | 0.56 | | 5.27 | | 5.27 | | 5.44 | | 5.44 | | 5.46 | | 5.46 | |

ВЗАМЕН

# Подводка канализации

52

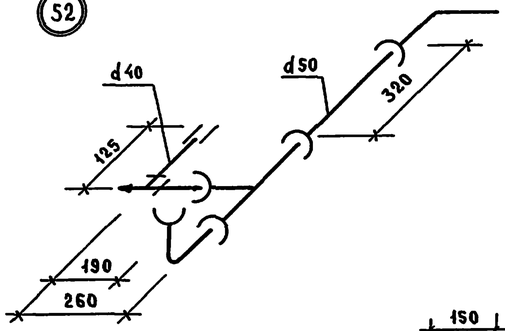


53

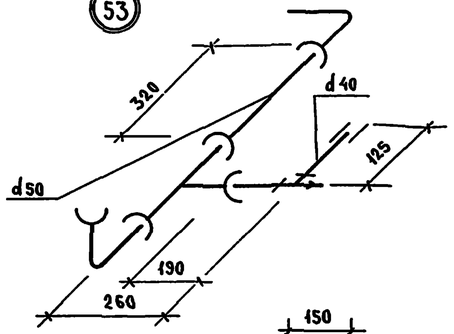


54

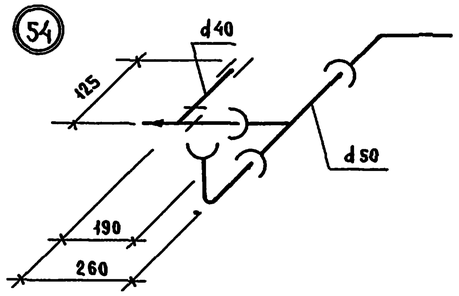


55

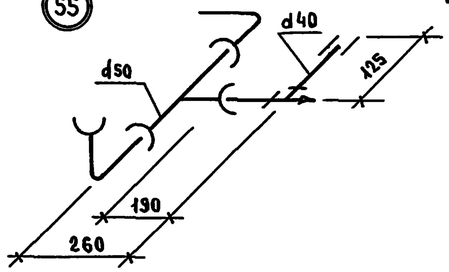


56

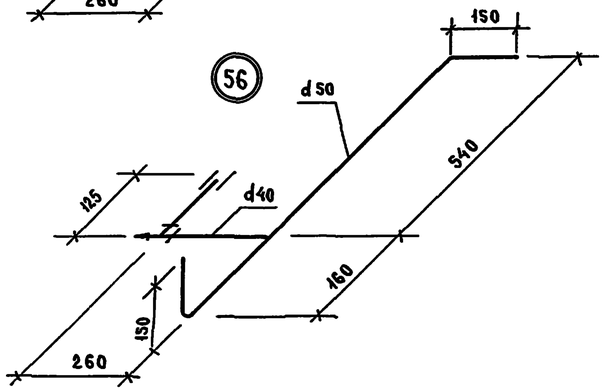


57

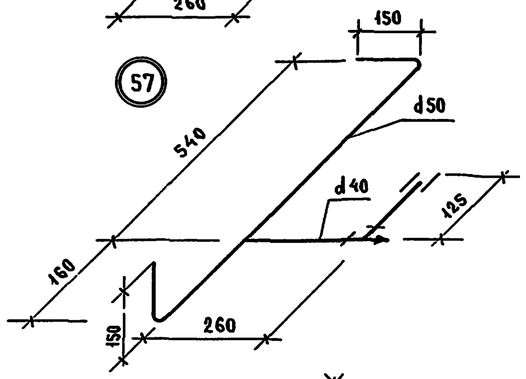


58

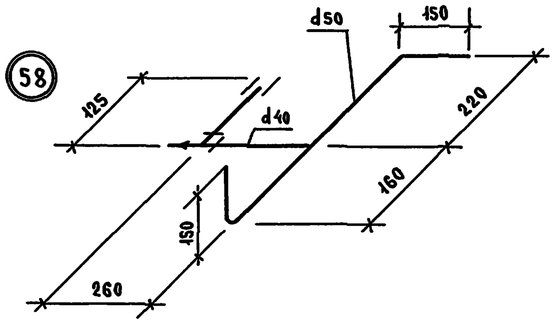


59

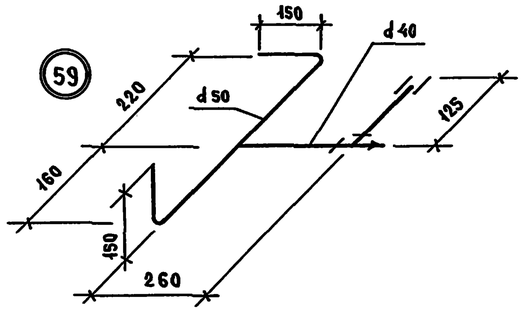


60

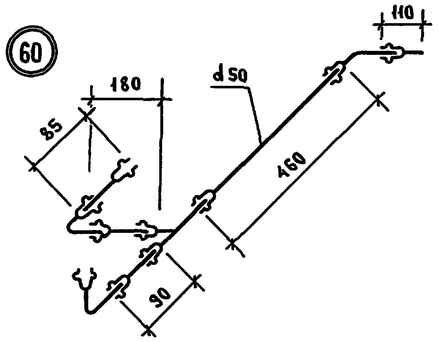


61

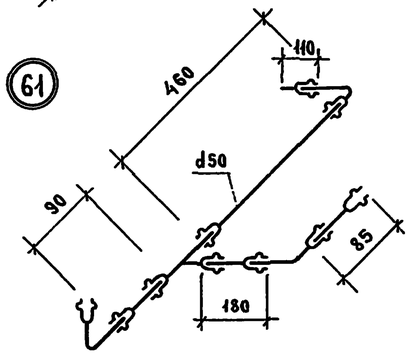


62

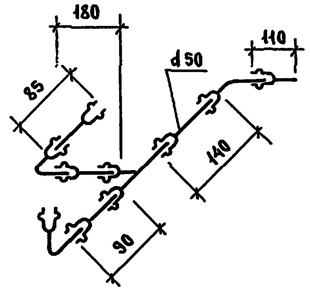


63

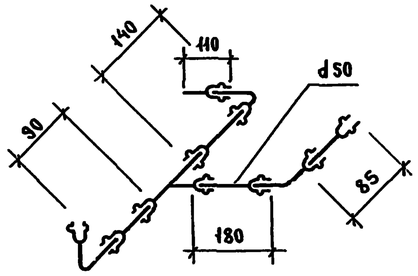


## Спецификация

| NN п/п | Наименование / Марка узла | d | Ед из | ГОСТ | 52 | | 53 | | 54 | | 55 | | 56 | | 57 | | 58 | | 59 | | 60 | | 61 | | 62 | | 63 | |
|---|---|---|---|---|---|---|---|---|---|---|---|---|---|---|---|---|---|---|---|---|---|---|---|---|---|---|---|---|
| | | | | | К-во | вес в кг | К-во | вес в кг | К-во | вес в кг | К-во | вес в кг | К-во | вес в кг | К-во | вес в кг | К-во | вес в кг | К-во | вес в кг | К-во | вес в кг | К-во | вес в кг | К-во | вес в кг | К-во | вес в кг |
| 1 | Труба чугунная канализационная | 50 | м | 6942 3-69 | 0,32 | 2 7 | 0.32 | 2.7 | — | — | — | — | — | — | — | — | — | — | — | — | — | — | — | — | — | — | — | — |
| 2 | Колено | 50 | шт | 6942 8-69 | 2 | 4.2 | 2 | 4,2 | 2 | 4.2 | 2 | 4,2 | — | — | — | — | — | — | — | — | — | — | — | — | — | — | — | — |
| 3 | Тройник прямой | 50×50 | " | 6942.17-69 | 1 | 2 7 | 1 | 2 7 | 1 | 2 7 | 1 | 2.7 | — | — | — | — | — | — | — | — | — | — | — | — | — | — | — | — |
| 4 | Труба стальн. водогазопроводн. черн. | 40 | м | 3262-62 | 0 31 | 1.19 | 0 31 | 1.19 | 0.31 | 1.19 | 0.31 | 1.19 | 0.38 | 1.45 | 0 38 | 1.45 | 0 38 | 1.45 | 0.38 | 1.45 | — | — | — | — | — | — | — | — |
| 5 | " " | 50 | " | " | — | — | — | — | — | — | — | — | 1.00 | 4 88 | 1.00 | 4.88 | 0 68 | 3,32 | 0.68 | 3.32 | — | — | — | — | — | — | — | — |
| 6 | Тройник прямой | 40 | шт | 8948 - 59 | 1 | 0.68 | 1 | 0 68 | 1 | 0.68 | 1 | 0.68 | 1 | 0.68 | 1 | 0.68 | 1 | 0.68 | 1 | 0 68 | — | — | — | — | — | — | — | — |
| 7 | Муфта прямая короткая | 40 | " | 8954 - 59 | 1 | 0,3 | 1 | 0 3 | 1 | 0 3 | 1 | 0.3 | 1 | 0 3 | 1 | 0.3 | 1 | 0 3 | 1 | 0 3 | — | — | — | — | — | — | — | — |
| 8 | Пробка | 40 | " | 8963 - 59 | 1 | 0 21 | 1 | 0.21 | 1 | 0.21 | 1 | 0.21 | 1 | 0.3 | 1 | 0 3 | 1 | 0 3 | 1 | 0 3 | — | — | — | — | — | — | — | — |
| 9 | Труба канализацион. из полиэтилена | 50 | " | ТУ 21-26-100-74 | — | — | — | — | — | — | — | — | — | — | — | — | — | — | — | — | 0 93 | 0 28 | 0.93 | 0 28 | 0.61 | 0.18 | 0 61 | 0 18 |
| 10 | Колено | 50 | " | " | — | — | — | — | — | — | — | — | — | — | — | — | — | — | — | — | 3 | 0.18 | 3 | 0 18 | 3 | 0.18 | 3 | 0.18 |
| 11 | Тройник прямой | 50×50 | " | " | — | — | — | — | — | — | — | — | — | — | — | — | — | — | — | — | 1 | 0.09 | 1 | 0.09 | 1 | 0.09 | 1 | 0 09 |
| | Общий вес узла в кг | | | | 11 98 | | 11,98 | | 9 28 | | 9.28 | | 7.61 | | 7 61 | | 6 1 | | 6 1 | | 0 55 | | 0.55 | | 0.45 | | 0 45 | |

| ТК | Узлы трубопроводов NN 52-63 | Серия 1.188-5 | |
|---|---|---|---|
| 1975 | | Выпуск 7 | Лист 7 |

# Стояки холодной воды

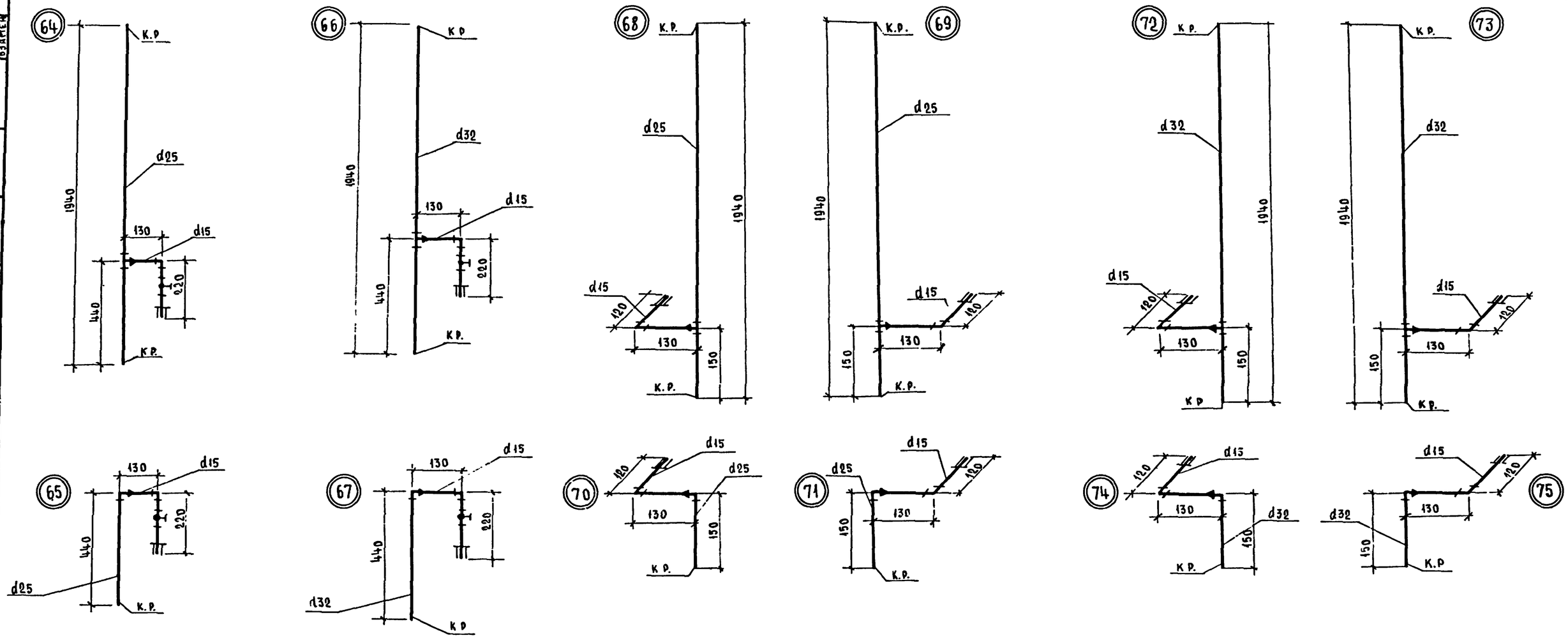


## Спецификация

| №№ пп | Наименование Марка узла | d | Ед изм | ГОСТ | 64 | | 65 | | 66 | | 67 | | 68 | | 69 | | 70 | | 71 | | 72 | | 73 | | 74 | | 75 | |
|---|---|---|---|---|---|---|---|---|---|---|---|---|---|---|---|---|---|---|---|---|---|---|---|---|---|---|---|---|
| | | | | | К-во | Вес в кг | К-во | Вес в кг | К-во | Вес в кг | К-во | Вес в кг | К-во | Вес в кг | К-во | Вес в кг | К-во | Вес в кг | К-во | Вес в кг | К-во | Вес в кг | К-во | Вес в кг | К-во | Вес в кг | К-во | Вес в кг |
| 1 | Тр. стальная водогазопроводн. оцинков. | 15 | м | 3262-62 | 0.35 | 0.45 | 0.35 | 0.45 | 0.35 | 0.45 | 0.35 | 0.45 | 0.25 | 0.32 | 0.25 | 0.32 | 0.25 | 0.32 | 0.25 | 0.32 | 0.25 | 0.32 | 0.25 | 0.32 | 0.25 | 0.32 | 0.25 | 0.32 |
| 2 | " " " | 25 | " | " | 1.94 | 4.64 | 0.44 | 1.05 | — | — | — | — | 1.94 | 4.64 | 1.94 | 4.64 | 0.45 | 0.36 | 0.45 | 0.36 | 1.94 | 5.99 | 1.94 | 5.99 | 0.45 | 0.46 | 0.45 | 0.46 |
| 3 | " " " | 32 | " | " | — | — | — | — | 1.94 | 6.00 | 0.44 | 1.37 | — | — | — | — | — | — | — | — | — | — | — | — | — | — | — | — |
| 4 | Угольник прямой | 15 | шт. | 8946-59 | 1 | 0.1 | 1 | 0.1 | 1 | 0.1 | 1 | 0.1 | 1 | 0.1 | 1 | 0.1 | 1 | 0.1 | 1 | 0.1 | 1 | 0.1 | 1 | 0.1 | 1 | 0.1 | 1 | 0.1 |
| 5 | " " | 32 | " | " | — | — | — | — | — | — | 1 | 0.36 | — | — | — | — | — | — | — | — | — | — | — | — | 1 | 0.36 | 1 | 0.36 |
| 6 | " переходной | 25×15 | " | 8947-59 | — | — | 1 | 0.17 | — | — | — | — | — | — | — | — | 1 | 0.17 | 1 | 0.17 | — | — | — | — | — | — | — | — |
| 7 | Тройник переходной | 25×15 | " | 8949-59 | 1 | 0.26 | — | — | — | — | — | — | 1 | 0.26 | 1 | 0.26 | — | — | — | — | — | — | — | — | — | — | — | — |
| 8 | " " | 32×15 | " | " | — | — | — | — | 1 | 0.35 | — | — | — | — | — | — | — | — | — | — | 1 | 0.35 | 1 | 0.35 | — | — | — | — |
| 9 | Муфта прямая короткая | 15 | " | 8954-59 | 1 | 0.065 | 1 | 0.065 | 1 | 0.065 | 1 | 0.065 | 1 | 0.065 | 1 | 0.065 | 1 | 0.065 | 1 | 0.065 | 1 | 0.065 | 1 | 0.065 | 1 | 0.065 | 1 | 0.065 |
| 10 | Футорка | 32×15 | " | 8960-59 | — | — | — | — | — | — | 1 | 0.19 | — | — | — | — | — | — | — | — | — | — | — | — | 1 | 0.19 | 1 | 0.19 |
| 11 | Контргайка | 15 | " | 8961-59 | 1 | 0.03 | 1 | 0.03 | 1 | 0.03 | 1 | 0.03 | 1 | 0.03 | 1 | 0.03 | 1 | 0.03 | 1 | 0.03 | 1 | 0.03 | 1 | 0.03 | 1 | 0.03 | 1 | 0.03 |
| 12 | Вентиль проходн. муфтовый бронзов. | 15 | " | 15Б3К | 1 | 0.7 | 1 | 0.7 | 1 | 0.7 | 1 | 0.7 | — | — | — | — | — | — | — | — | — | — | — | — | — | — | — | — |
| | Общий вес узла в кг | | | | 6.25 | | 2.57 | | 7.7 | | 3.27 | | 5.42 | | 5.42 | | 4.05 | | 4.05 | | 6.86 | | 6.86 | | 1.53 | | 1.53 | |

| ТК 1975 | Узлы трубопроводов №№ 64-75. | Серия 1.188-5 | Выпуск 7 | Лист 8 |
|---|---|---|---|---|

# Стояки горячей воды /верхняя часть/

76

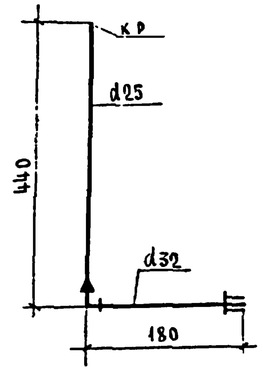


77

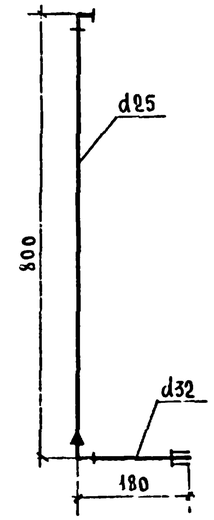


78

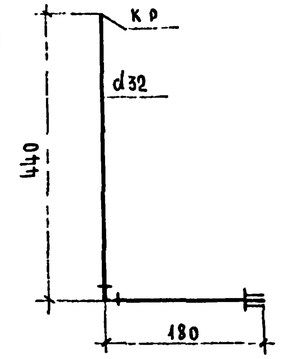


79

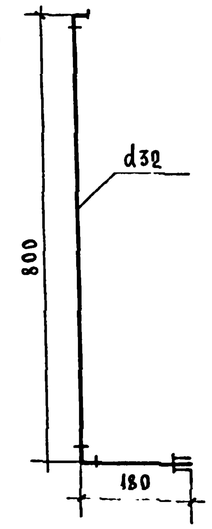


80

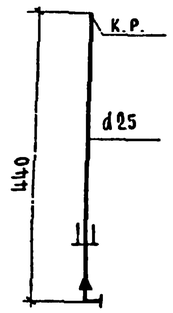


81

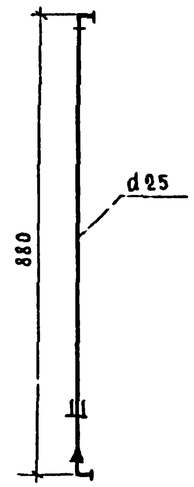


82

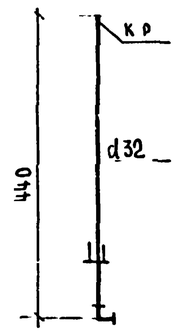


83

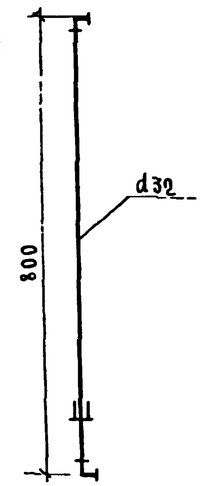


## Спецификация

| №№ пп | Наименование / Марка узла | d | Ед изм | ГОСТ | 76 | | 77 | | 78 | | 79 | | 80 | | 81 | | 82 | | 83 | |
|---|---|---|---|---|---|---|---|---|---|---|---|---|---|---|---|---|---|---|---|---|
| | | | | | К-во | Вес в кг | К-во | Вес в кг | К-во | Вес в кг | К-во | Вес в кг | К-во | Вес в кг | К-во | Вес в кг | К-во | Вес в кг | К-во | Вес в кг |
| 1 | Тр стальная водогазопроводн. оцинк | 25 | м | 3262-62 | 0.44 | 1.05 | 0.8 | 1.91 | 0.62 | 1.92 | 0.98 | 2.73 | 0.44 | 1.05 | 0.8 | 1.91 | — | — | — | — |
| 2 | " " " | 32 | " | " | 0.18 | 0.56 | 0.18 | 0.56 | — | — | — | — | — | — | — | — | 0.44 | 1.36 | 0.8 | 2.47 |
| 3 | Угольник прямой | 25 | шт. | 8946-59 | — | — | 1 | 0.24 | — | — | — | — | — | — | 1 | 0.24 | — | — | — | — |
| 4 | " " | 32 | " | " | — | — | — | — | 1 | 0.36 | 2 | 0.72 | — | — | — | — | 1 | 0.36 | 8 | 0.72 |
| 5 | " переходной | 32×25 | " | 8947-59 | 1 | 0.3 | 1 | 0.3 | — | — | — | — | 1 | 0.3 | 1 | 0.3 | — | — | — | — |
| 6 | Муфта прямая короткая | 25 | " | 8954-59 | — | — | — | — | — | — | — | — | 1 | 0.15 | — | — | — | — | — | — |
| 7 | " " " | 32 | " | " | 1 | 0.22 | 1 | 0.22 | 1 | 0.22 | 1 | 0.22 | — | — | 1 | 0.22 | 1 | 0.22 | 1 | 0.22 |
| 8 | Контргайка | 25 | " | 8961-59 | — | — | — | — | — | — | — | — | 1 | 0.08 | — | — | — | — | — | — |
| 9 | " | 32 | " | " | 1 | 0.1 | 1 | 0.1 | 1 | 0.1 | 1 | 0.1 | — | — | 1 | 0.1 | 1 | 0.1 | 1 | 0.1 |
| | Общий вес узла в кг | | | | 2.23 | | 3.33 | | 2.6 | | 3.77 | | 1.58 | | 2.77 | | 2.04 | | 3.51 | |

# Стояки горячей воды /нижняя часть/

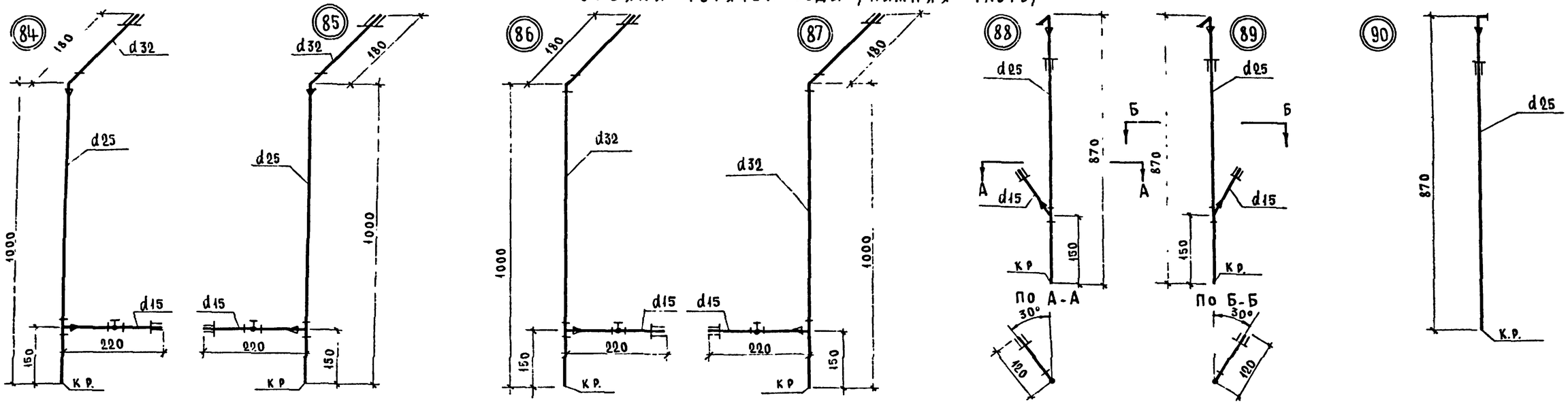


## Спецификация

| №№ п/п | Наименование / Марка узла | d | Ед. изм. | ГОСТ | 84 К-во | 84 Вес в кг | 85 К-во | 85 Вес в кг | 86 К-во | 86 Вес в кг | 87 К-во | 87 Вес в кг | 88 К-во | 88 Вес в кг | 89 К-во | 89 Вес в кг | 90 К-во | 90 Вес в кг |
|---|---|---|---|---|---|---|---|---|---|---|---|---|---|---|---|---|---|---|
| 1 | Тр. стальн. водогазопроводн. оцинков. | 15 | м | 3262-62 | 0.22 | 0.28 | 0.22 | 0.28 | 0.22 | 0.28 | 0.22 | 0.28 | 0.12 | 0.15 | 0.12 | 0.15 | — | — |
| 2 | " " " | 25 | " | " | 1.0 | 2.39 | 1.0 | 2.39 | — | — | — | — | 0.87 | 2.08 | 0.87 | 2.08 | 0.87 | 2.08 |
| 3 | " " " | 32 | " | " | 0.18 | 0.56 | 0.18 | 0.56 | 1.18 | 3.65 | 1.18 | 3.65 | — | — | — | — | — | — |
| 4 | Угольник прямой | 32 | шт. | 8946-59 | — | — | — | — | 1 | 0.36 | 1 | 0.36 | — | — | — | — | — | — |
| 5 | " переходной | 32×25 | " | 8947-59 | 1 | 0.3 | 1 | 0.3 | — | — | — | — | 1 | 0.3 | 1 | 0.3 | 1 | 0.3 |
| 6 | Тройник " | 25×15 | " | 8949-59 | 1 | 0.26 | 1 | 0.26 | — | — | — | — | — | — | — | — | — | — |
| 7 | " " | 32×15 | " | " | — | — | — | — | 1 | 0.35 | 1 | 0.35 | — | — | — | — | — | — |
| 8 | Муфта прямая короткая | 15 | " | 8954-59 | 1 | 0.07 | 1 | 0.07 | 1 | 0.07 | 1 | 0.07 | 1 | 0.07 | 1 | 0.07 | — | — |
| 9 | " " | 25 | " | " | — | — | — | — | — | — | — | — | — | — | — | — | 1 | 0.15 |
| 10 | " " | 32 | " | " | 1 | 0.22 | 1 | 0.22 | 1 | 0.22 | 1 | 0.22 | 1 | 0.22 | 1 | 0.22 | — | — |
| 11 | Контргайка | 15 | " | 8961-59 | 1 | 0.03 | 1 | 0.03 | 1 | 0.03 | 1 | 0.03 | 1 | 0.03 | 1 | 0.03 | — | — |
| 12 | " | 25 | " | " | — | — | — | — | — | — | — | — | — | — | — | — | 1 | 0.08 |
| 13 | " | 32 | " | " | 1 | 0.1 | 1 | 0.1 | 1 | 0.1 | 1 | 0.1 | 1 | 0.1 | 1 | 0.1 | — | — |
| 14 | Вентиль проходн. муфтов бронзов. | 15 | " | 15Б3Э | 1 | 0.7 | 1 | 0.7 | 1 | 0.7 | 1 | 0.7 | — | — | — | — | — | — |
| | Общий вес узла в кг | | | | 4.91 | | 4.91 | | 5.76 | | 5.76 | | 2.95 | | 2.95 | | 2.61 | |

Взамен

## Стояки горячей воды /нижняя часть/

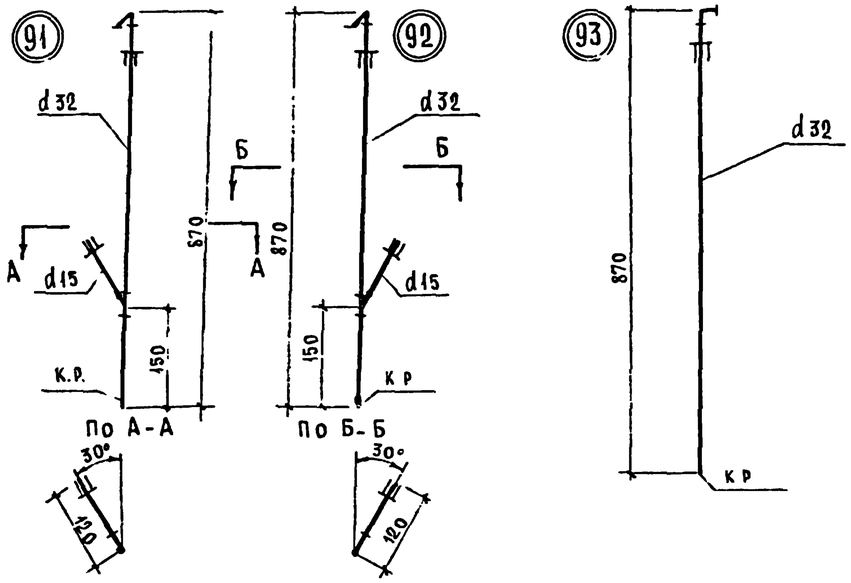


## Циркуляционные стояки

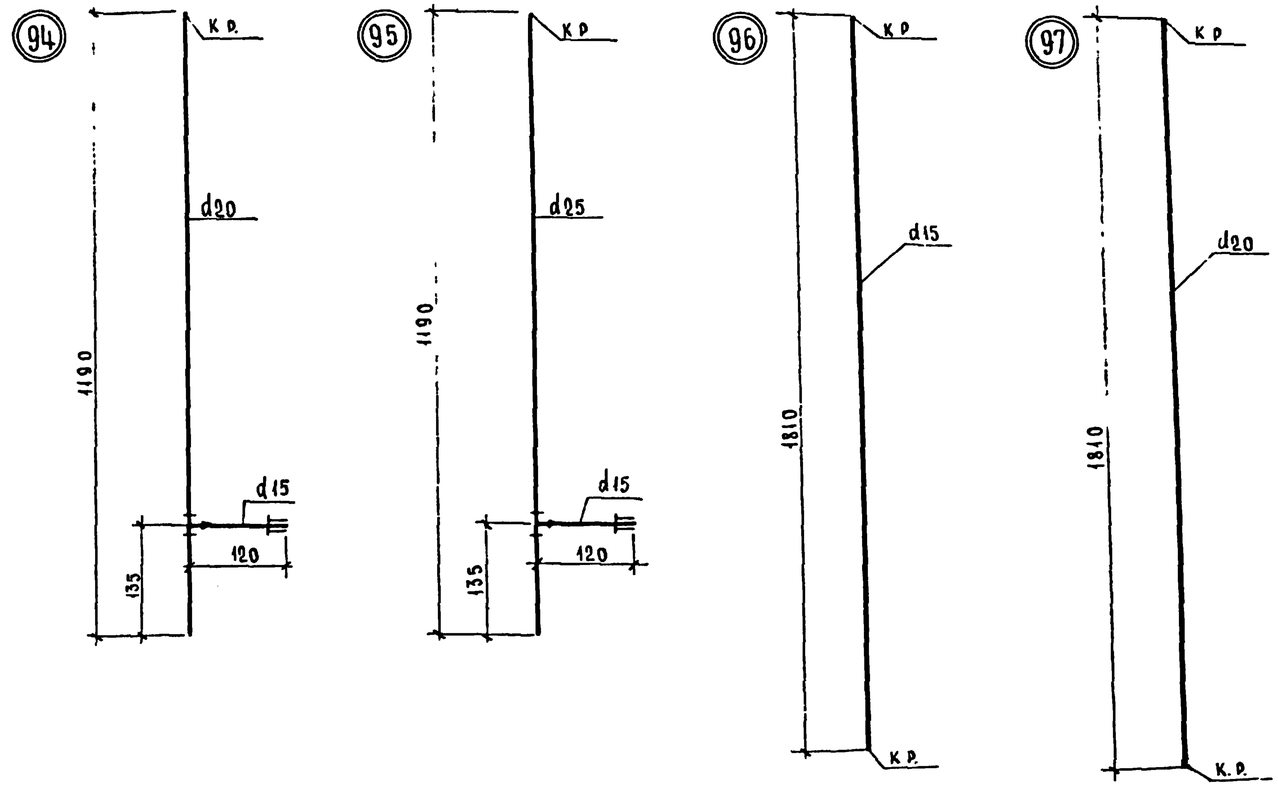


## Спецификация.

| №№ п/п | Наименование / Марка узла | d | Ед. изм | ГОСТ | 91 К-во | 91 Вес в кг | 92 К-во | 92 Вес в кг | 93 К-во | 93 Вес в кг | 94 К-во | 94 Вес в кг | 95 К-во | 95 Вес в кг | 96 К-во | 96 Вес в кг | 97 К-во | 97 Вес в кг |
|---|---|---|---|---|---|---|---|---|---|---|---|---|---|---|---|---|---|---|
| 1 | Тр стальная водогазопроводн. оцинков | 15 | м | 3262-62 | 0.12 | 0.15 | 0.12 | 0.15 | — | — | 0.12 | 0.15 | 0.12 | 0.15 | 1.81 | 2.32 | — | — |
| 2 | " " " | 20 | " | " | — | — | — | — | — | — | 1.19 | 1.98 | — | — | — | — | 1.81 | 3.01 |
| 3 | " " " | 25 | " | " | — | — | — | — | — | — | — | — | 1.19 | 2.84 | — | — | — | — |
| 4 | " " " | 32 | " | " | 0.87 | 2.69 | 0.87 | 2.69 | 0.87 | 2.68 | — | — | — | — | — | — | — | — |
| 5 | Угольник прямой | 32 | шт. | 8946-59 | 1 | 0.36 | 1 | 0.36 | 1 | 0.36 | — | — | — | — | — | — | — | — |
| 6 | Тройник переходной | 20×15 | " | 8949-59 | — | — | — | — | — | — | 1 | 0.19 | — | — | — | — | — | — |
| 7 | " " | 25×15 | " | " | — | — | — | — | — | — | — | — | 1 | 0.26 | — | — | — | — |
| 8 | " " | 32×15 | " | " | 1 | 0.35 | 1 | 0.35 | — | — | — | — | — | — | — | — | — | — |
| 9 | Муфта прямая короткая | 15 | " | 8954-59 | 1 | 0.07 | 1 | 0.07 | — | — | 1 | 0.07 | 1 | 0.07 | — | — | — | — |
| 10 | " " " | 32 | " | " | 1 | 0.22 | 1 | 0.22 | 1 | 0.22 | — | — | — | — | — | — | — | — |
| 11 | Контргайка | 15 | " | 8961-59 | 1 | 0.03 | 1 | 0.03 | — | — | 1 | 0.03 | 1 | 0.03 | — | — | — | — |
| 12 | " | 32 | " | " | 1 | 0.11 | 1 | 0.11 | 1 | 0.11 | — | — | — | — | — | — | — | — |
| | Общий вес узла в кг | | | | 3.98 | | 3.98 | | 3.37 | | 2.42 | | 3.35 | | 2.32 | | 3.01 | |

| ТК | Узлы трубопроводов №№ 91-97. | Серия 1.188-5 |
|---|---|---|
| 1975 | | Выпуск 7 / Лист 11 |

14032-03

# Перемычки

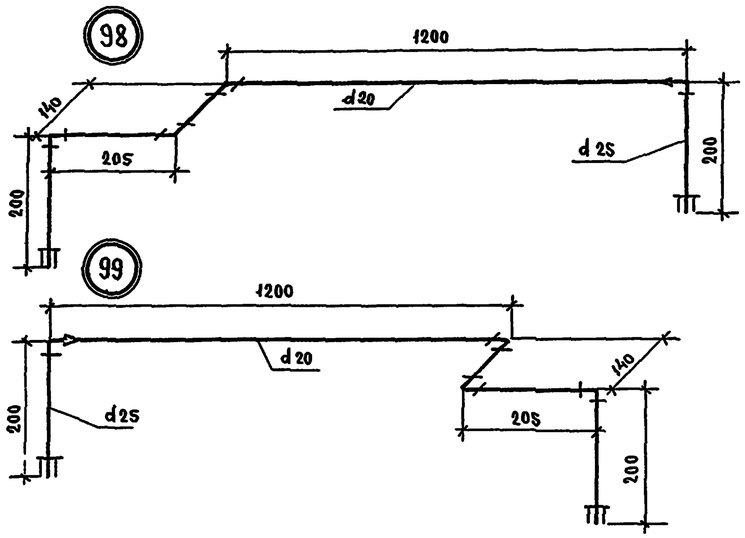


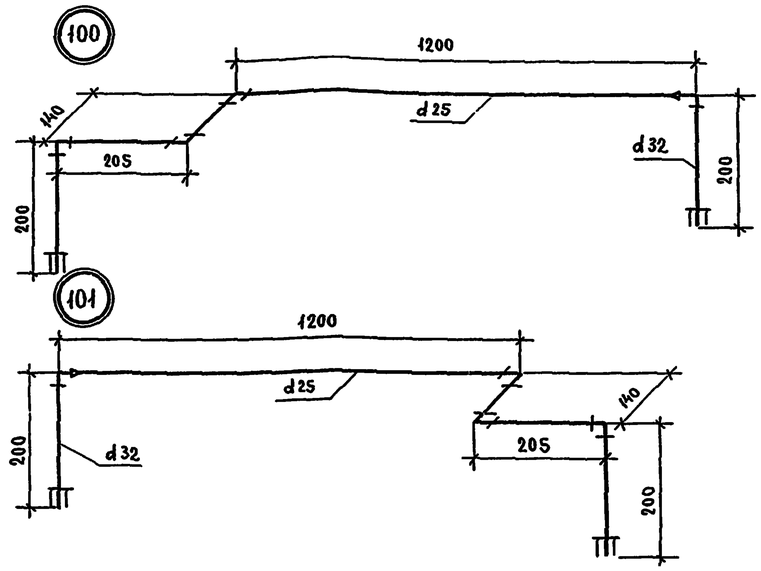


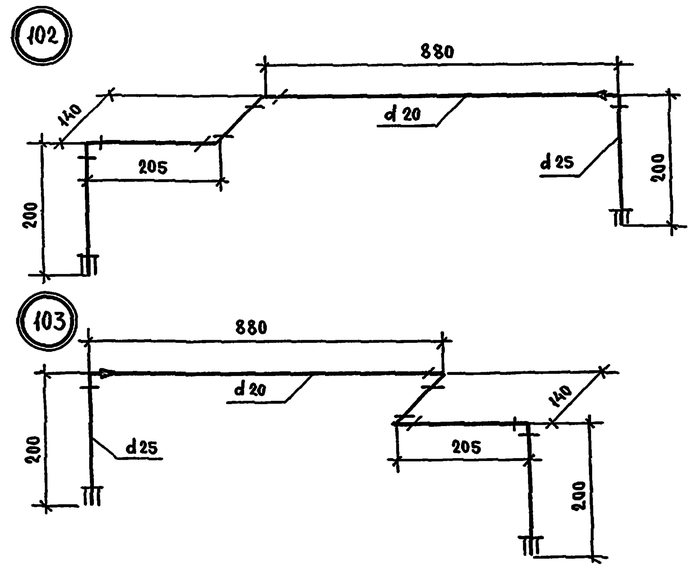


## Спецификация

| NN п/п | Наименование / Марка узла | d | Ед. изм. | ГОСТ | 98 К-во | 98 вес в кг | 99 К-во | 99 вес в кг | 100 К-во | 100 вес в кг | 101 К-во | 101 вес в кг | 102 К-во | 102 вес в кг | 103 К-во | 103 вес в кг |
|---|---|---|---|---|---|---|---|---|---|---|---|---|---|---|---|---|
| 1 | Тр. стальная водогазопроводн. оцинков. | 20 | м | 3262-62 | 1.75 | 2.91 | 1.75 | 2.91 | — | — | — | — | 1.43 | 2.37 | 1.43 | 2.37 |
| 2 | " " " | 25 | " | " | 0.2 | 0.68 | 0.2 | 0.68 | 1.75 | 4.18 | 1.75 | 4.18 | 0.2 | 0.63 | 0.2 | 0.68 |
| 3 | " " " | 32 | " | " | — | — | — | — | 0.2 | 0.62 | 0.2 | 0.62 | — | — | — | — |
| 4 | Угольник прямой | 20 | шт | 8946-59 | 3 | 0.45 | 3 | 0.45 | — | — | — | — | 3 | 0.45 | 3 | 0.45 |
| 5 | " " | 25 | " | " | — | — | — | — | 3 | 0.72 | 3 | 0.72 | — | — | — | — |
| 6 | " переходной | 25×20 | " | 8947-59 | 1 | 0.2 | 1 | 0.2 | — | — | — | — | 1 | 0.2 | 1 | 0.2 |
| 7 | " " | 32×25 | " | " | — | — | — | — | 1 | 0.3 | 1 | 0.3 | — | — | — | — |
| 8 | Муфта прямая короткая | 20 | " | 8954-59 | 1 | 0.1 | 1 | 0.1 | — | — | — | — | 1 | 0.1 | 1 | 0.2 |
| 9 | " " " | 25 | " | " | 1 | 0.45 | 1 | 0.45 | 1 | 0.45 | 1 | 0.45 | 1 | 0.45 | 1 | 0.45 |
| 10 | " " " | 32 | " | " | — | — | — | — | 1 | 0.22 | 1 | 0.22 | — | — | — | — |
| 11 | Контргайка | 20 | " | 8961-59 | 1 | 0.04 | 1 | 0.04 | — | — | — | — | 1 | 0.04 | 1 | 0.04 |
| 12 | " | 25 | " | " | 1 | 0.08 | 1 | 0.08 | 1 | 0.08 | 1 | 0.08 | 1 | 0.08 | 1 | 0.08 |
| 13 | " | 32 | " | " | — | — | — | — | 1 | 0.11 | 1 | 0.11 | — | — | — | — |
| | Общий вес узла в кг. | | | | 4.61 | | 4.61 | | 6.38 | | 6.38 | | 4.17 | | 4.17 | |

# Перемычки

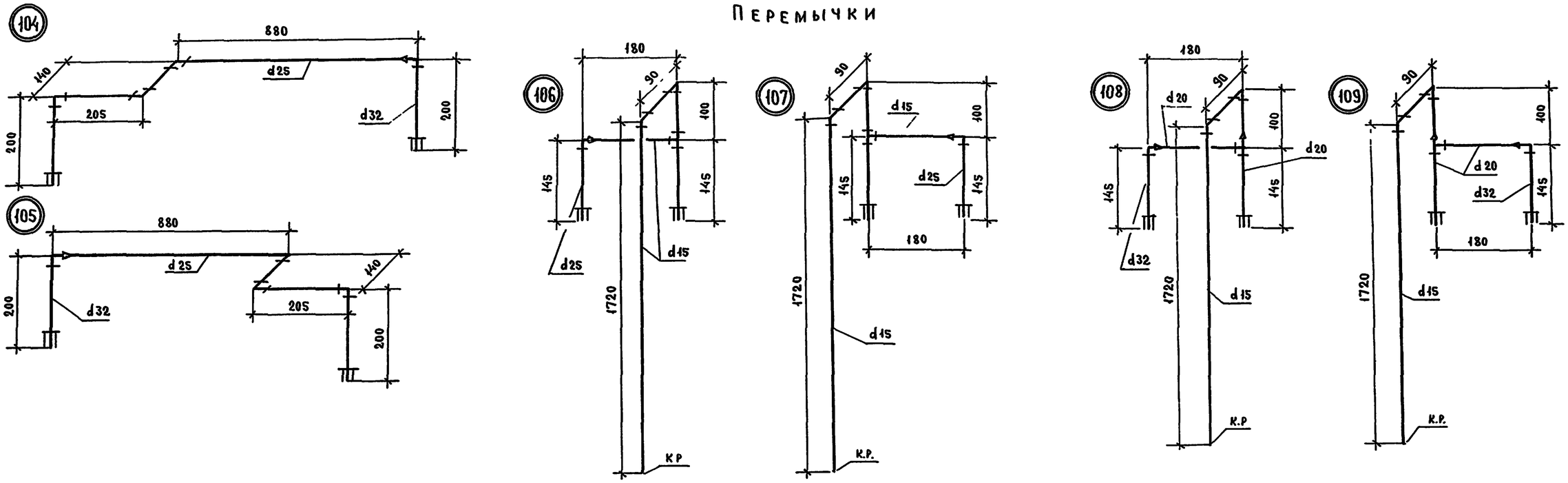


## Спецификация

| NN п/п | Наименование / Марка узла | d | Ед изм | ГОСТ | 104 К-во | 104 вес в кг | 105 К-во | 105 вес в кг | 106 К-во | 106 вес в кг | 107 К-во | 107 вес в кг | 108 К-во | 108 вес в кг | 109 К-во | 109 вес в кг |
|---|---|---|---|---|---|---|---|---|---|---|---|---|---|---|---|---|
| 1 | Тр. стальная водогазопроводн оцинков. | 15 | м | 3262-62 | — | — | — | — | 2.24 | 2.87 | 2.24 | 2.87 | 1.91 | 2.45 | 1.91 | 2.45 |
| 2 | " " " | 20 | " | " | — | — | — | — | — | — | — | — | 0.33 | 0.55 | 0.33 | 0.55 |
| 3 | " " " | 25 | " | " | 1.43 | 3.42 | 1.43 | 3.42 | 0.15 | 0.46 | 0.15 | 0.46 | 0.15 | 0.46 | 0.15 | 0.46 |
| 4 | " " " | 32 | " | " | 0.2 | 0.62 | 0.2 | 0.62 | — | — | — | — | — | — | — | — |
| 5 | Угольник прямой | 15 | шт | 8946-59 | — | — | — | — | 2 | 0.2 | 2 | 0.2 | 2 | 0.2 | 2 | 0.2 |
| 6 | " " | 25 | " | " | 3 | 0.72 | 3 | 0.72 | — | — | — | — | — | — | — | — |
| 7 | " переходной | 25×15 | " | 8947-59 | — | — | — | — | 1 | 0.17 | 1 | 0.17 | — | — | — | — |
| 8 | " " | 32×20 | " | " | — | — | — | — | — | — | — | — | 1 | 0.38 | 1 | 0.38 |
| 9 | " " | 32×25 | " | " | 1 | 0.3 | 1 | 0.3 | — | — | — | — | — | — | — | — |
| 10 | Тройник прямой | 15 | " | 8948-59 | — | — | — | — | 1 | 0.15 | 1 | 0.15 | — | — | — | — |
| 11 | " " | 20 | " | " | — | — | — | — | — | — | — | — | 1 | 0.28 | 1 | 0.28 |
| 12 | Муфта прямая короткая | 15 | " | 8954-59 | — | — | — | — | 1 | 0.07 | 1 | 0.07 | — | — | — | — |
| 13 | " " " | 20 | " | " | — | — | — | — | — | — | — | — | 1 | 0.1 | 1 | 0.7 |
| 14 | " " " | 25 | " | " | 1 | 0.15 | 1 | 0.15 | 1 | 0.15 | 1 | 0.15 | — | — | — | — |
| 15 | " " " | 32 | " | " | 1 | 0.22 | 1 | 0.22 | — | — | — | — | 1 | 0.22 | 1 | 0.22 |
| 16 | Футорка | 20×15 | " | 8960-59 | — | — | — | — | — | — | — | — | 1 | 0.06 | 1 | 0.06 |
| 17 | Контргайка | 15 | " | 8961-59 | — | — | — | — | 1 | 0.03 | 1 | 0.03 | — | — | — | — |
| 18 | " | 20 | " | " | — | — | — | — | — | — | — | — | 1 | 0.04 | 1 | 0.04 |
| 19 | " | 25 | " | " | 1 | 0.08 | 1 | 0.08 | 1 | 0.08 | 1 | 0.08 | — | — | — | — |
| 20 | " | 32 | " | " | 1 | 0.11 | 1 | 0.11 | — | — | — | — | 1 | 0.11 | 1 | 0.11 |
| | | | | | | | | | | | | | | | | |
| | Общий вес узла в кг | | | | 5.62 | | 5.62 | | 4.18 | | 4.18 | | 4.85 | | 4.85 | |

# Подводка холодной воды

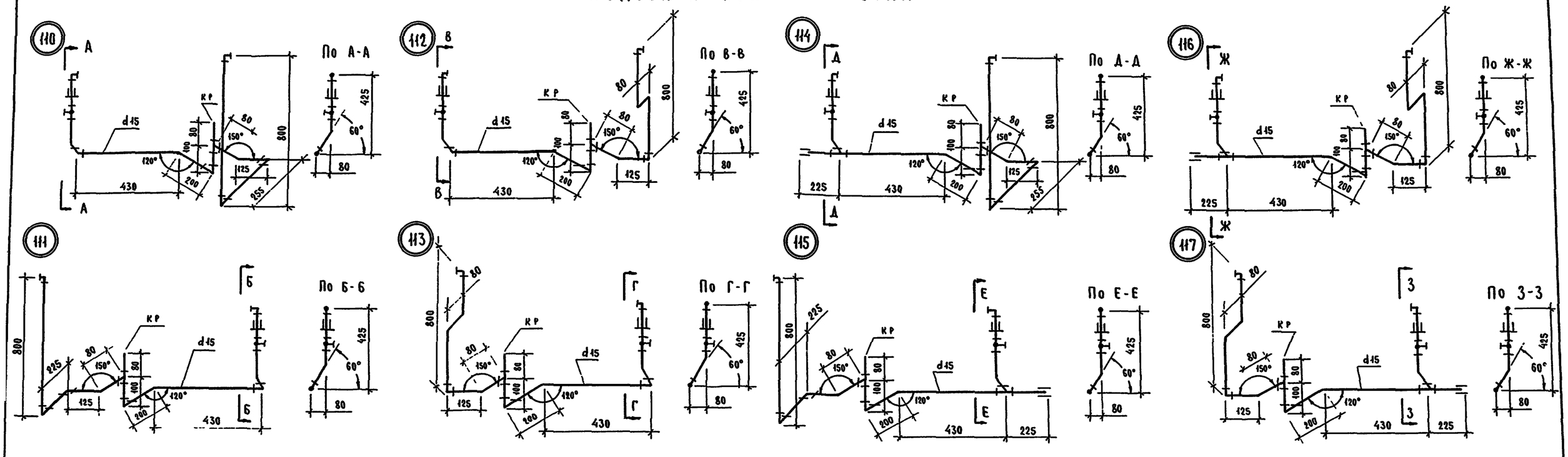


## Спецификация

| NN п/п | Наименование Марка узла | d | Ед. изм | ГОСТ | 110 | | 111 | | 112 | | 113 | | 114 | | 115 | | 116 | | 117 | |
|---|---|---|---|---|---|---|---|---|---|---|---|---|---|---|---|---|---|---|---|---|
| | | | | | К-во | вес в кг | К-во | вес в кг | К-во | вес в кг | К-во | вес в кг | К-во | вес в кг | К-во | вес в кг | К-во | вес в кг | К-во | вес в кг |
| 1 | Тр стальн водогазопроводн оцинков | 15 | м | 3262-62 | 2.47 | 3.16 | 2.47 | 3.16 | 2.24 | 2.87 | 2.24 | 2.87 | 2.7 | 3.46 | 2.7 | 3.46 | 2.57 | 3.29 | 2.57 | 3.29 |
| 2 | Угольник прямой | 15 | шт | 8946-59 | 6 | 0.6 | 6 | 0.6 | 6 | 0.6 | 6 | 0.6 | 5 | 0.5 | 5 | 0.5 | 4 | 0.4 | 4 | 0.4 |
| 3 | Тройник " | 15 | " | 8948-59 | 1 | 0.15 | 1 | 0.15 | 1 | 0.15 | 1 | 0.15 | 2 | 0.3 | 2 | 0.3 | 2 | 0.3 | 2 | 0.3 |
| 4 | Муфта прямая короткая | 15 | " | 8954-59 | 1 | 0.07 | 1 | 0.07 | 1 | 0.07 | 1 | 0.07 | 2 | 0.14 | 2 | 0.14 | 2 | 0.14 | 2 | 0.14 |
| 5 | Контргайка | 15 | " | 8961-59 | 1 | 0.03 | 1 | 0.03 | 1 | 0.03 | 1 | 0.03 | 1 | 0.03 | 1 | 0.03 | 1 | 0.03 | 1 | 0.03 |
| 6 | Вентиль проходн муфтов бронзов. | 15 | " | 15Б3К | 1 | 0.7 | 1 | 0.7 | 1 | 0.7 | 1 | 0.7 | 1 | 0.7 | 1 | 0.7 | 1 | 0.7 | 1 | 0.7 |
| | | | | | 4.71 | | 4.71 | | 3.42 | | 3.42 | | 5.13 | | 5.13 | | 4.86 | | 4.86 | |

# Подводка холодной воды

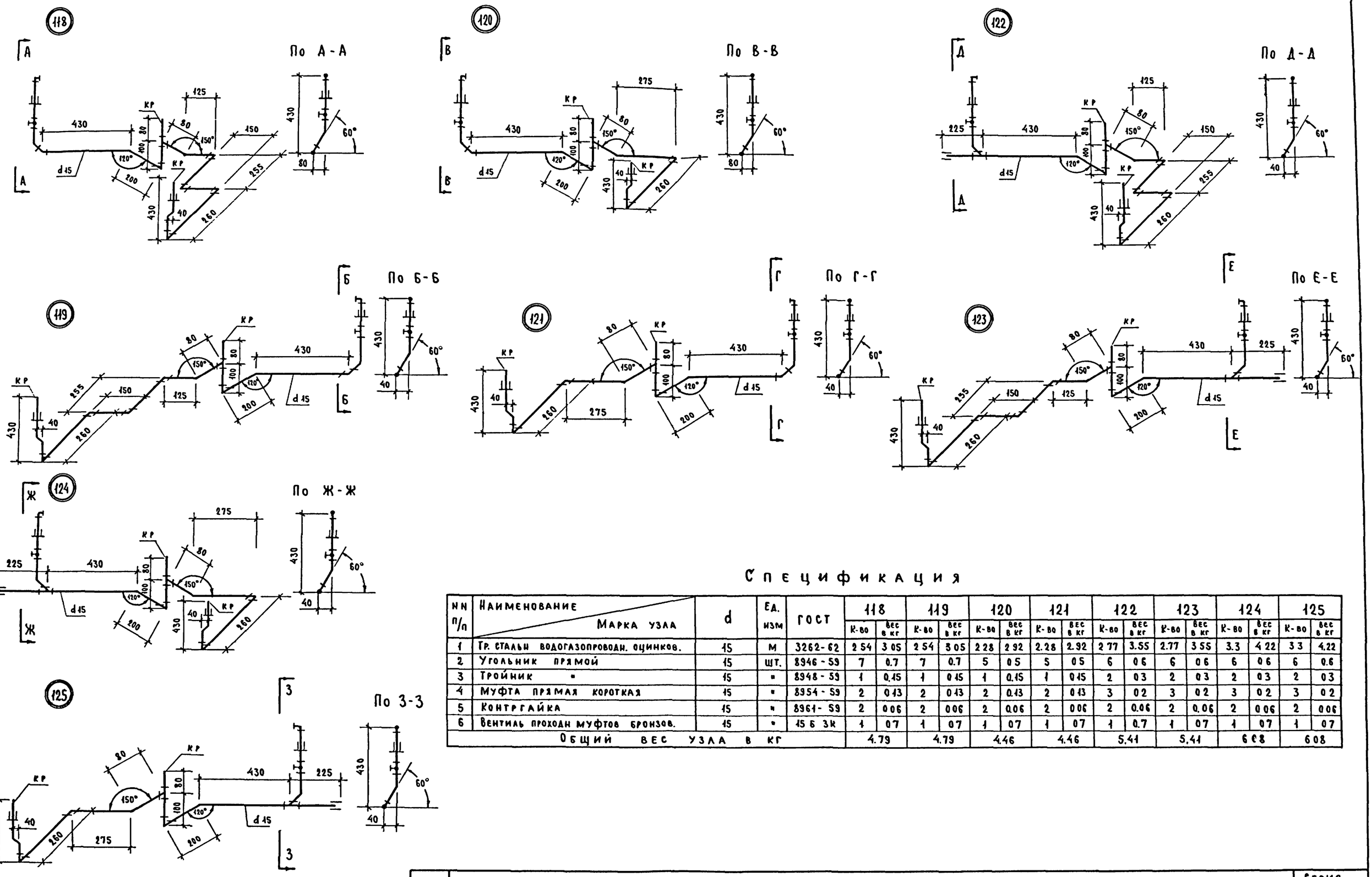


## Спецификация

| NN п/п | Наименование / Марка узла | d | Ед. изм | ГОСТ | 118 К-во | 118 вес в кг | 119 К-во | 119 вес в кг | 120 К-во | 120 вес в кг | 121 К-во | 121 вес в кг | 122 К-во | 122 вес в кг | 123 К-во | 123 вес в кг | 124 К-во | 124 вес в кг | 125 К-во | 125 вес в кг |
|---|---|---|---|---|---|---|---|---|---|---|---|---|---|---|---|---|---|---|---|---|
| 1 | Тр. стальн водогазопроводн. оцинков. | 15 | м | 3262-62 | 2.54 | 3.05 | 2.54 | 3.05 | 2.28 | 2.92 | 2.28 | 2.92 | 2.77 | 3.55 | 2.77 | 3.55 | 3.3 | 4.22 | 3.3 | 4.22 |
| 2 | Угольник прямой | 15 | шт. | 8946-59 | 7 | 0.7 | 7 | 0.7 | 5 | 0.5 | 5 | 0.5 | 6 | 0.6 | 6 | 0.6 | 6 | 0.6 | 6 | 0.6 |
| 3 | Тройник " | 15 | " | 8948-59 | 1 | 0.45 | 1 | 0.45 | 1 | 0.45 | 1 | 0.45 | 2 | 0.3 | 2 | 0.3 | 2 | 0.3 | 2 | 0.3 |
| 4 | Муфта прямая короткая | 15 | " | 8954-59 | 2 | 0.13 | 2 | 0.13 | 2 | 0.13 | 2 | 0.13 | 3 | 0.2 | 3 | 0.2 | 3 | 0.2 | 3 | 0.2 |
| 5 | Контргайка | 15 | " | 8961-59 | 2 | 0.06 | 2 | 0.06 | 2 | 0.06 | 2 | 0.06 | 2 | 0.06 | 2 | 0.06 | 2 | 0.06 | 2 | 0.06 |
| 6 | Вентиль проходн муфтов бронзов. | 15 | " | 15 б 3к | 1 | 0.7 | 1 | 0.7 | 1 | 0.7 | 1 | 0.7 | 1 | 0.7 | 1 | 0.7 | 1 | 0.7 | 1 | 0.7 |
| | Общий вес узла в кг | | | | 4.79 | | 4.79 | | 4.46 | | 4.46 | | 5.41 | | 5.41 | | 6.08 | | 6.08 | |

| ТК 1975 | Узлы трубопроводов NN 118-125. | Серия 1.188-5 | Выпуск 7 | Лист 15 |
|---|---|---|---|---|

140.32-03

# Подводка холодной воды

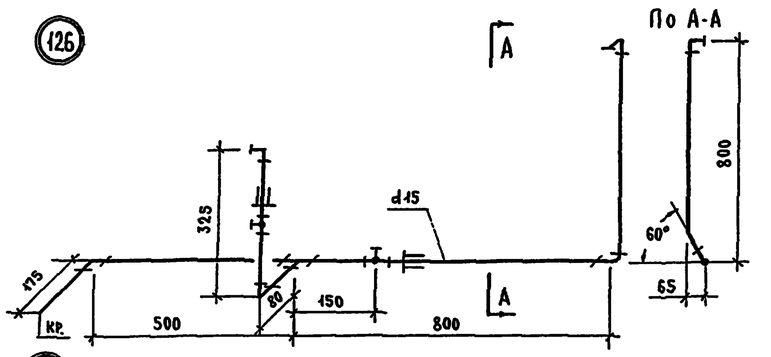


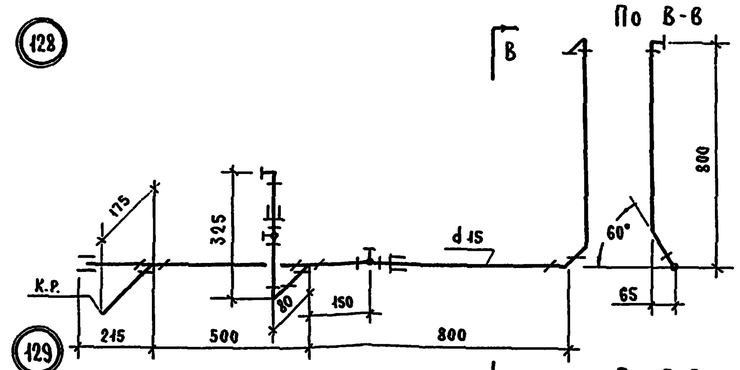


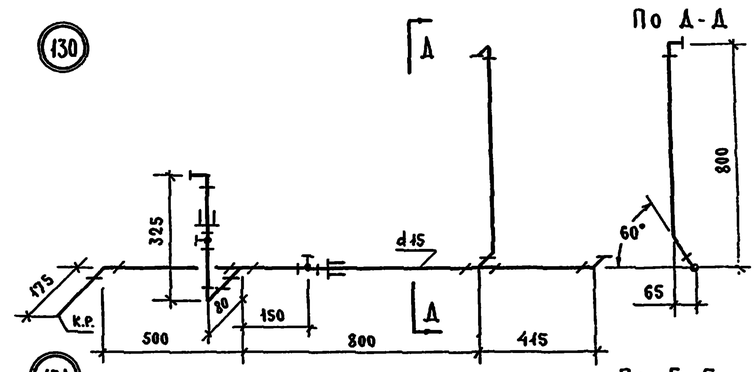


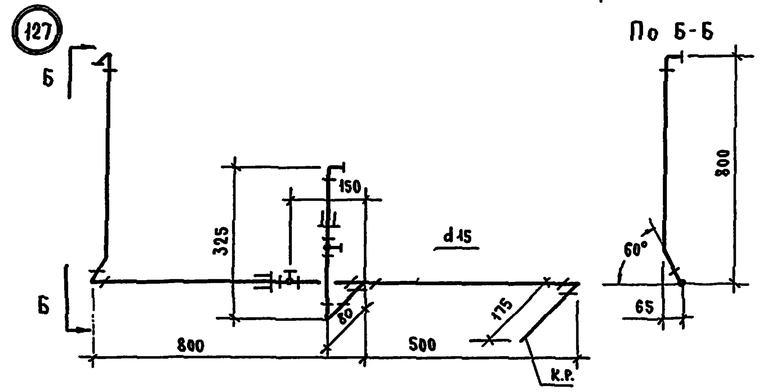


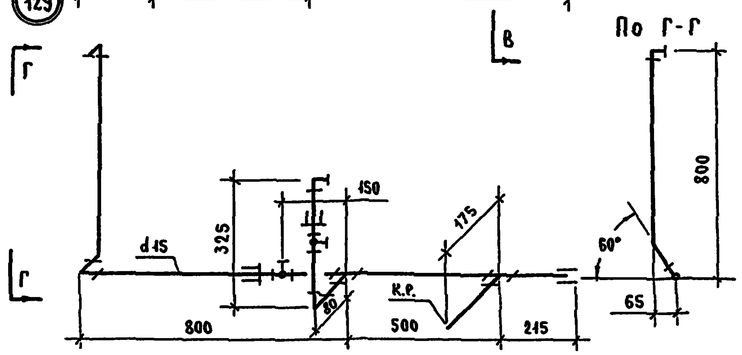


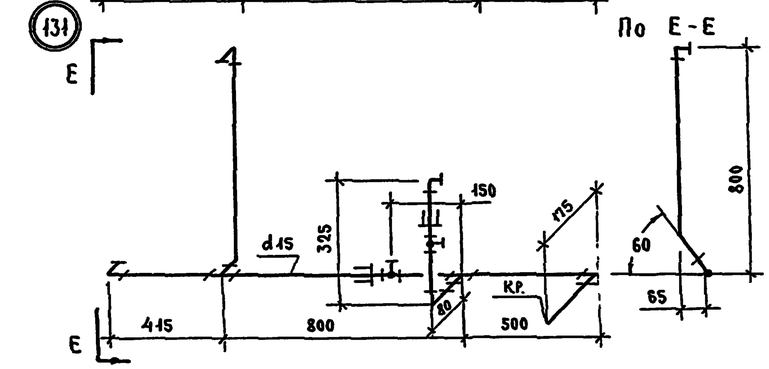


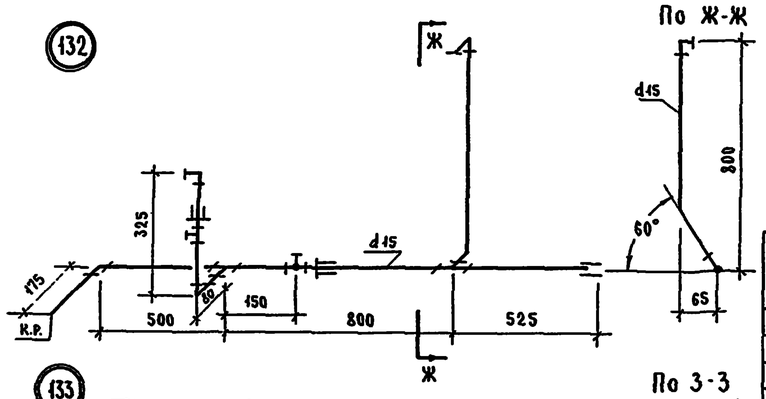


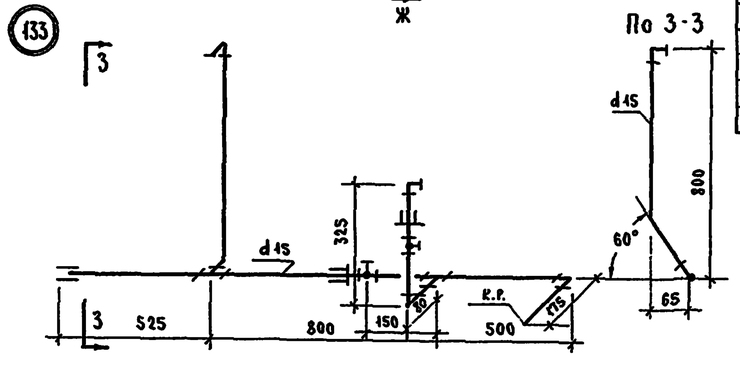


## Спецификация

| NN п/п | Наименование / Марка узла | d | Ед. изм. | ГОСТ | 126 | | 127 | | 128 | | 129 | | 130 | | 131 | | 132 | | 133 | |
|---|---|---|---|---|---|---|---|---|---|---|---|---|---|---|---|---|---|---|---|---|
| | | | | | К-во | Вес в кг | К-во | Вес в кг | К-во | Вес в кг | К-во | Вес в кг | К-во | Вес в кг | К-во | Вес в кг | К-во | Вес в кг | К-во | Вес в кг |
| 1 | Тр. стальная водогазопроводн. оцинк. | 15 | м | 3262-62 | 2.68 | 3.43 | 2.68 | 3.43 | 2.9 | 3.71 | 2.9 | 3.71 | 3.09 | 3.96 | 3.09 | 3.96 | 3.18 | 4.07 | 3.18 | 4.07 |
| 2 | Угольник прямой | 15 | шт | 8946-59 | 5 | 0.5 | 5 | 0.5 | 4 | 0.4 | 4 | 0.4 | 5 | 0.4 | 5 | 0.4 | 4 | 0.4 | 4 | 0.4 |
| 3 | Тройник " | 15 | " | 8948-59 | 1 | 0.15 | 1 | 0.15 | 2 | 0.3 | 2 | 0.3 | 2 | 0.3 | 2 | 0.3 | 2 | 0.3 | 2 | 0.3 |
| 4 | Муфта прямая короткая | 15 | " | 8954-59 | 2 | 0.13 | 2 | 0.13 | 3 | 0.2 | 3 | 0.2 | 2 | 0.13 | 2 | 0.13 | 3 | 0.13 | 3 | 0.3 |
| 5 | Контргайка | 15 | " | 8961-59 | 2 | 0.06 | 2 | 0.06 | 2 | 0.06 | 2 | 0.06 | 2 | 0.06 | 2 | 0.06 | 2 | 0.06 | 2 | 0.06 |
| 6 | Вентиль проходн. муфтов. бронзов. | 15 | " | 15б3к | 2 | 1.4 | 2 | 1.4 | 2 | 1.4 | 2 | 1.4 | 2 | 1.4 | 2 | 1.4 | 2 | 1.4 | 2 | 1.4 |
| | Общий вес узла в кг. | | | | 5.67 | | 5.67 | | 6.07 | | 6.07 | | 6.25 | | 6.25 | | 6.36 | | 6.36 | |

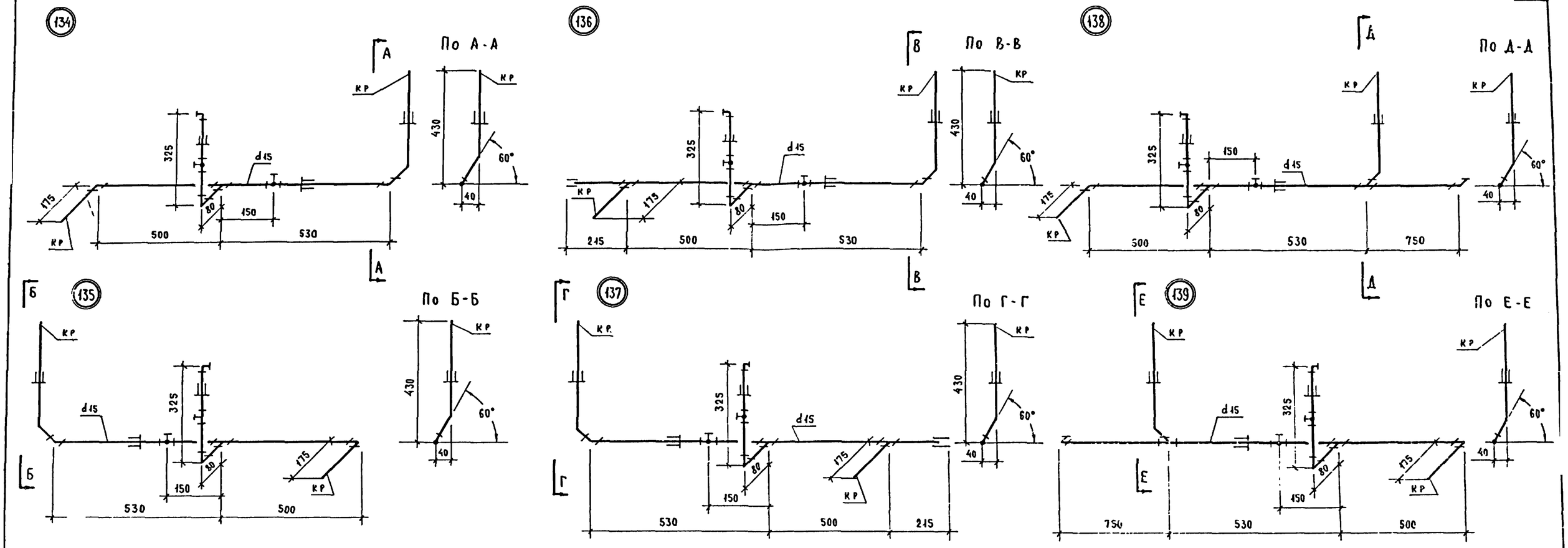


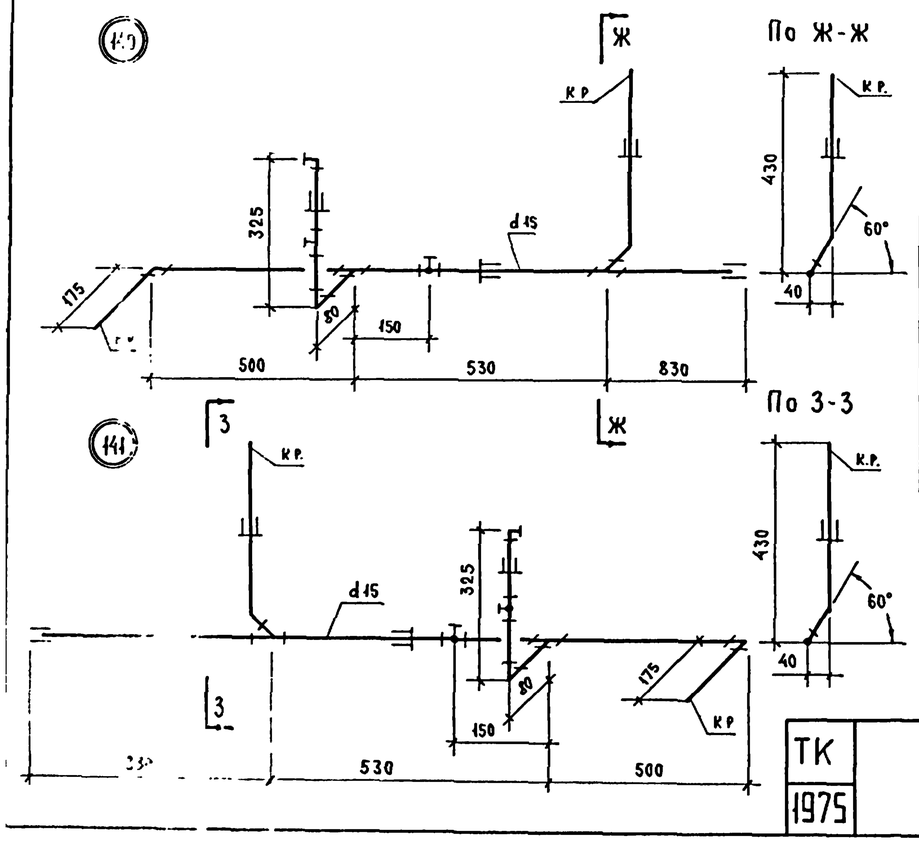


## Спецификация

| NN п/п | Наименование / Марка узла | d | Ед. изм | ГОСТ | 134 | | 135 | | 136 | | 137 | | 138 | | 139 | | 140 | | 141 | |
|---|---|---|---|---|---|---|---|---|---|---|---|---|---|---|---|---|---|---|---|---|
| | | | | | К-во | Вес в кг | К-во | Вес в кг | К-во | Вес в кг | К-во | Вес в кг | К-во | Вес в кг | К-во | Вес в кг | К-во | Вес в кг | К-во | Вес в кг |
| 1 | Тр. стальная водогазопроводн оцинков | 15 | м | 3262-62 | 2.04 | 2.61 | 2.04 | 2.61 | 2.26 | 2.89 | 2.26 | 2.89 | 2.79 | 3.59 | 2.79 | 3.59 | 2.87 | 3.67 | 2.87 | 3.67 |
| 2 | Угольник прямой | 15 | шт. | 8946-59 | 4 | 0.4 | 4 | 0.4 | 3 | 0.3 | 3 | 0.3 | 4 | 0.4 | 4 | 0.4 | 3 | 0.3 | 3 | 0.03 |
| 3 | Тройник " | 15 | " | 8948-59 | 1 | 0.15 | 1 | 0.15 | 2 | 0.3 | 2 | 0.3 | 2 | 0.3 | 2 | 0.3 | 2 | 0.3 | 2 | 0.3 |
| 4 | Муфта прямая короткая | 15 | " | 8954-59 | 3 | 0.2 | 3 | 0.2 | 4 | 0.26 | 4 | 0.26 | 3 | 0.26 | 3 | 0.26 | 4 | 0.26 | 4 | 0.26 |
| 5 | Контргайка | 15 | " | 8961-59 | 3 | 0.09 | 3 | 0.09 | 3 | 0.09 | 3 | 0.09 | 3 | 0.09 | 3 | 0.09 | 3 | 0.09 | 3 | 0.09 |
| 6 | Вентиль проходн. муфтов. бронзов | 15 | " | 15Б39 | 2 | 1.4 | 2 | 1.4 | 2 | 1.4 | 2 | 1.4 | 2 | 1.4 | 2 | 1.4 | 2 | 1.4 | 2 | 1.4 |
| | Общий вес узла в кг | | | | 4.85 | | 4.85 | | 5.24 | | 5.24 | | 5.94 | | 5.94 | | 6.02 | | 6.02 | |

ТК 1975

# Узлы трубопроводов NN 134-141

Серия 1.188-5

Выпуск 7 | Лист 17

## Подводка горячей воды к мойке

142

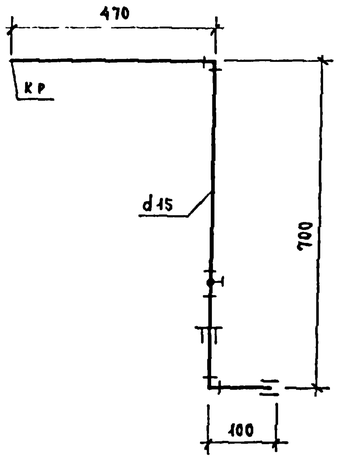


## Подводка горячей воды

143

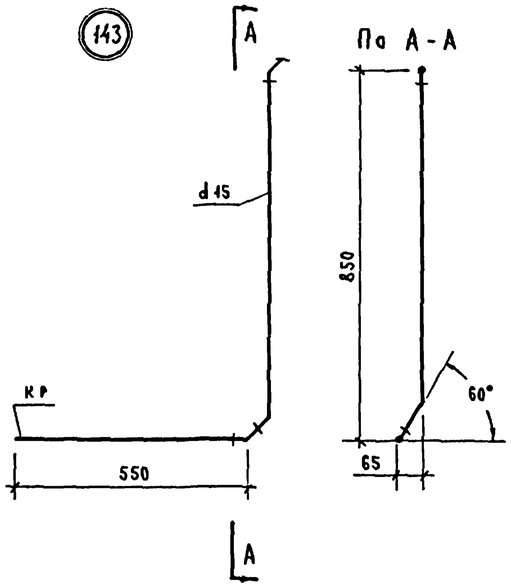


145

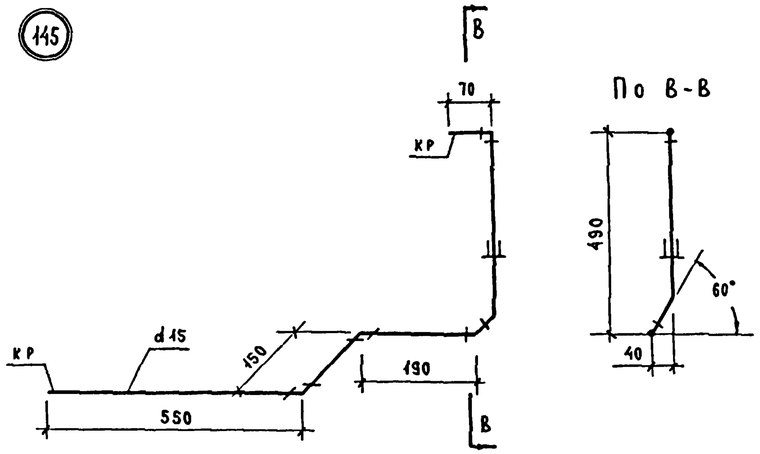


144

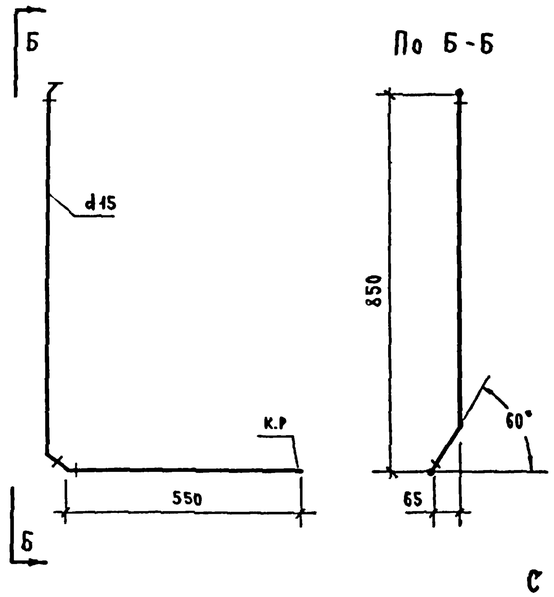


146

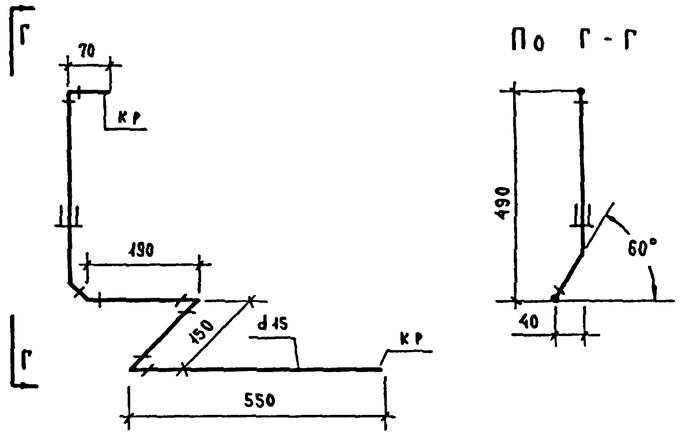


## Спецификация

| NN п/п | Наименование / Марка узла | d | Ед. изм | ГОСТ | 142 К-во | 142 вес в кг | 143 К-во | 143 вес в кг | 144 К-во | 144 вес в кг | 145 К-во | 145 вес в кг | 146 К-во | 146 вес в кг |
|---|---|---|---|---|---|---|---|---|---|---|---|---|---|---|
| 1 | Тр. стальн водогазопроводн. оцинков. | 15 | м | 3262-62 | 1.27 | 1.63 | 1.4 | 1.79 | 1.4 | 1.79 | 1.38 | 1.77 | 1.38 | 1.77 |
| 2 | Угольник прямой | 15 | шт | 8946-59 | 2 | 0.2 | 2 | 0.2 | 2 | 0.2 | 4 | 0.4 | 4 | 0.4 |
| 3 | Муфта прямая короткая | 15 | " | 8954-59 | 2 | 0.13 | — | — | — | — | 1 | 0.07 | 1 | 0.07 |
| 4 | Контргайка | 15 | " | 8961-59 | 1 | 0.03 | — | — | — | — | 1 | 0.03 | 1 | 0.03 |
| 5 | Вентиль проходн муфтов. бронзов. | 15 | " | 15Б33 | 1 | 0.7 | — | — | — | — | — | — | — | — |
| | | | | | 2.69 | | 1.99 | | 1.99 | | 2.27 | | 2.27 | |

# Подводка горячей воды

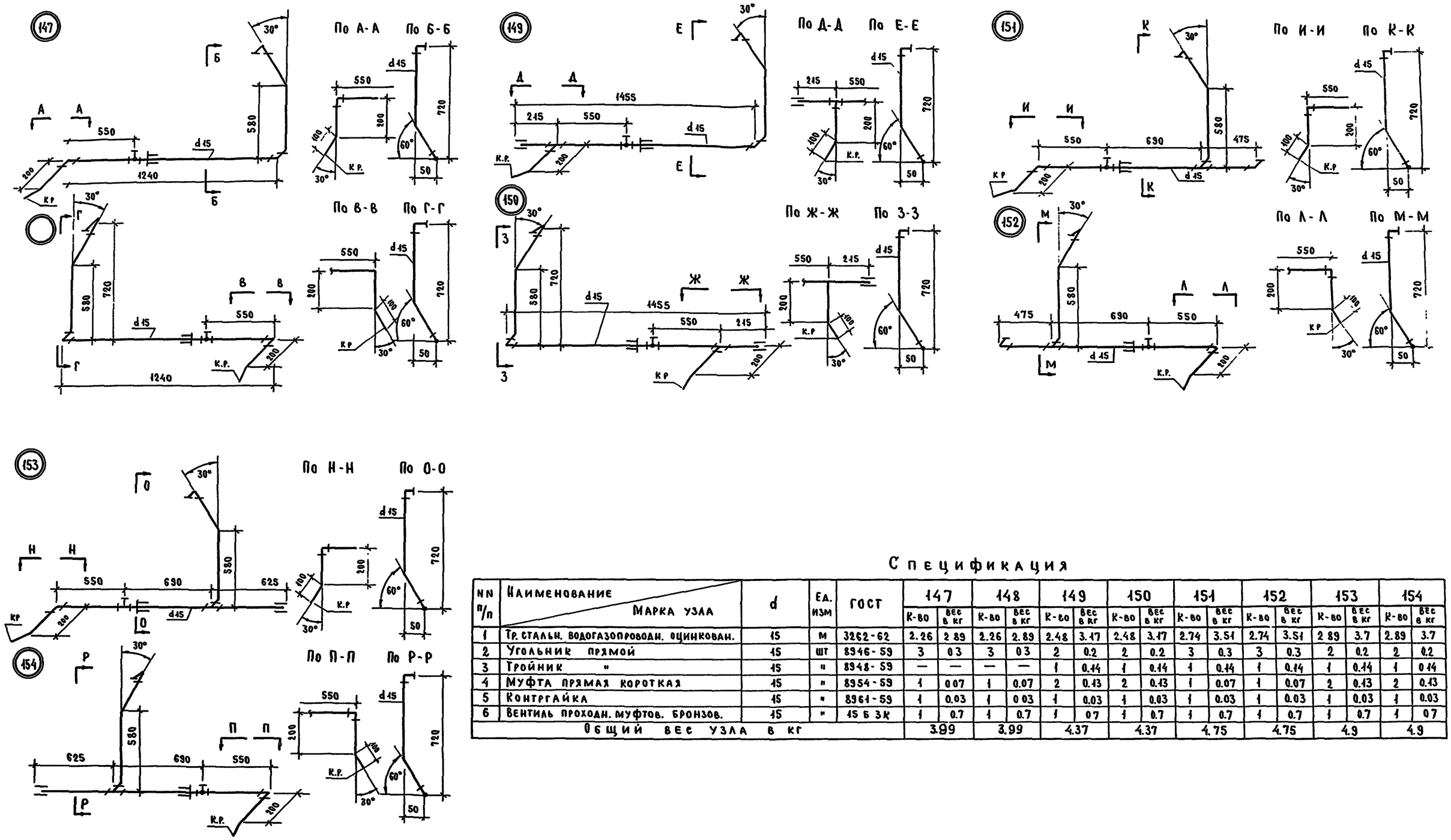


## Спецификация

| NN п/п | Наименование / Марка узла | d | Ед. изм | ГОСТ | 147 | | 148 | | 149 | | 150 | | 151 | | 152 | | 153 | | 154 | |
|---|---|---|---|---|---|---|---|---|---|---|---|---|---|---|---|---|---|---|---|---|
| | | | | | К-во | вес в кг | К-во | вес в кг | К-во | вес в кг | К-во | вес в кг | К-во | вес в кг | К-во | вес в кг | К-во | вес в кг | К-во | вес в кг |
| 1 | Тр. стальн. водогазопроводн. оцинкован. | 15 | м | 3262-62 | 2.26 | 2.89 | 2.26 | 2.89 | 2.48 | 3.17 | 2.48 | 3.17 | 2.74 | 3.51 | 2.74 | 3.51 | 2.89 | 3.7 | 2.89 | 3.7 |
| 2 | Угольник прямой | 15 | шт | 8946-59 | 3 | 0.3 | 3 | 0.3 | 2 | 0.2 | 2 | 0.2 | 3 | 0.3 | 3 | 0.3 | 2 | 0.2 | 2 | 0.2 |
| 3 | Тройник " | 15 | " | 8948-59 | — | — | — | — | 1 | 0.14 | 1 | 0.14 | 1 | 0.14 | 1 | 0.14 | 1 | 0.14 | 1 | 0.14 |
| 4 | Муфта прямая короткая | 15 | " | 8954-59 | 1 | 0.07 | 1 | 0.07 | 2 | 0.13 | 2 | 0.13 | 1 | 0.07 | 1 | 0.07 | 2 | 0.13 | 2 | 0.13 |
| 5 | Контргайка | 15 | " | 8961-59 | 1 | 0.03 | 1 | 0.03 | 1 | 0.03 | 1 | 0.03 | 1 | 0.03 | 1 | 0.03 | 1 | 0.03 | 1 | 0.03 |
| 6 | Вентиль проходн. муфтов. бронзов. | 15 | " | 15 Б 3К | 1 | 0.7 | 1 | 0.7 | 1 | 0.7 | 1 | 0.7 | 1 | 0.7 | 1 | 0.7 | 1 | 0.7 | 1 | 0.7 |
| Общий вес узла в кг | | | | | 3.99 | | 3.99 | | 4.37 | | 4.37 | | 4.75 | | 4.75 | | 4.9 | | 4.9 | |

| ТК 1975 | Узлы трубопроводов 147 - 154. | Серия 1.188-5 Выпуск 7 Лист 19 |
|---|---|---|

# Подводка горячей воды

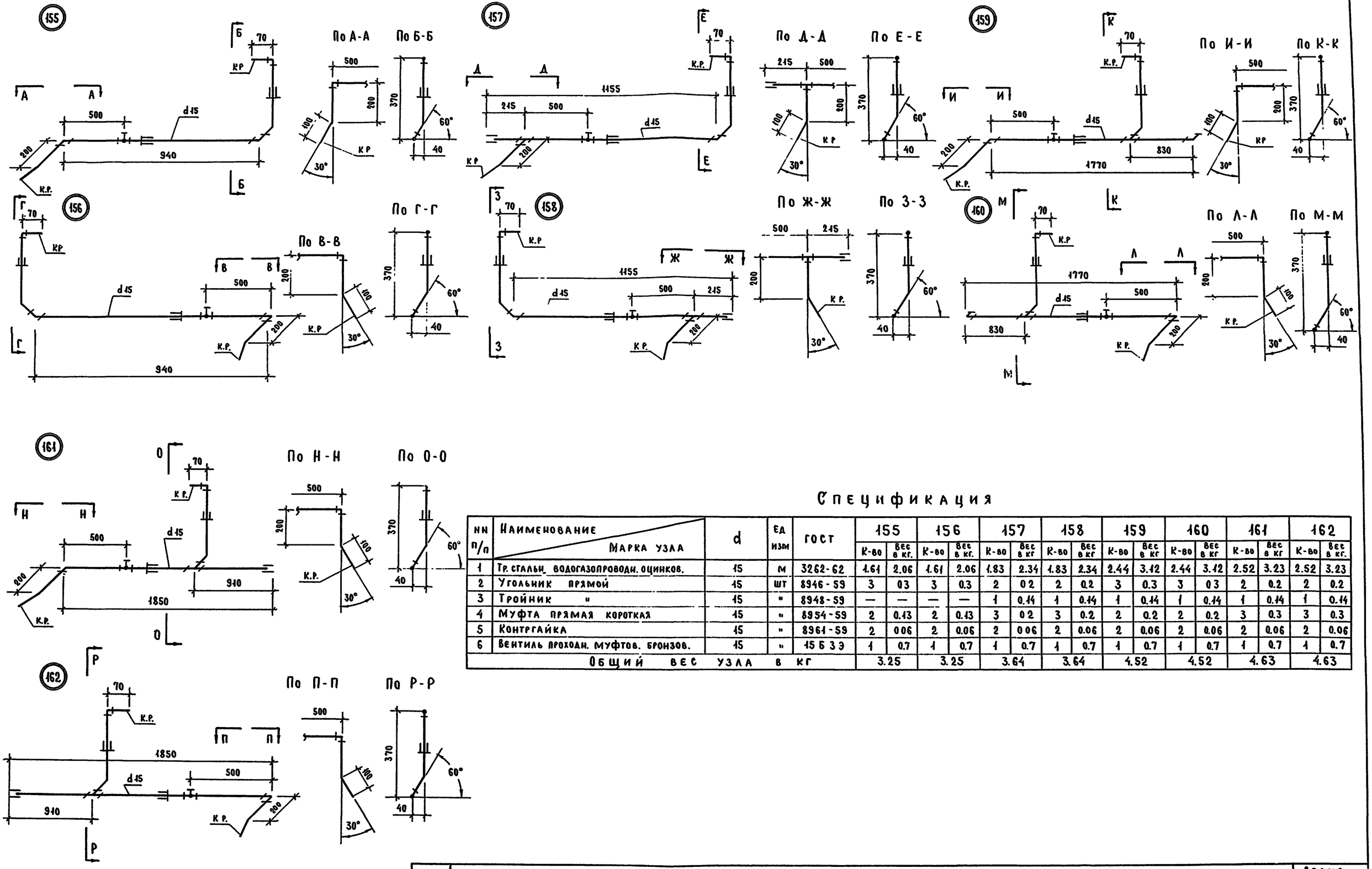


## Спецификация

| NN п/п | Наименование / Марка узла | d | ед изм | ГОСТ | 155 | | 156 | | 157 | | 158 | | 159 | | 160 | | 161 | | 162 | |
|---|---|---|---|---|---|---|---|---|---|---|---|---|---|---|---|---|---|---|---|---|
| | | | | | К-во | Вес в кг. | К-во | Вес в кг. | К-во | Вес в кг | К-во | Вес в кг | К-во | Вес в кг | К-во | Вес в кг | К-во | Вес в кг | К-во | Вес в кг. |
| 1 | Тр. стальн. водогазопроводн. оцинков. | 15 | м | 3262-62 | 1.61 | 2.06 | 1.61 | 2.06 | 1.83 | 2.34 | 1.83 | 2.34 | 2.44 | 3.12 | 2.44 | 3.12 | 2.52 | 3.23 | 2.52 | 3.23 |
| 2 | Угольник прямой | 15 | шт | 8946-59 | 3 | 0.3 | 3 | 0.3 | 2 | 0.2 | 2 | 0.2 | 3 | 0.3 | 3 | 0.3 | 2 | 0.2 | 2 | 0.2 |
| 3 | Тройник " | 15 | " | 8948-59 | — | — | — | — | 1 | 0.14 | 1 | 0.14 | 1 | 0.14 | 1 | 0.14 | 1 | 0.14 | 1 | 0.14 |
| 4 | Муфта прямая короткая | 15 | " | 8954-59 | 2 | 0.13 | 2 | 0.13 | 3 | 0.2 | 3 | 0.2 | 2 | 0.2 | 2 | 0.2 | 3 | 0.3 | 3 | 0.3 |
| 5 | Контргайка | 15 | " | 8961-59 | 2 | 0.06 | 2 | 0.06 | 2 | 0.06 | 2 | 0.06 | 2 | 0.06 | 2 | 0.06 | 2 | 0.06 | 2 | 0.06 |
| 6 | Вентиль проходн. муфтов. бронзов. | 15 | " | 15Б3Э | 1 | 0.7 | 1 | 0.7 | 1 | 0.7 | 1 | 0.7 | 1 | 0.7 | 1 | 0.7 | 1 | 0.7 | 1 | 0.7 |
| | Общий вес узла в кг | | | | 3.25 | | 3.25 | | 3.64 | | 3.64 | | 4.52 | | 4.52 | | 4.63 | | 4.63 | |

| ТК 1975 | Узлы трубопроводов NN 155-162 | Серия 1.188-5 | Выпуск 7 | Лист 20 |
|---|---|---|---|---|

## Полотенцесушитель

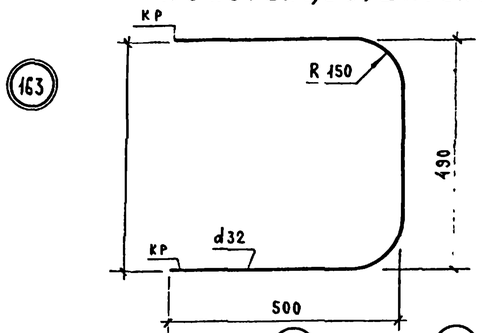


## Узел „А"

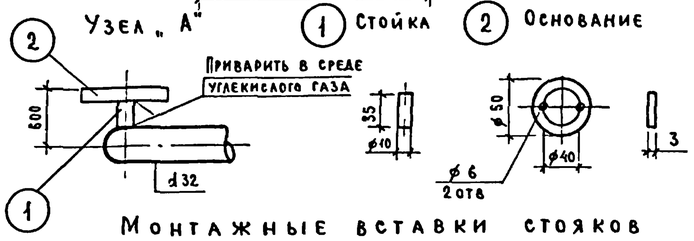


## Монтажные вставки стояков горячей воды

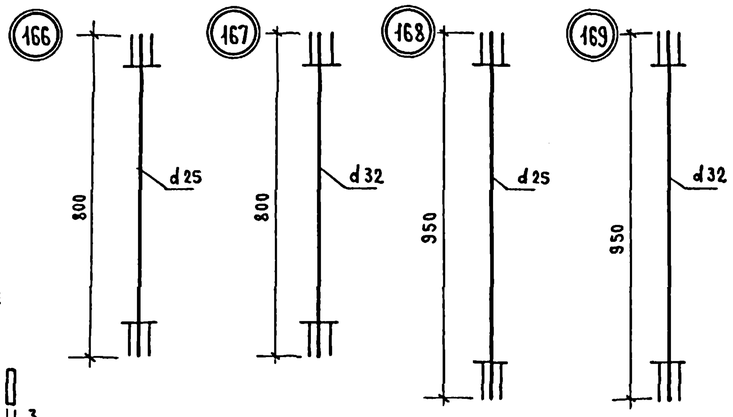


## Монтажные вставки циркуляционных стояков

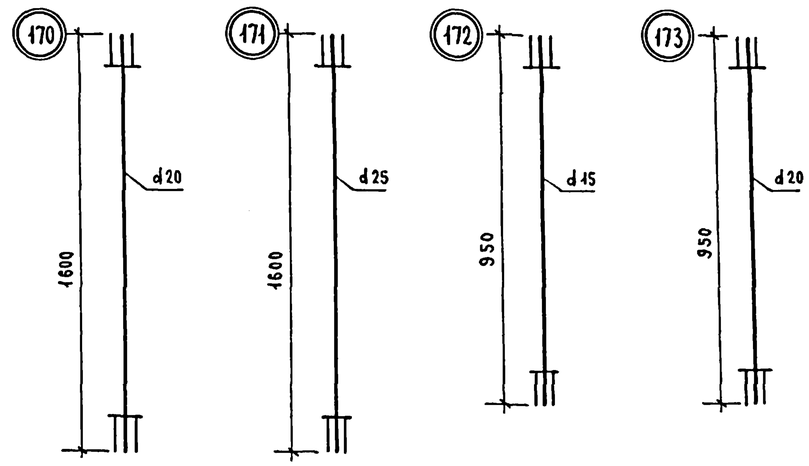


## Монтажные вставки стояков холодной воды

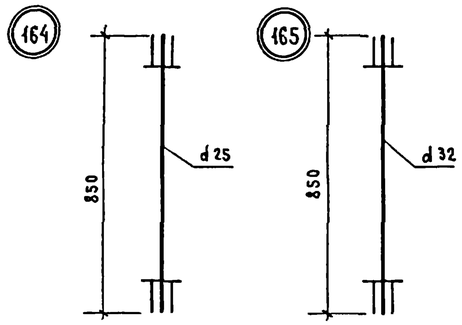


## Гильзы для стояков холодной и горячей воды

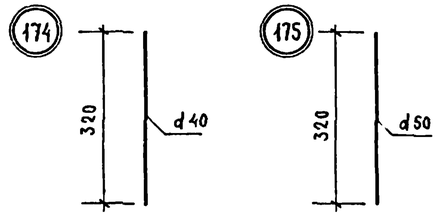


## Гильзы циркуляционных стояков

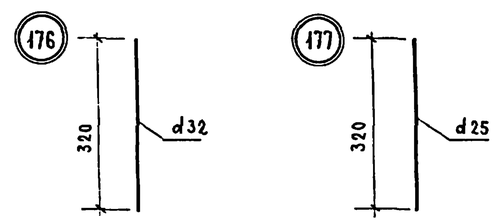


## Спецификация

| NN п/п | Наименование / Марка узла | d | Ед изм | ГОСТ | 163 К-во | 163 Вес в кг | 164 К-во | 164 Вес в кг | 165 К-во | 165 Вес в кг | 166 К-во | 166 Вес в кг | 167 К-во | 167 Вес в кг | 168 К-во | 168 Вес в кг | 169 К-во | 169 Вес в кг | 170 К-во | 170 Вес в кг | 171 К-во | 171 Вес в кг | 172 К-во | 172 Вес в кг | 173 К-во | 173 Вес в кг | 174 К-во | 174 Вес в кг | 175 К-во | 175 Вес в кг | 176 К-во | 176 Вес в кг | 177 К-во | 177 Вес в кг |
|---|---|---|---|---|---|---|---|---|---|---|---|---|---|---|---|---|---|---|---|---|---|---|---|---|---|---|---|---|---|---|---|---|---|---|
| 1 | Стойка, сталь круглая | 10 | м | 2590-57 | 0.035 | 0.01 | — | — | — | — | — | — | — | — | — | — | — | — | — | — | — | — | — | — | — | — | — | — | — | — | — | — | — | — |
| 2 | Основание, сталь листовая | δ=3 мм | м² | 3680-57 | 0.11 | 0.02 | — | — | — | — | — | — | — | — | — | — | — | — | — | — | — | — | — | — | — | — | — | — | — | — | — | — | — | — |
| 3 | Тр стальн водогазопроводн оцинков. | 15 | м | 3262-62 | — | — | — | — | — | — | — | — | — | — | — | — | — | — | — | — | — | — | 0.95 | 1.22 | — | — | — | — | — | — | — | — | — | — |
| 4 | " " " | 20 | " | " | — | — | — | — | — | — | — | — | — | — | — | — | — | — | 1.6 | 2.66 | — | — | — | — | 0.95 | 1.58 | — | — | — | — | — | — | — | — |
| 5 | " " " | 25 | " | " | — | — | 0.85 | 2.03 | — | — | 0.8 | 1.91 | — | — | 0.95 | 2.27 | — | — | — | — | 1.6 | 3.82 | — | — | — | — | — | — | — | — | — | — | — | — |
| 6 | " " " | 32 | " | " | 1.5 | 4.63 | — | — | 0.85 | 2.63 | — | — | 0.8 | 2.47 | — | — | 0.95 | 2.64 | — | — | — | — | — | — | — | — | — | — | — | — | — | — | — | — |
| 7 | " " черная | 25 | " | " | — | — | — | — | — | — | — | — | — | — | — | — | — | — | — | — | — | — | — | — | — | — | — | — | — | — | — | — | 0.32 | 0.77 |
| 8 | " " " | 32 | " | " | — | — | — | — | — | — | — | — | — | — | — | — | — | — | — | — | — | — | — | — | — | — | — | — | — | — | 0.32 | 0.99 | — | — |
| 9 | " " " | 40 | " | " | — | — | — | — | — | — | — | — | — | — | — | — | — | — | — | — | — | — | — | — | — | — | 0.32 | 1.23 | — | — | — | — | — | — |
| 10 | " " " | 50 | " | " | — | — | — | — | — | — | — | — | — | — | — | — | — | — | — | — | — | — | — | — | — | — | — | — | 0.32 | 1.56 | — | — | — | — |
| 11 | Муфта компенсирующая | 15 | шт | 8956-59 | — | — | — | — | — | — | — | — | — | — | — | — | — | — | — | — | — | — | 2 | 0.36 | — | — | — | — | — | — | — | — | — | — |
| 12 | " " | 20 | " | " | — | — | — | — | — | — | — | — | — | — | — | — | — | — | 2 | 0.48 | — | — | — | — | 2 | 0.48 | — | — | — | — | — | — | — | — |
| 13 | " " | 25 | " | " | — | — | 2 | 0.66 | — | — | 2 | 0.66 | — | — | 2 | 0.66 | — | — | — | — | 2 | 0.66 | — | — | — | — | — | — | — | — | — | — | — | — |
| 14 | " " | 32 | " | " | — | — | — | — | 2 | 0.9 | — | — | 2 | 0.9 | — | — | 2 | 0.9 | — | — | — | — | — | — | — | — | — | — | — | — | — | — | — | — |
| 15 | Контргайка | 15 | " | 8961-59 | — | — | — | — | — | — | — | — | — | — | — | — | — | — | — | — | — | — | 2 | 0.07 | — | — | — | — | — | — | — | — | — | — |
| 16 | " | 20 | " | " | — | — | — | — | — | — | — | — | — | — | — | — | — | — | 2 | 0.08 | — | — | — | — | 2 | 0.08 | — | — | — | — | — | — | — | — |
| 17 | " | 25 | " | " | — | — | 2 | 0.16 | — | — | 2 | 0.16 | — | — | 2 | 0.16 | — | — | — | — | 2 | 0.16 | — | — | — | — | — | — | — | — | — | — | — | — |
| 18 | " | 32 | " | " | — | — | — | — | 2 | 0.22 | — | — | 2 | 0.22 | — | — | 2 | 0.22 | — | — | — | — | — | — | — | — | — | — | — | — | — | — | — | — |
| | Общий вес узла в кг | | | | 4.66 | | 2.85 | | 3.75 | | 2.73 | | 3.59 | | 3.09 | | 3.76 | | 3.22 | | 4.64 | | 1.65 | | 2.14 | | 1.23 | | 1.56 | | 0.99 | | 0.77 | |

| | | |
|---|---|---|
| ТК 1975 | Узлы трубопроводов NN 163-177 | Серия 1.188-5 Выпуск 7 Лист 21 |

взамен

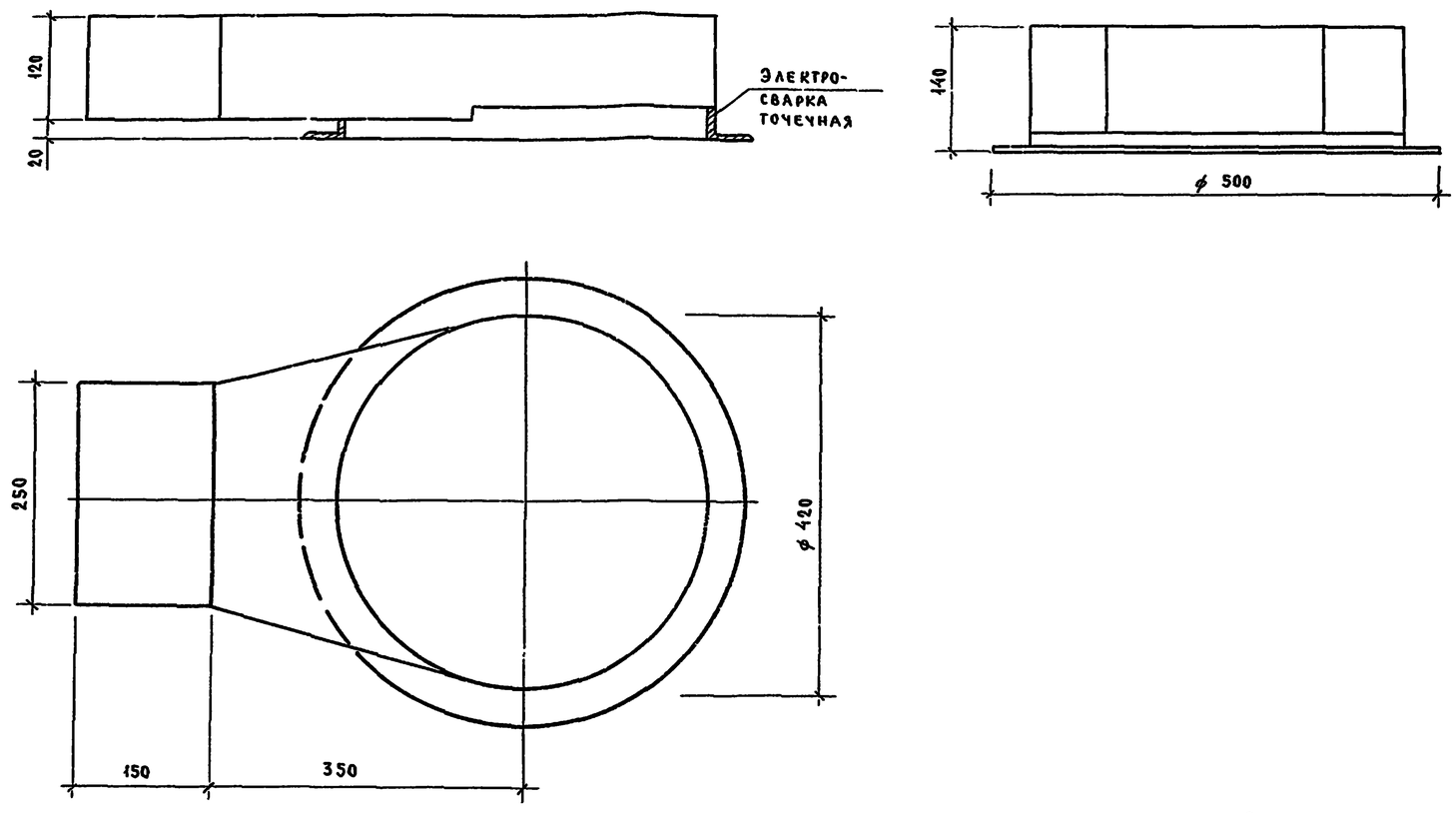


Спецификация

| NN п/п | Наименование / Марка узла | d | Ед. изм | ГОСТ | 178 | |
|---|---|---|---|---|---|---|
| | | | | | К-80 | вес в кг. |
| 1 | Уголок | 40×40×3 | м | 8509-72 | 1.32 | 2.44 |
| 2 | Сталь листовая | δ=0.8-1.0мм | м² | | 1.92 | 1.51 |
| | Общий вес узла в кг. | | | | | 3.95 |

| ТК | Вентиляционный патрубок N 178 | Серия 1.188-5 | |
|---|---|---|---|
| 1975 | | Выпуск 7 | Лист 22 |