ГОСУДАРСТВЕННЫЙ КОМИТЕТ ПО ГРАЖДАНСКОМУ СТРОИТЕЛЬСТВУ И АРХИТЕКТУРЕ
ПРИ ГОССТРОЕ СССР

ТИПОВЫЕ КОНСТРУКЦИИ И ДЕТАЛИ ЗДАНИЙ И СООРУЖЕНИЙ

ИНДУСТРИАЛЬНЫЕ СТРОИТЕЛЬНЫЕ ИЗДЕЛИЯ ДЛЯ ГРАЖДАНСКОГО СТРОИТЕЛЬСТВА

СЕРИЯ ИИ-03-02
ЖЕЛЕЗОБЕТОННЫЕ ИЗДЕЛИЯ

АЛЬБОМ 65

ЛЕСТНИЧНЫЕ ПЛОЩАДКИ, ПЛИТЫ ЛОДЖИЙ СТЕНКИ ШАХТЫ ЛИФТА И ПЛИТА ПЛОСКАЯ

/ДОПОЛНИТЕЛЬНЫЕ ИЗДЕЛИЯ ДЛЯ 9-ТИ ЭТАЖНЫХ ЖИЛЫХ ДОМОВ/

10164
Цена 1-41

ЦЕНТРАЛЬНЫЙ ИНСТИТУТ ТИПОВЫХ ПРОЕКТОВ
МОСКВА

ЦЕНТРАЛЬНЫЙ ИНСТИТУТ ТИПОВОГО ПРОЕКТИРОВАНИЯ
ГОССТРОЯ СССР

Свердловский филиал
620062, г.Свердловск-62, ул.Генеральская 3-А
Заказ 1591 инв. № 10164 тираж 2
Сдано в печать 26/VIII 1977 г.
Цена 1-41

ГОСУДАРСТВЕННЫЙ КОМИТЕТ ПО ГРАЖДАНСКОМУ СТРОИТЕЛЬСТВУ И АРХИТЕКТУРЕ
ПРИ ГОССТРОЕ СССР

ТИПОВЫЕ КОНСТРУКЦИИ И ДЕТАЛИ ЗДАНИЙ И СООРУЖЕНИЙ

ИНДУСТРИАЛЬНЫЕ СТРОИТЕЛЬНЫЕ ИЗДЕЛИЯ ДЛЯ ГРАЖДАНСКОГО СТРОИТЕЛЬСТВА

СЕРИЯ ИИ-03-02
ЖЕЛЕЗОБЕТОННЫЕ ИЗДЕЛИЯ

АЛЬБОМ 65

ЛЕСТНИЧНЫЕ ПЛОЩАДКИ, ПЛИТЫ ЛОДЖИЙ, СТЕНКИ ШАХТЫ ЛИФТА И ПЛИТА ПЛОСКАЯ

/ДОПОЛНИТЕЛЬНЫЕ ИЗДЕЛИЯ ДЛЯ 9-ТИ ЭТАЖНЫХ ЖИЛЫХ ДОМОВ/

РАЗРАБОТАНЫ ЦНИИЭП жилища ГОСУДАРСТВЕННОГО КОМИТЕТА ПО ГРАЖДАНСКОМУ СТРОИТЕЛЬСТВУ И АРХИТЕКТУРЕ ПРИ ГОССТРОЕ СССР ПРИ УЧАСТИИ НИИЖБ ГОССТРОЯ СССР

УТВЕРЖДЕНЫ ГОСУДАРСТВЕННЫМ КОМИТЕТОМ ПО ГРАЖДАНСКОМУ СТРОИТЕЛЬСТВУ и АРХИТЕКТУРЕ ПРИ ГОССТРОЕ СССР — ПРИКАЗ №88 от 6 мая 1969 г. Введены в действие с 1 июля 1969 г.

ЦЕНТРАЛЬНЫЙ ИНСТИТУТ ТИПОВЫХ ПРОЕКТОВ

МОСКВА

10164 2

	Марка	Лист	Стр.
Содержание		С1	2
Пояснительная записка		П1-П2	3,4
Лестничные площадки			
Лестничная площадка	ЛП40-16	1	5
" " Разрезы	"	2	6
Лестничная площадка	ЛП40-16-1	3	7
" " Разрезы	"	4	8
Лестничная площадка	ЛП40-16-2	5	9
" " Разрезы	"	6	10
Лестничная площадка	ЛП40-16-3	7	11
" " Разрезы	"	8	12
Лестничные площадки. Арматурные элементы.	ЛП40-16 ЛП40-16-1 ЛП40-16-2 ЛП40-16-3	9-11	13-15
Лестничные площадки. Схемы загружения при испытании.	ЛП40-16 ЛП40-16-1 ЛП40-16-2 ЛП40-16-3	12	16
Лестничная площадка	ЛП17-6	13	17
" " Арматурные элементы	"	14	18
Плиты лоджий			
Плита лоджии	ПЛ24-4	15	19
" " Арматурные элементы	"	16	20
Плита лоджии	ПЛ24-5	17	21
" " Арматурные элементы	"	18	22
Плита лоджии	ПЛ24-6	19	23
" " Арматурные элементы	"	20	24
Стенки шахты лифта			
Стенка торцовая	СЛ-1	21	25
" " Армирование	"	22	26
" " Детали армирования	"	23	27
" " Арматурные элементы	"	24-25	28,29
Стенка боковая	СЛ-2	26	30
" " Арматурные элементы	"	27	31
Стенка боковая	СЛ-2А	28	32
" " Арматурные элементы	"	29	33
Стенка торцовая	СЛ-3	30	34
" " Арматурные элементы	"	31	35
" " Детали арматурных элементов	"	32	36
Стенка для приямка	СЛ-4	33	37
" " " Арматурные элементы	"	34	38
Стенка для приямка	СЛ-4А	35	39
" " " Арматурные элементы	"	36	40
Стенка верхняя	СЛ-5	37	41
" " Арматурные элементы	"	38	42
Стенка верхняя	СЛ-5А	39	43
" " Арматурные элементы	"	40	44
Плита плоская			
Плита плоская	ПП18-16	41	45

ТК	Железобетонные изделия	Серия ИИ-03-02
1968	Содержание	Альбом 65 / Лист С1

Гл. инженер проекта Рипа

Гл. инженер проекта Лукин

10164 3

Рабочие чертежи железобетонных изделий /серия ИИ-03-02, альбом 65) разработаны в соответствии с заданием Управления новой техники и экспериментального строительства Госкомитета по гражданскому строительству и архитектуре при Госстрое СССР, утвержденным 29 апреля 1968г.

В альбом № 65 включены рабочие чертежи дополнительных железобетонных изделий,предназначенных для применения в строительстве 9-ти этажных жилых домов со стенами из кирпича и крупных легкобетонных блоков применительно к типовым проектам серии I-439А,I-447С и Iу-438А.

Чертежи изделий предназначены для обязательного применения при проектировании и строительстве жилых зданий и для производства этих изделий предприятиями строительной промышленности.

Марки изделий проставляются на чертежах,в спецификациях проектов,в заказах заводам-изготовителям и на изделиях.

Внесение изменений в обозначение марок не допускается.

Указания по отдельным изделиям

Плиты лоджий предназначены для жилых домов со стенами из крупных блоков и рассчитаны на полезную расчётную нагрузку 520 кг/м2 и дополнительную нагрузку 100кг/пм от веса металлического ограждения и цветочниц,подвешиваемых к ограждениям по наружному контуру лоджий.

Плиты запроектированы с учётом защемления опорных участков длиной не менее - 50 см с каждой стороны и закрепления их к нижележащим легкобетонным перемычкам анкерами, привариваемыми к закладным деталям.У торцов опорных ребер предусмотрены закладные детали,предназначенные для связи со смежными перемычками или поясными блоками.

Формирование плит лоджий должно выполняться в положении, при котором поверхность с выступающим ребром обращена к поддону.Для извлечения плит из форм со стороны боковой грани опорных ребер предусмотрены подъемные петли.Нижняя поверхность плиты,которая при формовании обращена кверху,должна быть гладкой.

Лестничные площадки рассчитаны на полезную расчётную нагрузку 390 кг/м2.Лестничные площадки марок ЛП40-16-3 и ЛП17-6,в которых предусмотрены отверстия для пропуска труб мусоропровода,не рассчитаны на нагрузку от них.

Плиты лоджий и лестничные площадки должны изготовляться из бетона марки "200".В лестничных площадках предусматривается покрытие пола мозаичным отделочным слоем или ковровой мозаикой.

Стенки шахты лифта должны изготовляться из бетона марки "200" и иметь гладкую подготовленную под окраску поверхность с наружной стороны.

Допускаемые отклонения по длине и ширине стенок + 3 -5мм,по толщине стенок ± 3мм; по положению закладных

деталей в плоскости стенок ± 5мм, по толщине стенок ±2мм.

В рабочих чертежах типовых проектов должны быть даны указания о необходимости соблюдения при монтаже вертикальности стенок шахты лифта.

Общие указания

Для подъемных петель следует применять арматурную сталь А-I марок ВМСт.3сп, ВМСт-3пс, ВКСт-3сп и ВКСт 3пс; в случае монтажа конструкций при температуре минус 40° и ниже, применение стали марок ВМСт-3пс и ВКСт.3пс не допускается.

Условные обозначения арматурных сталей в рабочих чертежах приняты по СНиП I-В.4-62.

Сборка арматуры каркасов и сеток должна производиться контактной точечной электросваркой в соответствии с требованиями действующих нормативных документов.

Антикоррозийная защита закладных деталей лоджий должна выполняться в соответствии с главой СНиП Ш-В.6-62 и "Временными указаниями по антикоррозийной защите стальных закладных деталей и сварных соединений в крупнопанельных зданиях СН 206-62", - 2-е издание.

В соответствии с этим закладные детали лоджий должны покрываться в заводских условиях слоем цинка по таблице I СН 206-62 с учётом районов строительства.

Все остальные закладные детали для предохранения от ржавления при транспортировании и хранении должны покрываться антикоррозийной обмазкой слоем 0,5 мм (см. СН 206-62, пункт 2.7 и указания Приложения П).

Изготовление, приемку, паспортизацию, хранение и транспортирование изделий производить с учётом указаний СНиП I-В.5-62 и I-В.5.I-62, проверку прочности по ГОСТ 8829-66, монтаж по СНиП Ш-В.3-62.

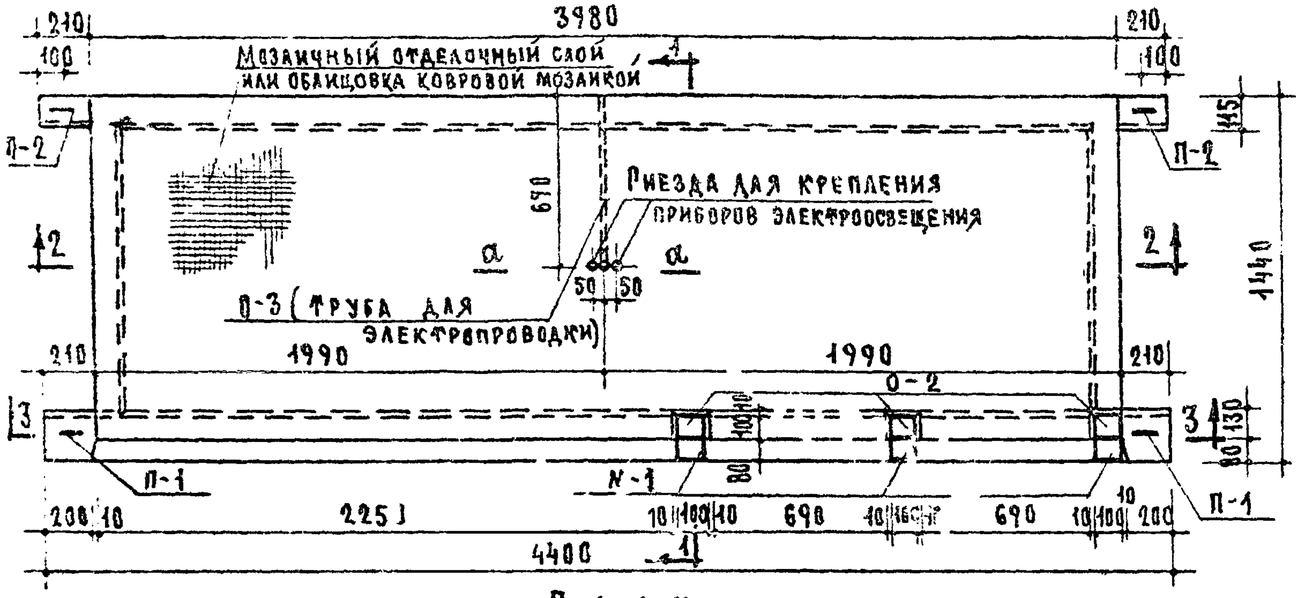

План

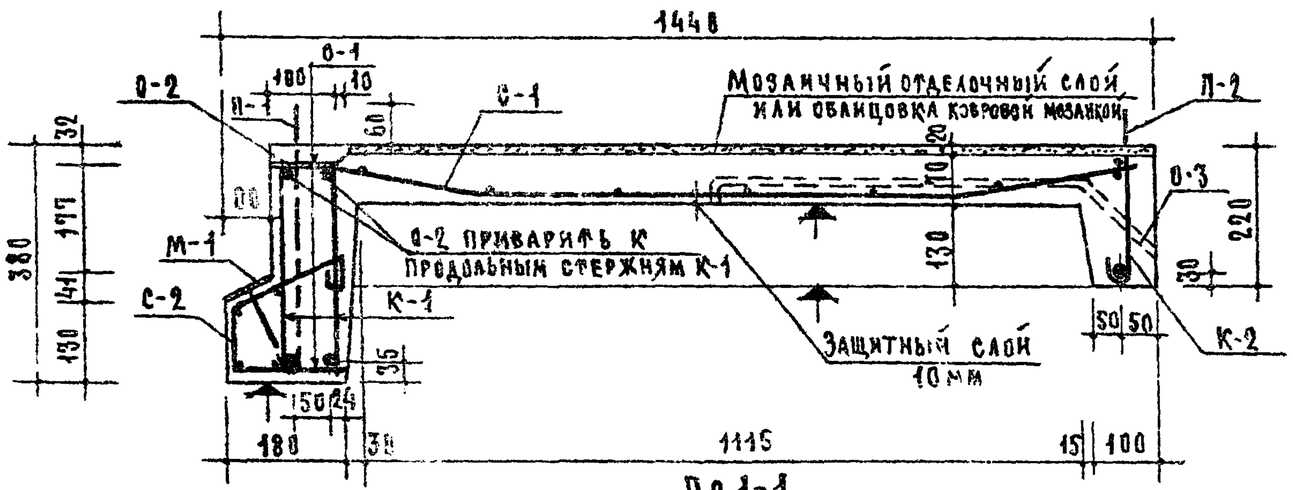

По 1-1

Характеристика изделия			
Вес (с учетом мозаичного слоя)		кг	1940
Объем	бетона	$м^3$	0.682
	мозаичного слоя	$м^3$	0.107
Расход стали	всего	кг	74.54
	на 1 $м^3$ бетона	кг	109
Марка бетона			200

Спецификация арматурных элементов

Марка арматурного элемента	К-во шт на изделие	Вес стали, кг: на 1 элемент	Вес стали, кг: общий	N листа раб. чертежа альбома
К-1	2	16.33	32.66	9
К-2	1	15.04	15.04	9
К-3	2	1.76	3.52	9
С-1	1	10.46	10.46	10
С-2	1	4.51	4.51	10
М-1	3	0.72	2.16	11
0-1	33	0.02	0.66	11
0-2	3	0.63	1.89	11
0-3	1	0.96	0.96	11
П-1	2	0.91	1.82	11
П-2	2	0.43	0.86	11
		Всего:	74.54	

Выборка стали на изделие

Сечение	мм	ф20АII	ф10АII	Петли П-1; П-2: ф12АI	Петли П-1; П-2: ф10АI	ф10АI	ф6АI	ф5ВI	-100×8	трубка ф3/4
Длина	м	13.14	0.72	2.06	1.38	19.86	30.69	99.94	0.57	0.77
Вес	кг	32.40	0.45	1.82	0.86	12.24	6.82	15.39	3.60	0.96
Нормативное сопротивление арматуры $R^н_a$	кг/см²	3000		2400				5500	2400	
ГОСТ		5781-61						6727-53	103-57*	3262-62

Примечания:

1. Плоскости, отмеченные знаком ◆, должны быть гладкими, подготовленными под покраску.
2. Разрезы по 2-2, 3-3, сечение а-а и расчетную схему площадки см. лист 2.
3. Схемы загружения при испытании площадки см. лист 12.
4. Крюки подъемных петель П-1, П-2 завести за нижние продольные стержни каркасов К-1, К-2 и приварить или привязать к ним.

ТК	Железобетонные изделия	Серия ИИ-03-02	
1968	Лестничная площадка ЛП40-19	Альбом 65	Лист 1

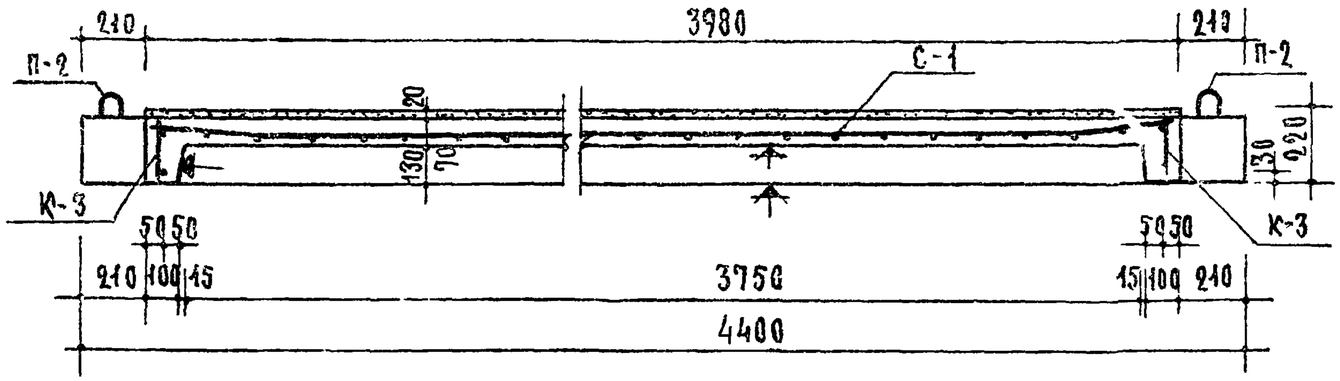

По 2-2

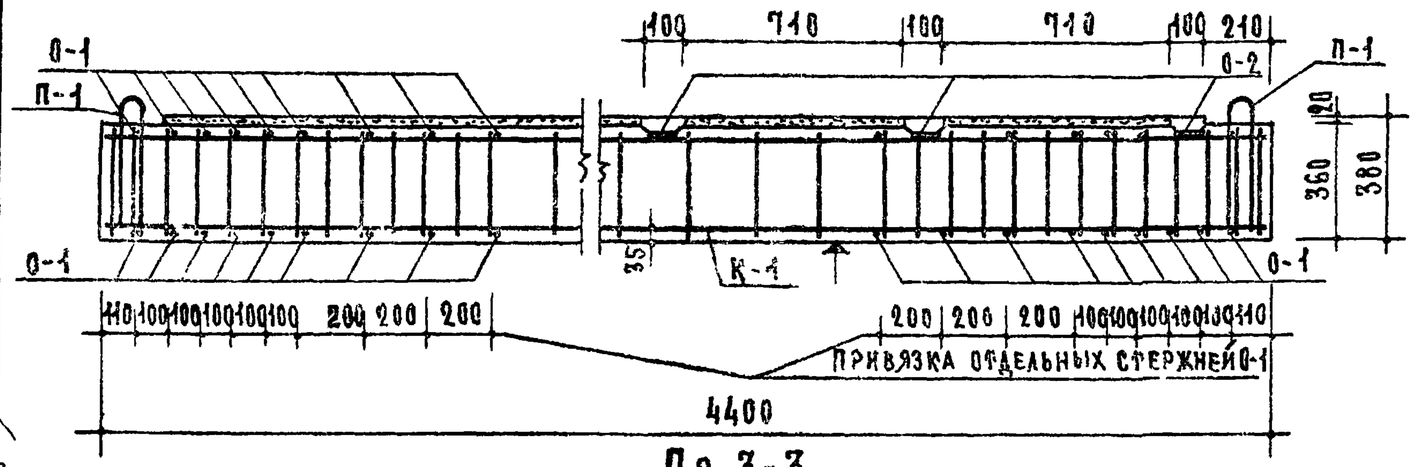

По 3-3

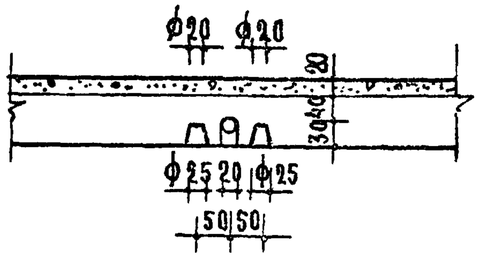

По а-а

Расчетная схема

Несущее ребро под маршем

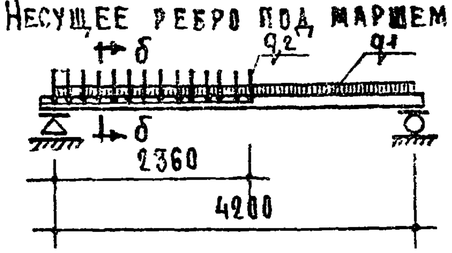

По б-б

Пристенное ребро

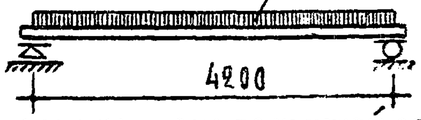

Расчетная нагрузка по несущей способности:
(включая собственный вес площадки)

Для несущего ребра под маршем q_1 = 730 кг/пм
" " " " " q_2 = 1140 "
Для пристенного ребра q_3 = 490 "
Расчетная полезная нагрузка - 390 кг/м²

Примечания:

1. Из плоских арматурных каркасов, сеток и отдельных стержней 0-1 собрать и сварить контактной точечной электросваркой пространственный арматурный каркас.
2. Отдельные элементы 0-2 приварить электродуговой сваркой к продольным стержням ② каркасов К-1 двумя фланговыми швами, см. разрезы по 1-1 и по 3-3.
3. В разрезе по 3-3 сетки С-1, С-2 условно не показаны.

ТК	Железобетонные изделия	Серия ИИ-03-02
1968	Лестничная площадка ЛП40-16. Разрезы.	Альбом 65 / Лист 2

Гл. инженер проекта М. Никитина; Гл. инженер проекта Ю. С. Курский; Гл. инженер проекта Ю. Ю. Ниф; Гл. инж. пр-та Ю. Ю. Ниф; Гл. инж. пр-та Ю. Ю. Ниф; Отдел № 20 Гл. инж. пр-та Ю. Ю. Ниф; № 10; Гл. инженер проекта А. Локшин; Гл. инженер проекта П. Лукин; Гл. инженер проекта А. Крипа; Цниипсельжилища

10164 7

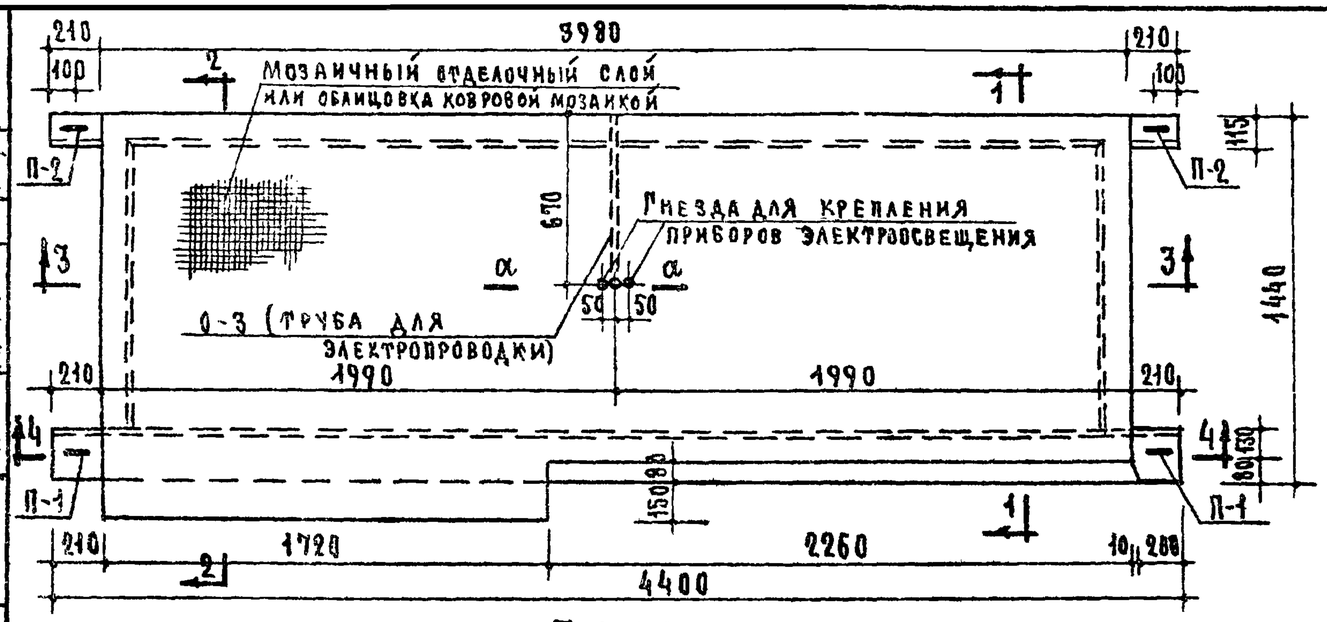

ПЛАН

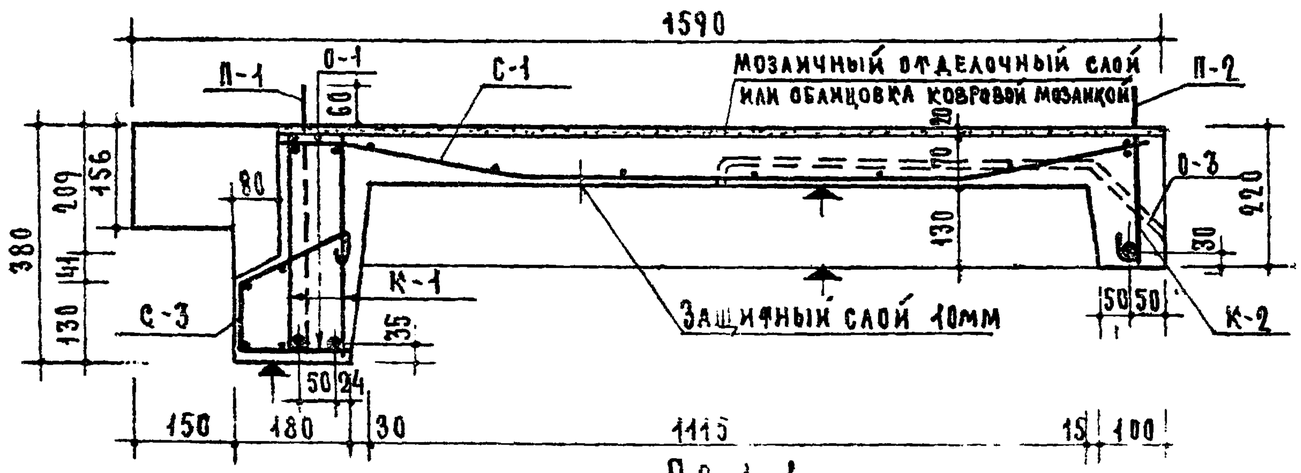

По 1-1

Характеристика изделия			
Вес (с учетом мозаичного слоя)		кг	2120
Объем	бетона	$м^3$	0.746
	мозаичного слоя	$м^3$	0.116
Расход стали	всего	кг	71.08
	на 1 $м^3$ бетона	кг	96.5
Марка бетона			200

Спецификация арматурных элементов				
Марка арматурного элемента	Кол-во шт. на изделие	Вес стали, кг: на 1 элемент	Вес стали, кг: общий	Листа раб. чертежа альбома
К-1	2	16.33	32.66	9
К-2	1	15.04	15.04	9
К-3	2	1.76	3.52	9
С-1	1	10.46	10.46	10
С-3	1	2.14	2.14	9
С-5	1	1.50	1.50	11
С-6	1	1.39	1.39	11
0-1	36	0.02	0.72	11
0-3	1	0.96	0.96	11
П-1	2	0.91	1.82	11
П-2	2	0.43	0.86	11
		Всего:	71.08	

Выборка стали на изделие									
Сечение	мм	ф20АII	Петли П-1, П-2 ф12АI	Петли П-1, П-2 ф10АI	ф10АI	ф6АI	ф5ВI	ф4ВI	Труба ф1/2"
Длина	м	13.14	2.06	1.38	19.86	30.96	78.64	38.40	0.77
Вес	кг	32.40	1.82	0.86	12.24	6.88	12.12	3.80	0.96
Нормативное сопротивление арматуры $R^н_a$	$кг/см^2$	3000	2400				5500		
ГОСТ		5781-61					6727-53		3262-62

Примечания:

1. Плоскости, отмеченные знаком ▲, должны быть гладкими, подготовленными под покраску.
2. Разрезы по 2-2, 3-3, 4-4, сечение по а-а и расчетную схему площадки см. лист 4.
3. Схемы загружения при испытании площадки см. лист 12.
4. Крюки подъемных петель П-1, П-2 завести за нижние продольные стержни каркасов К-1, К-2 и приварить или привязать к ним.

ТК	Железобетонные изделия	Серия ИИ-03-02	
1968	Лестничная площадка ЛП40-16-1	Альбом 65	Лист 3

ЦНИИЭП жилища

Отдел №20 | Гл. инж. проекта С. Скурский | Гл. инж. пр-та П. Лукин | Гл. инженер проекта А. Локшин | Инженер проекта А. Крипна

10164 8

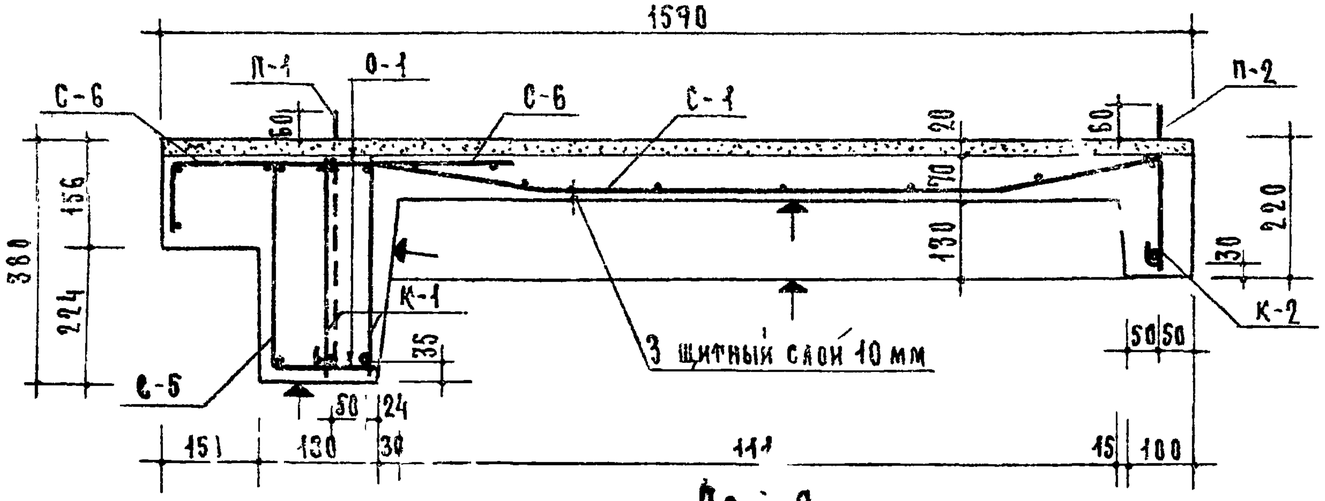

По 2-2

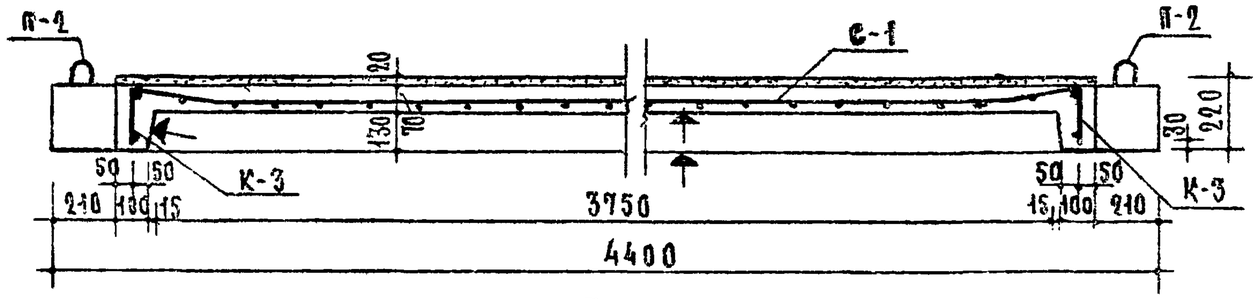

По 3-3

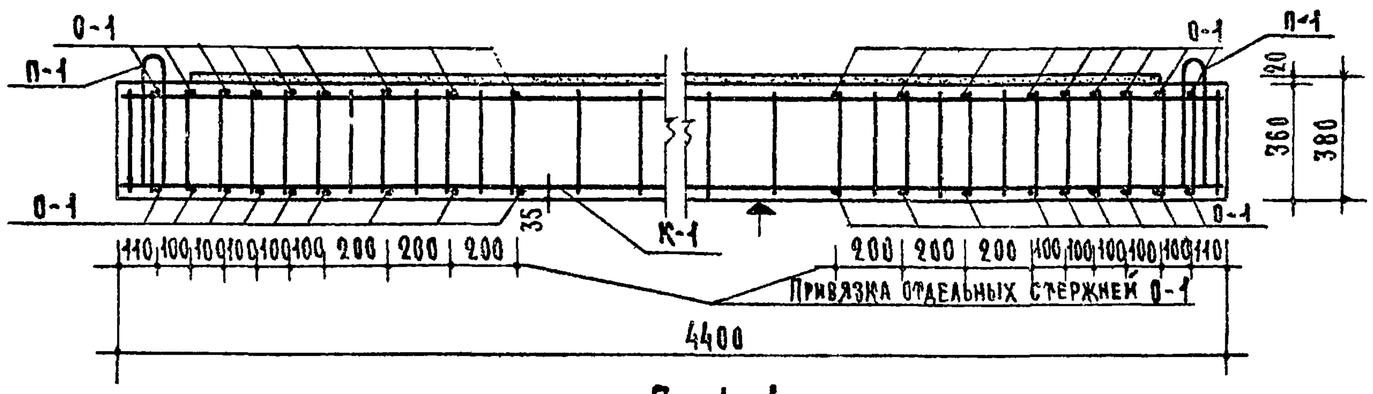

По 4-4

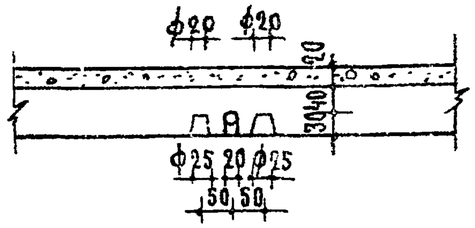

По а-а

РАСЧЕТНАЯ СХЕМА

Несущее ребро под маршем

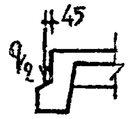

По б-б

Пристенное ребро

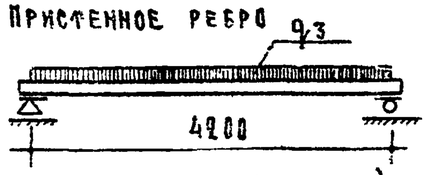

Расчетная нагрузка по несущей способности:
(включая собственный вес площадки)

Для несущего ребра под маршем q_1 = 730 кг/пм
" " " " " q_2 = 1140 "
Для пристенного ребра q_3 = 490 "
Расчетная полезная нагрузка - 390 кг/м²

Примечания:

1. Из плоских арматурных каркасов, сеток и отдельных стержней О-1 собрать и сварить контактной точечной электросваркой пространственный арматурный каркас.
2. В разрезе по 4-4 сетки С-1, С-3, С-5 и С-6 условно не показаны.

ТК	Железобетонные изделия	Серия ИИ-03-02
1968	Лестничная площадка ЛП40-16-1. Разрезы.	Альбом 65 / Лист 4

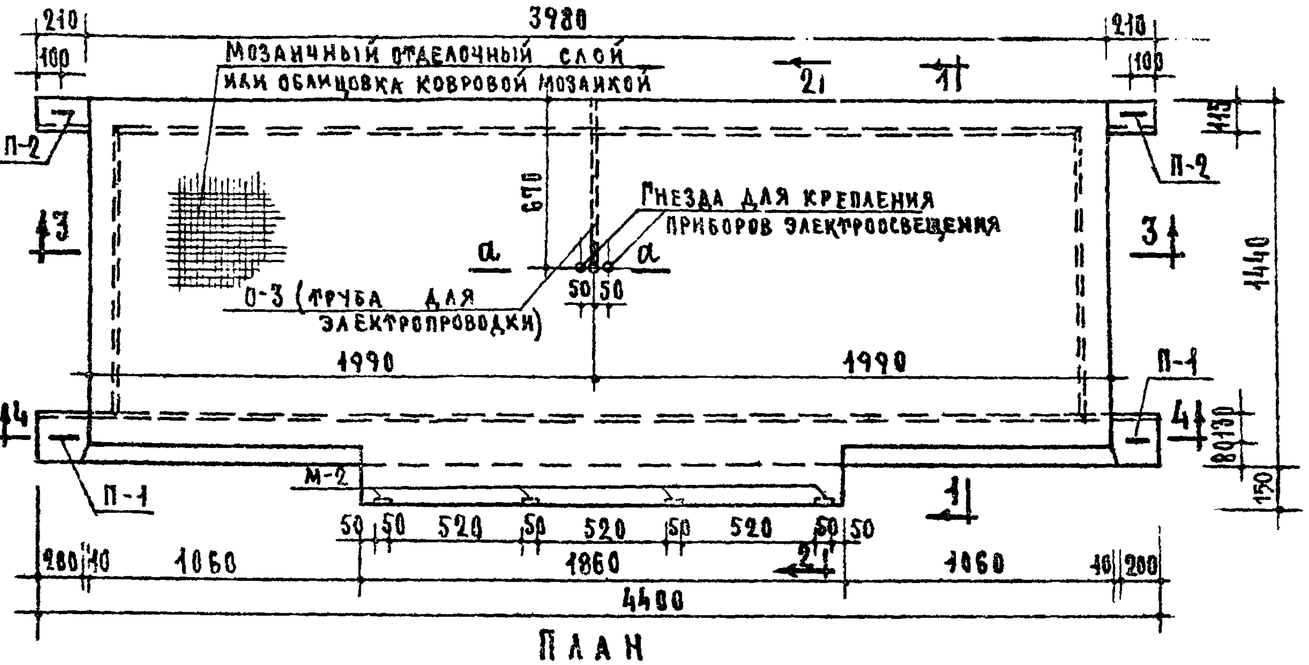

План

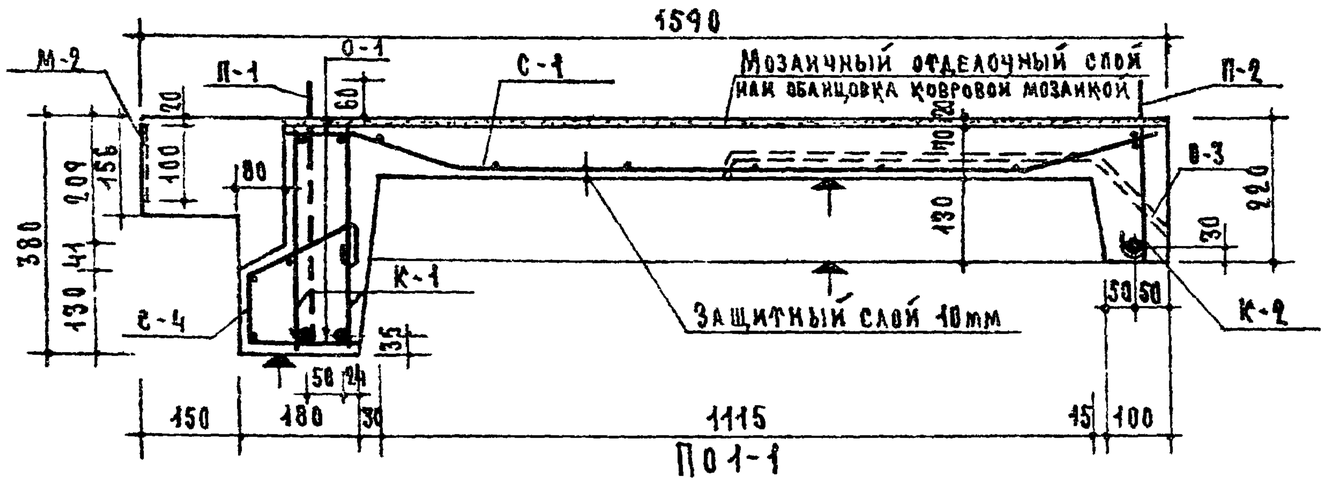

По 1-1

Характеристика изделия			
Вес (с учетом мозаичного слоя)		кг	2130
Объем	бетона	м³	0.751
	мозаичного слоя	м³	0.117
Расход стали	всего	кг	74.05
	на 1 м³ бетона	кг	98.5
Марка бетона			200

Спецификация арматурных элементов

Марка арматурного элемента	Кол-во шт на изделие	Вес стали, кг: на 1 элемент	Вес стали, кг: общий	N листа раб. чертежа альбома
К-1	2	16.33	32.66	9
К-2	1	15.04	15.04	9
К-3	2	1.76	3.52	9
С-1	1	10.46	10.46	10
С-4	2	1.06	2.12	9
С-5	1	1.50	1.50	11
С-6	1	1.39	1.39	11
М-2	4	0.75	3.0	11
О-1	36	0.02	0.72	11
О-3	1	0.96	0.96	11
П-1	2	0.91	1.82	11
П-2	2	0.43	0.86	11
		Всего	74.05	

Выборка стали на изделие

Сечение	мм	ф20АII	ф10АII	Петли П-1, П-2: ф12АI	Петли П-1, П-2: ф10АI	ф10АI	ф6АI	ф5ВI	ф4ВI	-50×8	Труба ф1/2"
Длина	м	13.14	2.40	2.06	1.38	19.86	30.96	78.64	38.0	0.48	0.77
Вес	кг	32.40	1.48	1.82	0.86	12.24	6.88	12.12	3.77	1.52	0.96
Нормативное сопротивление арматуры $R_a^н$	кг/см²	3000		2400				5500		2400	
ГОСТ		5781-61						6727-53		103-57*	3262-62

Примечания:

1. Плоскости, отмеченные знаком ▲, должны быть гладкими, подготовленными под покраску.
2. Разрезы по 2-2; 3-3; 4-4, сечение а-а и расчетную схему площадки см. лист 6.
3. Схемы загружения при испытании площадки см. лист 12.
4. Крюки подъемных петель П-1, П-2 завести за нижние продольные стержни каркасов К-1, К-2 и приварить или привязать к ним.

ТК	Железобетонные изделия	Серия ИИ-03-02
1968	Лестничная площадка ЛП40-16-2	Альбом 65, Лист 5

Гл. инженер проекта А. Ефимова; Гл. инж. пр-та С. Скурский; Гл. инженер проекта Н. Лукин; Гл. инженер проекта А. Локшин; Гл. инженер проекта А. Крипа; Отдел №20 №10; Цпиш жилища

10164 10

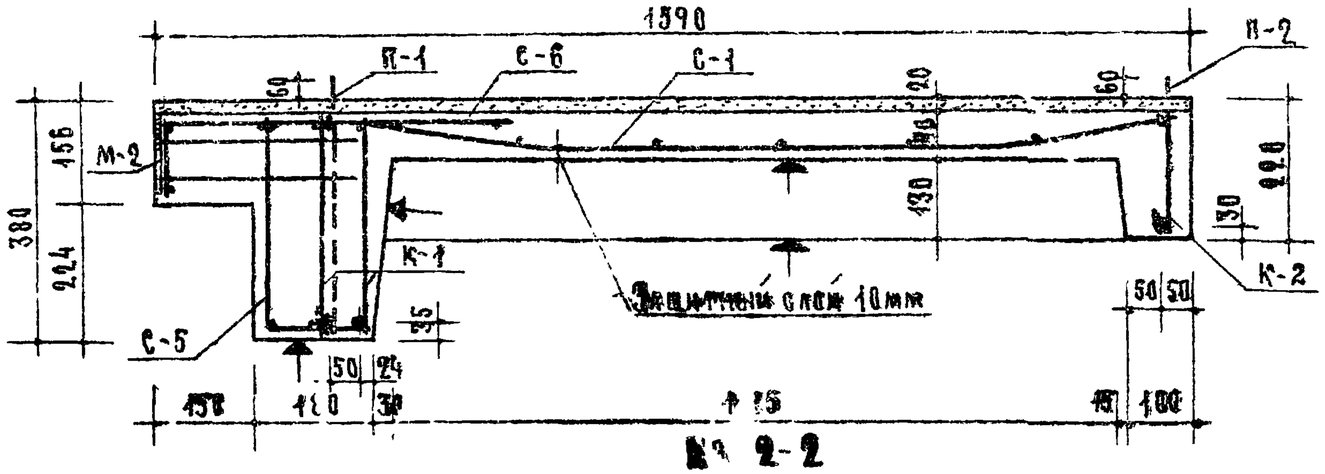

По 2-2

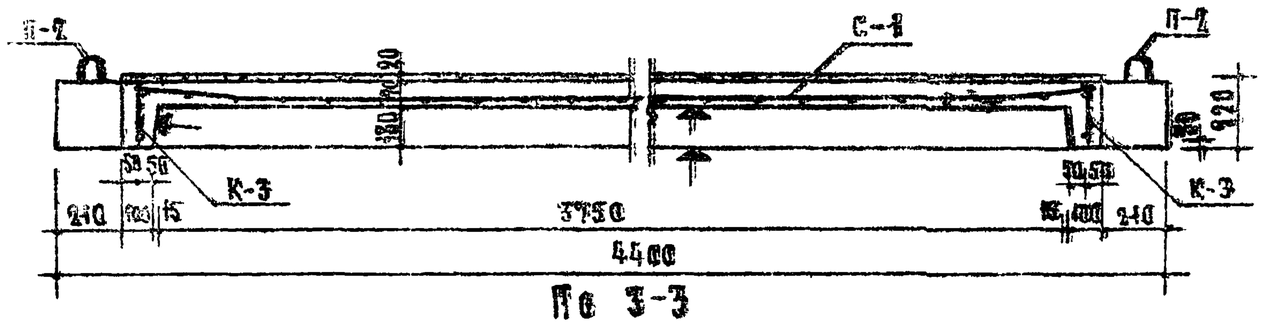

По 3-3

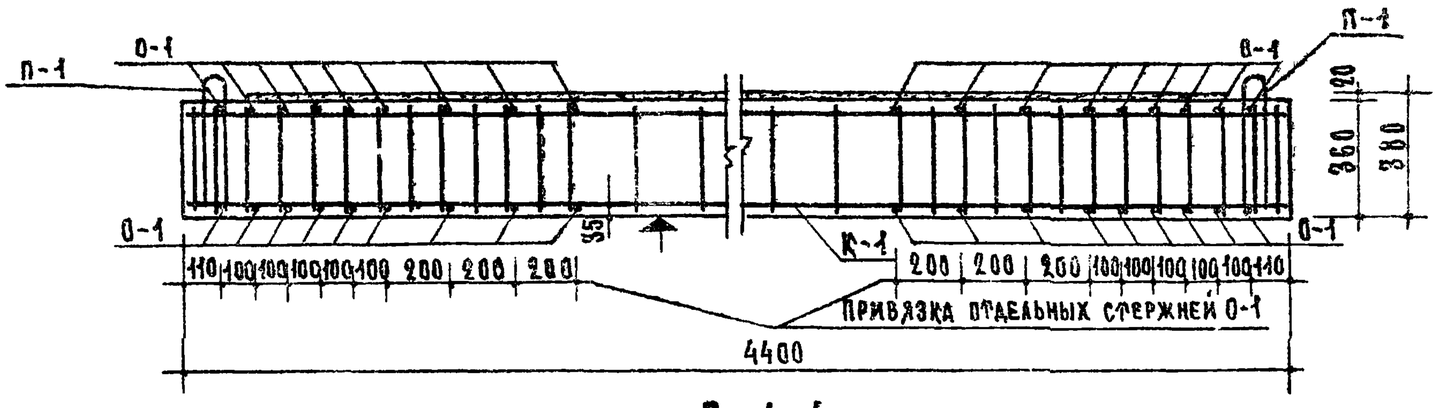

По 4-4

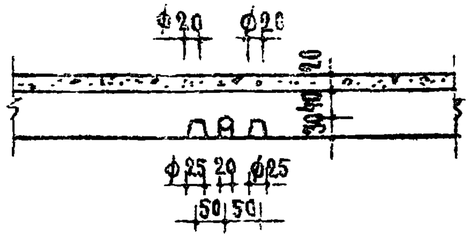

По а-а

Расчетная схема

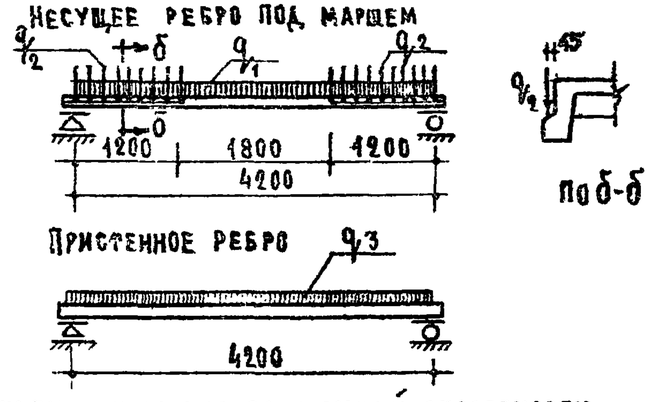

По б-б

Расчетная нагрузка по несущей способности (включая собственный вес площадки)

Для несущего ребра под маршем q_1 = 730 кг/пм

" " " " " q_2 = 1140 "

Для пристенного ребра q_3 = 490 "

Расчетная полезная нагрузка 390 кг/м²

Примечания:

1. Из плоских арматурных каркасов, сеток и отдельных стержней О-1 собрать и сварить контактной точечной электросваркой пространственный арматурный каркас.
2. В разрезе по 4-4 сетки С-1, С-4, С-5 и С-6 условно не показаны.

ТК	Железобетонные изделия	Серия ИИ-03-02
1968	Лестничная площадка ЛП40-16-2. Разрезы.	Альбом 65 / Лист 6

Согласовано

Зам. директора "Гипрогражданстройпроект" Р. Сухорукова; Рук. отделения конструкций Д. Ефимова; Гл. инженер проекта Ю. Шлуфман; Ст. инженер В. Риберман; Ст. техник Н. Цалко; Гл. инженер проекта А. Локшин; Гл. инженер проекта П. Лукин; Отдел № 20 Группа № 10; Гл. инженер проекта А. Крипна

Гражданские здания

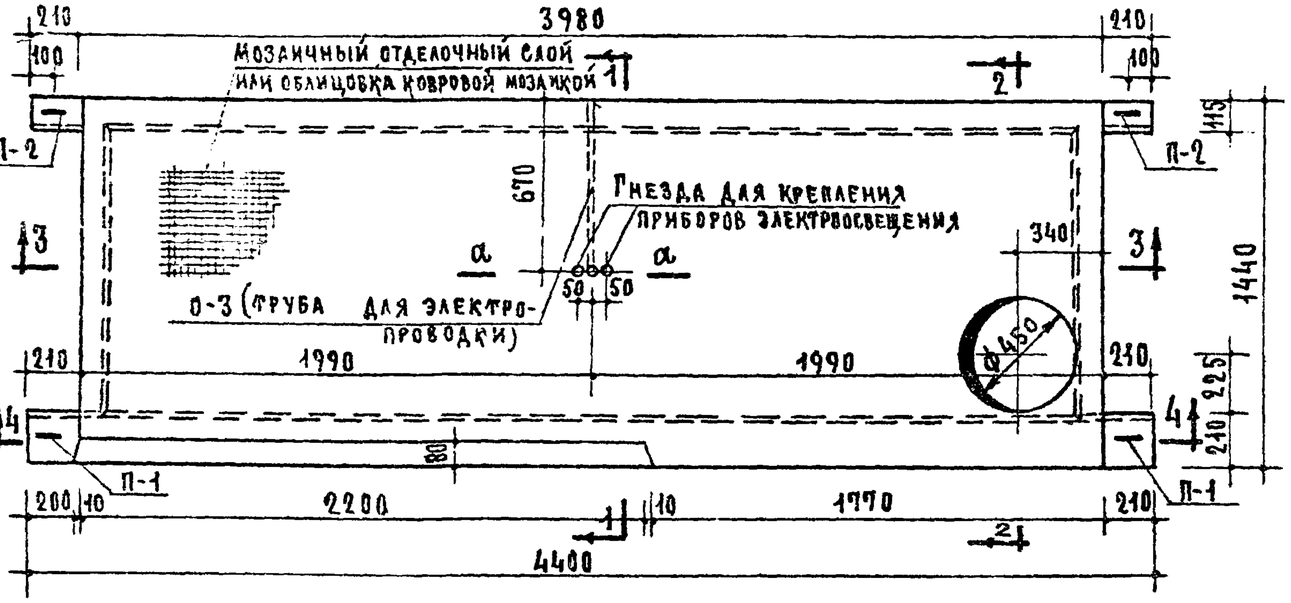

План

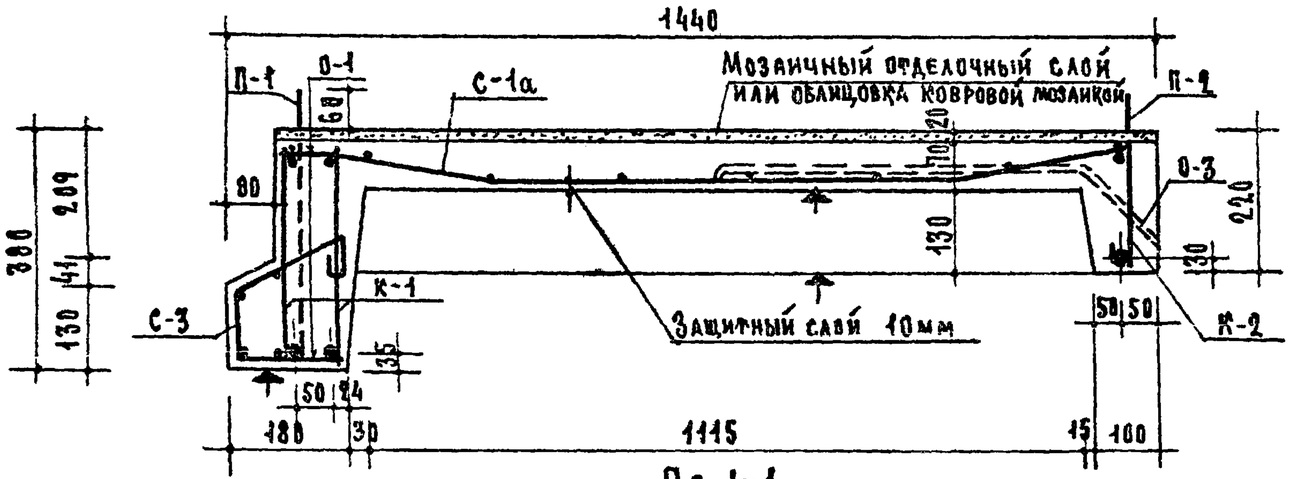

По 1-1

Характеристика изделия			
Вес (с учетом мозаичного слоя)		кг	1990
Объем	бетона	м³	0.701
	мозаичного слоя	м³	0.108
Расход стали	всего	кг	70.36
	на 1 м³ бетона	кг	100
Марка бетона			200

Спецификация арматурных элементов

Марка арматурного элемента	Кол-во шт. на изделие	Вес стали, кг: на 1 элемент	Вес стали, кг: общий	N листа рабч. чертежа альбома
К-1	2	16.33	32.66	9
К-2	1	15.04	15.04	9
К-3	2	1.76	3.52	9
С-1а	1	11.14	11.14	10
С-3	1	2.14	2.14	9
С-5	1	1.50	1.50	11
0-1	36	0.02	0.72	11
0-3	1	0.96	0.96	11
П-1	2	0.91	1.82	11
П-2	2	0.43	0.86	11
		Всего:	70.36	

Выборка стали на изделие

Сечение	мм	ф20АII	Петли П-1; П-2: ф12АI	Петли П-1; П-2: ф10АI	ф10АI	ф6АI	ф5ВI	ф4ВI	Труба ф1/2"
Длина	м	13.14	2.06	1.38	19.86	30.96	83.83	24.40	0.77
Вес	кг	32.40	1.82	0.86	12.94	6.88	12.79	2.41	0.96
Нормативное сопротивление арматуры $R_a^н$	кг/см²	3000	2400				5500		
ГОСТ		5781-61					6727-53		3262-62

Примечания:

1. Лестничная площадка ЛП40-16-3 не рассчитана на передачу на нее нагрузок от труб дымоходных.
2. Плоскости, отмеченные знаком ◆, должны быть гладкими, подготовленными под покраску.
3. Разрезы по 2-2, 3-3, 4-4; сечение по а-а и расчетную схему площадки см. лист 8.
4. Схемы загружения при испытании площадки см. лист 12.
5. Крюки подъемных петель П-1, П-2 завести за нижние продольные стержни каркасов К-1; К-2 и приварить или привязать к ним.

ТК	Железобетонные изделия	Серия ИИ-03-02
1968	Лестничная площадка ЛП40-16-3	Альбом 65, Лист 7

Цинги жилища

Проекта Отдела №20 Гл. инж. пр-та С. Скуйкин; Гл. инж. проекта Н. Шульце; Гл. инж. проекта А. Криппа; Гл. инж. проекта А. Локшин; Гл. инж. проекта П. Лукин

10164 12

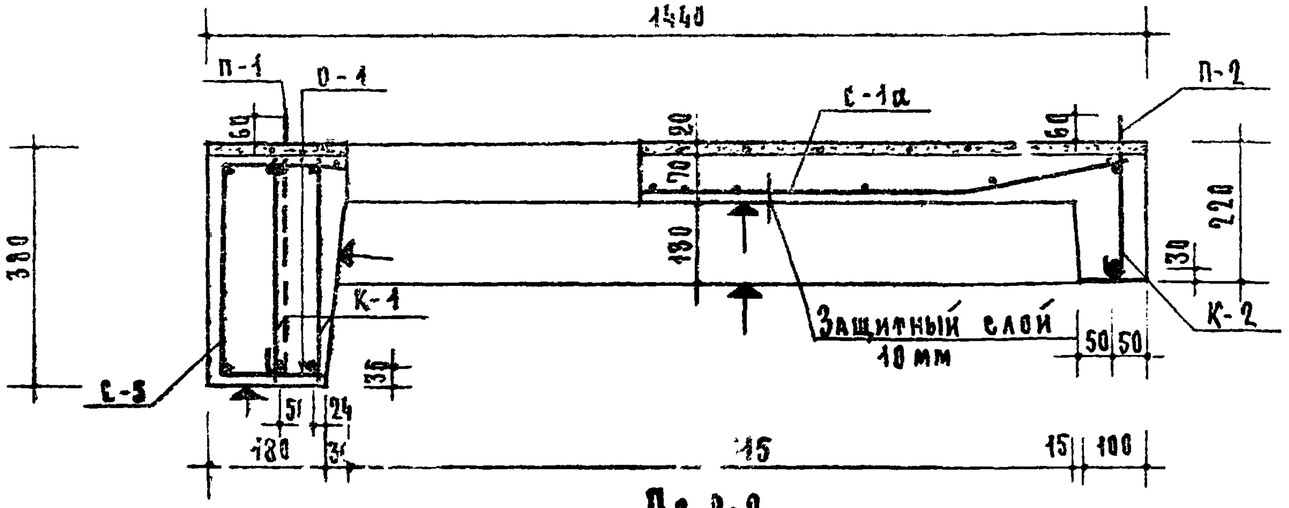

По 2-2

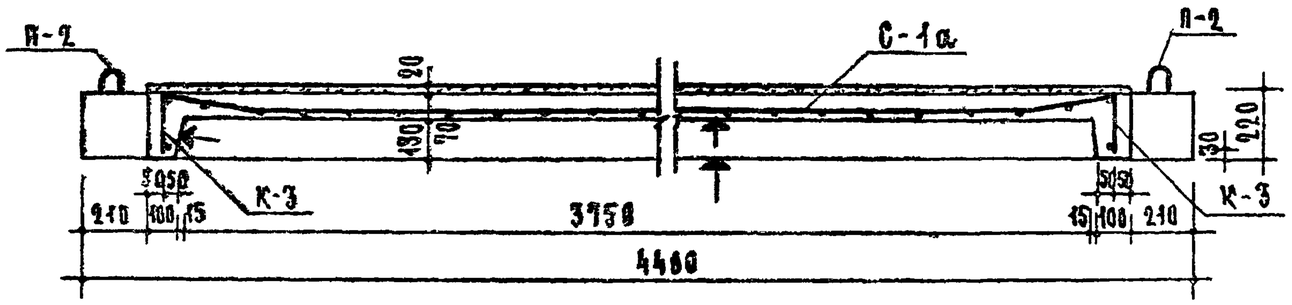

По 3-3

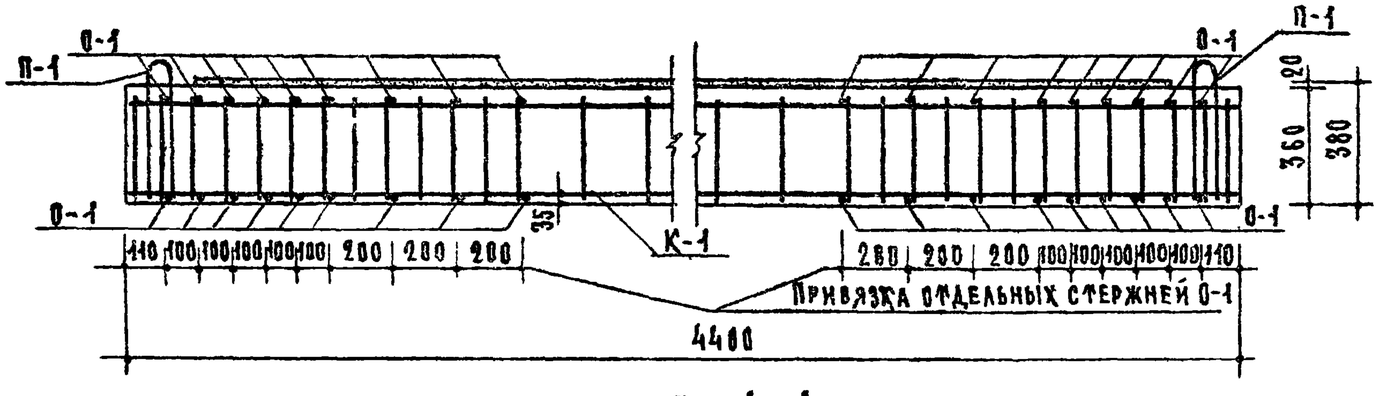

По 4-4

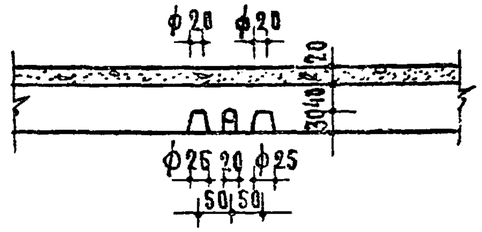

По а-а

Расчетная схема

Несущее ребро под маршем

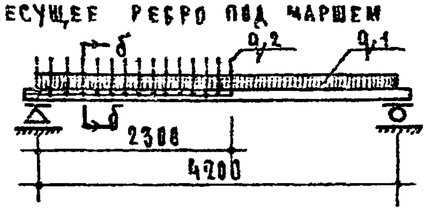

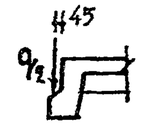

по б-б

Приспенное ребро q3

Расчетная нагрузка по несущей способности:
(включая собственный вес площадки)

Для несущего ребра под маршем q_1 = 730 кг/пм
" " " " " q_2 = 1440 "
Для приспенного ребра q_3 = 490 "
Расчетная полезная нагрузка 390 кг/м²

Примечания:

1. Из плоских арматурных каркасов, сеток и отдельных стержней О-1 собрать и сварить контактной точечной электросваркой пространственный арматурный каркас.
2. В разрезе по 4-4 сетки С-1а, С-3, С-5 условно не показаны.

ТК	Железобетонные изделия	Серия ИИ-03-02
1968	Лестничная площадка ЛП40-16-3. Разрезы.	Альбом 65 / Лист 8

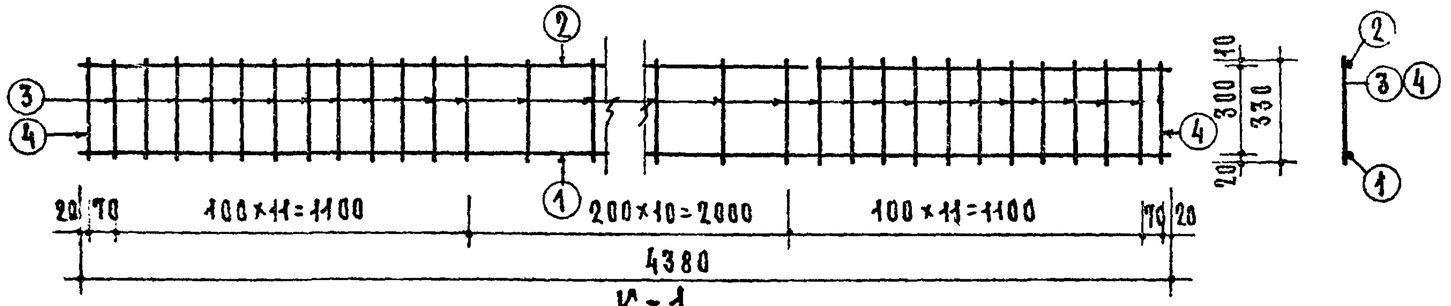

К-1

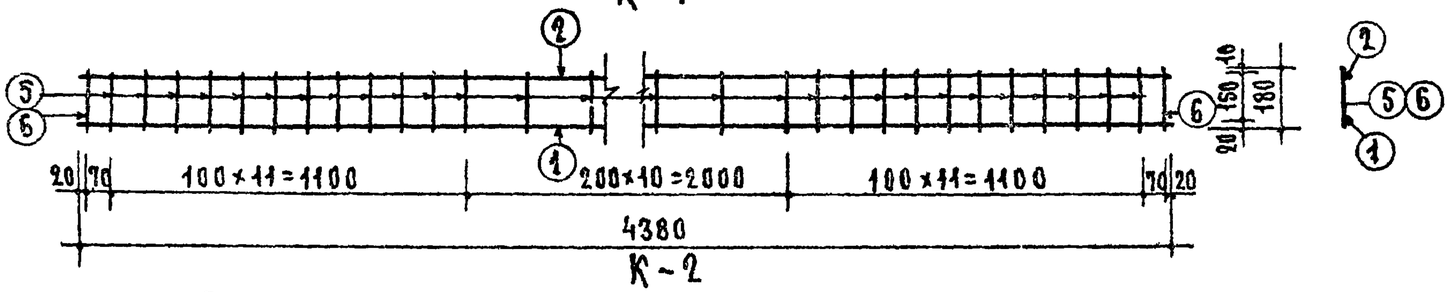

К-2

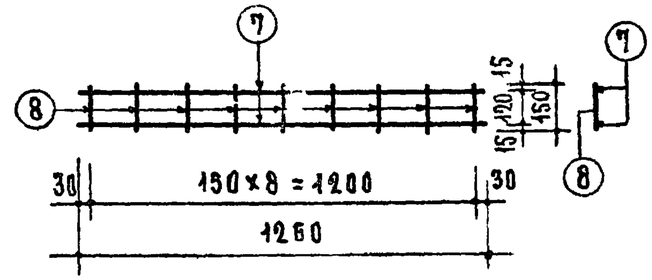

К-3

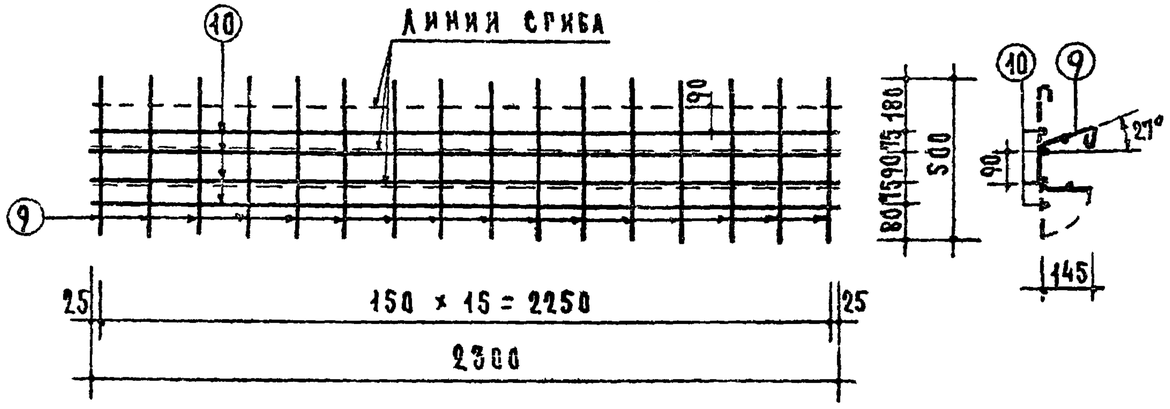

С-3

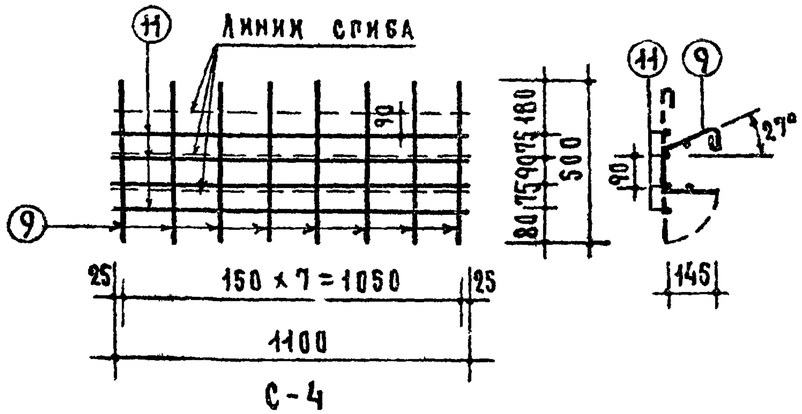

С-4

Спецификация стали

Марка арматурных элементов	Нк поз.	Сечение мм	Кол-во шт.	Длина мм	Общая длина м
К-1	1	⌀20АII	1	4380	4.38
	2	⌀10АI	1	4380	4.38
	3	⌀6АI	33	330	10.89
	4	⌀10АI	2	330	0.66
К-2	1	⌀20АII	1	4380	4.38
	2	⌀10АI	1	4380	4.38
	5	⌀6АI	33	180	5.94
	6	⌀10АI	2	180	0.36
К-3	7	⌀10АI	2	1260	2.52
	8	⌀5ВI	9	150	1.35
С-3	9	⌀5ВI	16	500	8.00
	10	⌀4ВI	4	2300	9.20
С-4	9	⌀5ВI	8	500	4.00
	11	⌀4ВI	4	1100	4.40

Выборка стали

Сечение мм	Длина м	Вес кг	Вес на марку кг
⌀20АII	4.38	10.80	16.33
⌀10АI	5.04	3.11	
⌀6АI	10.89	2.42	
⌀20АII	4.38	10.80	15.04
⌀10АI	4.74	2.92	
⌀6АI	5.94	1.32	
⌀10АI	2.52	1.55	1.76
⌀5ВI	1.35	0.21	
⌀5ВI	8.00	1.23	2.14
⌀4ВI	9.20	0.91	
⌀5ВI	4.00	0.62	1.06
⌀4ВI	4.40	0.44	

Гл. инженер проекта Л. Лукин

ТК	Железобетонные изделия	Серия ИИ-03-02	
1968	Лестничные площадки ЛП40-16, ЛП40-16-1, ЛП40-16-2, ЛП40-16-3. Арматурные элементы.	Альбом 65	Лист 9

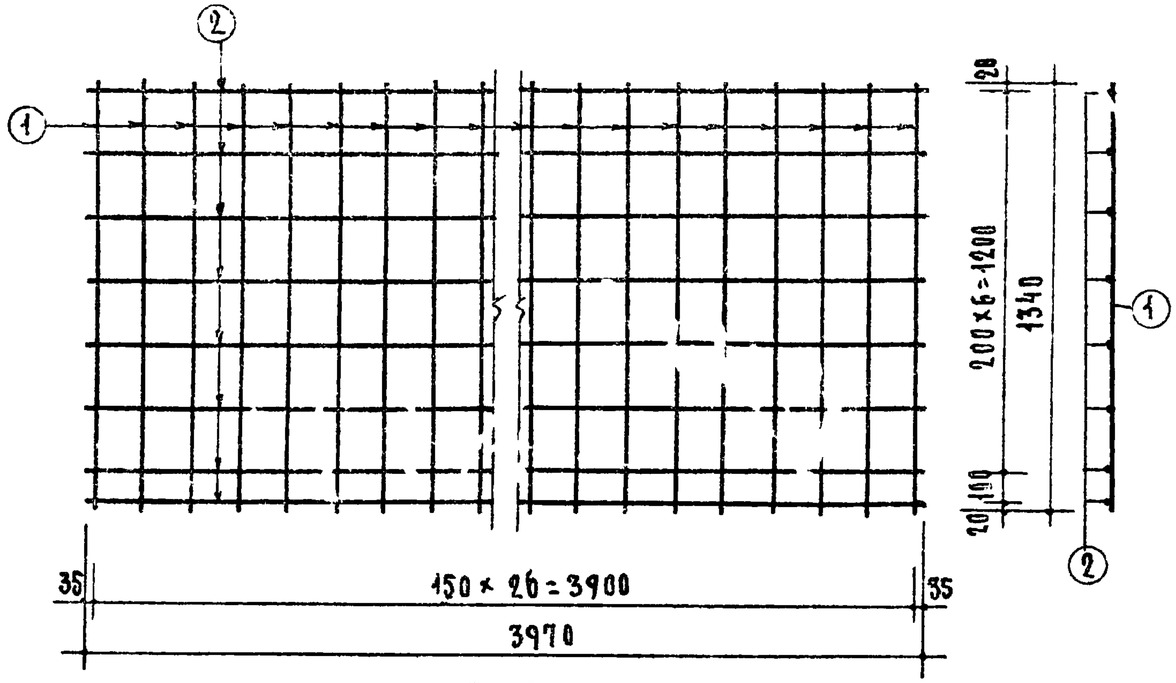

С-1

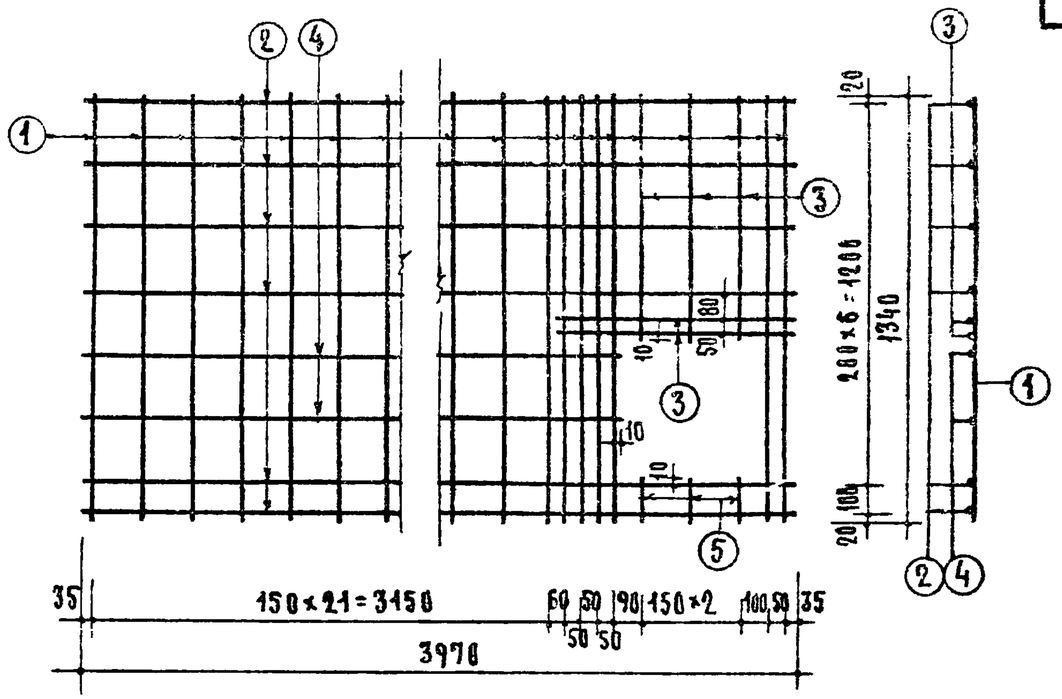

С-1а

С-2

Спецификация стали					
Марка арматурных элементов	№№ поз	Сечение мм	К-во шт.	Длина мм	Общая длина м
С-1	1	ф5ВI	27	1340	36.18
	2	ф5ВI	8	3970	31.76
С-1а	1	ф5ВI	28	1340	37.52
	2	ф5ВI	6	3970	23.82
	3	ф5ВI	5	760	3.80
	4	ф5ВI	2	3400	6.80
	5	ф5ВI	3	130	0.39
С-2	6	ф5ВI	27	500	13.5
	7	ф5ВI	4	3950	15.80

Выборка стали			
Сечение мм	Длина м	Вес кг	Вес на марку кг
ф5ВI	67.94	10.46	10.46
ф5ВI	72.33	11.14	11.14
ф5ВI	29.3	4.51	4.51

ТК	Железобетонные изделия	Серия ИИ-03-02	
1968	Лестничные площадки ЛП40-16, ЛП40-16-1, ЛП40-16-2, ЛП40-16-3. Арматурные элементы.	Альбом 65	Лист 10

Гл. инженер проекта — Л. Лукин

1С164 15

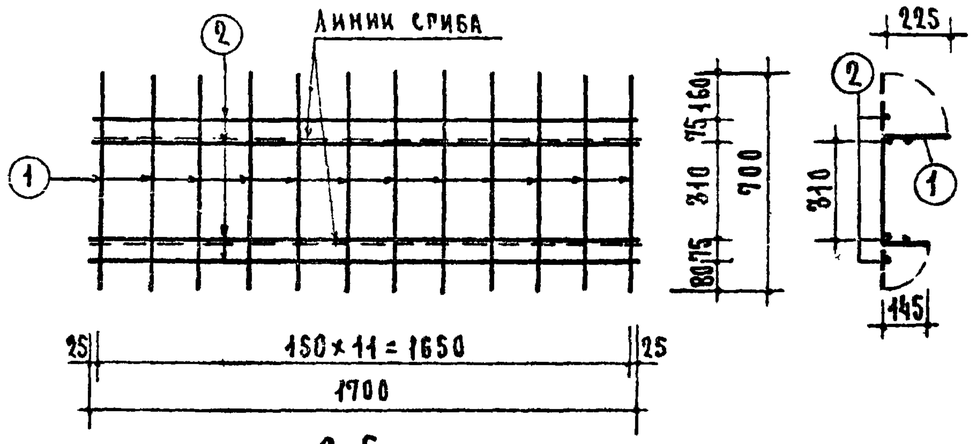

С-5

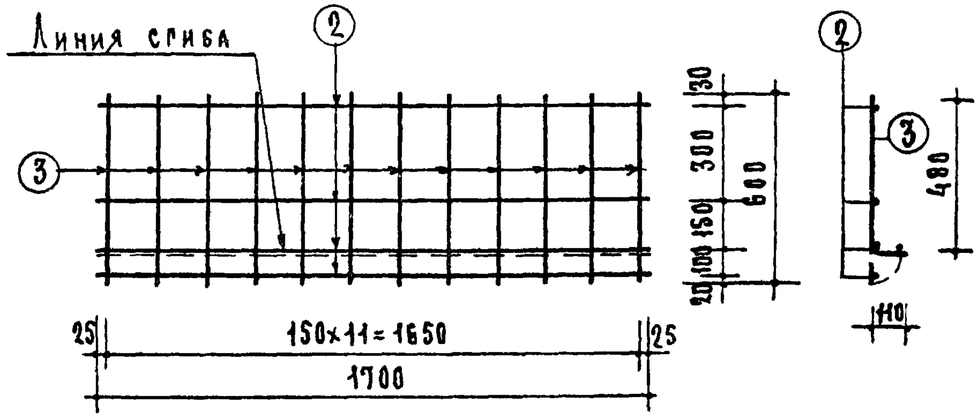

С-6

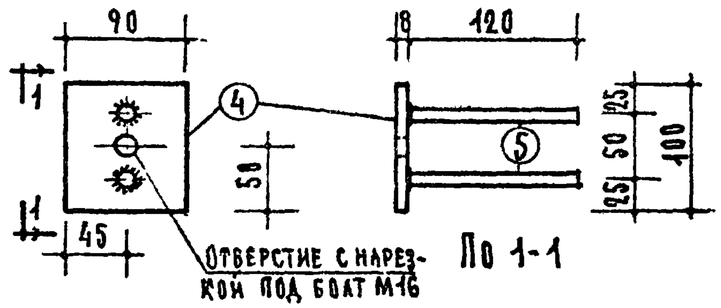

М-1

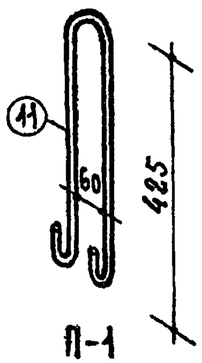

П-1

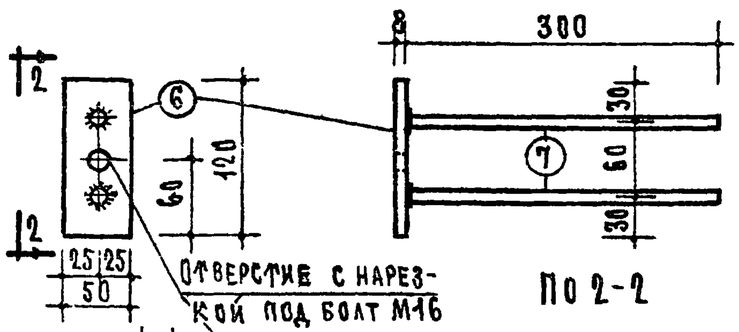

М-2

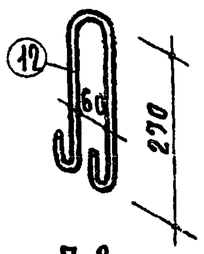

П-2

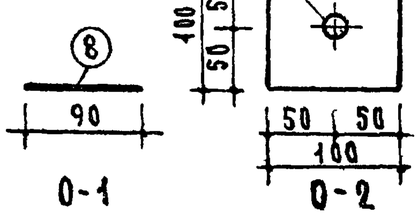

О-1 О-2

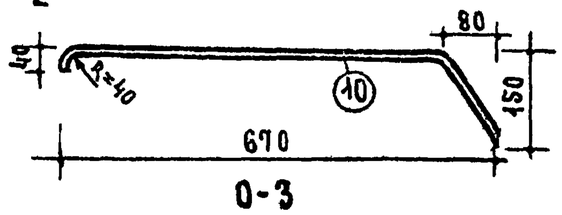

О-3

Спецификация стали

Марка арматурных элементов		NN поз.	Сечен. мм	К-во шт.	Длина мм	Общая длина м
С-5		1	ф4ВI	12	700	8.40
		2	ф4ВI	4	1700	6.80
С-6		3	ф4ВI	12	600	7.20
		2	ф4ВI	4	1700	6.80
М-1		4	-100×8	1	90	0.09
		5	ф10АII	2	120	0.24
М-2		6	-50×8	1	120	0.12
		7	ф10АII	2	300	0.60
О-1		8	ф6АI	1	90	0.09
О-2		9	-100×8	1	100	0.10
О-3		10	Труба ф1/2"	1	770	0.77
Подъемные петли	П-1	11	ф12АI	1	1030	1.03
	П-2	12	ф10АI	1	690	0.69

Выборка стали

Сечение мм	Длина м	Вес кг	Вес на марку кг
ф4ВI	15.20	1.50	1.50
ф4ВI	14.00	1.39	1.39
-100×8	0.09	0.57	0.72
ф10АII	0.24	0.15	
-50×8	0.12	0.38	0.75
ф10АII	0.60	0.37	
ф6АI	0.09	0.02	0.02
-100×8	0.10	0.63	0.63
Труба ф1/2"	0.77	0.96	0.96
ф12АI	1.03	0.91	0.91
ф10АI	0.69	0.43	0.43

Примечания:

1. Приварку анкеров закладных деталей М-1 и М-2 производить торцом к полосовой стали под слоем флюса.
2. Указание по антикоррозийной защите закладных деталей и применение марок стали для подъемных петель см. пояснительную записку.

ТК	Железобетонные изделия	Серия ИИ-03-02	
1968	Лестничные площадки ЛП40-16, ЛП40-16-1, ЛП40-16-2, ЛП40-16-3. Арматурные элементы.	Альбом 65	Лист 11

Инженер проекта П.Лукин

10164 16

Схема загрузки при испытании лестничных площадок ЛП40-16; ЛП40-16-1; ЛП40-16-3

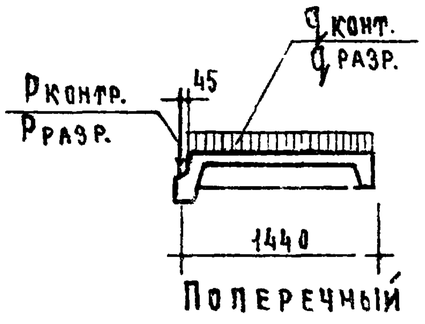

Поперечный разрез

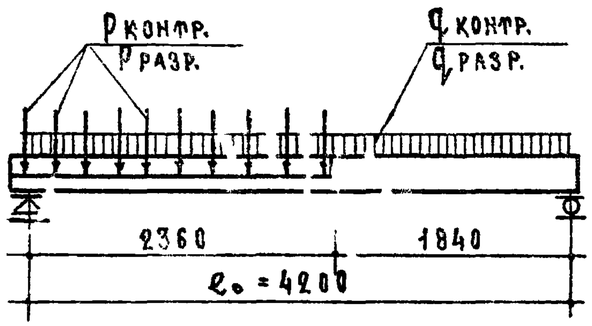

Несущее ребро лестничной площадки

Схема загрузки при испытании лестничной площадки ЛП40-16-2

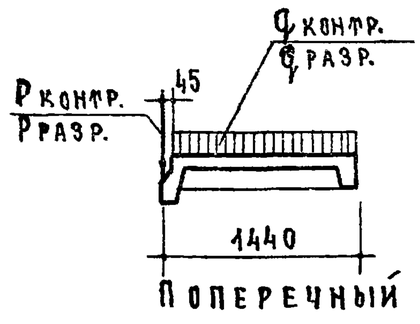

Поперечный разрез

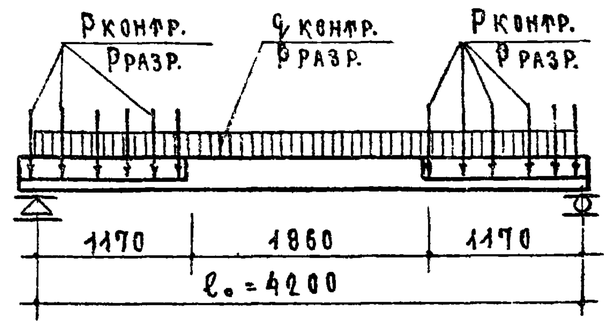

Несущее ребро лестничной площадки

Нагрузки

(за вычетом собственного веса лестничных площадок)

Контрольная нагрузка по проверке жесткости и прогиба:

$P_{контр} = 960$ кг/пм

$q_{контр} = 300$ кг/м²

Контрольная разрушающая нагрузка при $C = 1{,}4$:

$P_{разр} = 1600$ кг/пм

$q_{разр} = 550$ кг/м²

Контрольная разрушающая нагрузка при $C = 1{,}6$:

$P_{разр} = 1830$ кг/пм

$q_{разр} = 630$ кг/м²

Примечания:

1. Испытание лестничных площадок производить в соответствии с ГОСТ 8829-66.
2. Относительный прогиб продольных ребер лестничных площадок не должен превышать $1/200\ell_0$.

ТК	Железобетонные изделия	Серия ИИ-03-02	
1968	Лестничные площадки ЛП40-16; ЛП40-16-1; ЛП40-16-2; ЛП40-16-3. Схемы загружения при испытании	Альбом 65	Лист 12

Гл. инженер проекта А. Лукин

Гл. инженер проекта П. Лукин

10164 17

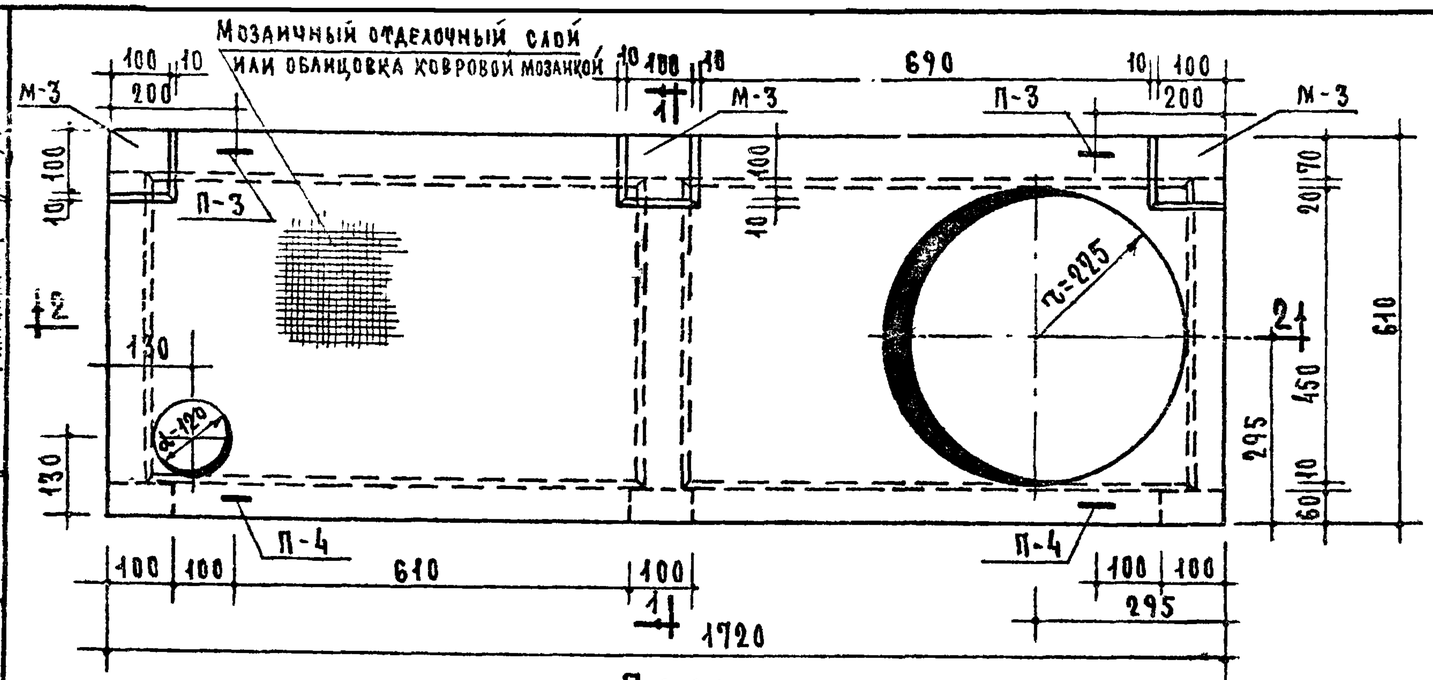

План

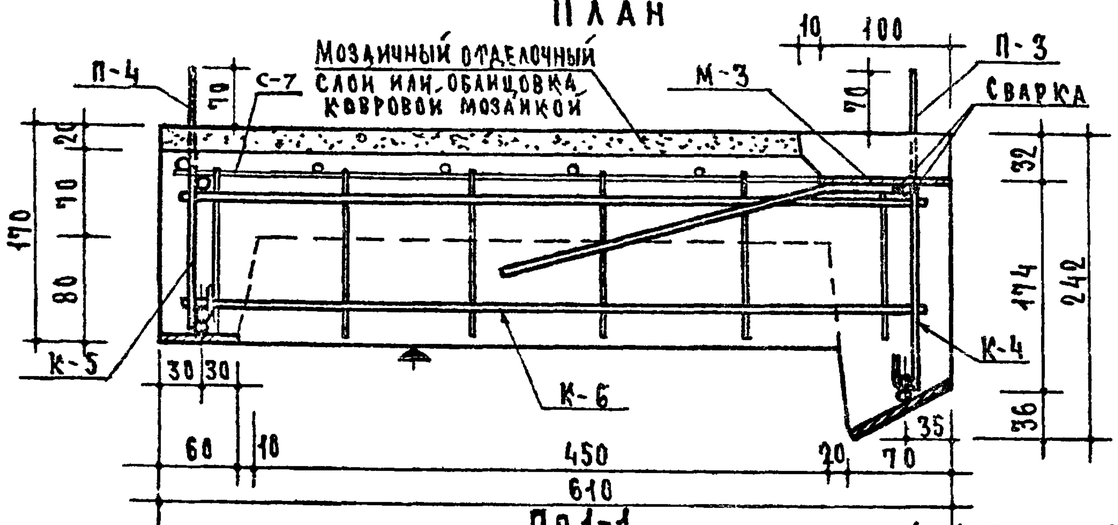

По 1-1

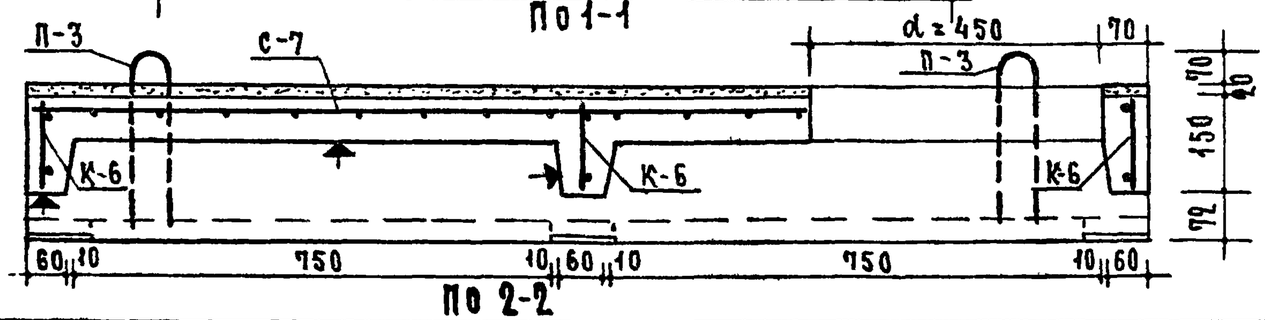

По 2-2

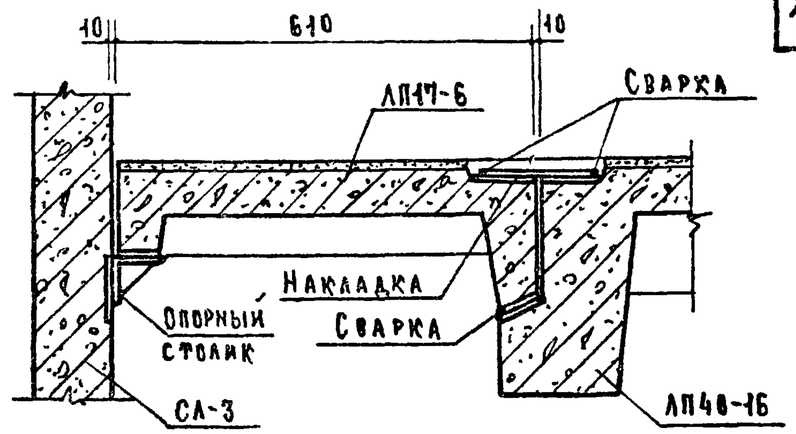

Узлы опирания и соединения площадки ЛП17-6 с площадкой ЛП48-16 и стенкой шахты лифта СЛ-3 при монтаже.

Характеристика изделия			
Вес (с учетом мозаичного слоя)		кг	280
Объем	бетона	$м^3$	0.097
	мозаичного слоя	$м^3$	0.017
Расход стали	всего	кг	19.85
	на 1 $м^3$ бетона	кг	204
Марка бетона			200

Примечания:

1. Лестничная площадка ЛП17-6 не рассчитана на передачу нагрузок от труб мусоропровода.
2. Плоскости, отмеченные знаком ⊥, должны быть гладкими, подготовленными под покраску.
3. Арматурные элементы см. лист 14.
4. Из плоских арматурных каркасов и сетки собрать и сварить контактной точечной электросваркой пространственный арматурный каркас, при этом пластины закладных деталей М-3 приварить электродуговой сваркой к продольным стержням ① каркаса К-4 двумя фланговыми швами см. разрез по 1-1.
5. Крюки подъемных петель П-3, П-4 завести за нижние продольные стержни каркасов К-4, К-5 и привязать или приварить к ним.

ТК	Железобетонные изделия	Серия ИИ-03-02	
1968	Лестничная площадка ЛП17-6	Альбом 65	Лист 13

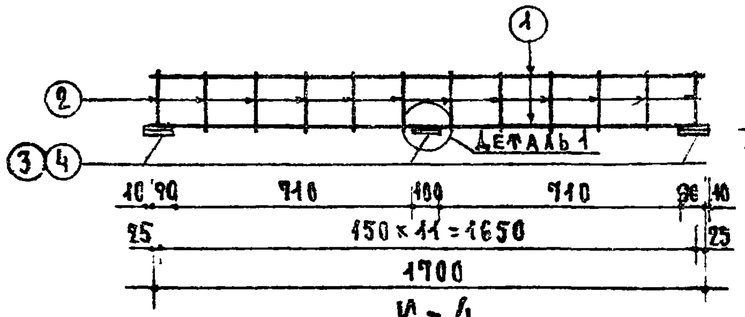

К-4

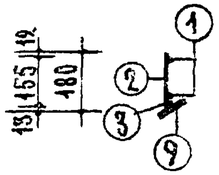

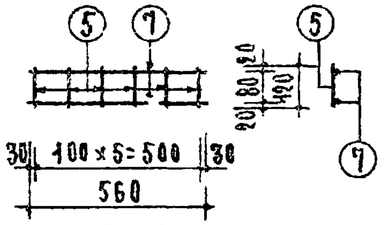

К-6

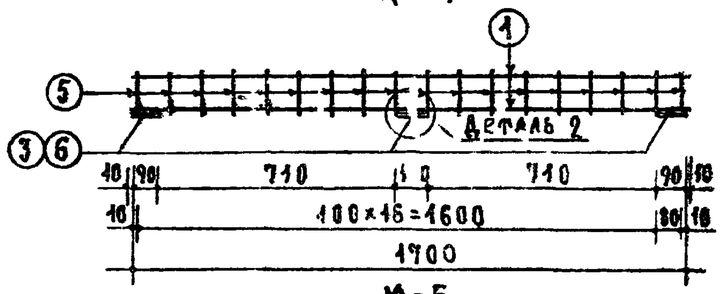

К-5

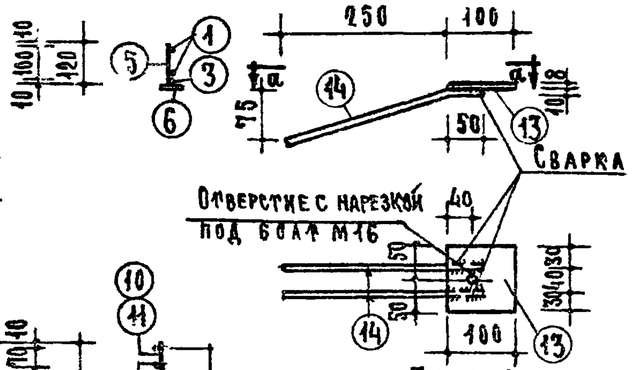

По а-а

М-3

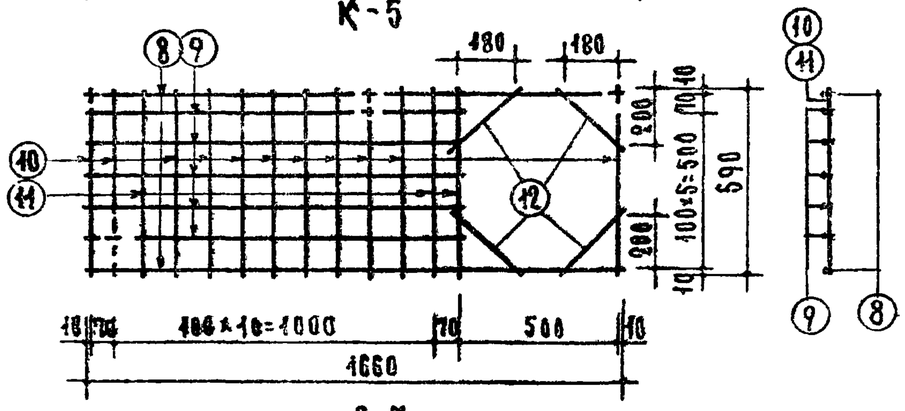

С-7

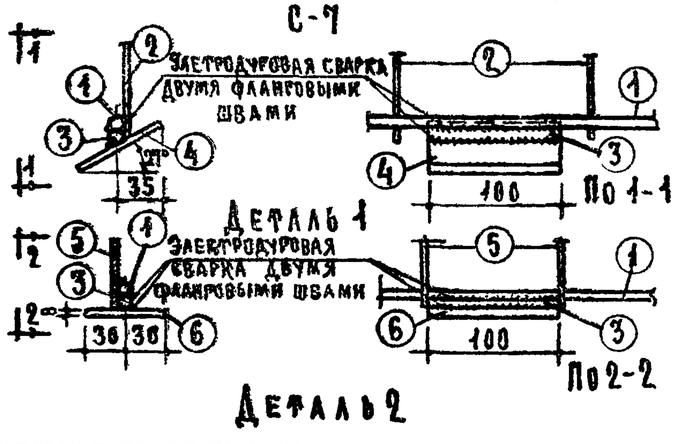

Деталь 2

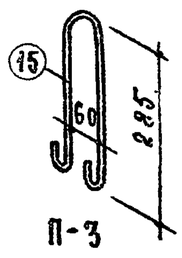

П-3

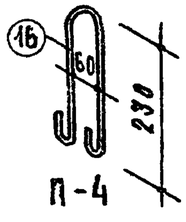

П-4

Спецификация стали

Арматурные элементы: Марка	К-во шт.	Нн поз.	Сечение мм	На 1 элемент: К-во шт.	Длина 1 шт. мм	Общая длина м	Вес стали, кг: На 1 элемент	Общий
К-4	1	1	⌀10АI	2	1700	3.40	2.10	4.02
		2	⌀5ВI	12	180	2.16	0.33	
		3	⌀10АI	3	100	0.30	0.18	
		4	-100×8	3	75	0.225	1.41	
К-5	1	1	⌀10АI	2	1700	3.40	2.10	3.74
		5	⌀5ВI	18	120	2.16	0.33	
		3	⌀10АI	3	100	0.30	0.18	
		6	-100×8	3	60	0.18	1.13	
К-6	3	7	⌀10АI	2	560	1.12	0.69	2.40
		5	⌀5ВI	6	120	0.72	0.11	
С-7	1	8	⌀10АI	2	1660	3.32	2.05	5.64
		9	⌀5ВI	5	1170	5.85	0.90	
		10	⌀5ВI	10	590	5.90	0.91	
		11	⌀10АI	3	590	1.77	1.09	
		12	⌀10АI	4	280	1.12	0.69	
М-3	3	13	-100×8	1	100	0.10	0.63	3.03
		14	⌀10АII	2	310	0.62	0.38	
П-3	2	15	⌀8АI	1	700	0.70	0.28	0.56
П-4	2	16	⌀8АI	1	590	0.59	0.23	0.46
							Итого:	19.85

Выборка стали

Сечение мм	⌀10АII	⌀10АI	⌀8АI	⌀5ВI	-100×8
Длина м	1.86	16.97	2.58	18.23	0.705
Вес кг	1.14	10.46	1.02	2.80	4.43
Нормативное сопротивление арматуры $R_a^н$ кг/см²	3000	2400		5500	2400
ГОСТ	5781-61			6727-53	103-57*

Примечания:

1. Места, показанные на сетке С-7 пунктиром, вырезать по месту.
2. Указание по антикоррозийной защите закладных деталей и применение марок стали для подъемных петель см. пояснительную записку.

ТК	Железобетонные изделия	Серия ИИ-03-02	
1968	Лестничная площадка ЛП17-16. Арматурные элементы.	Альбом 65	Лист 14

Гл. инженер проекта А. Локшин
Гл. инженер проекта П. Лукин

Центрпромжилпроект

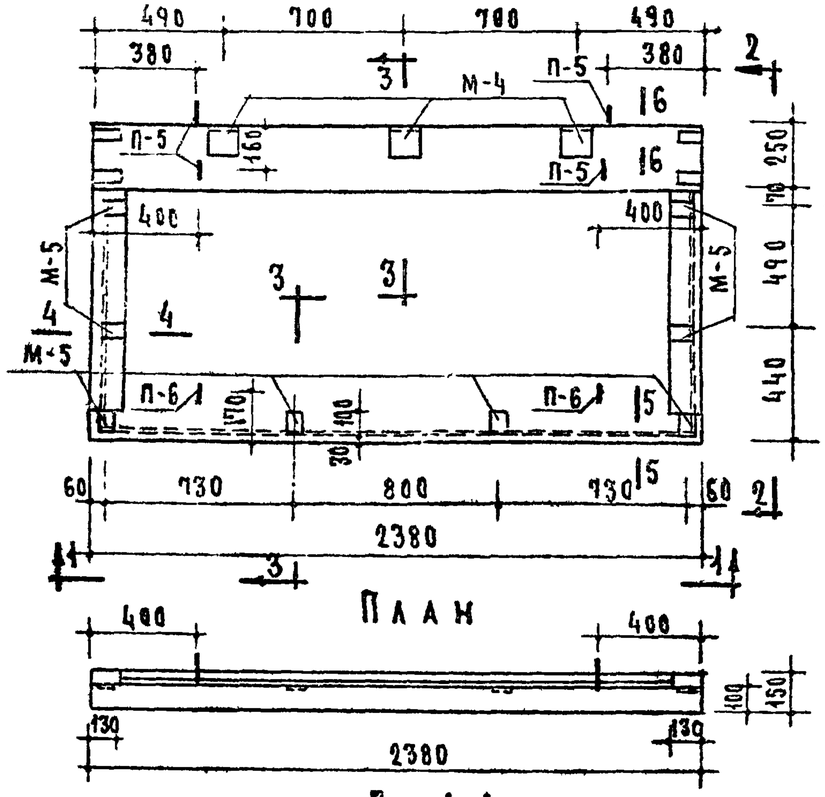

План

По 1-1

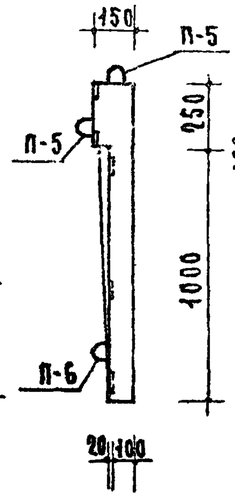

По 2-2

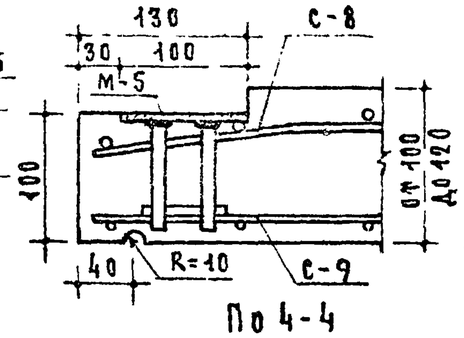

По 4-4

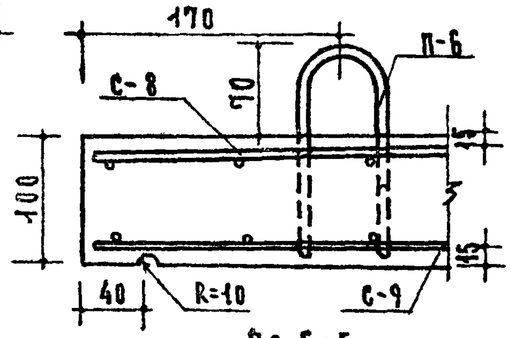

По 5-5

Схема опирания плиты

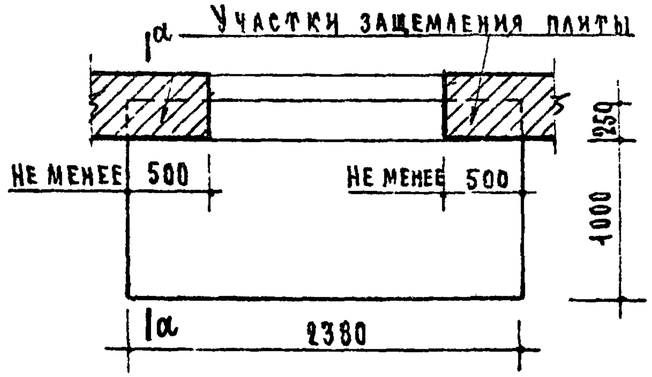

Расчетная схема

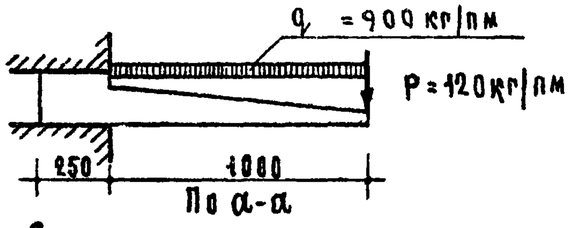

По а-а

Схема при испытании

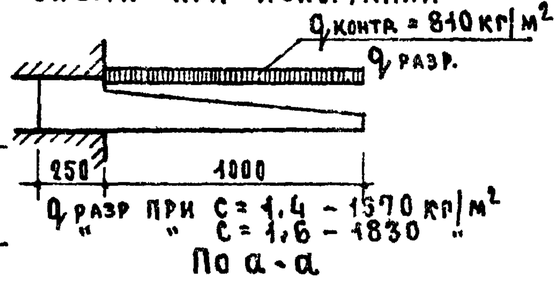

По а-а

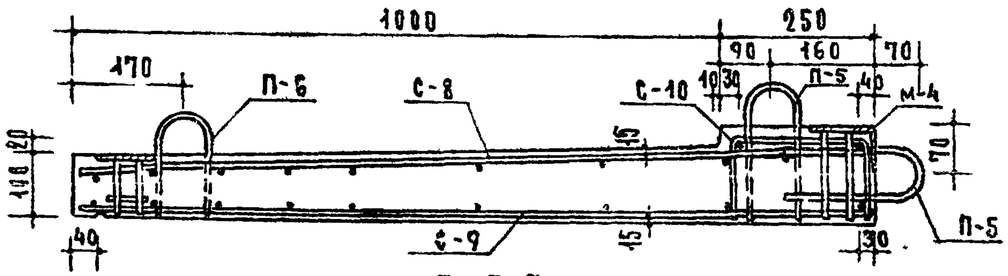

По 3-3

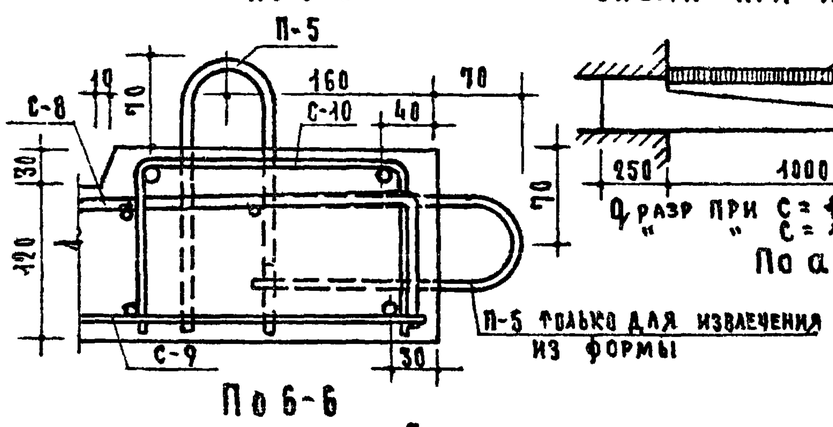

По 6-6

Характеристика изделия		
Вес	кг	873
Объем бетона	м³	0.349
Вес стали	кг	39.20
Расход стали на 1 м³ бетона	кг	112
Марка бетона		200

Примечания:

1. Арматурные элементы, закладные детали, спецификацию и выборку стали см. лист 16.
2. Все поперечные стержни сетки С-10 сварить с продольными стержнями сетки С-9 контактной точечной электросваркой.
3. Подъемные петли П-5 и П-6 завести за нижние стержни сетки С-9 и привязать к ним.
4. Указания по формованию плит лоджий и антикоррозийной защите закладных деталей см. пояснительную записку.

ТК	Железобетонные изделия	Серия ИИ-03-02	
1968	Плита лоджии для стен из крупных блоков ПЛ24-4	Альбом 65	Лист 15

Гл. инженер проекта А. Криппа; Гл. инженер проекта Отдела №20 А. Локшин; Гл. инж. проекта Техноло П. Лукин; Гл. инж. пр. С. Скурский; Гл. инж. проекта

Жилищ

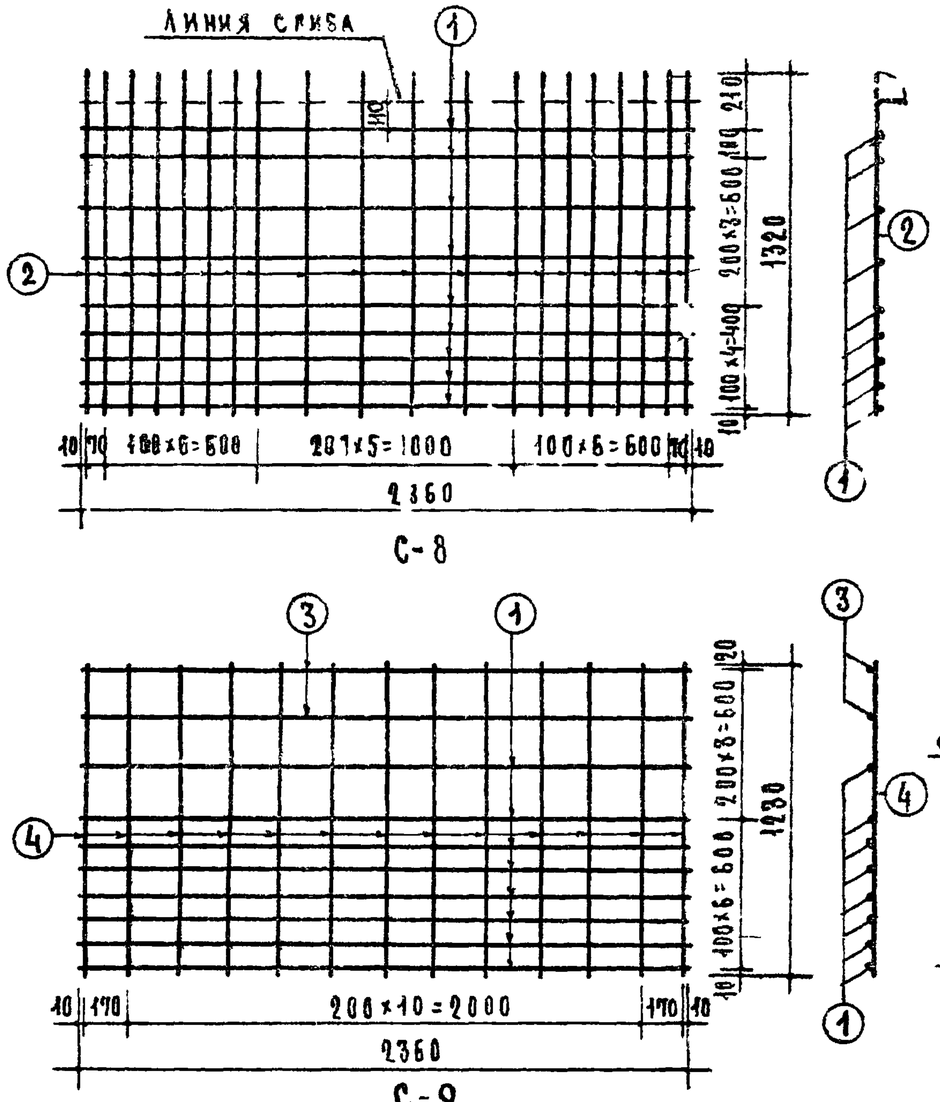

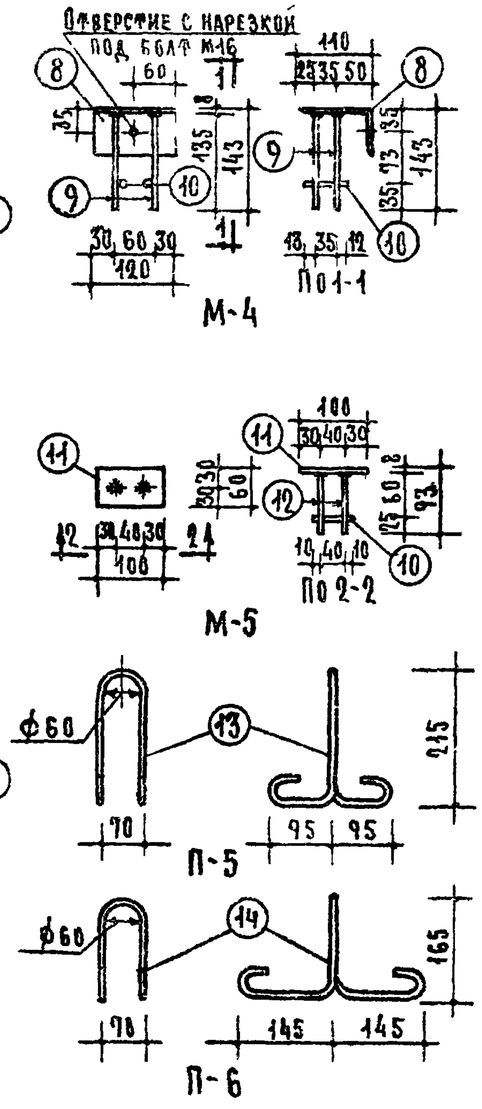

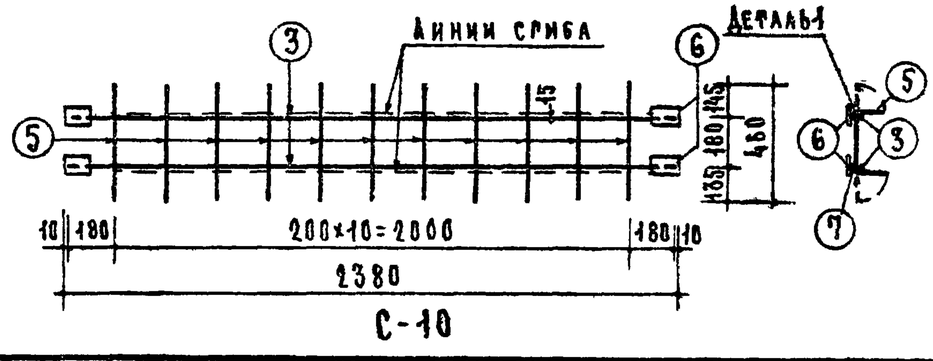

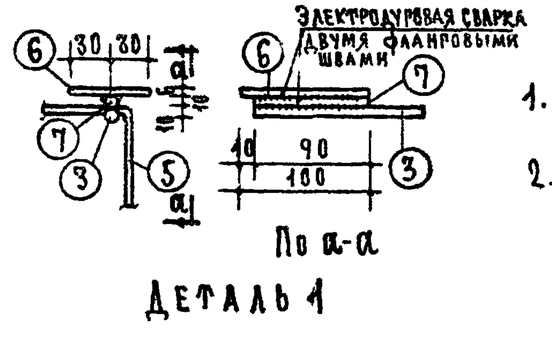

Спецификация стали

Арматурные элементы: Марка	К-во	Поз.	Сечение мм	На 1 элемент: К-во шт	Длина 1 шт. мм	Общая длина м	Вес стали, кг: На 1 элемент	Общий
С-8	1	1	⌀5ВТ	9	2360	21.24	3.27	13.70
		2	⌀8АIII	20	1320	26.40	10.43	
С-9	1	1	⌀5ВТ	8	2360	18.88	2.92	8.29
		3	⌀10АI	2	2360	4.72	2.91	
		4	⌀5ВТ	13	1230	15.99	2.46	
С-10	1	3	⌀10АI	2	2360	4.72	2.91	5.04
		5	⌀5ВТ	11	460	5.06	0.78	
		6	-60×6	4	100	0.40	1.13	
		7	⌀10АI	4	90	0.36	0.22	
М-4	3	8	∠110×70×8	1	120	0.12	1.31	5.13
		9	⌀10АI	4	135	0.54	0.33	
		10	⌀10АI	2	60	0.12	0.07	
М-5	8	11	-60×8	1	100	0.10	0.38	4.16
		12	⌀10АI	2	85	0.17	0.10	
		10	⌀10АI	1	60	0.06	0.04	
П-5	4	13	⌀10АI	1	780	0.78	0.48	1.92
П-6	2	14	⌀10АI	1	780	0.78	0.48	0.96
						Итого:		39.20

Выборка стали

Сечение мм	⌀10АI	Петли П-5, П-6 ⌀10АI	⌀8АIII	⌀5ВТ	-60×8	-60×6	∠110×70×8
Длина м	13.62	4.68	26.40	61.17	0.80	0.40	0.36
Вес кг	8.36	2.88	10.43	9.43	3.04	1.13	3.93
Нормативное сопротивление $R^н_a$ кг/см²	2400		4000	5500	2400		
ГОСТ	5781-61			6727-53	103-57*		8510-57

Примечания:

1. Приварку анкеров закладных деталей М-4 и М-5 производить под слоем флюса.
2. Указание по антикоррозийной защите закладных деталей и применение марок стали для подъемных петель см. пояснительную записку.

ТК	Железобетонные изделия	Серия ИИ-03-02
1968	Плита лоджии ПЛ24-4. Арматурные элементы	Альбом 65 / Лист 16

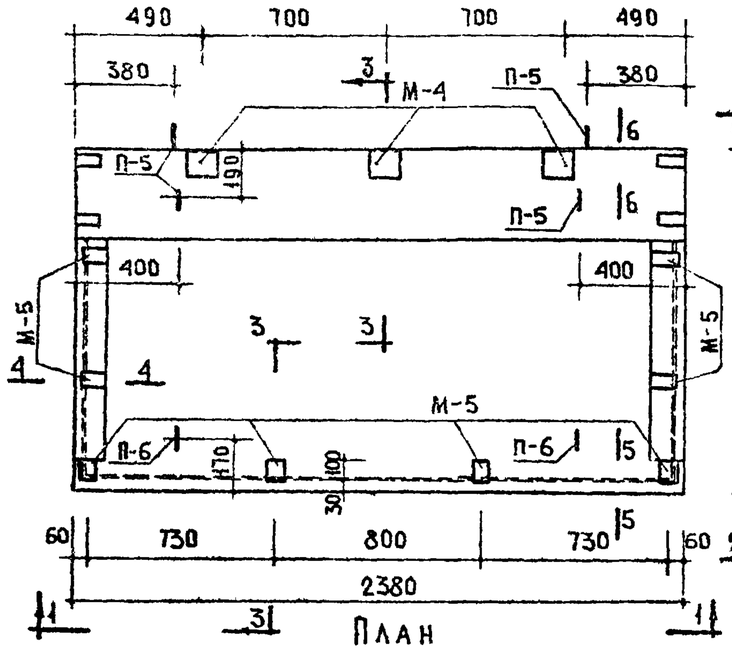

План

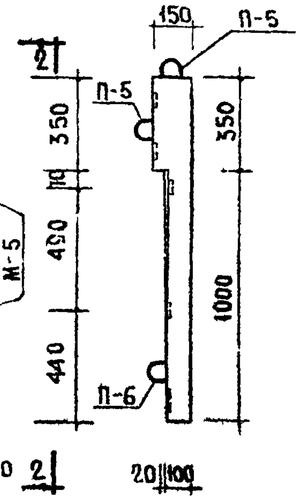

По 2-2

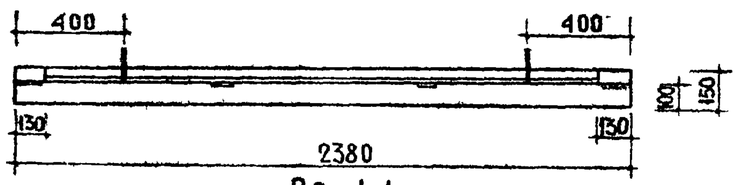

По 1-1

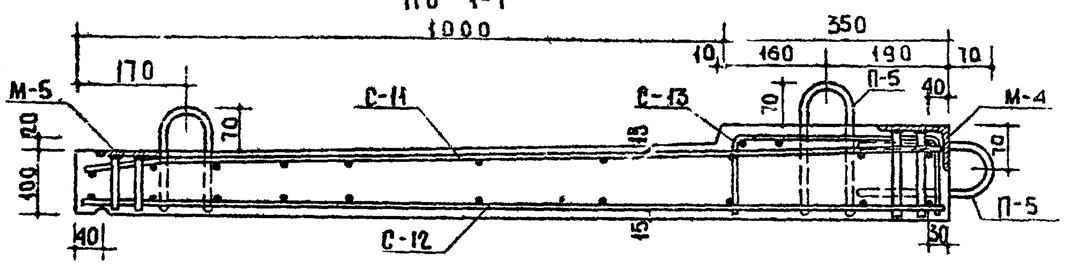

По 3-3

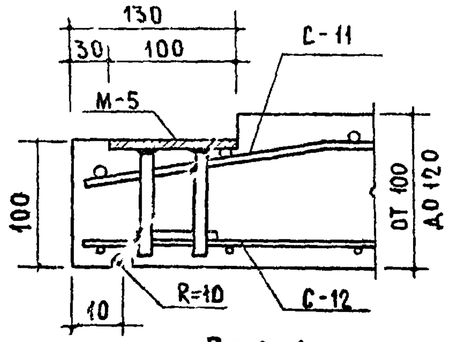

По 4-4

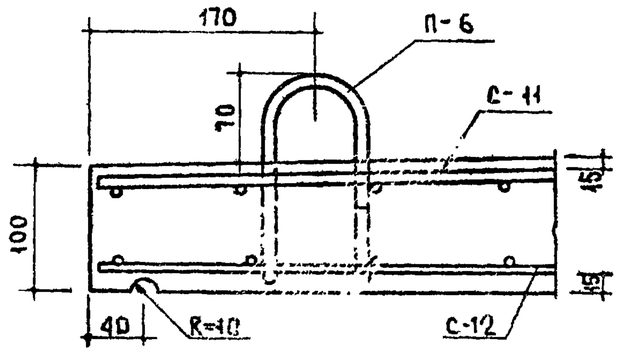

По 5-5

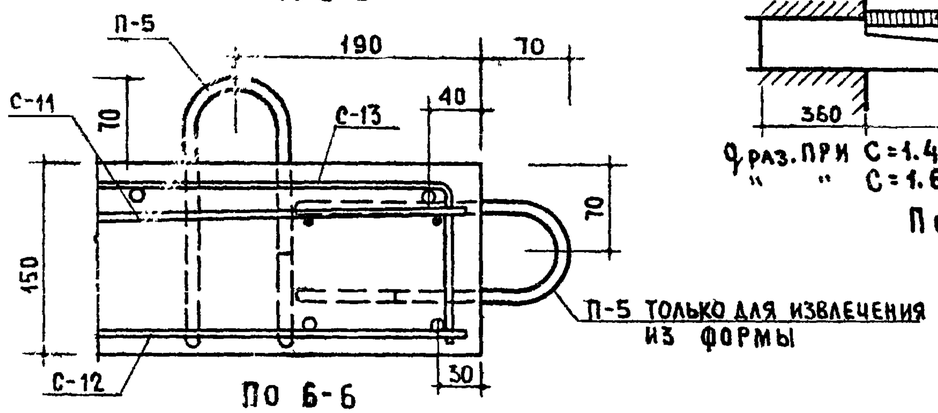

По 6-6

Схема опирания плиты

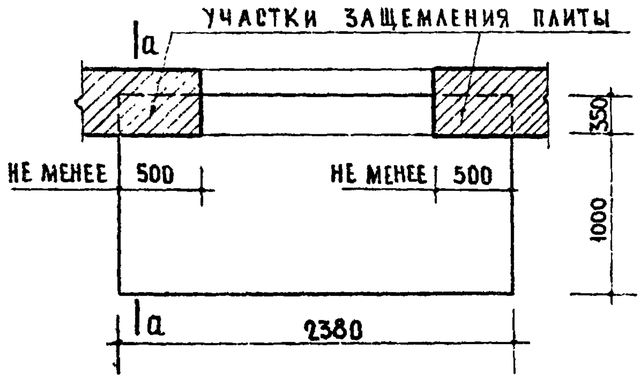

Расчетная схема

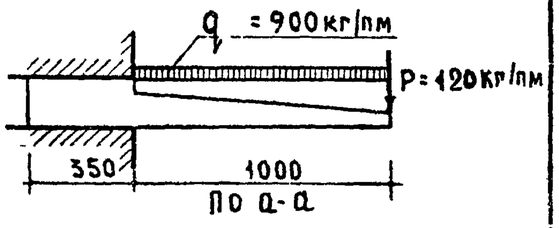

По а-а

Схема при испытании

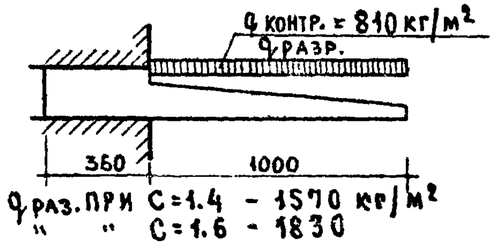

По а-а

Характеристика изделия		
Вес	кг	963
Объем бетона	м³	0.385
Вес стали	кг	42.93
Расход стали на 1 м³ бетона	кг	112
Марка бетона		200

Примечания:

1. Арматурные элементы, закладные детали, спецификацию и выборку стали см. лист 18.
2. Все поперечные стержни сетки С-13 сварить с продольными стержнями сетки С-12 контактной точечной электросваркой.
3. Подъемные петли П-5 и П-6 завести за нижние стержни сетки С-12 и привязать к ним
4. Указания по формованию плит лоджий и антикоррозийной защите закладных деталей см пояснительную записку.

ТК	Железобетонные изделия	Серия ИИ-03-02	
1968	Плита лоджии для стен из крупных блоков ПЛ 24-5	Альбом 65	Лист 17

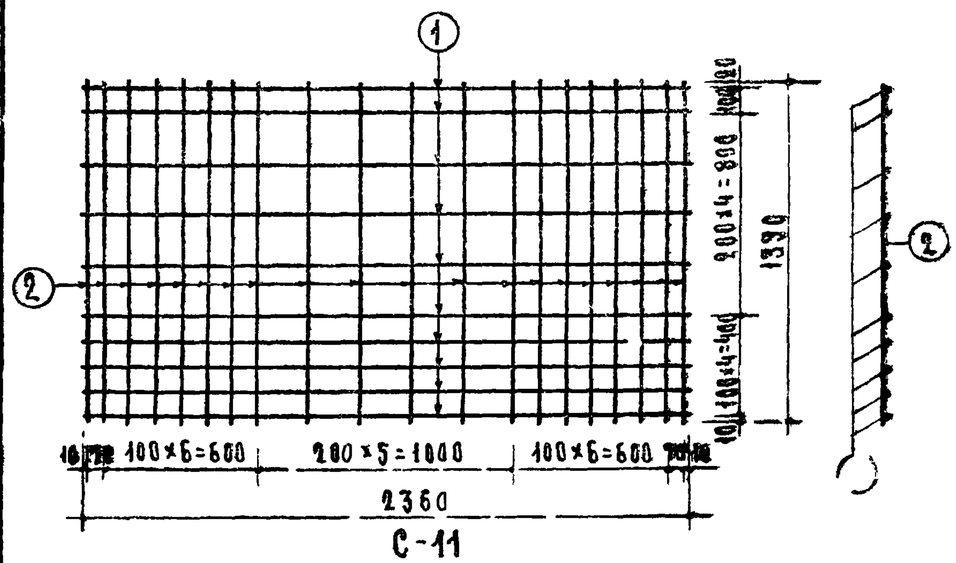

С-11

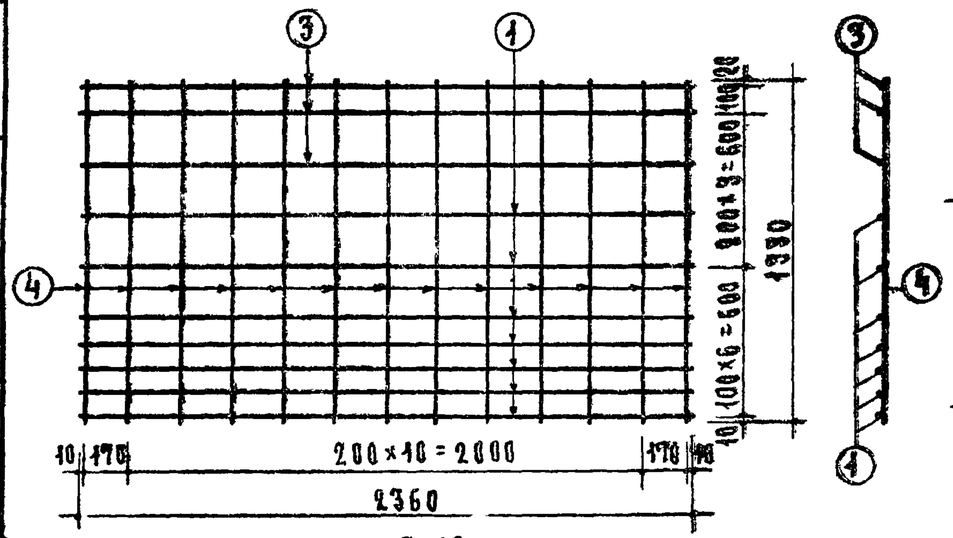

С-12

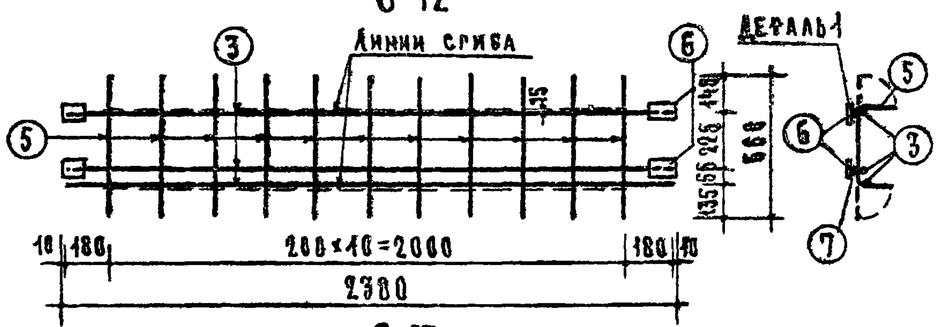

С-13

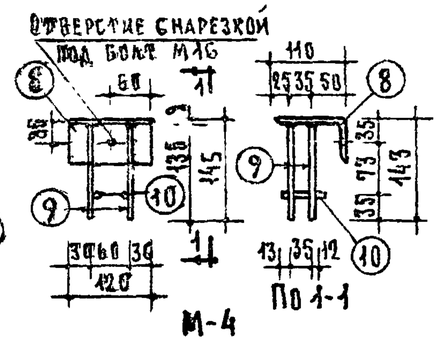

М-4

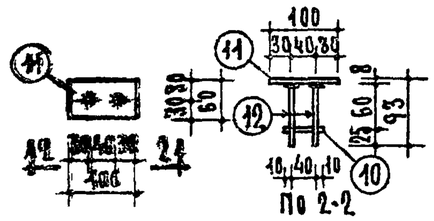

М-5

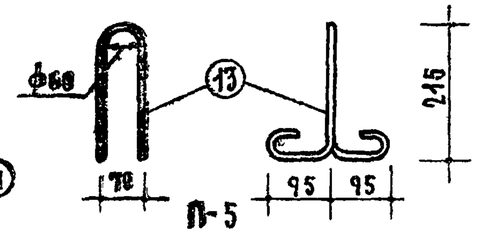

П-5

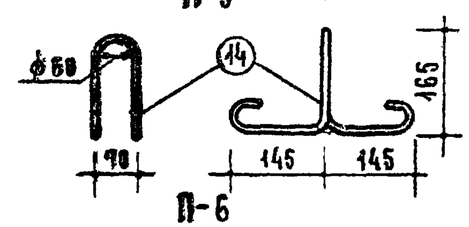

П-6

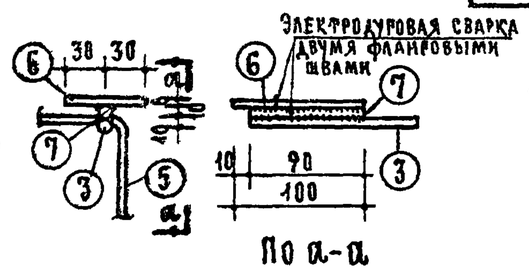

Деталь 1

Спецификация стали

Арматурные элементы		NN поз.	Сечение мм	На 1 элемент			Вес стали кг	
Марка	К-во			К-во шт.	Длина 1 шт. мм	Общая длина м	На 1 элемент	Общий
С-11	1	1	ф5ВI	10	2360	23.60	3.63	14.14
		2	ф8АIII	20	1330	26.60	10.51	
С-12	1	1	ф5ВI	8	2360	18.88	2.92	9.95
		3	ф10АI	3	2360	7.08	4.37	
		4	ф5ВI	13	1330	17.29	2.66	
С-13	1	3	ф10АI	3	2360	7.08	4.37	6.67
		5	ф5ВI	11	560	6.16	0.95	
		6	-60×6	4	100	0.40	1.13	
		7	ф10АI	4	90	0.36	0.22	
М-4	3	8	L110×70×8	1	120	0.12	1.31	5.13
		9	ф10АI	4	135	0.54	0.33	
		10	ф10АI	2	60	0.12	0.07	
М-5	8	11	-60×8	1	100	0.10	0.38	4.16
		12	ф10АI	2	85	0.17	0.10	
		10	ф10АI	1	60	0.06	0.04	
П-5	4	13	ф10АI	1	780	0.78	0.48	1.92
П-6	2	14	ф10АI	1	780	0.78	0.48	0.96
						Итого:		42.93

Выборка стали

Сечение мм	ф10АI	Петли П-5, П-6 ф10АI	ф8АIII	ф5ВI	-60×8	-60×6	L110×70×8
Длина м	18.34	4.68	26.60	65.93	0.80	0.40	0.36
Вес кг	11.28	2.88	10.51	10.16	3.04	1.13	3.93
Нормативное сопротивление $R^н_a$ кг/см²	2400		4000	5500	2400		
ГОСТ	5781-61			6727-53	103-57*		8510-57

Примечания:

1. Приварку анкеров закладных деталей М-4 и М-5 производить под слоем флюса.
2. Указание по антикоррозийной защите закладных деталей и применение марок стали для подъемных петель см. пояснительную записку.

ТК	Железобетонные изделия	Серия ИИ-03-02	
1968	Плита лоджии ПЛ24-5. Арматурные элементы	Альбом 65	Лист 18

ЦНИИЭП жилища

Гл. инженер проекта А. Локшин

Гл. инженер проекта П. Лукин

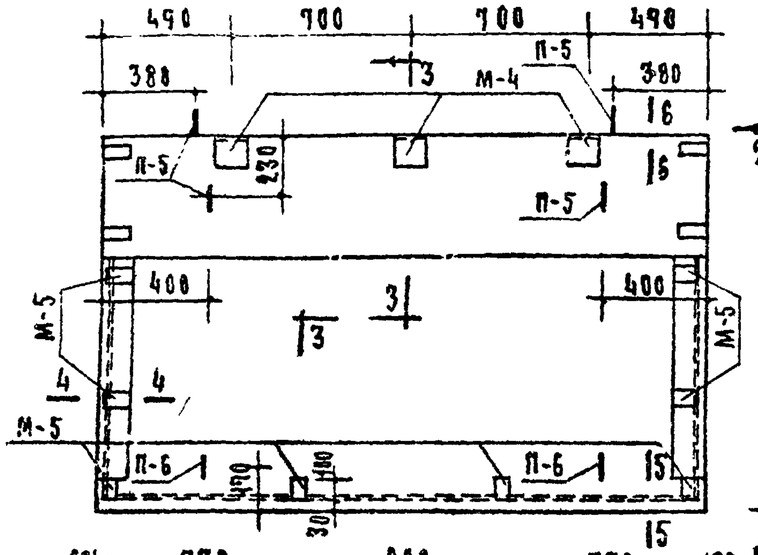

План

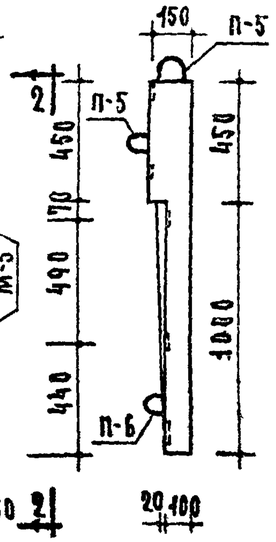

По 2-2

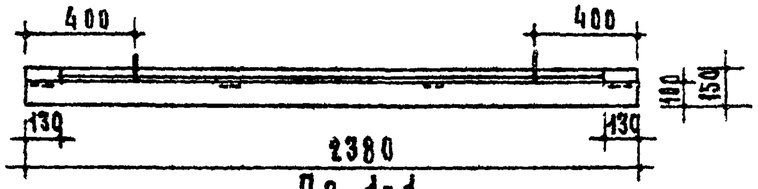

По 1-1

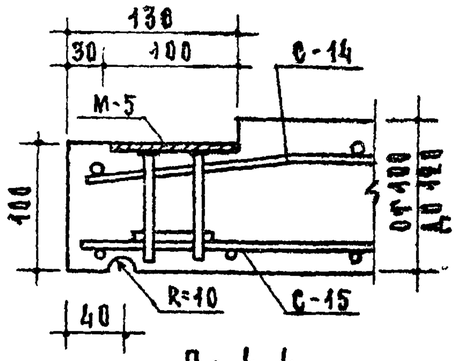

По 4-4

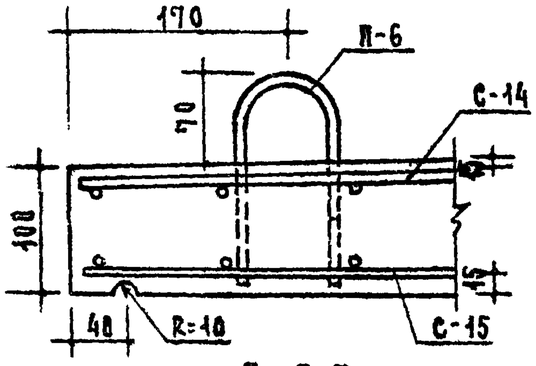

По 5-5

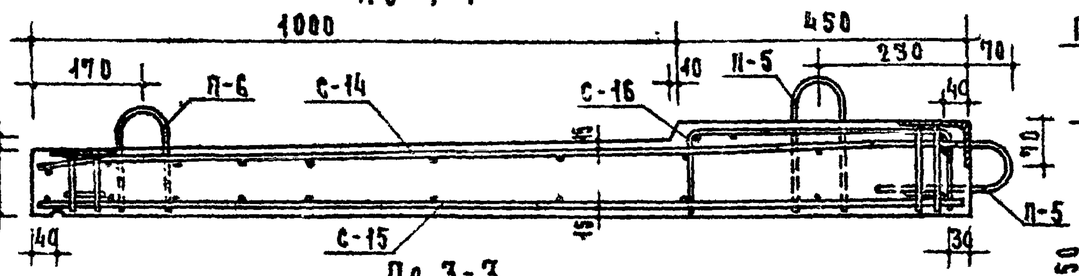

По 3-3

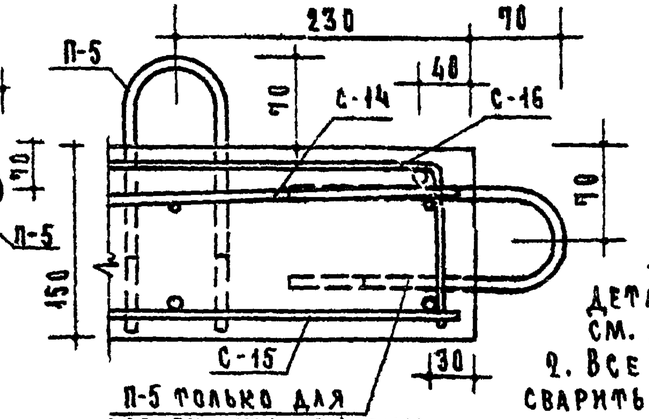

По 6-6

Схема опирания плиты

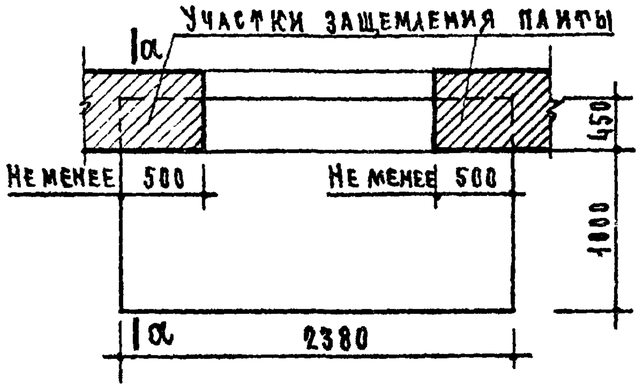

Расчетная схема

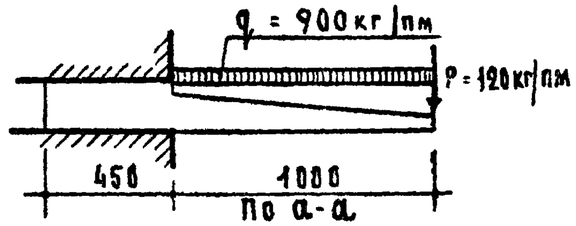

По а-а

Схема при испытании

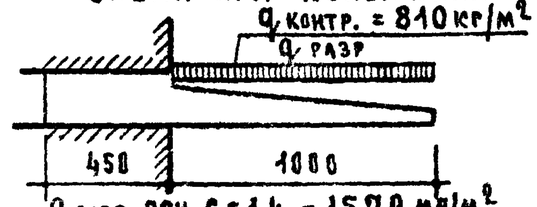

q разр. при С=1.4 – 1570 кг/м²
" " С=1.6 – 1830 "

По а-а

Характеристика изделия		
Вес	кг	1053
Объем бетона	м³	0.424
Вес стали	кг	44.09
Расход стали на 1м³ бетона	кг	105
Марка бетона		200

Примечания:

1. Арматурные элементы, закладные детали, спецификацию и выборку стали см. лист 20.
2. Все поперечные стержни сетки С-16 сварить с продольными стержнями сетки С-15 контактной точечной электросваркой.
3. Подъемные петли П-5 и П-6 завести за нижние стержни сетки С-15 и привязать к ним.
4. Указания по формованию плит лоджий и антикоррозийной защите закладных деталей см. пояснительную записку.

ТК	Железобетонные изделия	Серия ИИ-03-02	
1968	Плита лоджии для стен из крупных блоков ПЛ24-6	Альбом 65	Лист 19

10164 24

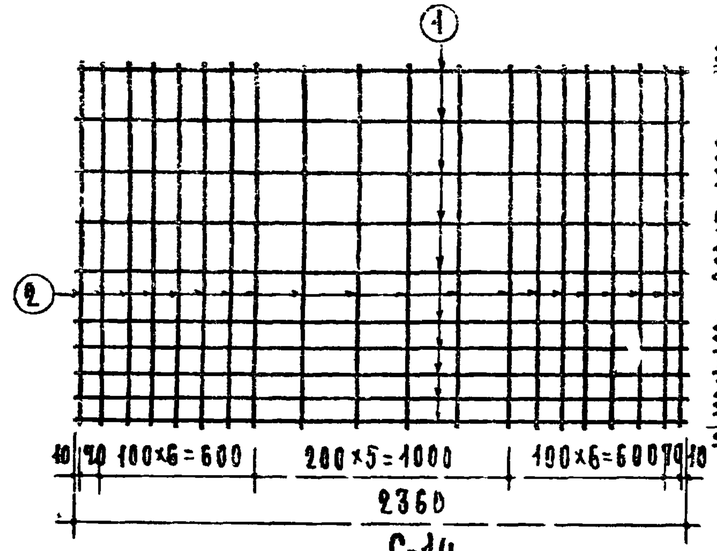

С-14

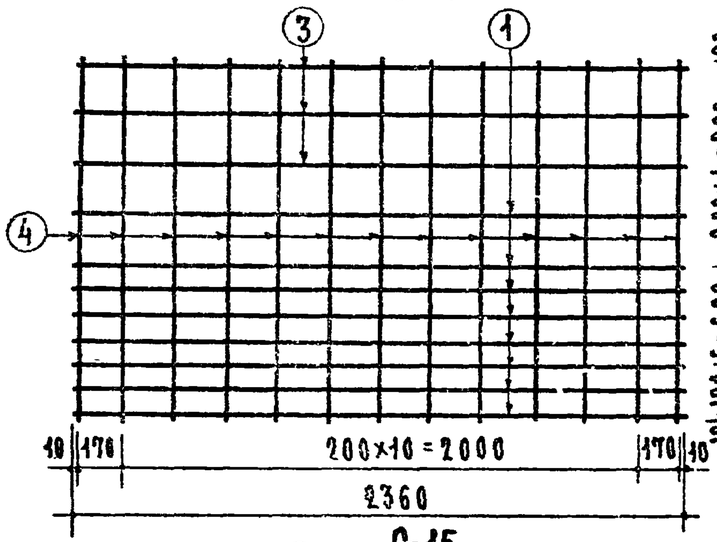

С-15

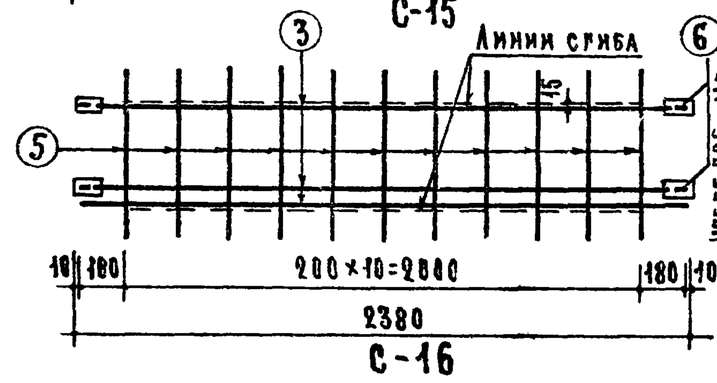

С-16

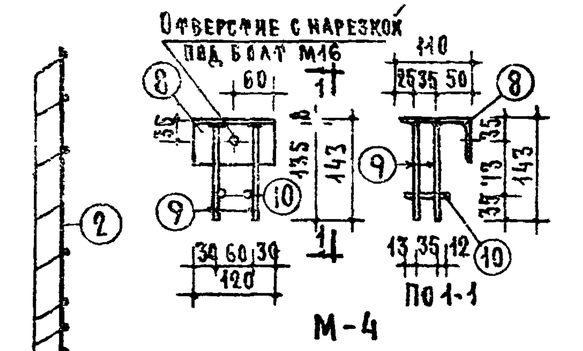

М-4

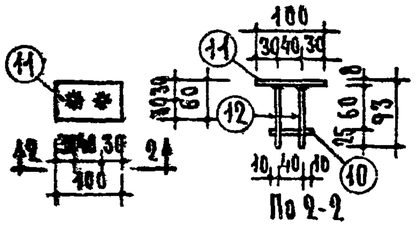

М-5

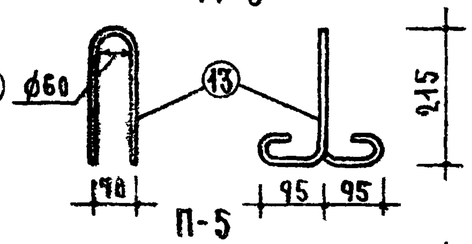

П-5

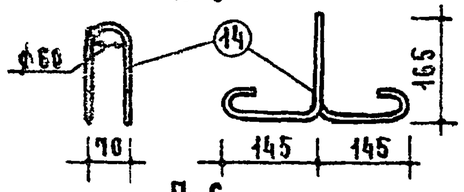

П-6

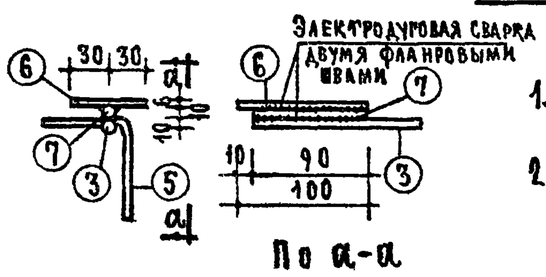

Деталь 1

Спецификация стали

Арматурные элементы: Марка	К-во	Поз.	Сечение мм	На 1 элемент: К-во шт.	Длина шт. мм	Общая длина м	Вес стали, кг: На элемент	Общий
С-14	1	1	ф5ВI	10	2360	23.60	3.63	14.93
		2	ф8АIII	20	1430	28.60	11.30	
С-15	1	1	ф5ВI	8	2360	18.88	2.92	10.15
		3	ф10АI	3	2360	7.08	4.37	
		4	ф5ВI	13	1430	18.59	2.86	
С-16	1	3	ф10АI	3	2360	7.08	4.37	6.84
		5	ф5ВI	11	660	7.26	1.12	
		6	-60×6	4	100	0.40	1.13	
		7	ф10АI	4	90	0.36	0.22	
М-4	3	8	∟110×70×8	1	120	0.12	1.31	5.13
		9	ф10АI	4	135	0.54	0.33	
		10	ф10АI	2	60	0.12	0.07	
М-5	8	11	-60×8	1	100	0.10	0.38	4.16
		12	ф10АI	2	85	0.17	0.10	
		10	ф10АI	1	60	0.06	0.04	
П-5	4	13	ф10АI	1	780	0.78	0.48	1.92
П-6	2	14	ф10АI	1	780	0.78	0.48	0.96
							Итого:	44.09

Выборка стали

Сечение мм	ф10АI	Петли П-5, П-6 ф10АI	ф8АIII	ф5ВI	-60×8	-60×6	∟110×70×8
Длина м	18.34	4.68	28.60	68.33	0.80	0.40	0.36
Вес кг	11.28	2.88	11.30	10.53	3.04	1.13	3.93
Нормативное сопротивление $R^н_a$ кг/см²	2400		4000	5500	2400		
ГОСТ	5781-61			6727-53	103-57*		8510-57

Примечания:

1. Приварку анкеров закладных деталей М-4 и М-5 производить под слоем флюса.
2. Указание по антикоррозийной защите закладных деталей и применение марок стали для подъемных петель см. пояснительную записку.

ТК	Железобетонные изделия	Серия ИИ-03-02	
1968	Плита лоджии ПЛ24-6. Арматурные элементы	Альбом 65	Лист 20

Гл. инженер проекта Плукин

1016ц 25

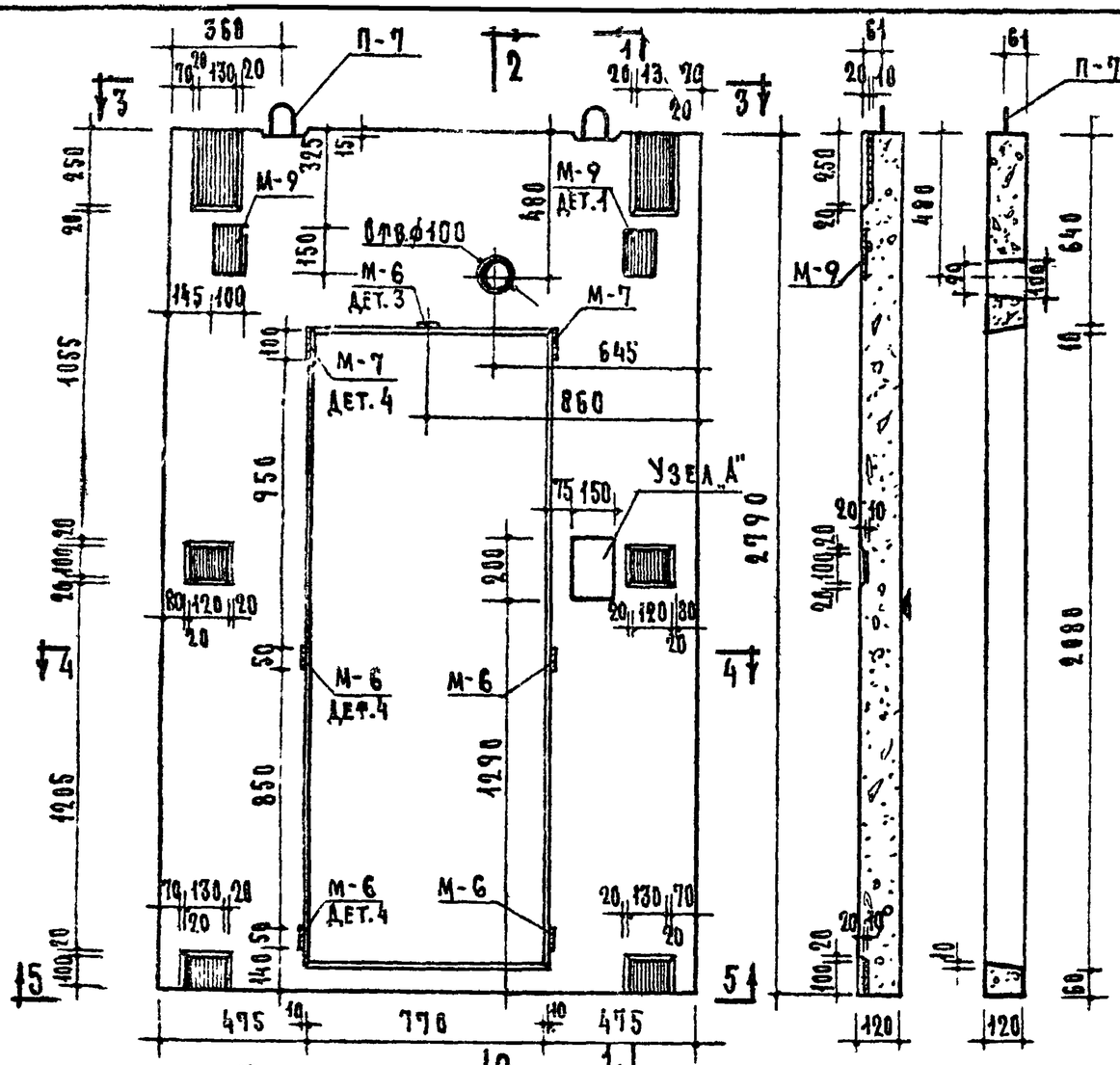

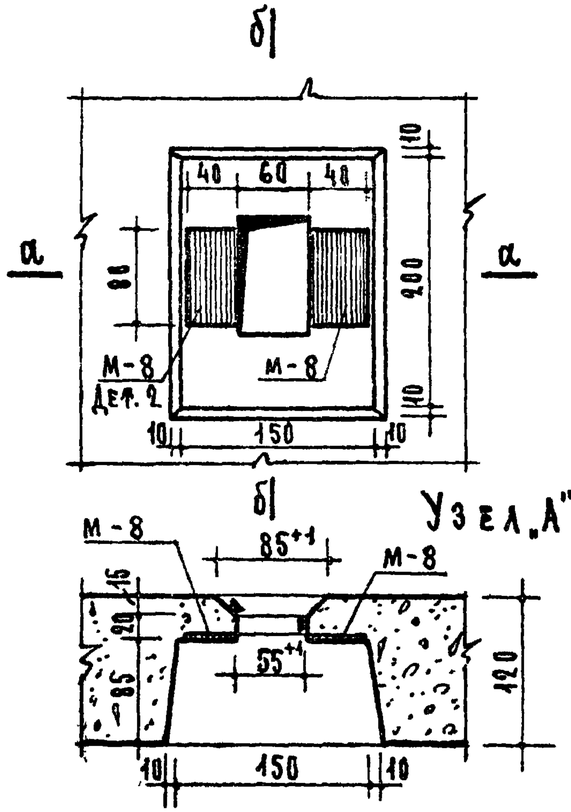

По а-а

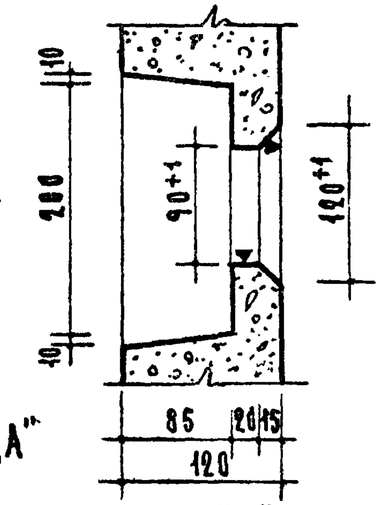

Узел „А"

По б-б

По 1-1 По 2-2

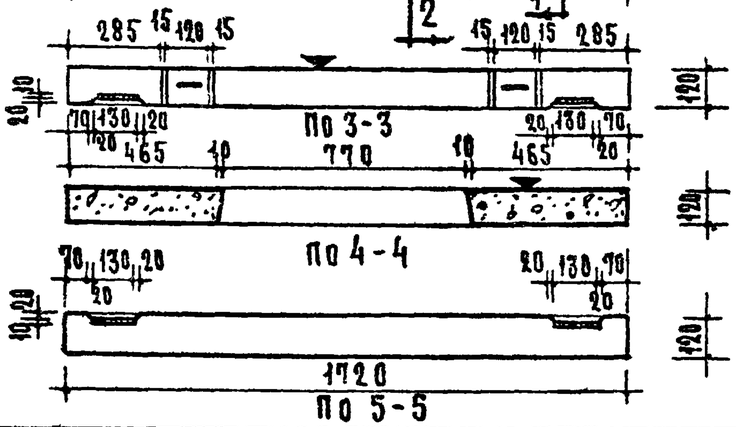

По 3-3

По 4-4

По 5-5

Характеристика изделия		
Вес	кг	935
Объем бетона	м³	0.374
Вес стали	кг	38.27
Расход стали на 1 м² изделия	кг	7.98
Расход стали на 1 м³ бетона	кг	102.3
Марка бетона		200

Примечания.

1. Плоскость обозначенная ▼ знаком, должна быть гладкая, подготовленная под окраску.
2. После установки стенки петли срезать.
3. Арматура в сечениях условно не показана.
4. Армирование см. на листе 22.
5. Детали см. на листе 23.

ТК	Железобетонные изделия	Серия ИИ-03-02
1968	Стенка шахты лифта торцовая СЛ-1	Альбом 65 / Лист 21

ЦНИИЭП жилища

Гл. инженер проекта М. Никитин; Гл. инж. отдела 20 В. Скурский; Гл. инж. проекта А. Локшин; Гл. инженер проекта К. Крипа; № 10

10164 26

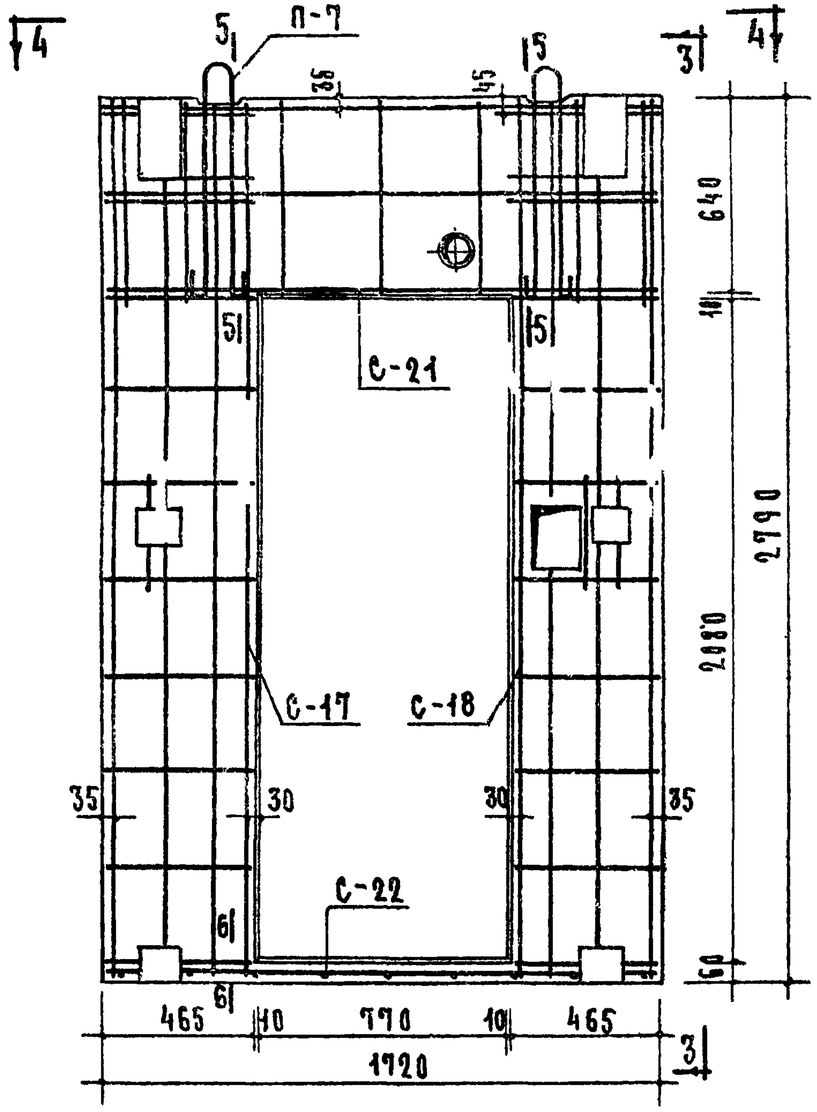

По 1-1

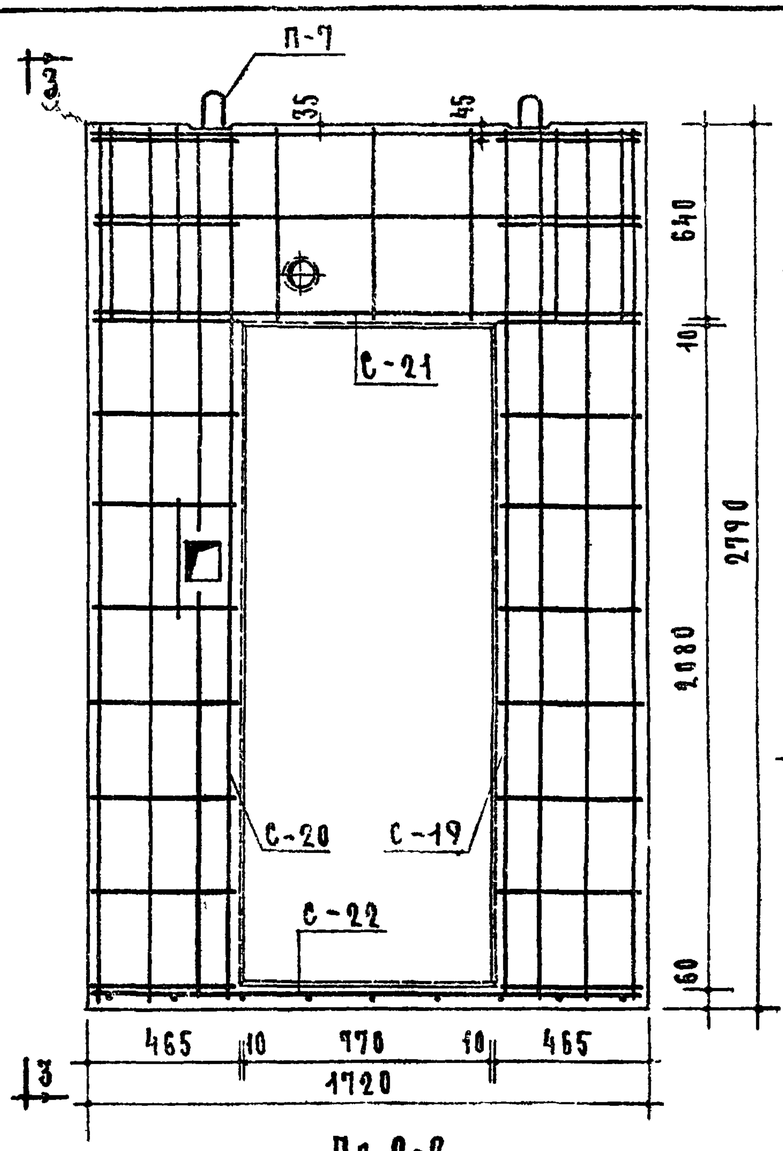

По 2-2

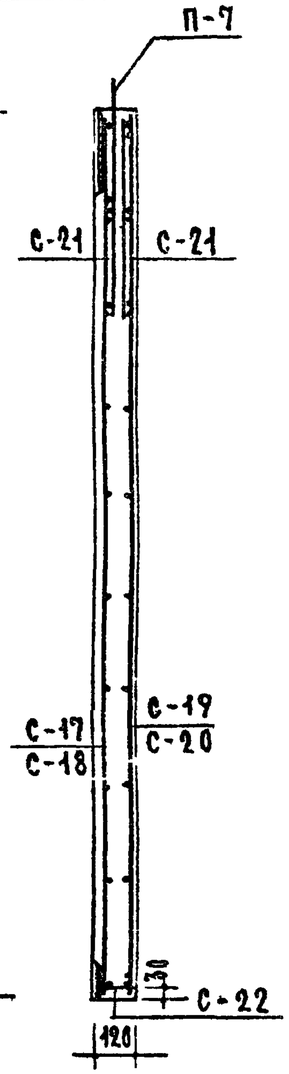

По 3-3

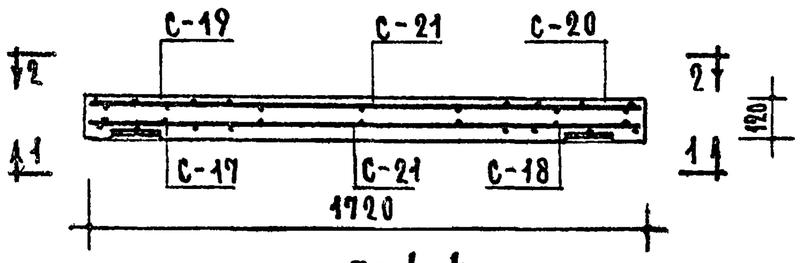

По 4-4

Примечания.

1. Сечения 5-5 и 6-6 см. на листе 23.
2. Арматурные сетки см. листы 24 и 25.
3. Закладные элементы условно не показаны

ТК	Железобетонные изделия	Серия ИИ-03-02
1968	Стенка шахты лифта торцовая СЛ-1. Армирование	Альбом 65 / Лист 22

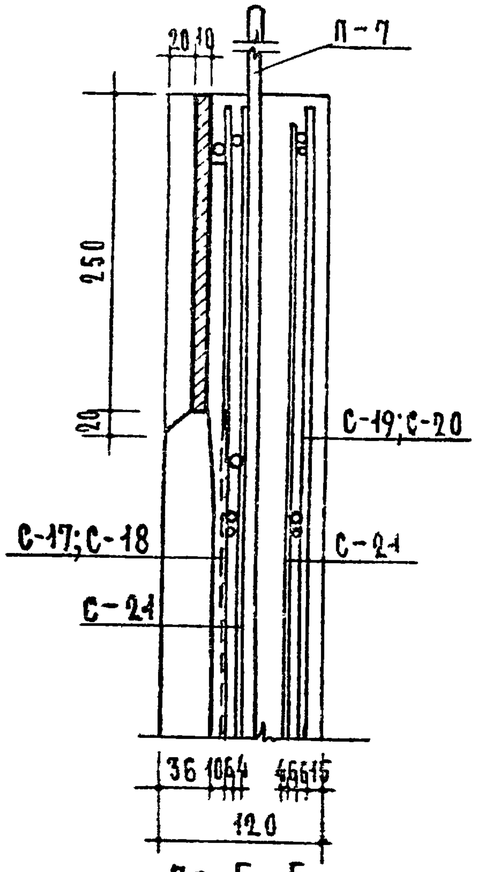

По 5-5

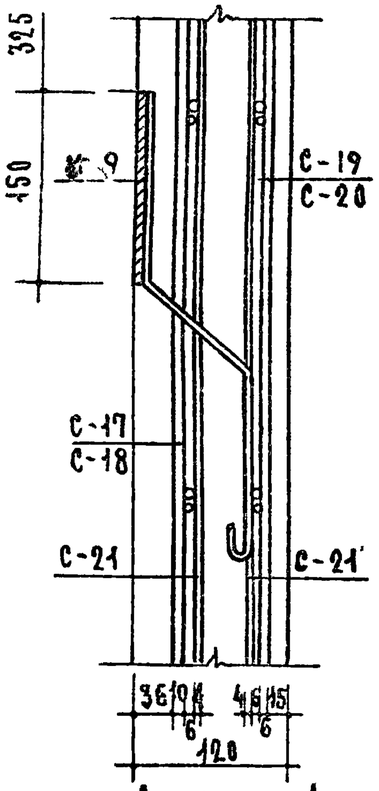

Деталь 1

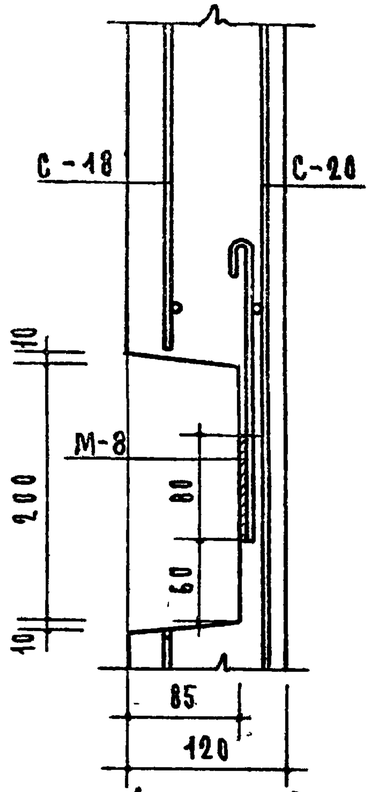

Деталь 2

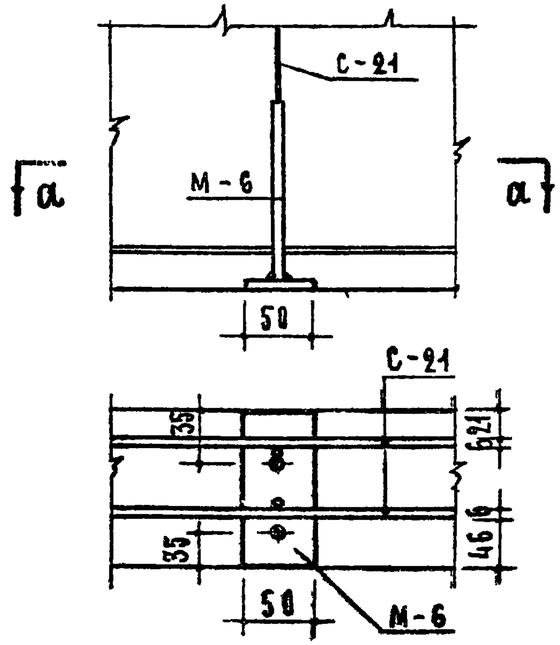

По а-а

Деталь 3

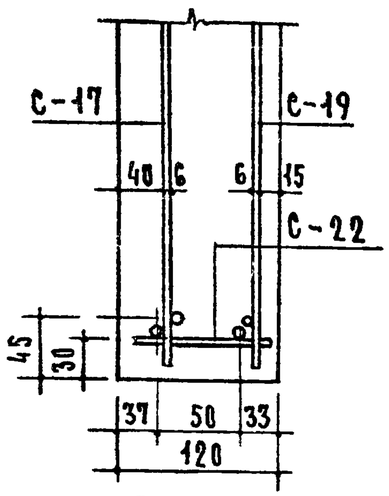

По 6-6

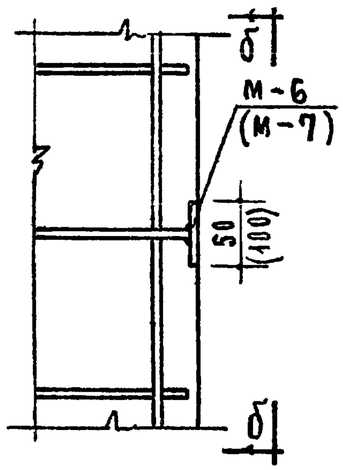

Деталь 4

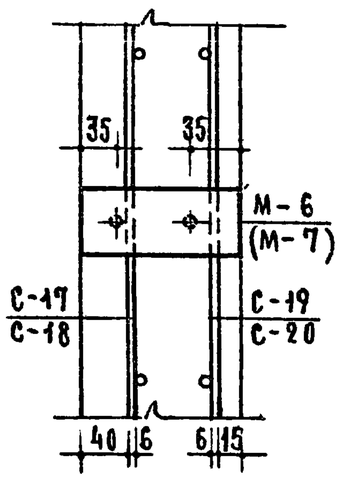

По б-б

Примечание

1. Арматурные сетки и закладные элементы см. на листах 24 и 25.

ТК	Железобетонные изделия	Серия ИИ-03-02
1968	Стенка шахты лифта торцовая СЛ-1. Детали армирования.	Альбом 65 / Лист 23

Цитгипрожилища Главпроекта Мин-ва А. Локшин

10164 28

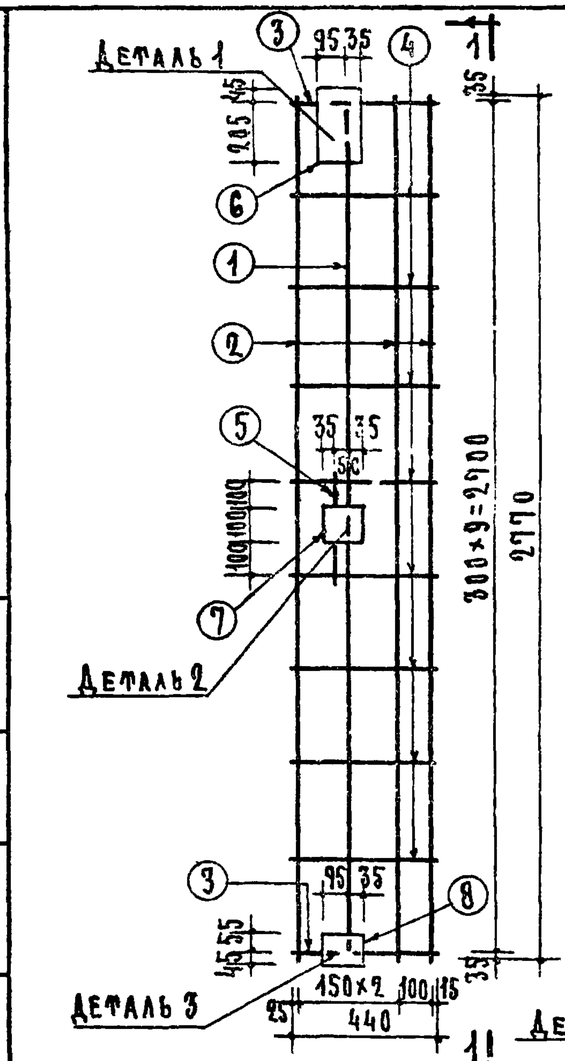

С-17

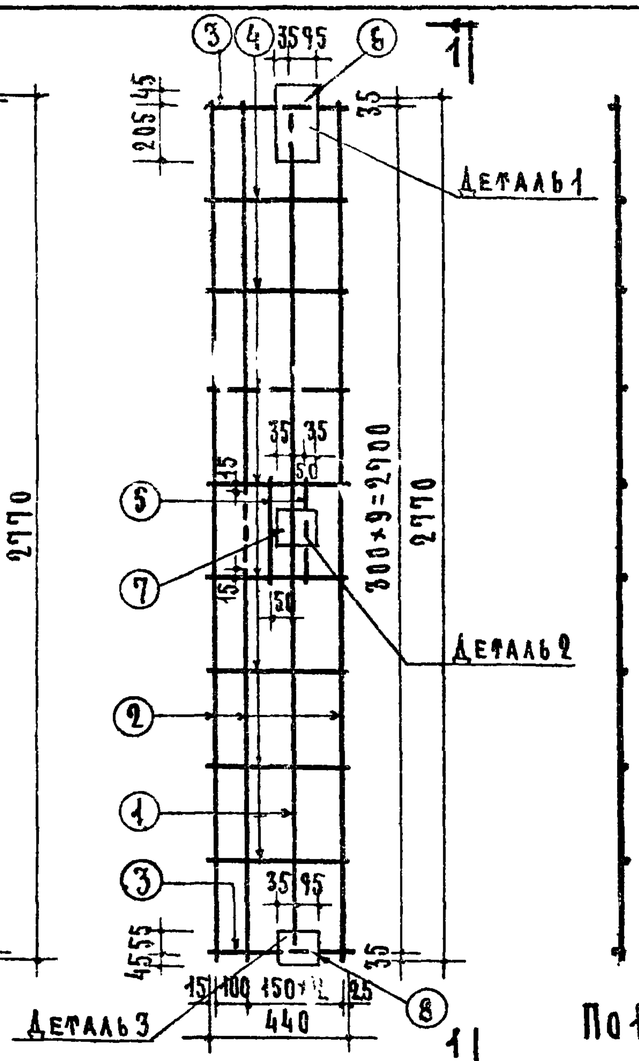

С-18

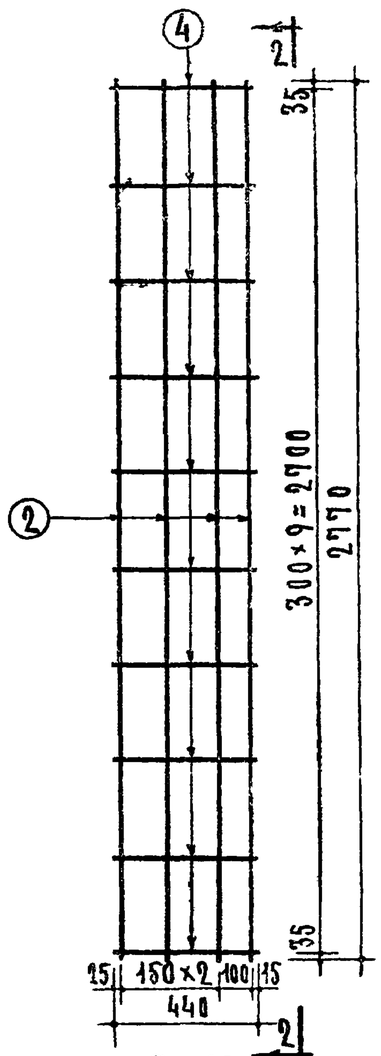

С-19

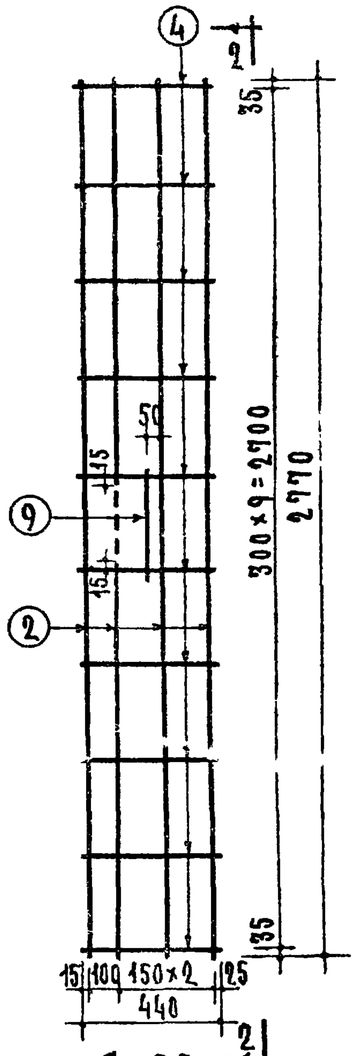

С-20

По 1-1

По 2-2

Примечания.

1. Изготовление сеток производить контактной точечной электросваркой.
2. Спецификацию и выборку арматурных элементов см. на листе 25.

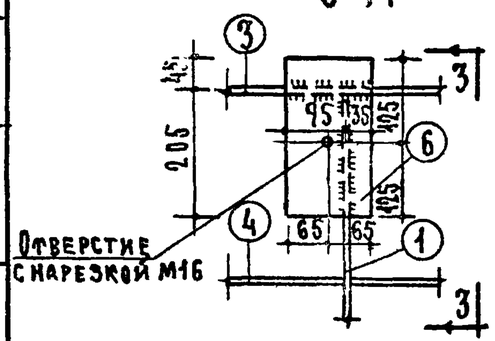

Деталь 1

По 3-3

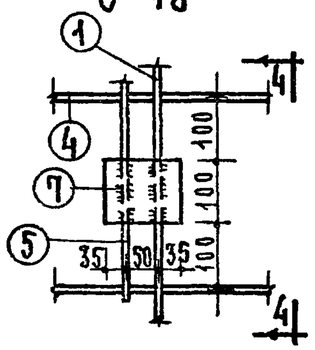

Деталь 2

По 4-4

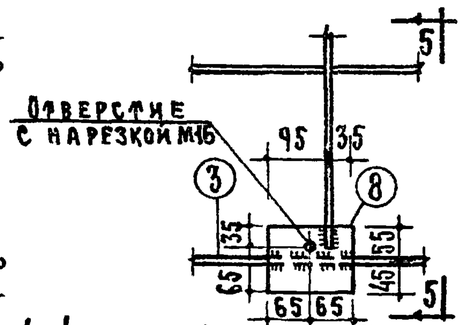

Деталь 3

По 5-5

ТК	Железобетонные изделия	Серия ИИ-03-02
1968	Стенка шахты лифта торцовая СЛ-1. Арматурные элементы.	Альбом 65 / Лист 24

Инв. № подл. | Подпись и дата | Взам. инв. № | Инв. № проекта | Подпись и дата | Инв. № подл. | Подпись и дата | Инв. № дубл. | Взам. инв. №

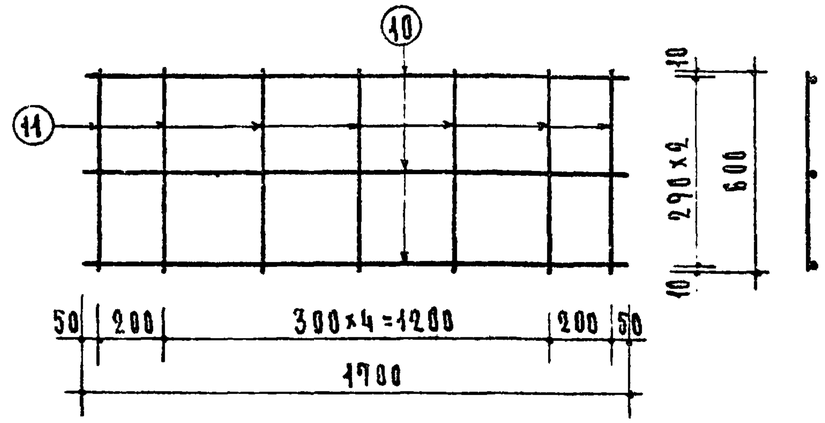

С-21

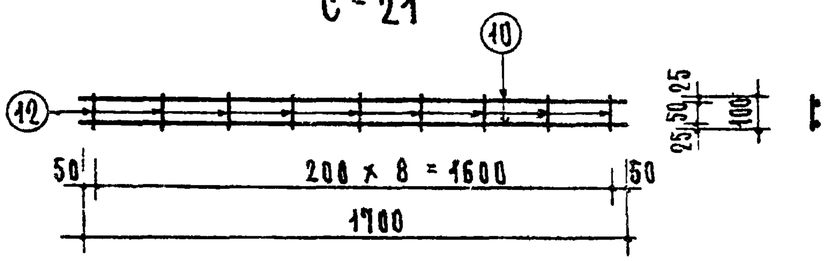

С-22

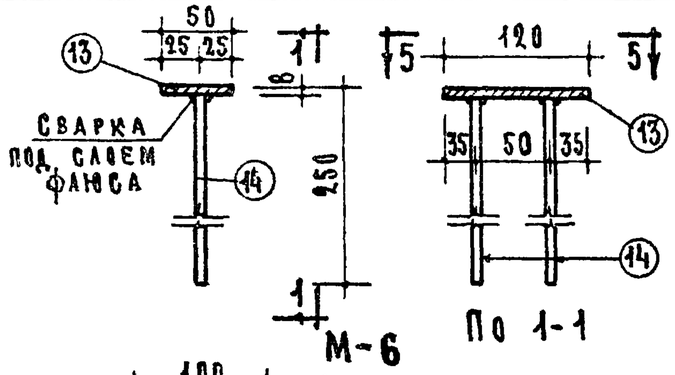

По 1-1

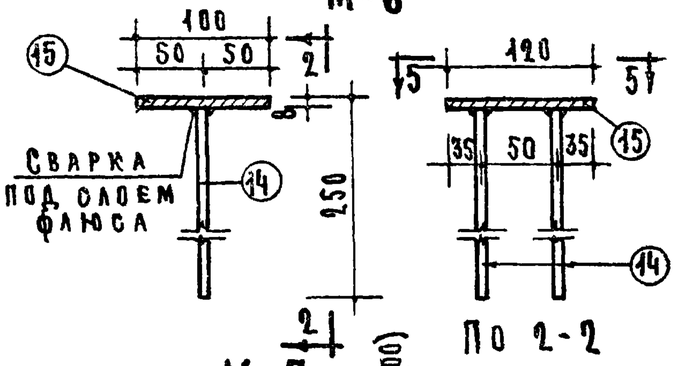

По 2-2

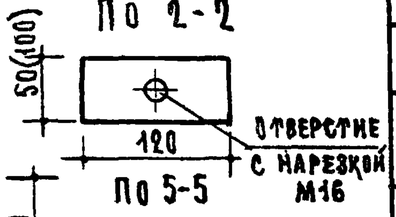

По 5-5

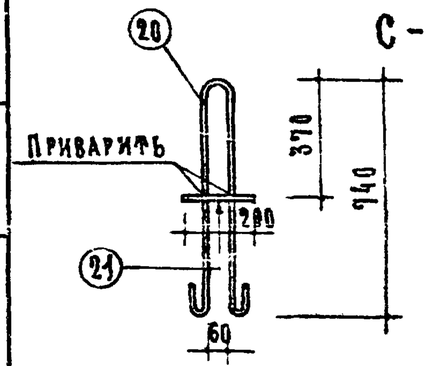

П-7

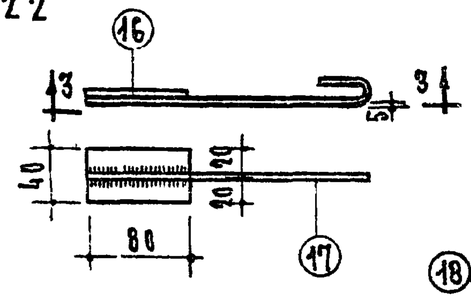

М-8 По 3-3

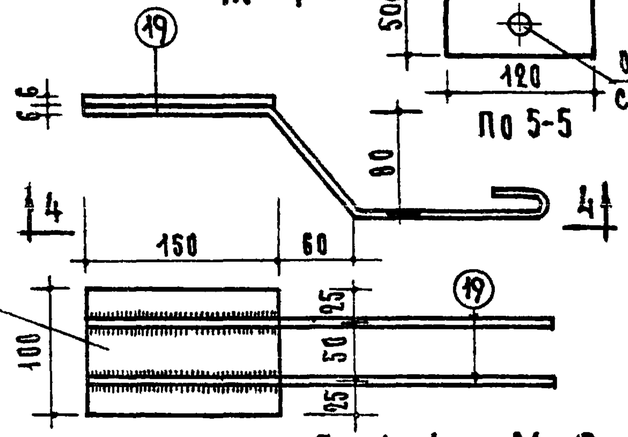

По 4-4 М-9

Выборка арматуры												
Диаметр мм	6ВI	4ВI	10АI	10АI*	6АI	10АII	-130×10	-100×10	-100×8	-100×6	-80×6	-50×8
Длина м	52.70	25.41	8.04	3.72	2.40	3.50	0.50	0.50	0.24	0.30	0.08	0.60
Вес кг	11.68	2.51	4.95	2.28	0.54	2.17	5.10	3.92	1.50	1.42	0.30	1.90
Нормат. сопр. арм-ры $R^н_a$ кг/см²	4500	5500	2400			3000						
N ГОСТа арматуры	6727-53		5781-61				103-57*					

Спецификация стали								
Арматурные элементы		N поз	Сеч. мм	На 1 элемент			Вес стали	
Марка	Кол. шт.			Кол. шт.	Длина 1 шт. мм	Общая длина м	На 1 элем. кг	Общий кг
С-17	1	1	10АI	1	2660	2.66	1.64	9.08
		2	6ВI	3	2770	8.31	1.84	
		3	10АI	2	440	0.88	0.54	
		4	4ВI	8	440	3.52	0.35	
		5	10АI	1	320	0.32	0.20	
		6	-130×10	1	250	0.25	2.55	
		7	-100×10	1	120	0.12	0.94	
		8	-100×10	1	130	0.13	1.02	
С-18	1	1	10АI	1	2660	2.66	1.64	9.27
		2	6ВI	3	2770	8.31	1.84	
		3	10АI	2	440	0.88	0.54	
		4	4ВI	8	440	3.52	0.35	
		5	10АI	2	320	0.64	0.39	
		6	-130×10	1	250	0.25	2.55	
		7	-100×10	1	120	0.12	0.94	
		8	-100×10	1	130	0.13	1.02	
С-19	1	2	6ВI	4	2770	11.08	2.46	2.90
		4	4ВI	10	440	4.40	0.44	
С-20	1	2	6ВI	4	2770	11.08	2.46	2.97
		4	4ВI	10	440	4.40	0.44	
		9	6ВI	1	320	0.32	0.07	
С-21	2	10	6ВI	3	1700	5.10	1.13	3.10
		11	4ВI	7	600	4.20	0.42	
С-22	1	10	6ВI	2	1700	3.40	0.75	0.84
		12	4ВI	9	100	0.09	0.09	
М-6	5	13	-50×8	1	120	0.12	0.38	3.45
		14	10АII	2	250	0.50	0.31	
М-7	2	15	-100×8	1	120	0.12	0.75	2.12
		14	10АII	2	250	0.50	0.31	
М-8	2	16	-80×6	1	40	0.04	0.15	0.44
		17	6АI	1	300	0.30	0.07	
М-9	2	18	-100×6	1	150	0.15	0.71	1.82
		19	6АI	2	450	0.90	0.20	
Монт. петля П-7	2	20	10АI	1	1660	1.66	1.02	2.28
		21	10АI	1	200	0.20	0.12	
						Итого:		38.27

Примечания.

1. Изготовление сеток производить контактной точечной электросваркой
2. Петли ф10АI (обозначены в выборке *) изготовить из стали марок ВМСт.3сп, ВМСт.3пс, ВКСт.3сп, ВКСт.3пс.

ТК	Железобетонные изделия	Серия ИИ-03-02	
1968	Стенка шахты лифта торцовая СЛ-1. Арматурные элементы.	Альбом 65	Лист 25

Гл. инженер проекта А. Локшин

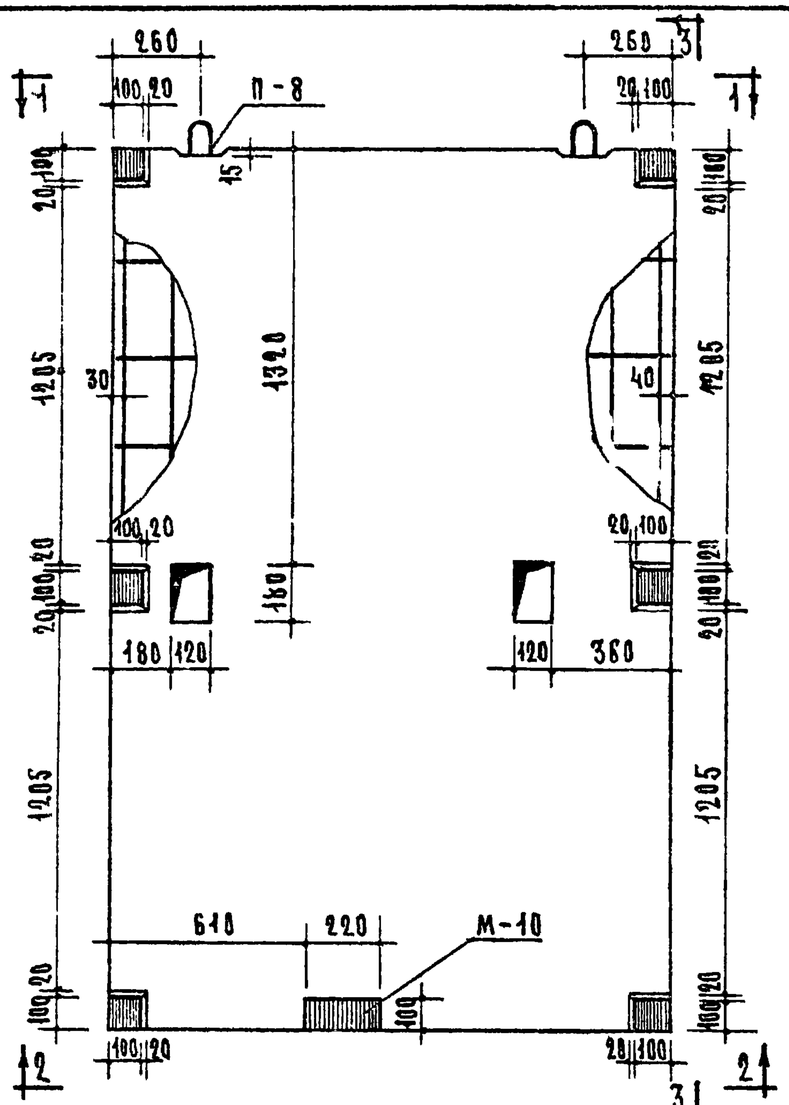

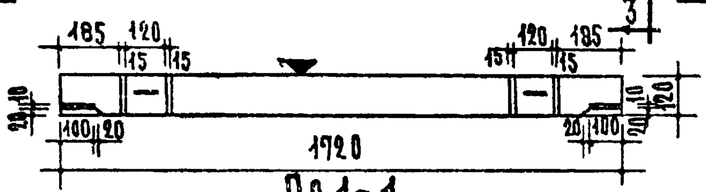

По 1-1

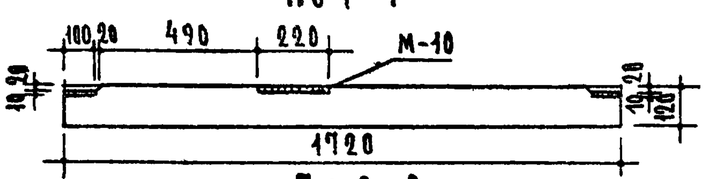

По 2-2

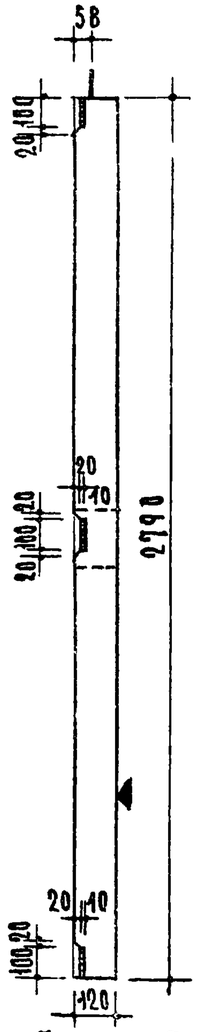

По 3-3

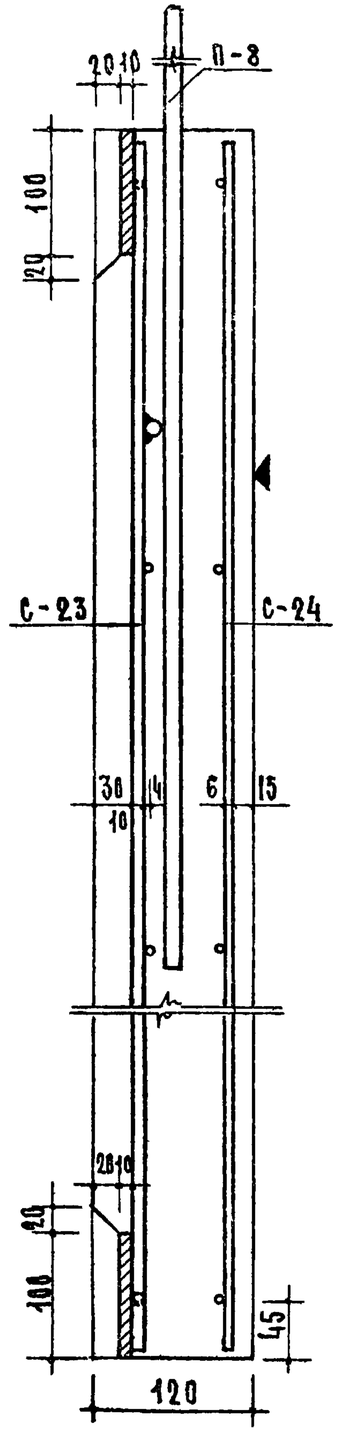

Деталь армирования

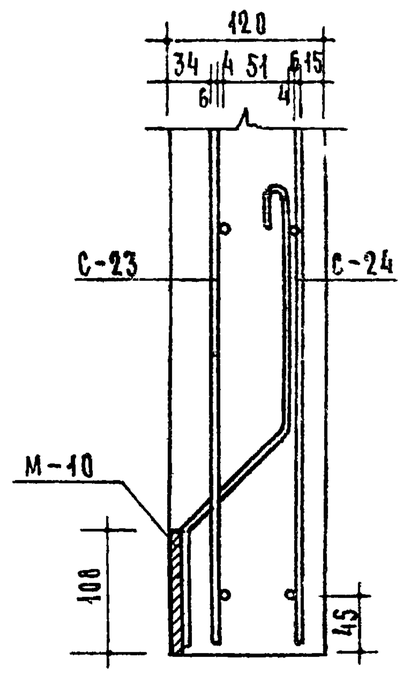

Деталь установки М-10

Характеристика изделия		
Вес	кг	1420
Объем бетона	м3	0.569
Вес стали	кг	31.76
Расход стали на 1м² изделия	кг	6.62
Расход стали на 1м³ бетона	кг	55.9
Марка бетона		200

Примечания.

1. Плоскость, обозначенная ▼ знаком, должна быть гладкая, подготовленная под окраску.
2. После установки стенки петли срезать.
3. Закладные элементы М-10 привязать к сетке С-24
4. Арматурные элементы см. лист 27.

ТК	Железобетонные изделия	Серия ИИ-03-02	
1968	Стенка шахты лифта боковая СЛ-2	Альбом 65	Лист 26

Отдел 1120 Гл. инж. пр-та Технолог Инж. пр-та С. Сухский А. Крипла

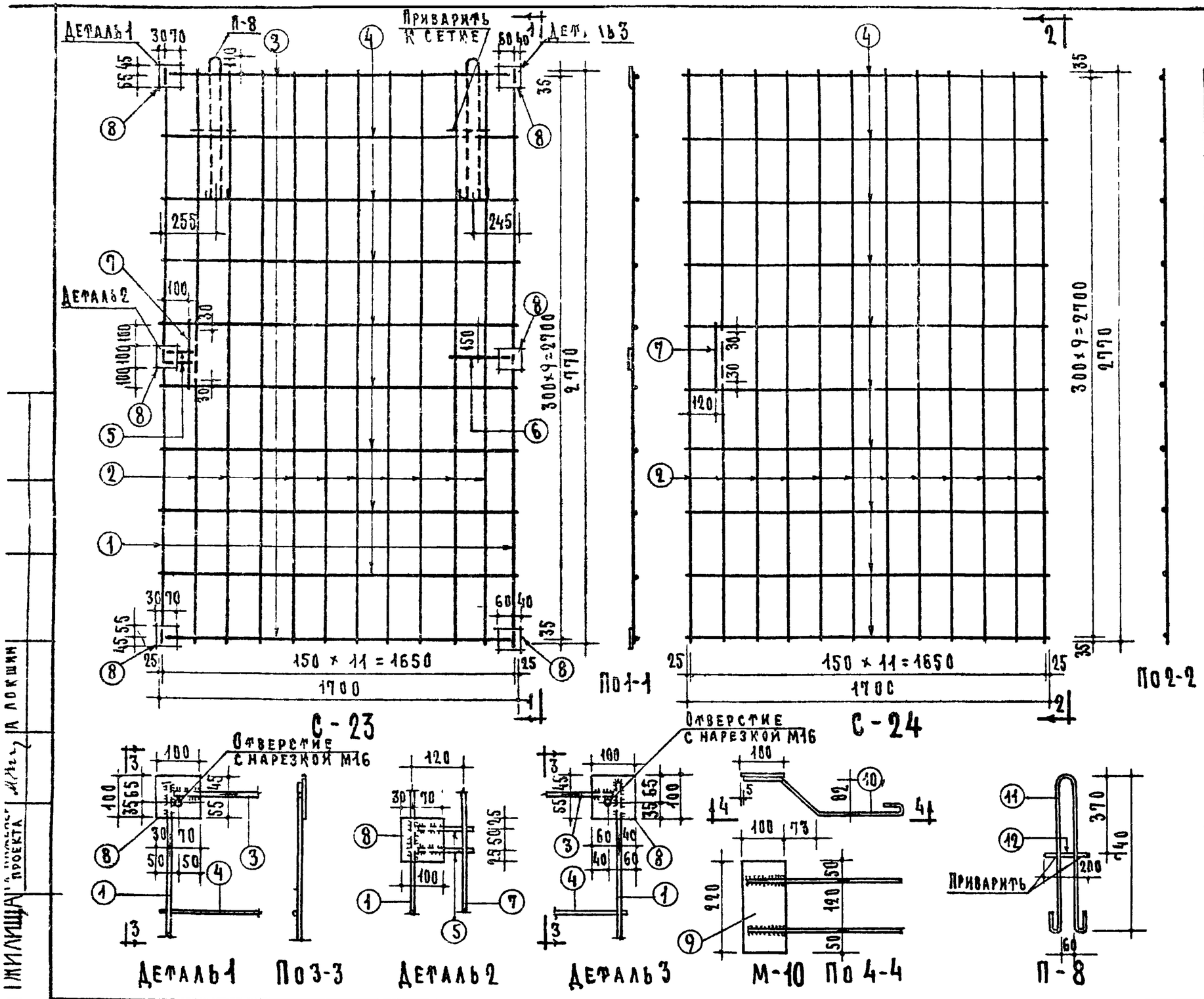

Спецификация стали

Арматурные элементы Марка	Кол. шт.	Поз.	Сечение мм	На 1 элемент Кол. шт.	Длина 1 шт. мм	Общая длина м	Вес стали на 1 элем. кг	Общий кг
С-23	1	1	10АI	2	2770	5.54	3.42	18.03
		2	6ВI	10	2770	27.70	6.15	
		3	10АI	2	1610	3.22	1.99	
		4	4ВI	8	1700	13.60	1.35	
		5	10АI	2	120	0.24	0.15	
		6	10АI	1	300	0.30	0.19	
		7	6ВI	1	320	0.32	0.07	
		8	-100×10	6	100	0.60	4.71	
С-24	1	2	6ВI	12	2770	33.24	7.38	9.13
		4	4ВI	10	1700	17.00	1.68	
		7	6ВI	1	320	0.32	0.07	
М-10	1	9	-100×6	1	220	0.22	1.04	1.24
		10	6АI	2	450	0.90	0.20	
Монт. петля П-8	2	11	12АI	1	1690	1.69	1.50	3.36
		12	12АI	1	200	0.20	0.18	
							Итого	31.76

Выборка арматуры

Диаметр арм. мм	6ВI	4ВI	12АI	10АI	6АI	-100×10	-100×6
Длина м	61.58	30.60	3.78	9.30	0.90	0.60	0.22
Вес кг	13.67	3.03	3.36	5.75	0.20	4.71	1.04
Нормативное сопр. арм-ры $R^н_a$ кг/см²	4500	5500	2400				
N ГОСТ на арм-ры	6727-53		5781-61			103-57*	

Примечания.

1. Изготовление сеток производить контактной точечной электросваркой.
2. Петли изготовить из стали марок ВМ Ст. 3сп, ВМ ст. 3пс, ВК ст. 3сп. ВК ст. 3пс.

ТК	Железобетонные изделия	Серия ИИ-03-02	
1968	Стенка шахты лифта боковая СЛ-2. Арматурные элементы.	Альбом 65	Лист 27

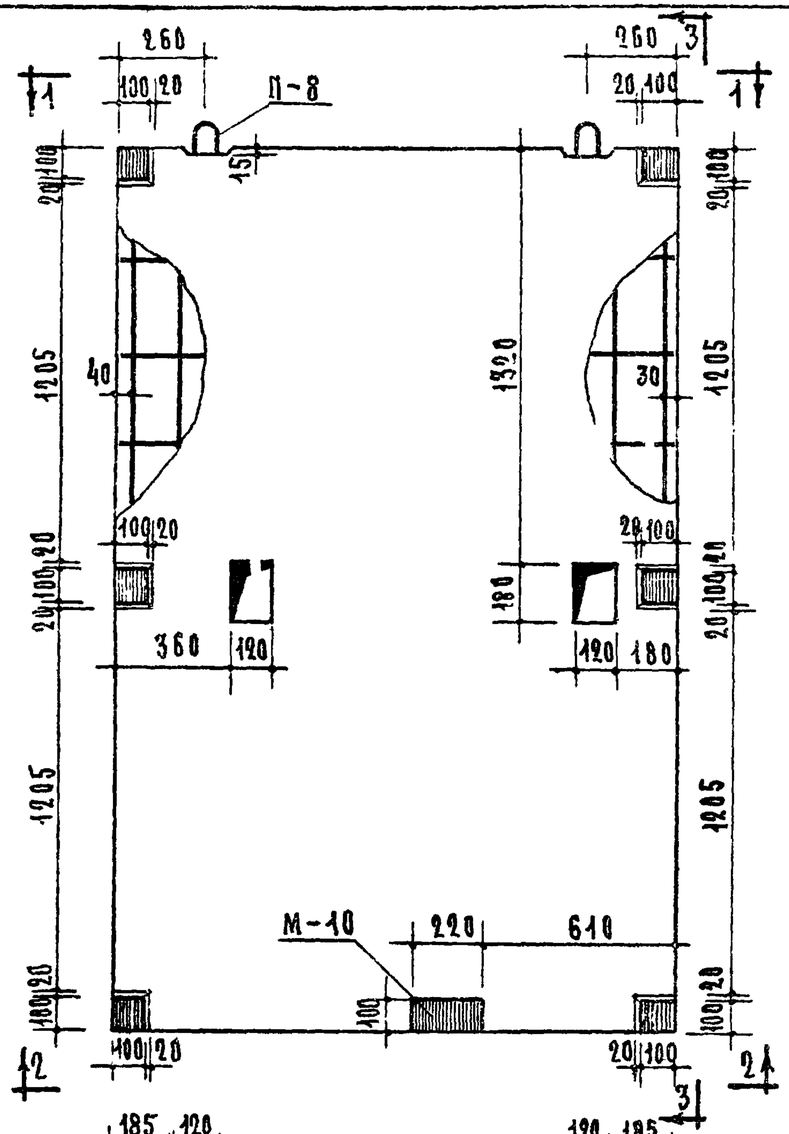

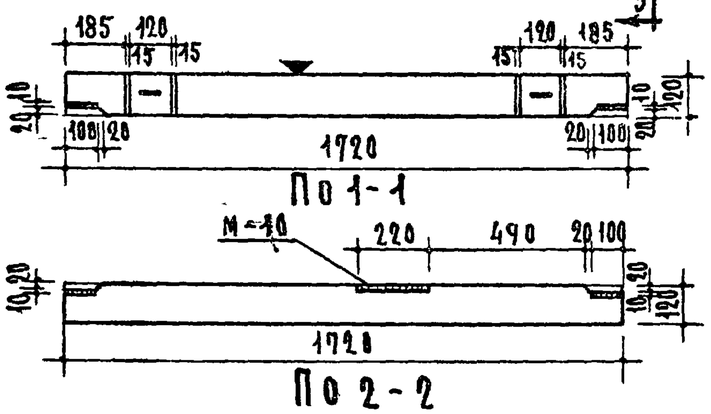

По 1-1

По 2-2

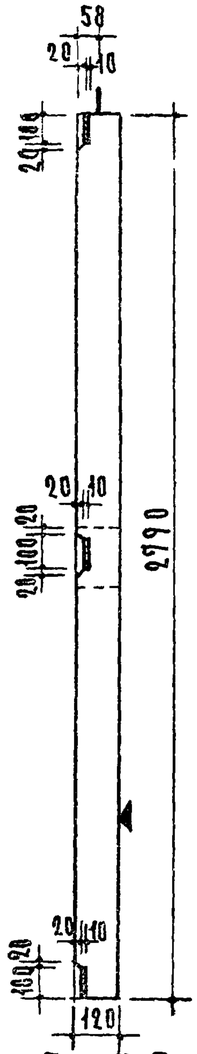

По 3-3

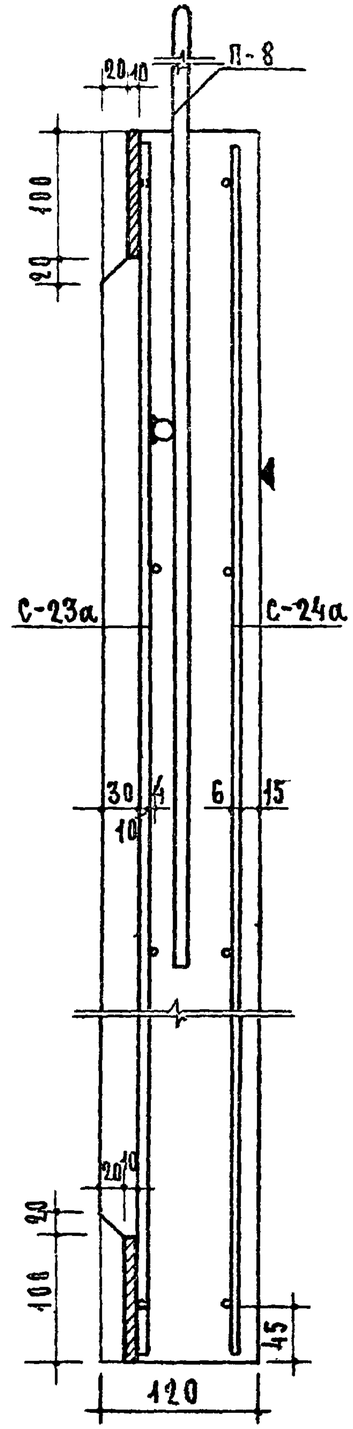

Деталь армирования

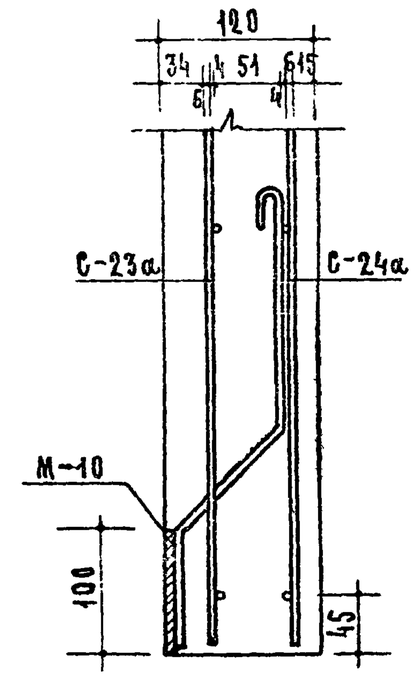

Деталь установки М-10

Характеристика изделия		
Вес	кг	1420
Объем бетона	м3	0.569
Вес стали	кг	31.76
Расход стали на 1м² изделия	кг	6.62
Расход стали на 1м3 бетона	кг	55.9
Марка бетона		200

Примечания.

1. Плоскость обозначенная ▼ знаком, должна быть гладкая, подготовленная под окраску.
2. После установки стенки петли срезать.
3. Закладные элементы М-10 привязать к сетке С-24а.
4. Арматурные элементы см. лист 29.

ТК	Железобетонные изделия	Серия ИИ-03-02	
1968	Стенка шахты лифта боковая СЛ-2А	Альбом 65	Лист 28

Отдел № 20 Проекта Технолог. Гл. инж. пр-та — С. Скурский

Нач. отдела — А. Крипа

1016 55

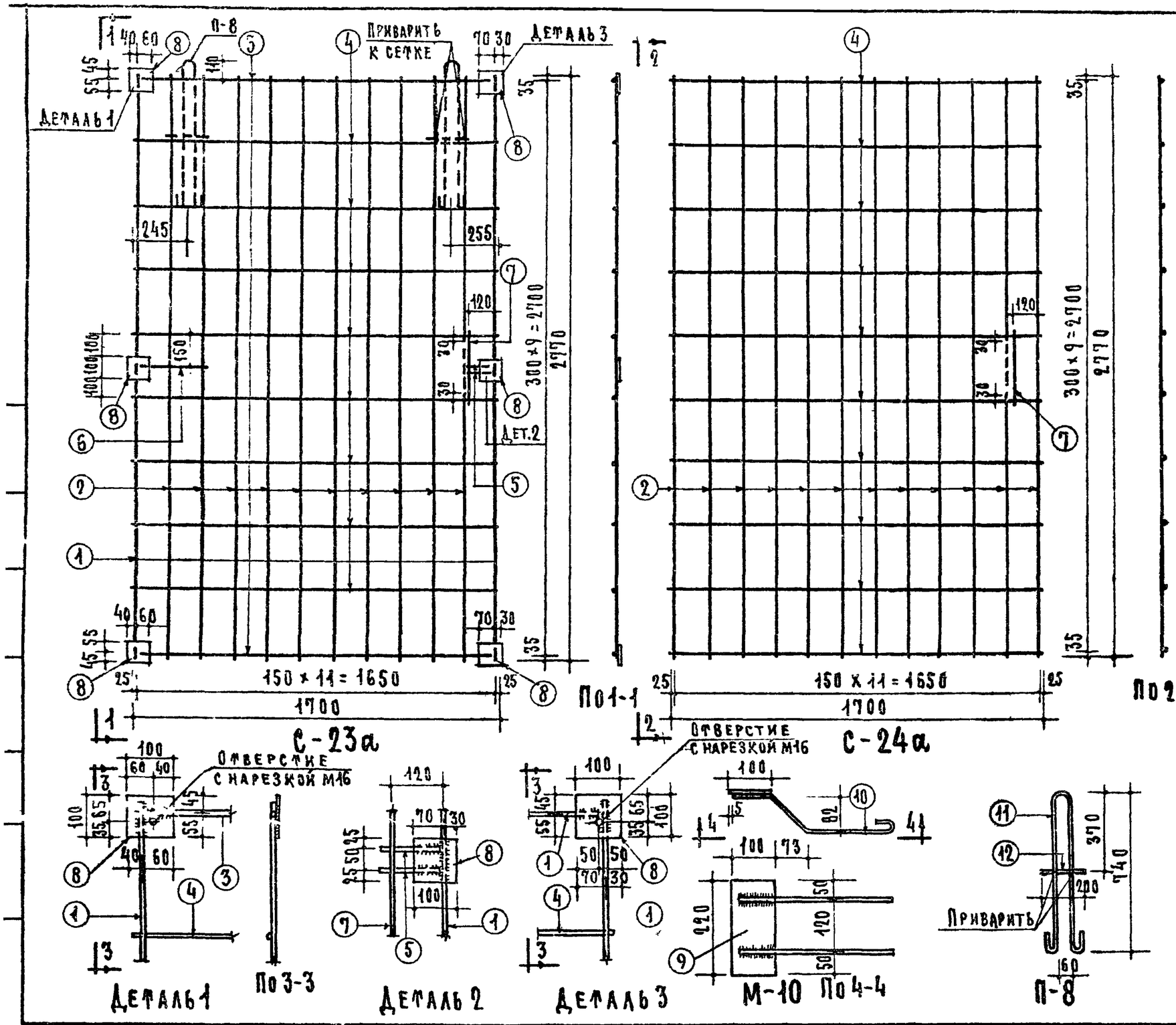

СПЕЦИФИКАЦИЯ СТАЛИ								
Арматурные элементы		NN поз	Сечение мм	На 1 элемент			Вес стали	
Марка	Кол.			Кол. шт.	Длина 1 шт. мм	Общая длина м	На 1 элем кг	Общий кг
С-23а	1	1	10АI	2	2770	5.54	3.42	18.03
		2	6ВI	10	2770	27.70	6.15	
		3	10АI	2	1610	3.22	1.99	
		4	4ВI	8	1700	13.60	1.35	
		5	10АI	2	120	0.24	0.15	
		6	10АI	1	300	0.30	0.19	
		7	6ВI	1	320	0.32	0.07	
		8	100×10	6	100	0.60	4.71	
С-24а	1	2	6ВI	12	2770	33.24	7.38	9.13
		4	4ВI	10	1700	17.00	1.68	
		7	6ВI	1	320	0.32	0.07	
М-10	1	9	100×6	1	220	0.22	1.04	1.24
		10	5АI	2	450	0.90	0.20	
Монт. петля П-8	2	11	12АI	1	1690	1.69	1.50	3.36
		12	12АI	1	200	0.20	0.18	
							Итого	31.76

ВЫБОРКА АРМАТУРЫ							
Диаметр арм. мм	6ВI	4ВI	12АI	10АI	5АI	100×10	100×6
Длина м	61.58	30.60	3.78	9.30	0.90	0.60	0.22
Вес кг	13.67	3.62	3.36	5.75	0.20	4.71	1.04
Нормативное сопр. арм-ры $R_a^н$ кг/см²	4500	5500	2400				
№ ГОСТа арм-ры	6727-53		5781-61			103-57*	

Примечания.

1. Изготовление сеток производить контактной точечной электросваркой.
2. Петли изготовить из стали марок ВМ Ст. 3сп, ВМ Ст. 3пс, ВК Ст. 3сп, ВК Ст. 3пс.

ТК	Железобетонные изделия	Серия ИИ-03-02	
1968	Стенка шахты лифта боковая СА-2А. Арматурные элементы.	Альбом 65	Лист 29

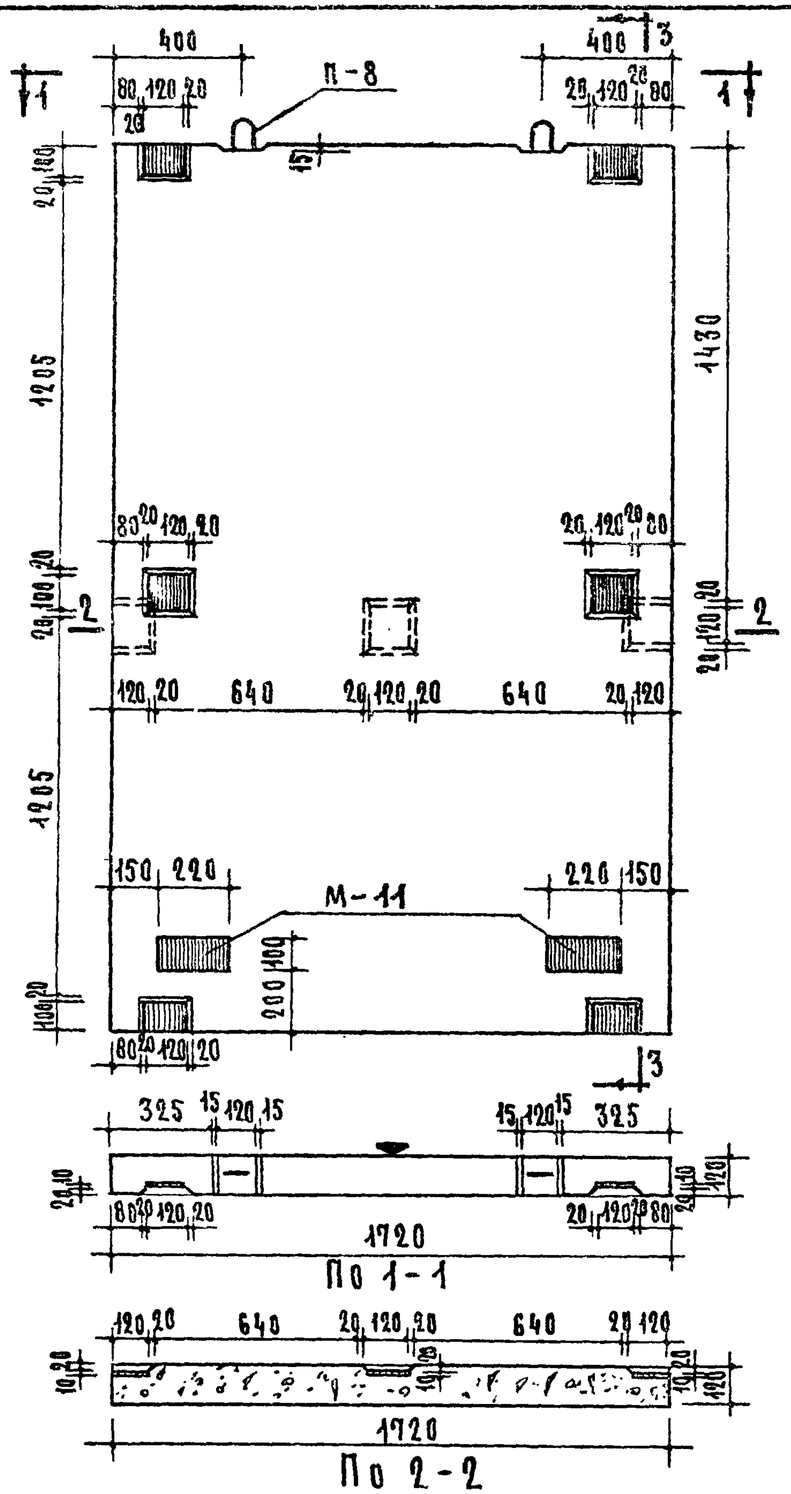

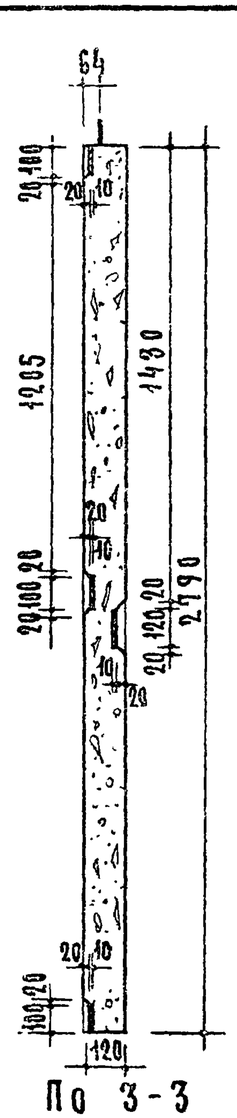

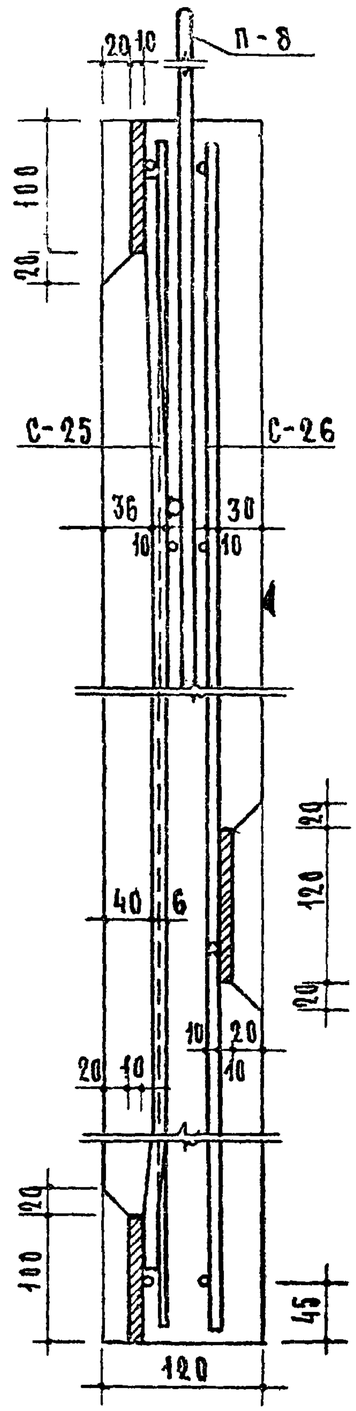

Деталь армирования

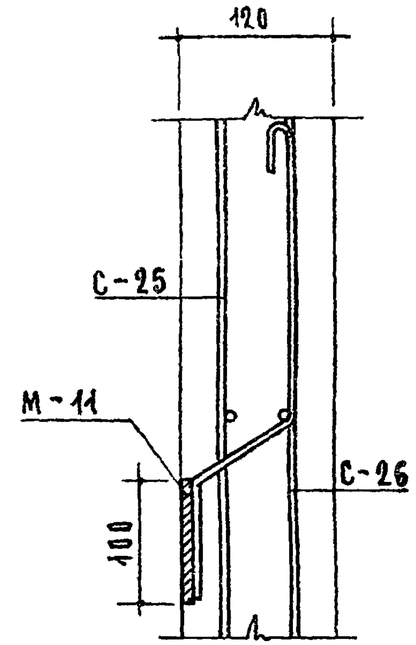

Деталь установки М-11

Характеристика изделия		
Вес	кг	1430
Объем бетона	м³	0.573
Вес стали	кг	39.67
Расход стали на 1м² изделия	кг	8.27
Расход стали на 1м³ бетона	кг	69.3
Марка бетона		200

Примечания.

1. Плоскость обозначенная ▼ знаком, должна быть гладкая, подготовленная под окраску.
2. После установки стенки петли срезать.
3. Закладные элементы М-11 привязать к сетке С-26.
4. Арматура в сечениях условно не показана
5. Арматурные элементы см. на листах 31 и 32

ТК	Железобетонные изделия	Серия ИИ-03-02	
1968	Стенка шахты лифта торцовая СЛ-3	Альбом 65	Лист 30

Разделы: Технологич. Инж. оборуд. — В. Скурский; Конструкции — А. Криппа

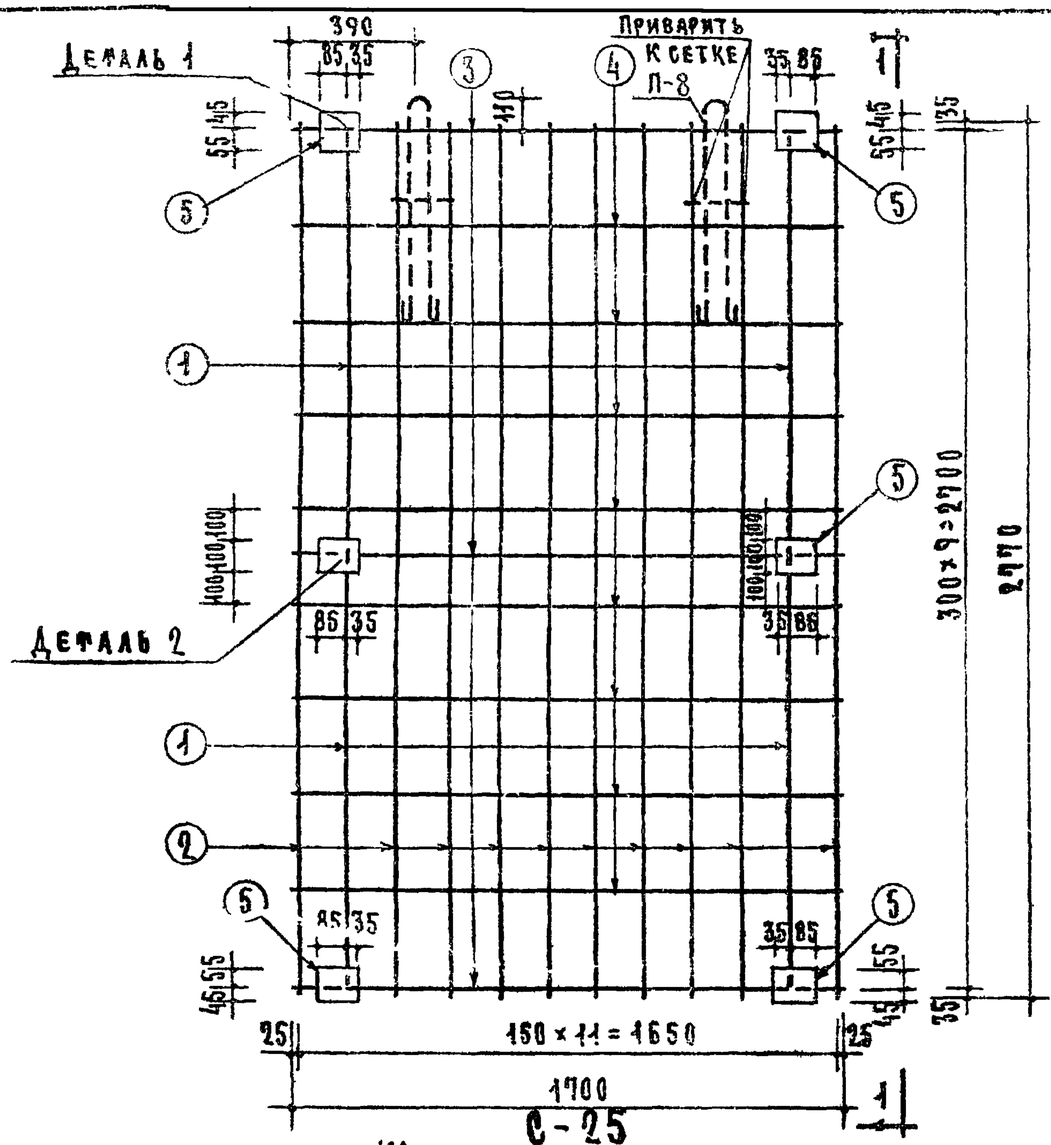

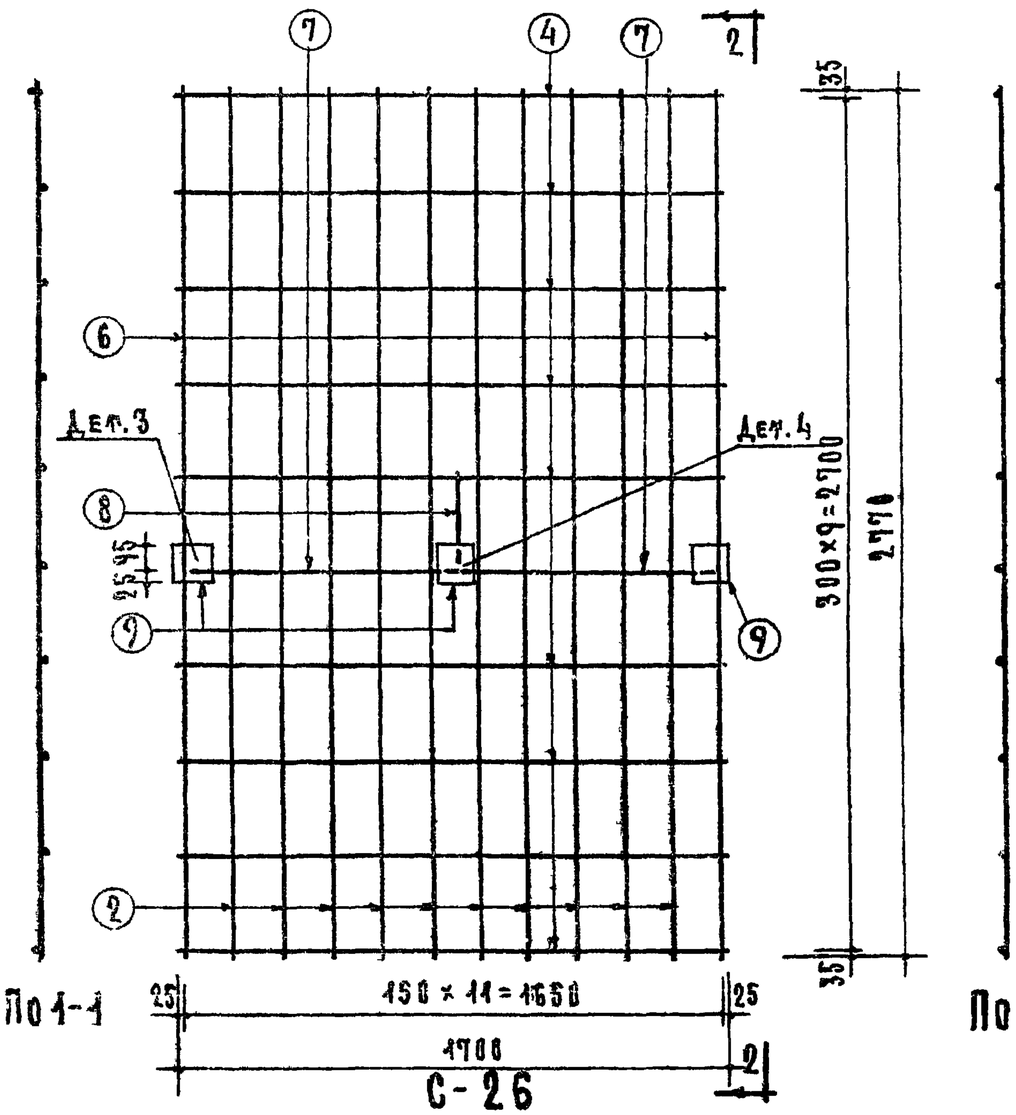

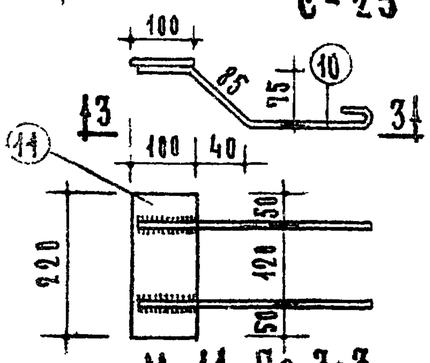

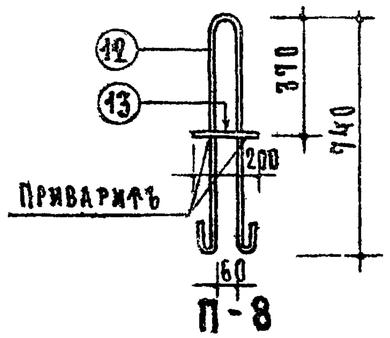

По 1-1

По 2-2

Примечания

1. Изготовление сеток производить контактной точечной электросваркой.
2. Петли изготовить из стали марок ВМ.ст.3сп, ВМ ст.3пс, ВКСт.3сп, ВКСт.3пс.
3. Детали, спецификацию и выборку арматуры см. на листе 32.

ТК	Железобетонные изделия	Серия ИИ-03-02	
1968	Стенка шахты лифта торцовая СЛ-3. Арматурные элементы.	Альбом 65	Лист 31

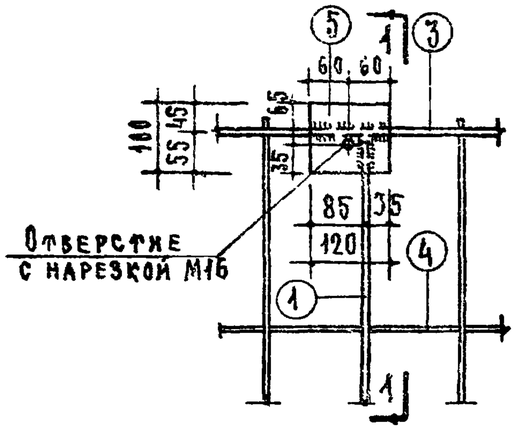

Деталь 1

По 1-1

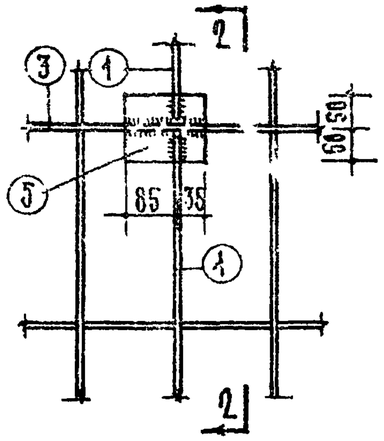

Деталь 2

По 2-2

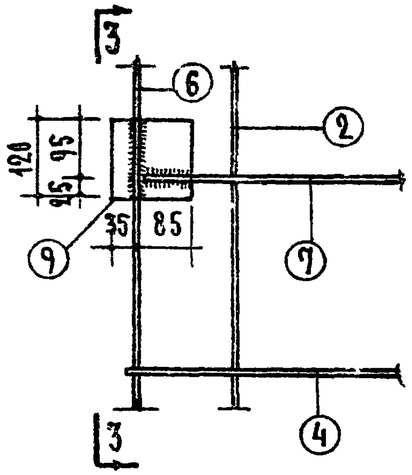

Деталь 3

По 3-3

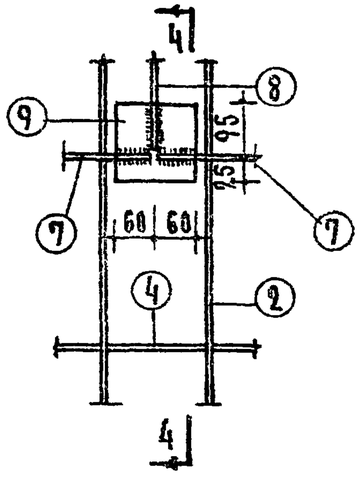

Деталь 4

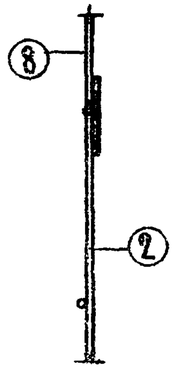

По 4-4

Спецификация стали

Арматурные элементы		Поз.	Сечение мм	На 1 элемент			Вес стали	
Марка	Кол. шт.			Кол. шт.	Длина 1 шт. мм	Общая длина м	На 1 элем. кг	Общий кг
С-25	1	1	10АI	4	1310	5.24	3.23	19.53
		2	6ВI	10	2770	27.70	6.15	
		3	10АI	3	1700	5.10	3.15	
		4	4ВI	8	1700	13.60	1.35	
		5	-180×10	6	120	0.72	5.65	
С-26	1	2	6ВI	10	2770	27.70	6.15	14.30
		4	4ВI	9	1700	15.30	1.51	
		6	10АI	2	2770	5.54	3.42	
		7	10АI	2	805	1.61	0.99	
		8	10АI	1	320	0.32	0.20	
		9	-120×6	3	120	0.36	2.03	
М-11	2	10	6АI	2	450	0.90	0.20	2.48
		11	-100×6	1	220	0.22	1.04	
Монт. петля П-8	2	12	12АI	1	1690	1.69	1.50	3.36
		13	12АI	1	280	0.20	0.18	
							Итого	39.67

Выборка арматуры

Диаметр мм	6ВI	4ВI	12АI	10АI	6АI	-100×6	-180×6	-120×6
Длина м	55.40	28.90	3.78	17.84	1.80	0.72	0.44	0.36
Вес кг	12.30	2.85	3.36	10.99	0.40	5.65	2.08	2.03
Нормативн. сопр. арм-ры $R_a^{рм}$ кг/см²	4500	5500	2400					
N ГОСТа арм-ры	6727-53		5781-61			103-57*		

ТК	Железобетонные изделия	Серия ИИ-03-02
1968	Стенка шахты лифта торцовая СЛ-3. Детали арматурных элементов	Альбом 65 Лист 32

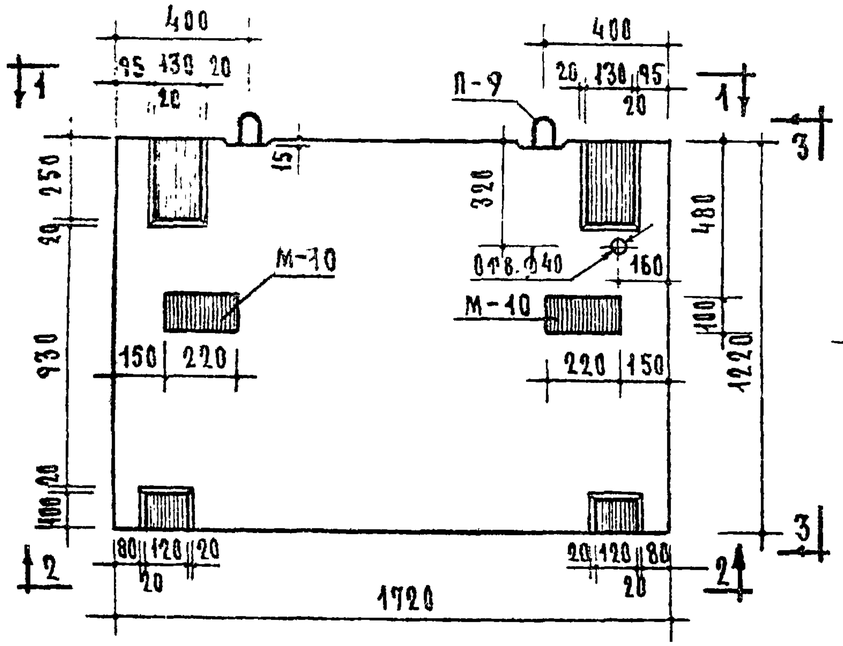

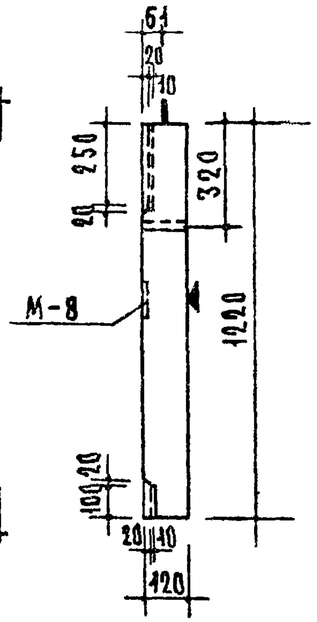

По 3-3

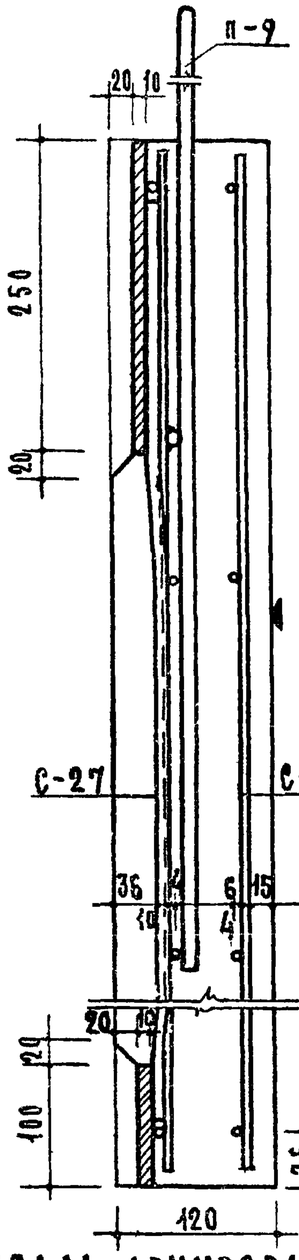

Деталь армирования

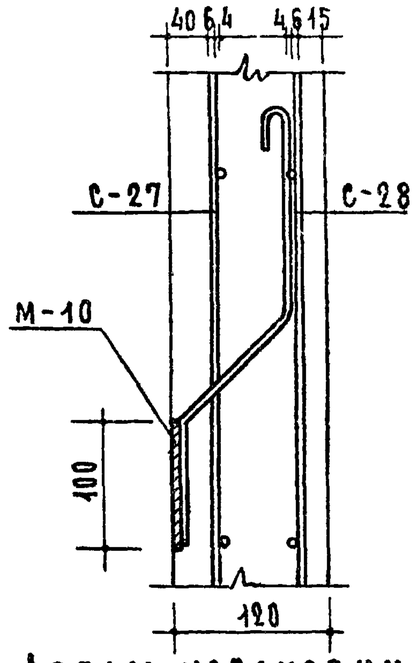

Деталь установки М-10

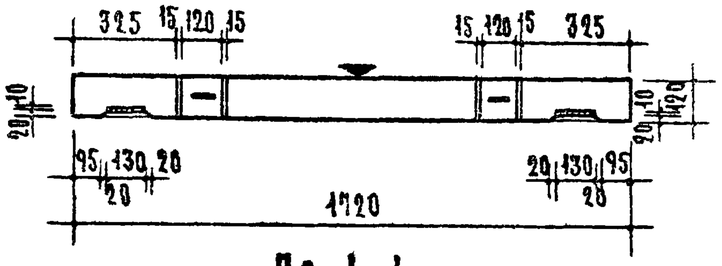

По 1-1

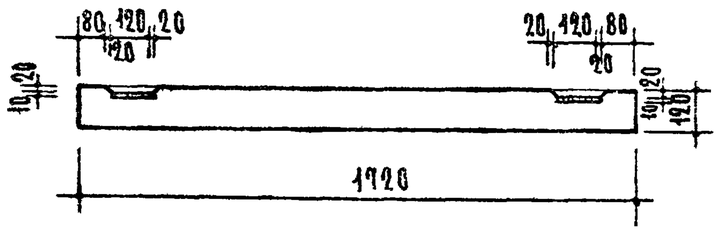

По 2-2

Характеристика изделия		
Вес	кг	623
Объем бетона	м³	0.249
Вес стали	кг	22.22
Расход стали на 1м² изделия	кг	10.60
Расход стали на 1м³ бетона	кг	89.30
Марка бетона		200

Примечания:

1. Плоскость обозначенная ▼ знаком, должна быть гладкая, подготовленная под окраску.
2. После установки стенки петли срезать.
3. Закладные элементы М-10 привязать к сетке С-28.
4. Арматурные элементы см. лист 34.

ТК	Железобетонные изделия	Серия ИИ-03-02	
1968	Стенка шахты лифта для приямка СЛ-4	Альбом 65	Лист 33

Гл. инженер проекта Т. Локшин
Гл. инженер проекта А. Криппа
Отдел №20 Технолог Гл. инж. пр-та С. Курский
Щитки жилища

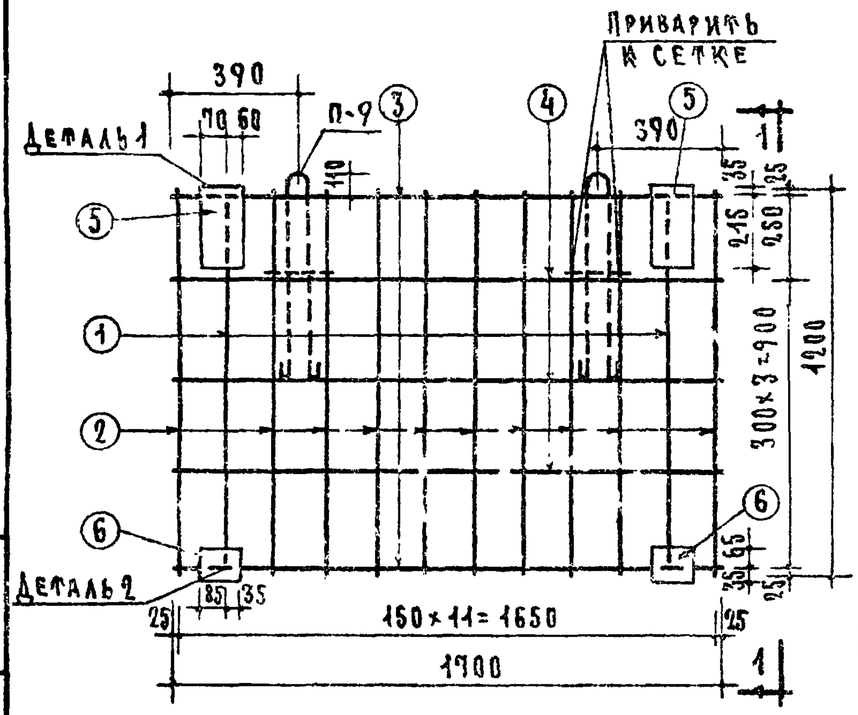

С-27

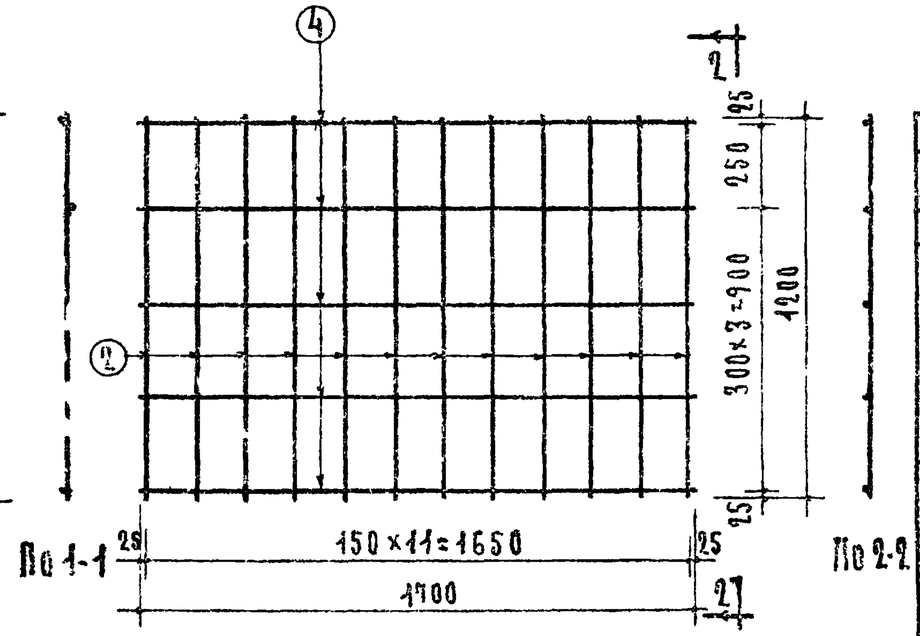

С-28

Спецификация стали								
Арматурные элементы		NN поз.	Сеч. мм	На 1 элемент			Вес стали	
Марка	Кол. шт.			Кол. шт.	Длина 1 шт. мм	Общая длина м	На 1 элем. кг	Общий кг
С-27	1	1	10АI	2	1110	2.22	1.37	13.62
		2	6ВI	10	1200	12.00	2.66	
		3	10АI	2	1700	3.40	2.10	
		4	4ВI	3	1700	5.10	0.50	
		5	-130×10	2	250	0.50	5.11	
		6	-100×10	2	120	0.24	1.88	
С-28	1	2	6ВI	12	1200	14.40	3.20	4.04
		4	4ВI	5	1700	8.50	0.84	
М-10	2	7	6АI	2	450	0.90	0.20	2.48
		8	-100×6	1	220	0.22	1.04	
Монтажная петля П-9	2	9	10АI	1	1490	1.49	0.92	2.08
		10	10АI	1	200	0.20	0.12	
						Итого:		22.22

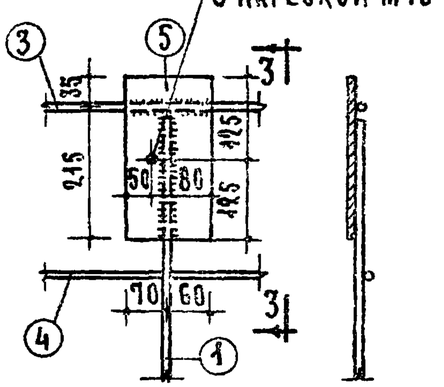

Деталь 1

По 3-3

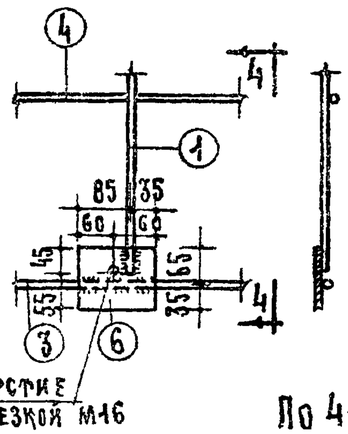

Деталь 2

По 4-4

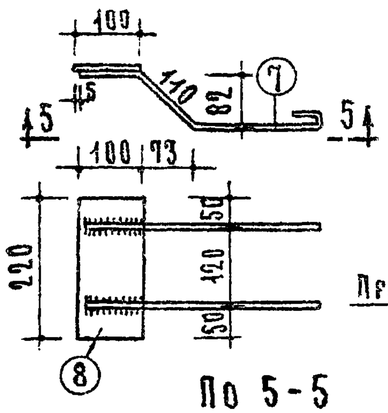

М-10

По 5-5

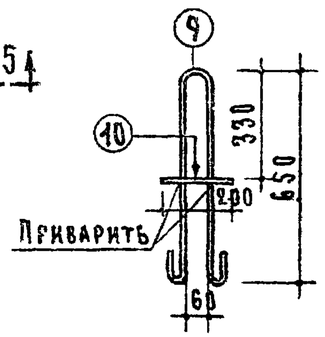

П-9

Выборка арматуры								
Диаметр мм	6ВI	4ВI	10АI	10АI*	6АI	-100×10	-100×6	-130×10
Длина м	26.40	13.60	5.62	3.38	1.80	0.24	0.44	0.50
Вес кг	5.86	1.34	3.47	2.08	0.40	1.88	2.08	5.11
Нормативное сопр. арм-ры $R_a^н$, кг/см²	4500	5500	2400					
N ГОСТа арм-ры	6727-53		5781-61			103-57*		

Примечания.

1. Изготовление сеток производить контактной точечной электросваркой.
2. Петли ф10АI (обозначенные в выборке*) изготовить из стали марок ВМСт.3сп, ВМСт.3пс, ВКСт.3сп, ВКСт.3пс.

ТК	Железобетонные изделия	Серия ИИ-03-02	
1968	Стенка шахты лифта для приямка СЛ-4. Арматурные элементы.	Альбом 65	Лист 34

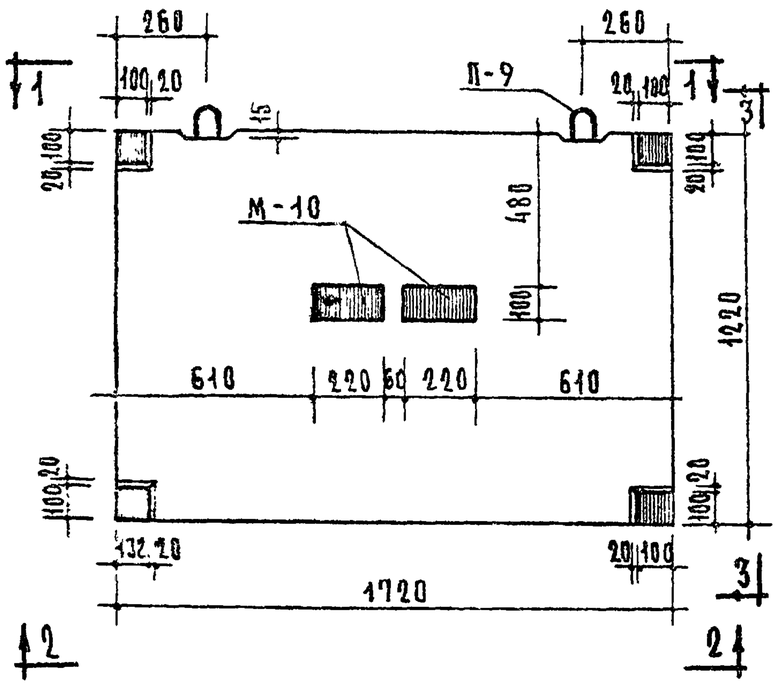

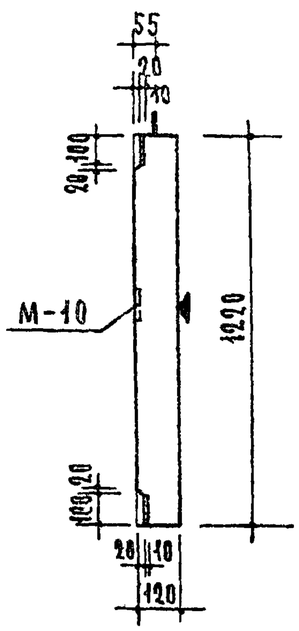

По 3-3

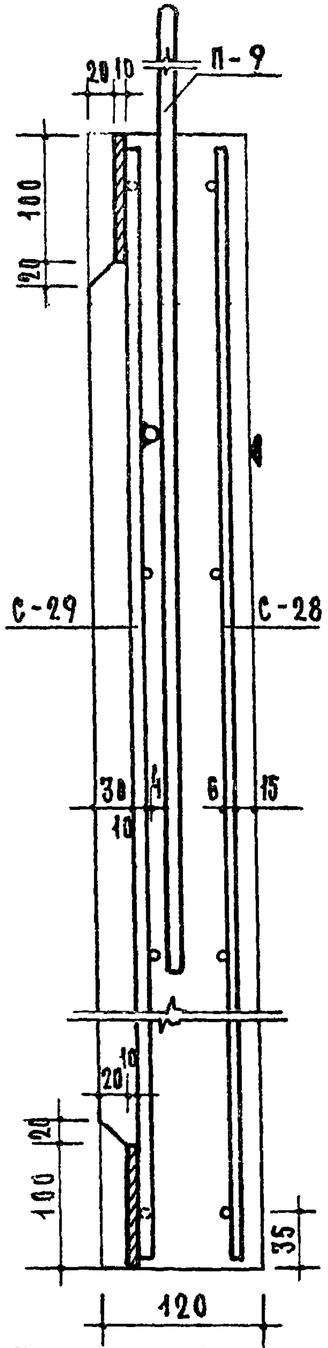

Деталь армирования

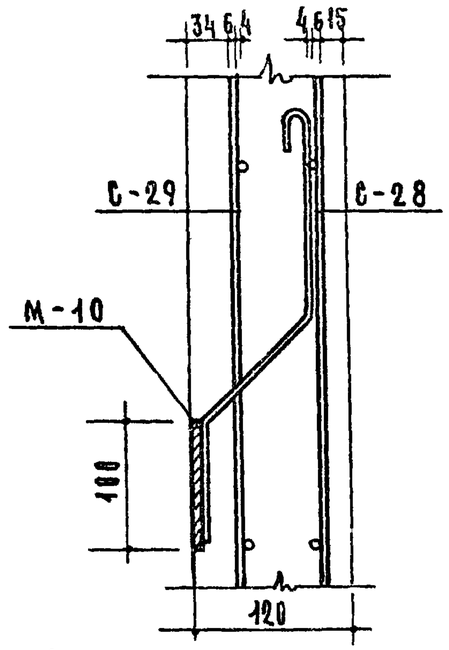

Деталь установки М-10

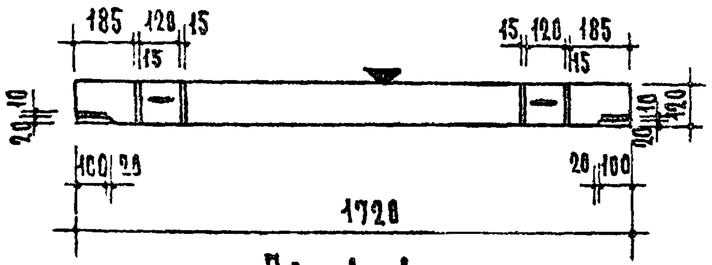

По 1-1

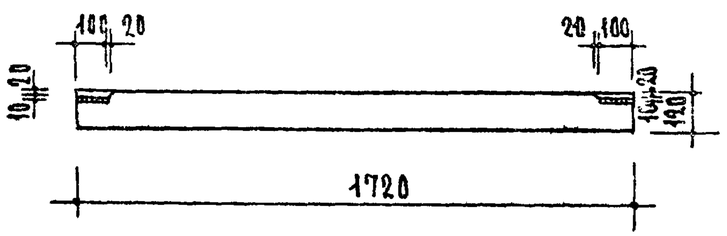

По 2-2

Характеристика изделия		
Вес	кг	625
Объем бетона	м³	0.250
Вес стали	кг	18.37
Расход стали на 1м² изделия	кг	8.78
Расход стали на 1м³ бетона	кг	73.6
Марка бетона		200

Примечания.

1. Плоскость обозначенная ▼ знаком, должна быть гладкая, подготовленная под окраску.
2. После установки стенки петли срезать.
3. Закладные элементы М-10 привязать к сетке С-28.
4. Арматурные элементы см. лист 36

ТК	Железобетонные изделия	Серия ИИ-03-02	
1968	Стенка шахты лифта для приямка СА-4А	Альбом 65	Лист 35

Гл. инженер проекта Н. Никитина
Отдел нормов технологии и инж. оборудования Н. Скурский
Гл. инженер проекта А. Лохшин
Гл. инженер проекта А. Крипа
Жилища

10164 40

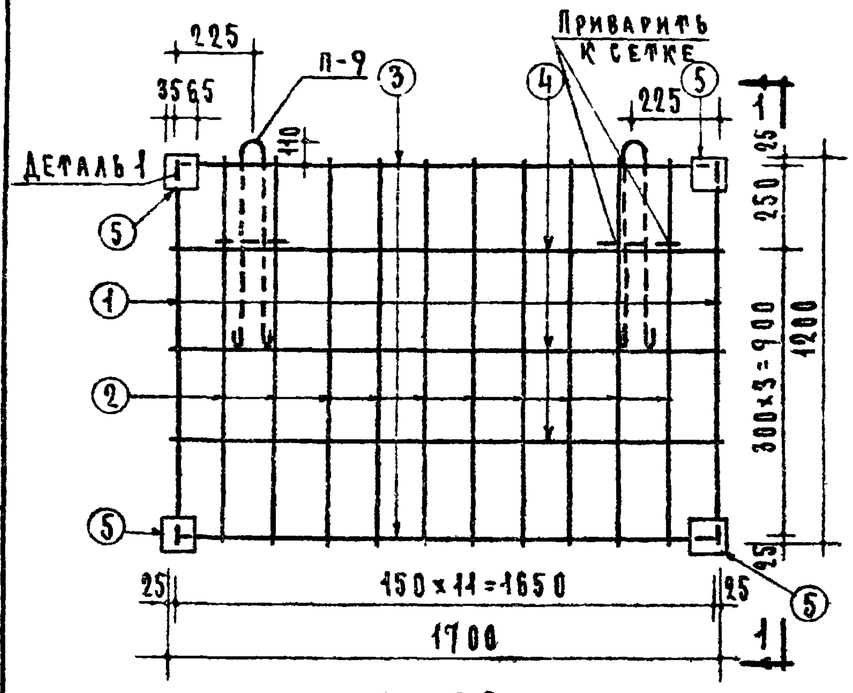

С - 29

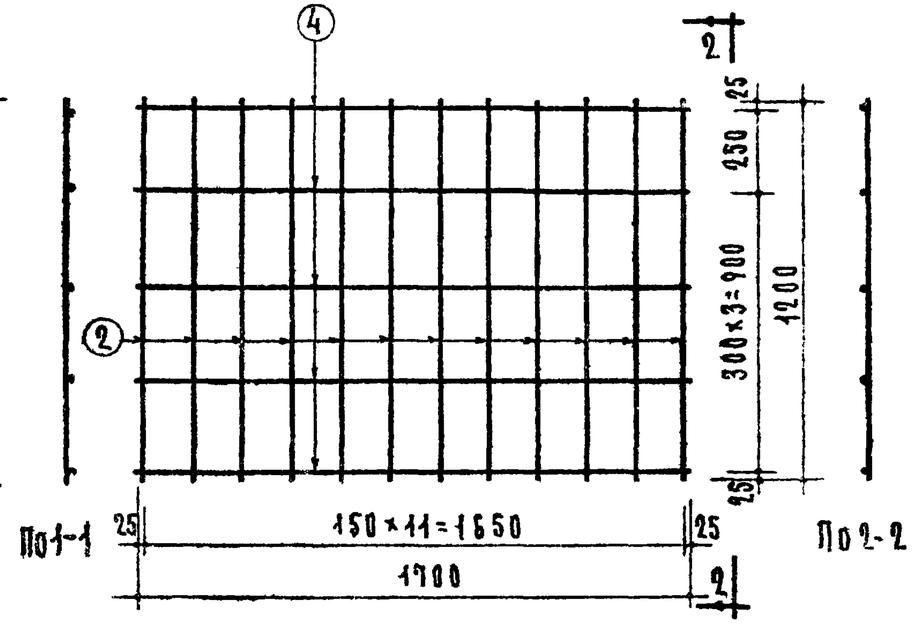

С - 28

Спецификация стали								
Арматурные элементы		№ поз.	Сеч. мм	На 1 элемент			Вес стали	
Марка	Кол. шт.			Кол. шт.	Длина 1 шт. мм	Общая длина м	На элем. кг	Общий кг
С-29	1	1	10АI	2	1200	2.40	1.48	9.77
		2	6ВI	10	1200	12.00	2.66	
		3	10АI	2	1610	3.22	1.99	
		4	4ВI	3	1700	5.10	0.50	
		5	100×10	4	100	0.40	3.14	
С-28	1	2	6ВI	12	1200	14.40	3.20	4.04
		4	4ВI	5	1700	8.50	0.84	
М-10	2	6	6АI	2	450	0.90	0.20	2.48
		7	100×6	1	220	0.22	1.04	
Монт. петля П-9	2	8	10АI	1	1490	1.49	0.92	2.08
		9	10АI	1	200	0.20	0.12	
							Итого	18.37

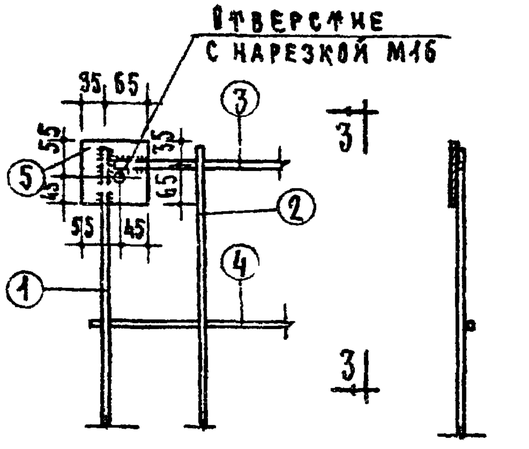

Деталь 1

По 3-3

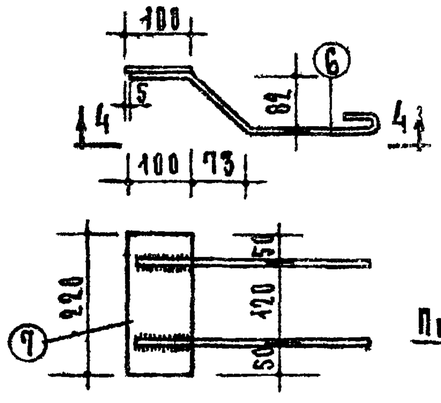

М-10

По 4-4

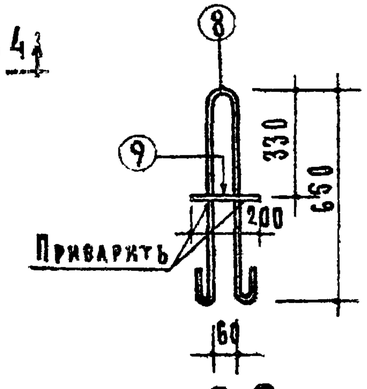

П-9

Выборка арматуры							
Диаметр мм	6ВI	4ВI	10АI	10АI*	6АI	100×10	100×6
Длина м	26.40	13.60	5.62	3.38	1.80	0.40	0.44
Вес кг	5.86	1.34	3.47	2.08	0.48	3.14	2.08
Норматив. сопр. арм-ры R_a кг/см²	4500	5500	2400				
№ГОСТа арм-ры	6727-53		5781-61			103-57*	

Примечания:

1. Изготовление сеток производить контактной точечной электросваркой.
2. Петли ф10АI (обозначенные в выборке*) изготовить из стали марок ВМСт.3сп, ВМСт.3пс, ВКСт.3сп, ВКСт.3пс.

ТК	Железобетонные изделия	Серия ИИ-03-02	
1968	Стенка шахты лифта для приямка СЛ-4А. Арматурные элементы.	Альбом 65	Лист 36

ЦНИИЭП жилища

Гл. инженер отдела В. Бинчук
Гл. инженер проекта Н. Цалев
Гл. инженер проекта А. Локшин
Ст. техник

10164 41

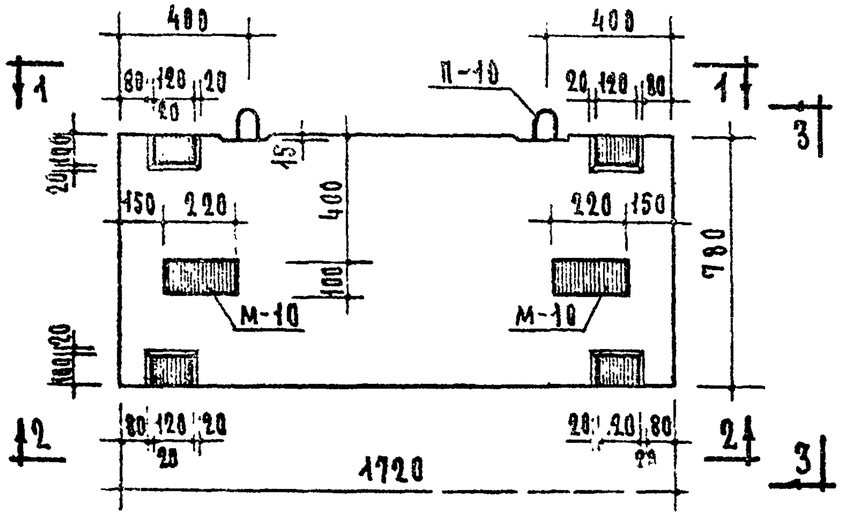

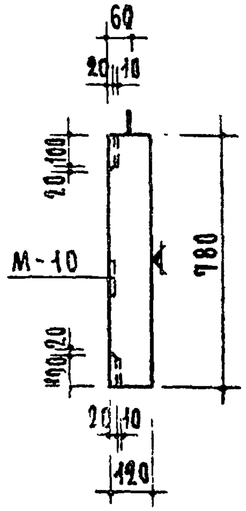

По 3-3

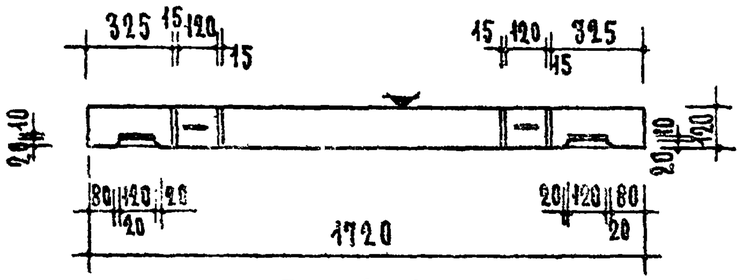

По 1-1

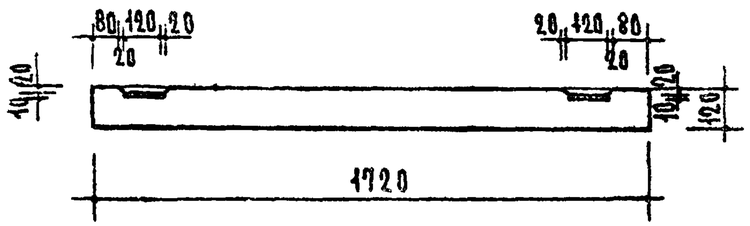

По 2-2

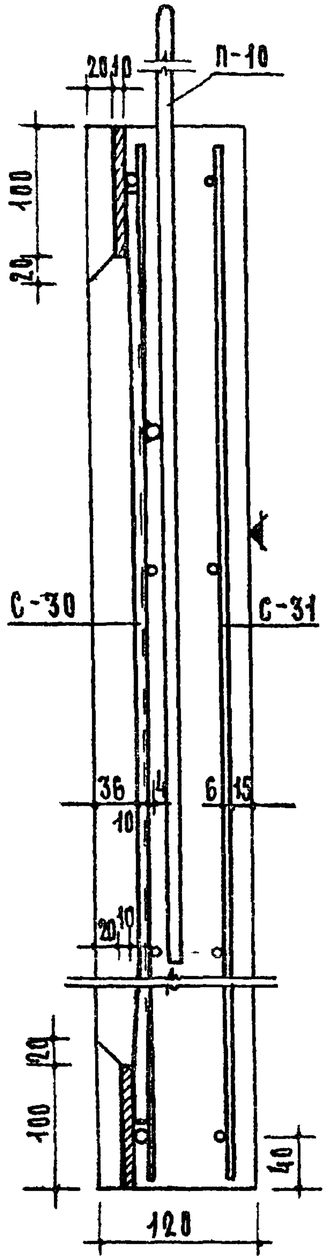

Деталь армирования

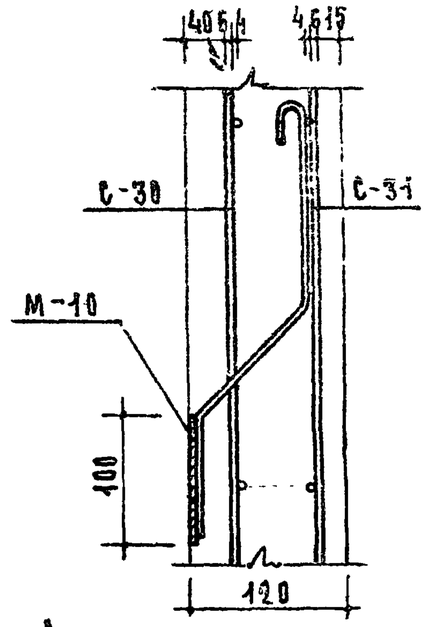

Деталь установки М-10

Характеристика изделия		
Вес	кг	398
Объем бетона	м³	0.159
Вес стали	кг	15.02
Расход бетона на 1м² изделия	кг	11.20
Расход стали на 1м³ бетона	кг	94.50
Марка бетона		200

Примечания.

1. Плоскость обозначенная ▼ знаком, должна быть гладкая, подготовленная под окраску.
2. После установки стенки петли срезать.
3. Закладные элементы М-10 привязать к сетке С-31
4. Арматурные элементы см. лист 38

ПК	Железобетонные изделия	Серия ИИ-03-02	
268	Стенка шахты лифта верхняя СЛ-5	Альбом 65	Лист 37

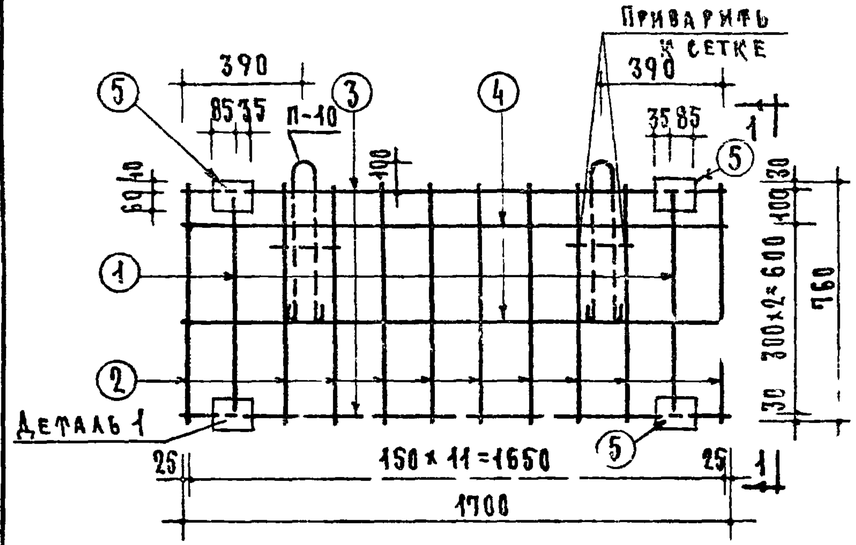

С-30

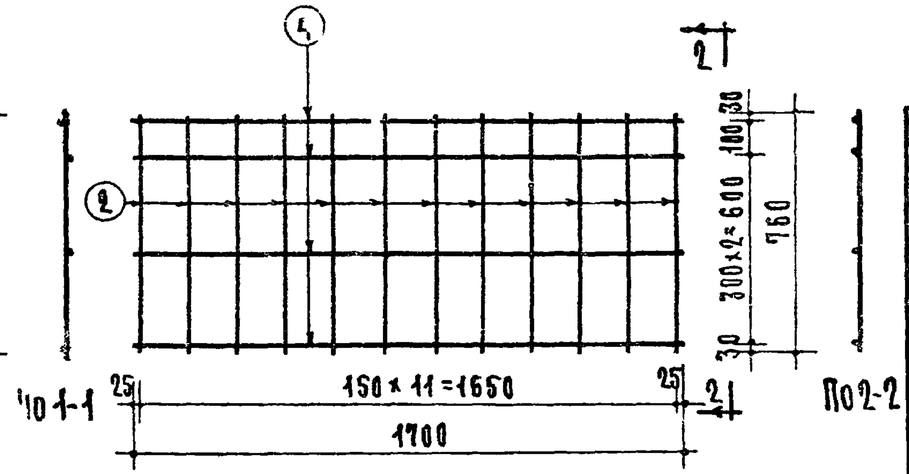

По 1-1 По 2-2

С-31

Спецификация стали								
Арматурные элементы		№№ поз	Сеч. мм	На 1 элемент			Вес стали	
Марка	Кол. шт.			Кол. шт.	Длина 1 шт. мм	Общая длина м	На элем. кг	Общий кг
С-30	1	1	10АI	2	660	1.32	0.81	8.71
		2	6ВI	10	760	7.60	1.69	
		3	10АI	2	1700	3.40	2.10	
		4	4ВI	2	1700	3.40	0.34	
		5	-100×10	4	120	0.48	3.77	
С-31	1	2	6ВI	12	760	9.12	2.02	2.69
		4	4ВI	4	1700	6.80	0.67	
М-10	2	6	6АI	2	450	0.90	0.20	2.48
		7	-100×6	4	220	0.22	1.04	
Монт. петля П-10	2	8	8АI	1	1150	1.15	0.45	1.14
		9	10АI	1	200	0.20	0.12	
							Итого	15.02

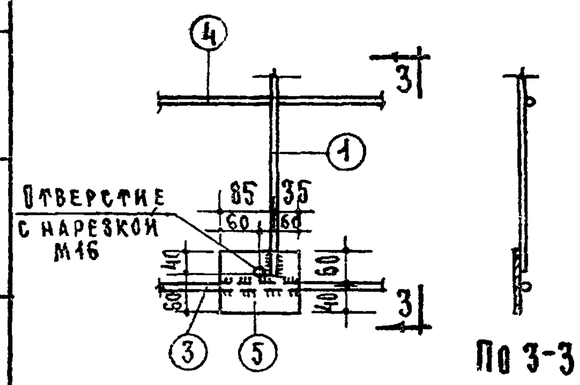

Деталь 1

По 3-3

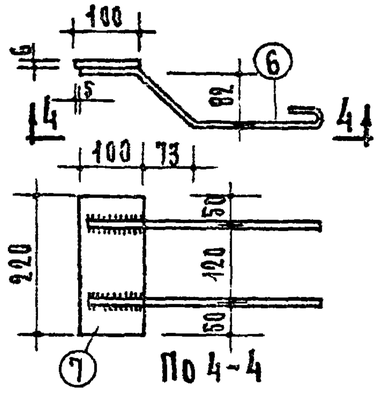

По 4-4

М-10

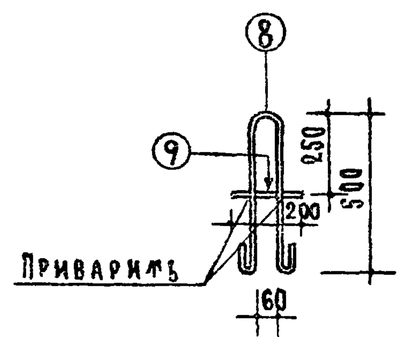

П-10

Выборка арматуры								
Диаметр мм	6ВI	4ВI	10АI	10АII	8АI	6АI	10×6	100×6
Длина м	16.72	10.2	4.72	0.40	2.30	1.80	0.48	0.44
Вес кг	3.71	1.01	2.91	0.24	0.90	0.40	3.77	2.08
Нормативное сопр. арм-ры $R^н_a$ кг/см²	4800	5500	2400					
N ГОСТа арм-ры	6727-53		5781-61				103-57*	

Примечания:

1. Изготовление сеток производить контактной точечной электросваркой.
2. Петли изготовить из стали марок ВМСт.3сп, ВМСт.3пс, ВКСт.3сп, ВКСт.3пс. (ф10АI и ф8АI обозначенной в выборке *).

ТК	Железобетонные изделия	Серия ИИ-03-02	
1968	Стенка шахты лифта верхняя СЛ-5. Арматурные элементы.	Альбом 65	Лист 38

Инв. № подл. | Подпись и дата | Взам. инв. № | А. Докшин

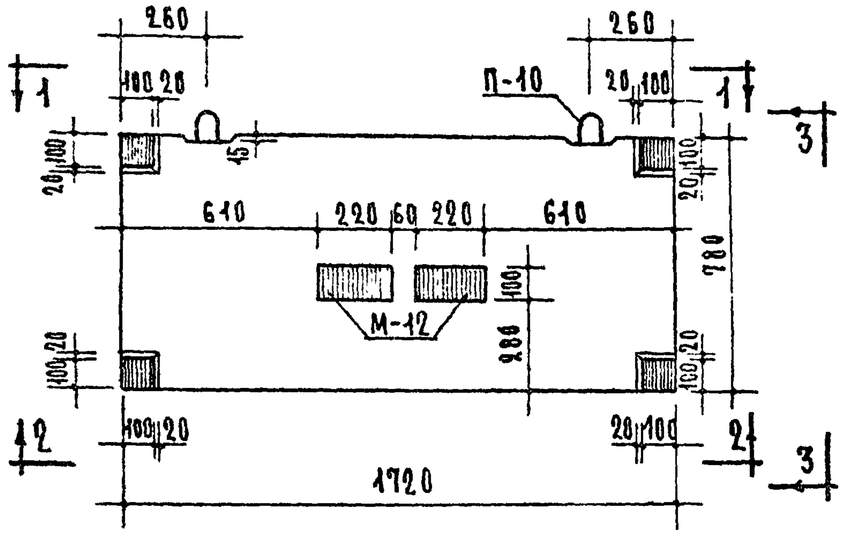

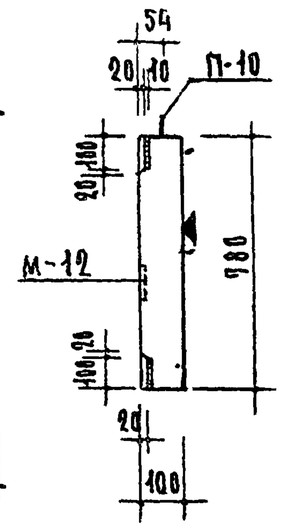

По 3-3

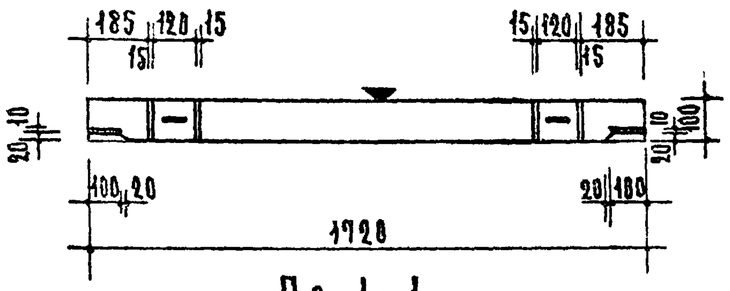

По 1-1

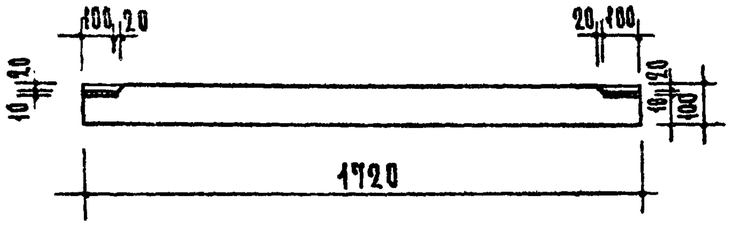

По 2-2

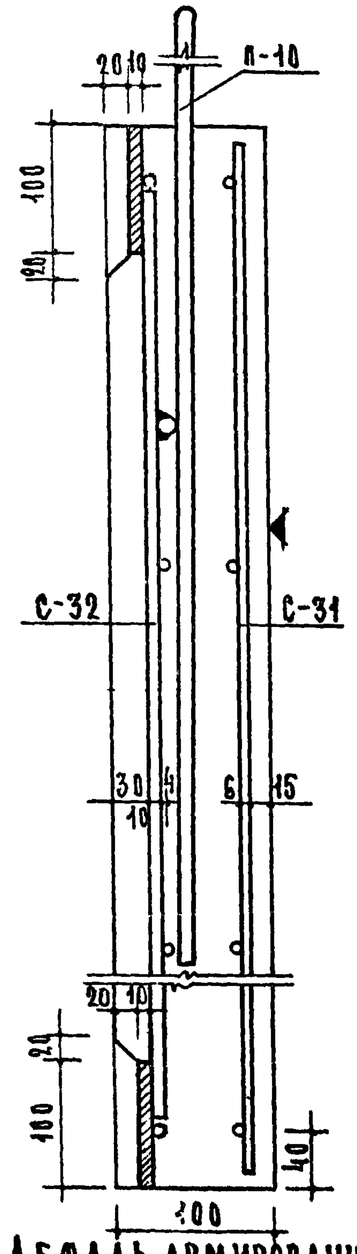

Деталь армирования

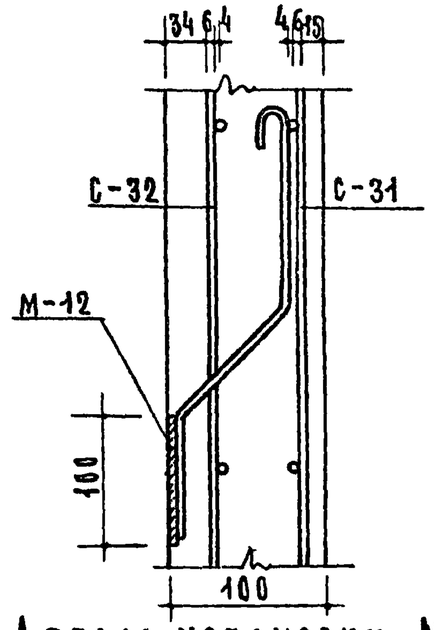

Деталь установки М-12

Характеристика изделия		
Вес	кг	333
Объем бетона	м³	0.133
Вес стали	кг	14.39
Расход стали на 1м² изделия	кг	10.73
Расход стали на 1м³ бетона	кг	108.2
Марка бетона		200

Примечания

1. Плоскость, обозначенная ▼ знаком, должна быть гладкая, подготовленная под окраску.
2. После установки стенки петли срезать.
3. Закладные элементы М-12 привязать к сетке С-31.
4. Арматурные элементы см. лист 40.

ПК	Железобетонные изделия	Серия ИИ-03-02	
1968	Стенка шахты лифта верхняя СЛ-5А.	Альбом 65	Лист 39

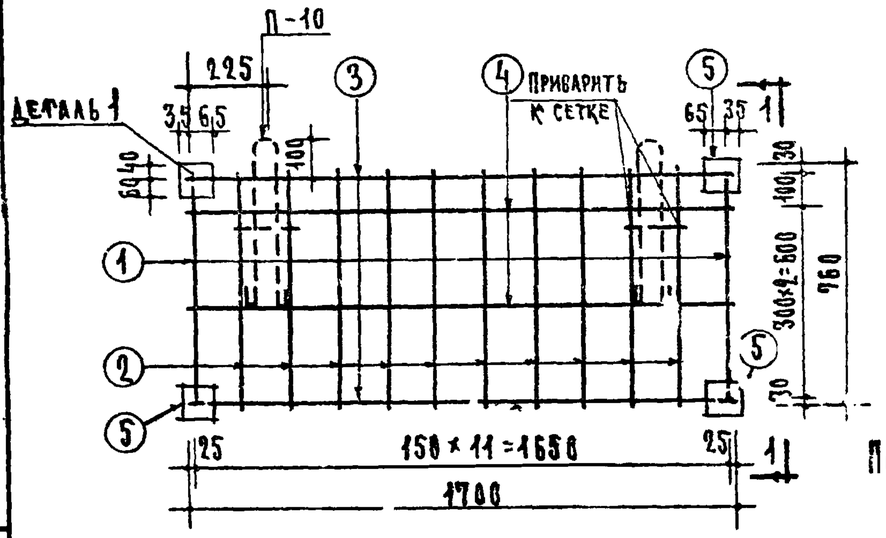

С-32

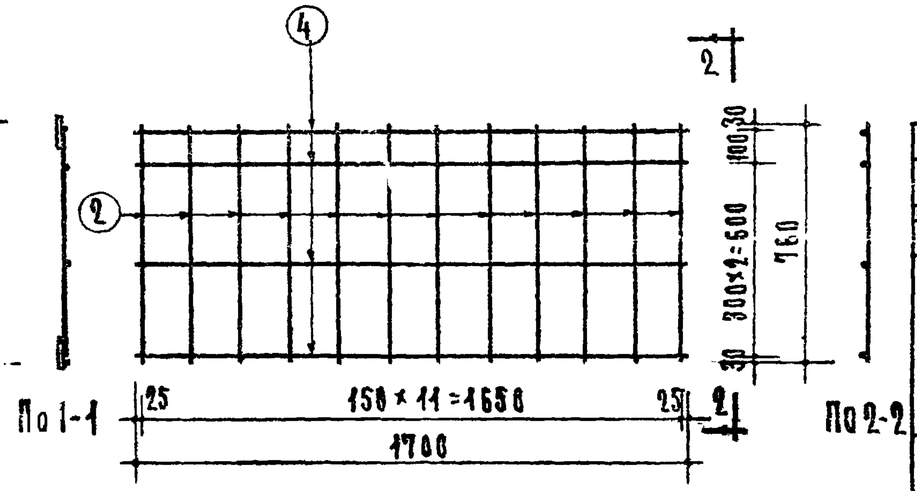

С-31

По 1-1

По 2-2

Спецификация стали								
Арматурные элементы		№ поз	Сеч. мм	На 1 элемент			Вес стали	
Марка	Кол. шт.			Кол. шт.	Длина 1 шт. мм	Общая длина м	На 1 элемент кг	Общий кг
С-32	1	1	10АI	2	660	1.32	0.81	8.08
		2	6ВI	10	760	7.60	1.69	
		3	10АI	2	1700	3.40	2.10	
		4	4ВI	2	1700	3.40	0.34	
		5	100×10	4	100	0.40	3.14	
С-31	1	2	6ВI	12	760	9.12	2.02	2.69
		4	4ВI	4	1700	6.80	0.67	
М-12	2	6	6АI	2	450	0.90	0.20	2.48
		7	100×6	1	220	0.22	1.04	
Монтажная П-10	2	8	8АI	1	1150	1.15	0.45	1.14
		9	10АI	1	200	0.20	0.12	
							Итого:	14.39

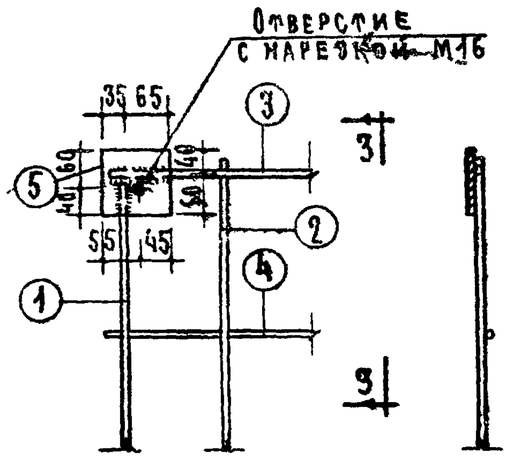

Деталь 1

По 3-3

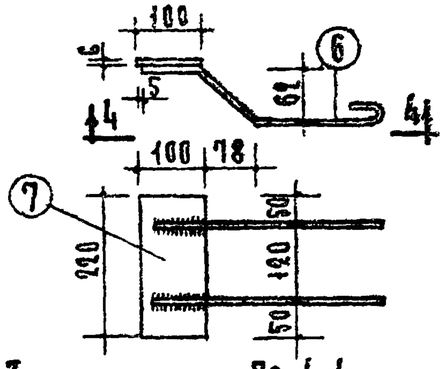

По 4-4

М-12

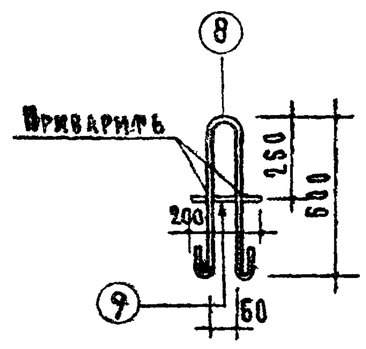

П-10

Выборка арматуры								
Диаметр	мм	6ВI	4ВI	10АI*	10АII	8АI*	6АI	100×10	100×6
Длина	м	16.72	10.20	0.40	4.72	2.30	1.80	0.40	0.44
Вес	кг	3.71	1.01	0.24	2.91	0.90	0.40	3.14	2.88
Норматив. сопр. арм-ры $R^н_a$ кг/см²		4500	5500	2400					
ГОСТ на арм-ры		6727-53		5781-61				103-57*	

Примечания.

1. Изготовление сеток производить контактной точечной электросваркой.
2. Петли изготовить из стали марок ВМСт. 3сп, ВМСт. 3пс, ВКСт. 3сп, ВКСт. 3пс. (ф 10АI и ф 8АI обозначенные в выборке *).

ТК	Железобетонные изделия	Серия ИИ-03-02
1968	Стенка шахты лифта верхняя СЛ-5А. Арматурные элементы	Альбом 65 / Лист 40

Цниипи жилища | Гл. инженер проекта | А. Локшин

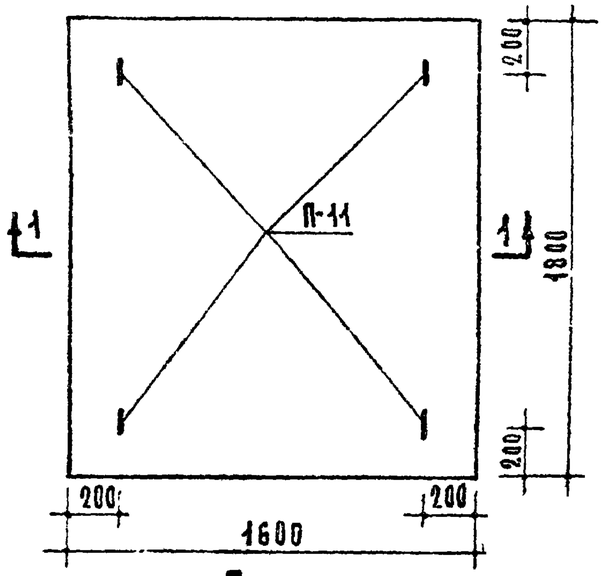

План

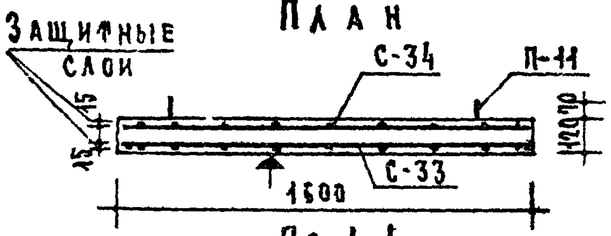

По 1-1

Расчетная схема

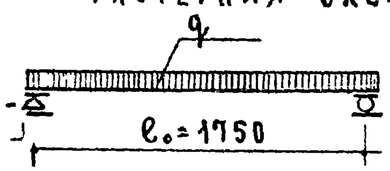

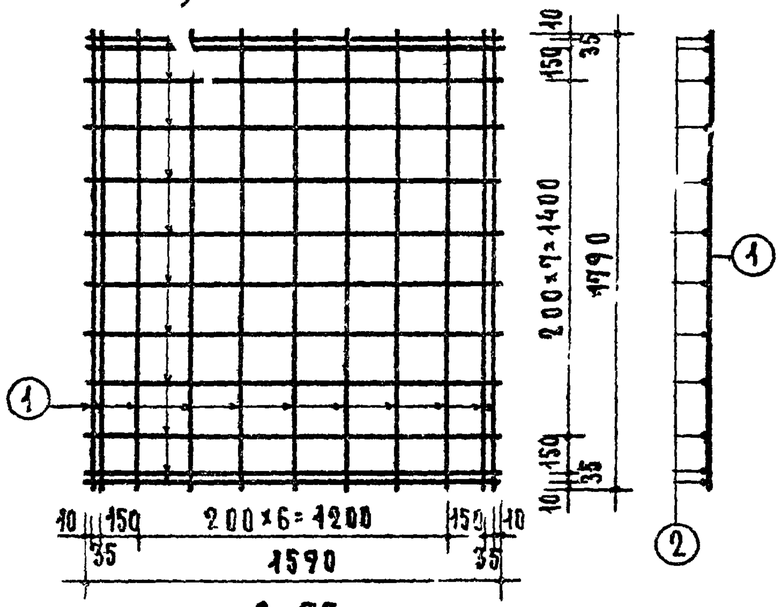

С-33

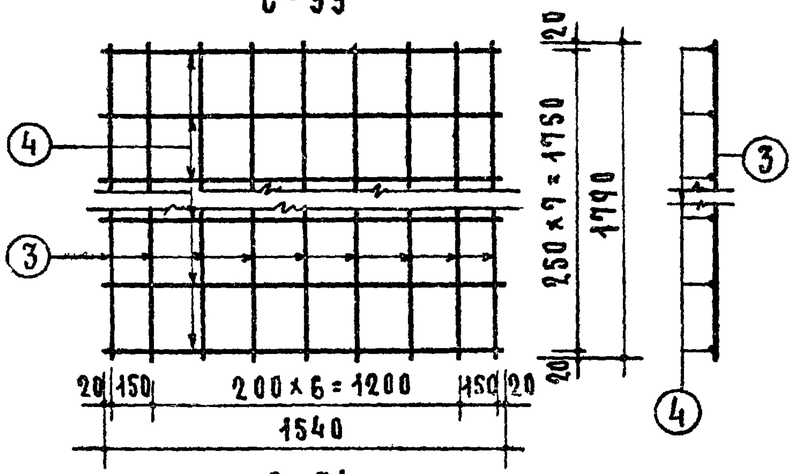

С-34

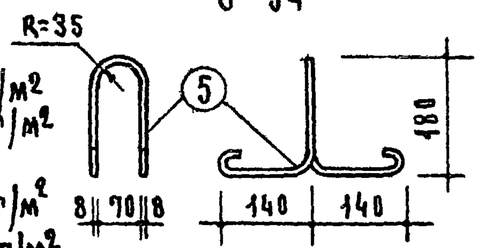

П-11

Нагрузки (включая собственный вес плиты):

Расчетная нагрузка по несущей способности 800 кг/м²

Нормативная нагрузка 670 кг/м²

Нагрузки при расчете прогиба:

длительнодействующая — 370 кг/м²

кратковременнодействующая — 300 кг/м²

Характеристика изделия			
Вес		кг	865
Объем бетона		м³	0.346
Расход стали	Всего	кг	8.81
	На 1 м² изделия	кг	3.02
	На 1 м³ бетона	кг	25.1
Марка бетона			200

Спецификация стали

Арматурные элементы		NN поз.	Сечение мм	На 1 элемент			Вес стали, кг	
Марка	К-во шт.			К-во шт.	Длина 1 шт. мм	Общая длина м	На 1 элем.	Общий
С-33	1	1	ф 5 ВI	11	1790	19.69	3.04	5.98
		2	ф 5 ВI	12	1590	19.08	2.94	
С-34	1	3	ф 3 ВI	9	1790	16.11	0.90	1.59
		4	ф 3 ВI	8	1540	12.32	0.69	
П-11	4	5	ф 8 АI	1	780	0.78	0.31	1.24
							Итого:	8.81

Выборка стали

Сечение мм	ф3ВI	ф5ВI	ф8АI
Длина м	28.43	38.77	3.12
Вес кг	1.59	5.98	1.24
Нормативное сопротивление арматуры $R_a^н$ кг/см²	5500		2400
ГОСТ	6727-53		5781-61

Примечания:

1. На верхней грани плиты несмываемой краской или выдавливанием поставить отличительный знак „В" (верх).
2. Плоскость, отмеченная знаком ▲, должна быть гладкой подготовленной под покраску.
3. Применение марок стали для подъемных петель см. пояснительную записку.
4. Подъемные петли П-11 завести за нижние стержни сетки С-33 и привязать к ним

ТК	Железобетонные изделия	Серия ИИ-03-02
1968	Плита плоская ПП18-16	Альбом 65 / Лист 41

Ф-ка «Картолитография» Зак. 3833 Тир. 1000 10164