ТИПОВЫЕ СТРОИТЕЛЬНЫЕ КОНСТРУКЦИИ, ИЗДЕЛИЯ И УЗЛЫ

СЕРИЯ 1.411.1-4

СВАЙНЫЕ ФУНДАМЕНТЫ СО СБОРНЫМ И СБОРНО-МОНОЛИТНЫМ РОСТВЕРКОМ ПОД ЖЕЛЕЗОБЕТОННЫЕ КОЛОННЫ ОДНОЭТАЖНЫХ И МНОГОЭТАЖНЫХ ПРОИЗВОДСТВЕННЫХ ЗДАНИЙ

ВЫПУСК 1

РОСТВЕРКИ СБОРНЫЕ.

РАБОЧИЕ ЧЕРТЕЖИ

Ц00026-02

ТИПОВЫЕ СТРОИТЕЛЬНЫЕ КОНСТРУКЦИИ, ИЗДЕЛИЯ И УЗЛЫ

СЕРИЯ 1.411.1-4

СВАЙНЫЕ ФУНДАМЕНТЫ СО СБОРНЫМ И СБОРНО-МОНОЛИТНЫМ РОСТВЕРКОМ ПОД ЖЕЛЕЗОБЕТОННЫЕ КОЛОННЫ ОДНОЭТАЖНЫХ И МНОГОЭТАЖНЫХ ПРОИЗВОДСТВЕННЫХ ЗДАНИЙ

ВЫПУСК 1

РОСТВЕРКИ СБОРНЫЕ.

РАБОЧИЕ ЧЕРТЕЖИ

РАЗРАБОТАНЫ ЦНИИПРОМЗДАНИЙ

ЗАМ. ДИРЕКТОРА В.В. ГРАНЕВ

НАЧ. ОТДЕЛА КОНСТРУКЦИЙ ОДНОЭТАЖНЫХ ЗДАНИЙ А.Я. РОЗЕНБЛЮМ

ГЛ. ИНЖЕНЕР ПРОЕКТА В.А. БАЖАНОВА

УТВЕРЖДЕНЫ

Управлением проектирования и инженерных изысканий Минстроя России

письмо от 21.12.92 № 9-1/397.

Введены в действие с 01.06.93

приказом ЦНИИпромзданий

от 25.12.92 № 103.

Обозначение документа	Наименование	Стр.
1.411.1-4.1-ТТ	Технические требования	3
1.411.1-4.1-НИ	Номенклатура сборных ростверков	8
1.411.1-4.1-1	Ростверк 1ф, 2ф, 3ф	15
1.411.1-4.1-2	Ростверк 4ф, 5ф, 6ф	17
1.411.1-4.1-3	Ростверк 7ф, 8ф, 9ф	19
1.411.1-4.1-4	Ростверк 10ф, 11ф, 12ф	22
1.411.1-4.1-5	Ростверк 13ф, 14ф, 15ф	24
1.411.1-4.1-6	Ростверк 16ф, 17ф, 18ф	26
1.411.1-4.1-7	Ростверк 19ф, 20ф, 21ф	28
1.411.1-4.1-8	Ростверк 22ф, 23ф, 24ф	30
1.411.1-4.1-9	Ростверк 25ф, 26ф, 27ф	32
1.411.1-4.1-10	Ростверк 28ф, 29ф	34
1.411.1-4.1-11	Ростверк 30ф, 31ф	36
1.411.1-4.1-12	Ростверк 32ф, 33ф	38
1.411.1-4.1-13	Ростверк 34ф, 35ф	40
1.411.1-4.1-14	Ростверк 36ф, 37ф	43
1.411.1-4.1-15	Ростверк 38ф, 39ф	45
1.411.1-4.1-16	Ростверк 40ф, 41ф	47
1.411.1-4.1-17	Ростверк 42ф, 43ф	49
1.411.1-4.1-18	Ростверк 44ф, 45ф	51
1.411.1-4.1-19	Ростверк 46ф, 47ф	53
1.411.1-4.1-20	Ростверк 48ф	55
1.411.1-4.1-21	Ростверк 49ф	56
1.411.1-4.1-22	Ростверк 50ф	57
1.411.1-4.1-23	Ростверк 51ф	59

Инв.№подл. | Подпись и дата | Взам.инв.№

Гл.инж.пр.	Божанова		
Исполн.	Николаева		
Н.контр.	Петрова		

1.411.1-4.1

Содержание

Стадия	Лист	Листов
Р	1	2

ЦНИИПРОМЗДАНИЙ

Обозначение документа	Наименование	Стр.
1.411.1-4.1-24	Ростверк 52ф	61
1.411.1-4.1-25	Каркас КП1...КП7	62
1.411.1-4.1-26	Каркас КП8... КП14	62
1.411.1-4.1-27	Каркас КП15...КП20	63
1.411.1-4.1-28	Каркас КР1... КР7	63
1.411.1-4.1-29	Каркас КР8, КР9, КР10	64
1.411.1-4.1-30	Каркас КР11...КР16	64
1.411.1-4.1-31	Сетка С1-1, С1-2; С2-1, С2-2, С2-3;	
	С3-1, С3-2, С3-3	65
1.411.1-4.1-32	Сетка СК1-1; СК2-1; СК3-1	65
1.411.1-4.1-33	Сетка С1...С7	66
1.411.1-4.1-34	Сетка С8...С11	66
1.411.1-4.1-35	Сетка С12...С20	67
1.411.1-4.1-36	Сетка С21...С31	67
1.411.1-4.1-37	Сетка С32, С33, С34	68
1.411.1-4.1-38	Сетка С35, С36, С37	69
1.411.1-4.1-39	Сетка С38...С44	69
1.411.1-4.1-40	Сетка С45...С48	70
1.411.1-4.1-41	Сетка С49...С56	70
1.411.1-4.1-42	Сетка С57, С58	71
1.411.1-4.1-43	Сетка С59, С60, С61	71
1.411.1-4.1-44	Петля строповочная ПС1...ПС6	72
1.411.1-4.1-45	Изделие закладное МН1	72

Инв.№подл. | Подпись и дата | Взам.инв.№

1.411.1-4.1

Лист 2

Выпуск 1 серии 1.411.1-4 содержит рабочие чертежи сборных железобетонных ростверков свайных фундаментов под железобетонные колонны прямоугольного сечения одноэтажных и многоэтажных производственных зданий.

Материалы для проектирования фундаментов, включающие область и условия применения, технические данные, принцип маркировки, основные положения по расчету и другие материалы, предназначенные для использования при проектировании, приведены в выпуске 0 настоящей серии.

1. Технические требования.

1.1. Ростверки должны удовлетворять требованиям настоящих рабочих чертежей.

1.2. Ростверки обозначены марками, состоящими из буквенно-цифровых групп, разделенных дефисом.

Первая группа содержит обозначение типоразмера ростверка, во второй группе проставляется цифровое обозначение (порядковый номер), характеризующее несущую способность ростверка.*)

Особые условия применения ростверков или их конструктивные особенности отражаются в третьей части марки.

Пример условного обозначения сборного ростверка типоразмера 23р4 под колонну сечением 600х400мм многоэтажного производственного здания, второй несущей способности, имеющего дополнительное закладное изделие:

23р4-2-а

Марки ростверков назначаются при проектировании зданий.

*) Вторая часть марки ростверка может содержать дополнительный цифровой индекс, отражающий особенности армирования подколонника (см. табл. 1 докумпз, вып. 0)

1.3. Технические показатели ростверков должны соответствовать приведенным в документе 1.411.1-4-1НИ.

1.4. Бетон.

1.4.1. Ростверки изготавливают из тяжелого бетона класса по прочности на сжатие В15, В20 и В25. Класс бетона должен назначаться в проекте здания.

1.4.2. Бетон должен удовлетворять требованиям ГОСТ 26633-91.

1.4.3. Распалубочная прочность бетона после тепловой обработки и отпускная прочность в летний период по величине должны составлять соответственно не менее 50% и 70% от класса бетона по прочности на сжатие при условии гарантии заводом-изготовителем достижения 100% прочности в возрасте 28 суток со дня изготовления изделия.

Отпускная прочность бетона ростверков в зимний период должна быть не менее 90% класса бетона по прочности на сжатие.

Продолжительность теплого и холодного периодов - по ГОСТ 13015.0-83*.

1.4.4. Снижение отпускной прочности бетона ростверков по сравнению с указанной в п. 1.4.3. должно оформляться протоколом, подписанным изготовителем, проектной организацией, осу-

				1.411.1-4.1-ТТ			
Гл. инж. пр.	Бокомова			Технические требования	Стадия	Лист	Листов
Зав. сек.	Кондауров				Р	1	5
Гл. спец.	Виноградов				ЦНИИПРОМЗДАНИЙ		
Исполн.	Николаева						

Инв. N подл. | Подпись и дата | Взам. инв. N

ществляющей привязку проекта, и организацией, осуществляющей строительно-монтажные работы.

1.4.5. Бетон по морозостойкости и водонепроницаемости должен соответствовать маркам, назначенным в проектах зданий согласно табл. 9 СНиП 2.03.01-84 в зависимости от режима эксплуатации и климатических условий района строительства.

1.4.6. Подбор состава бетона следует производить в соответствии с рекомендациями „Руководства по подбору составов тяжелого бетона" (М, 1979).

1.4.7. Требования к материалам для приготовления бетона ростверков, предназначенных для применения в агрессивной среде, должны приниматься в соответствии с указаниями проекта здания.

1.4.8. Для ростверков, к бетону которых предъявляются требования по морозостойкости, наряду с основными требованиями к качеству применяемых материалов и составу бетона, предъявляются требования по объему вовлеченного воздуха, который определяется по ГОСТ 10181.3-81 после определения плотности смеси по ГОСТ 10181.2-81.

1.5. Арматурные и закладные изделия.

1.5.1. Ростверки армируются пространственными каркасами и сетками. Марки пространственного каркаса и сеток поперечного армирования подколонника ростверка назначаются в проекте здания.

В случае применения „безвыверочного" монтажа колонн на дне стакана ростверка устанавливается закладное изделие МН1 (см. л. 10 докум. -ПЗ вып. 0).

1.5.2. Арматурные и закладные изделия должны удовлетворять требованиям ГОСТ 10922-90.

1.5.3. Каркасы и сетки изготавливаются из стержневой горячекатаной арматурной стали периодического профиля класса А-III по ГОСТ 5781-82.*

1.5.4. Ростверки запроектированы с монтажными петлями.

Монтажные петли должны изготовляться из гладкой арматуры класса А-I по ГОСТ 5781-82* марок Ст3пс и Ст3сп.

Не допускается применять сталь марки Ст3пс для монтажных петель, предназначенных для подъема ростверков при температуре ниже минус 40°С.

Допускается изготавливать петли из арматурной стали периодического профиля класса Ас-II марки 10ГТ, снижая диаметр петли на один номер.

1.5.5. Пластину закладного изделия МН1 следует изготавливать из сортового проката марки Ст3кп3-1 по ГОСТ 535-88, анкеры - из горячекатаной арматурной стали класса А-III по ГОСТ 5781-82*.

1.5.6. Форма и размеры арматурных изделий и их положение в ростверке должны соответствовать указанным в рабочих чертежах.

1.6. Изготовление.

1.6.1. Производство ростверков рекомендуется организовывать на специализированных технологических линиях в соответствии со СНиП 3.09.01-85. Способ производства должен зависеть от имеющегося на предприятии технологического оборудования, главным образом, от грузоподъемного оборудования.

Инв. N подл. | Подпись и дата | Взам. инв. N

1.6.2. При наличии крана грузоподъемностью 32т и виброплощадки СМЖ-774А грузоподъемностью 30т изготовление сборных ростверков может быть организовано по поточно-агрегатному способу производства с термообработкой изделий в напольных ямных камерах.

1.6.3. При наличии крана грузоподъёмностью менее 32т, но не менее 15т, изготовление сборных ростверков может быть организовано по стендовому способу производства двумя вариантами.

При первом варианте стенд-форма без паровой рубашки устанавливается в камеру термообработки, где производятся последовательно все операции по изготовлению ростверка при открытой камере (армирование, сборка формы, укладка и уплотнение бетонной смеси), а термообработка изделия производится при закрытой крышкой камере.

При втором варианте изготавливается стенд-форма с паровой рубашкой, в которой и производятся последовательно все операции по изготовлению изделия.

Уплотнение бетонной смеси при стендовом способе производства может производиться навесными и глубинными виброторами или одними глубинными.

1.6.4. Формование изделий может производиться как "подколонником вверх", так и "подколонником вниз". В первом случае формы должны быть с откидными или съемными бортами, а во втором случае формы могут быть цельно-сварными матричными (без откидных бортов), но в этом случае необходим кантователь изделий.

1.6.5. При изготовлении ростверков толщина защитного слоя бетона до поверхности арматуры должна быть обеспечена путем применения пластмассовых фиксаторов или прокладок из цементного раствора с заделанными в раствор концами вязальной проволоки.

1.6.6. Значения действительных отклонений геометрических параметров ростверков не должны превышать предельных, указанных в табл. 1.

1.6.7. Требования к качеству поверхностей и внешнему виду ростверка - по ГОСТ 13015.0-83. При этом качество бетонных поверхностей ростверка должно удовлетворять требованиям, установленным для категории не ниже А6.

Таблица 1

Наименование отклонения геометрического параметра	Наименование геометрического параметра	Предельное отклонение
Отклонение от линейного размера	Высота ростверка	± 12
	Размеры поперечного сечения	± 10
	Толщина стенок стакана	± 6
Отклонение от прямолинейности профиля наружных боковых поверхностей		12

1.6.8. В бетоне ростверков, поставляемых потребителю, трещины не допускаются, за исключением поверхностных технологических трещин с шириной раскрытия до 0,15мм.

1.6.9. На подколоннике ростверка несмываемой краской должны быть нанесены риски разбивочных осей.

Инв.№ подл. | Подпись и дата | Взам. инв.№

1.7. Маркировка ростверков – по ГОСТ 13015.2-81.

Маркировочные надписи и знаки следует наносить на боковую поверхность ростверка.

2. Приемка

2.1. Приемка ростверков – по ГОСТ 13015.1-81 и настоящим техническим требованиям.

Ростверки принимают:

– по результатам периодических испытаний – по показателям морозостойкости бетона, а также по водонепроницаемости бетона ростверков, предназначенных для эксплуатации в условиях воздействия агрессивных сред;

– по результатам приёмо-сдаточных испытаний – по показателям прочности бетона (классу бетона по прочности на сжатие, отпускной прочности), соответствия арматурных и закладных изделий рабочим чертежам, прочности сварных соединений, точности геометрических параметров, толщины защитного слоя бетона до арматуры, ширины раскрытия технологических трещин, категории бетонной поверхности.

2.2. В процессе серийного производства ростверков должен осуществляться неразрушающий контроль в соответствии с ГОСТ 13015.1-81.

2.3. В случае тепловой обработки изделий в условиях открытого полигона, особенно в зимний период, отпускная прочность бетона ростверков должна определяться для каждой единицы продукции.

2.4. Прием партии и отправка сборных железобетонных ростверков с завода потребителю осуществляется только после проверки всех образцов, относящихся к данной серии.

2.5. Ростверки по показателям точности геометрических параметров, толщины защитного слоя бетона до арматуры, категории бетонной поверхности и ширины раскрытия технологических трещин следует принимать по результатам выборочного контроля.

2.6. В документе о качестве ростверков, предназначенных для эксплуатации в агрессивных средах, дополнительно должна быть приведена марка бетона по водонепроницаемости (если этот показатель оговорен в заказе на изготовление ростверков).

2.7. При изготовлении арматурных каркасов и сеток контролю подлежат: габаритные размеры и расстояния между стержнями по длине и ширине сеток, их плоскостность. Отдельные арматурные стержни контролируются по длине, диаметру и прямолинейности.

2.8. При изготовлении пространственного каркаса из четырех плоских каркасов контролируют габаритные размеры, расстояние между крайними стержнями по длине, ширине и высоте каркаса, наличие сварных соединений во всех точках пересечения.

3. Методы контроля.

3.1. Прочность бетона ростверков следует определять по ГОСТ 10180-78 на серии образцов, изготовленных из бетонной смеси рабочего состава и хранившихся в условиях, установленных ГОСТ 18105-86.

При контроле прочности бетона неразрушающими методами фактическую отпускную прочность бетона на сжатие следует определять ультразвуковым методом по ГОСТ 17624-87 или приборами механического действия по ГОСТ 22690.0-78... ГОСТ 22690.4-77, а

Инв. № подл. | Подпись и дата | Взам. инв. №

также другими методами, предусмотренными стандартами на методы испытаний бетона.

3.2. Морозостойкость бетона ростверков следует определять по ГОСТ 10060-87 на серии образцов, изготовленных из бетонной смеси рабочего состава.

3.3. Водонепроницаемость бетона ростверков, предназначенных для эксплуатации в условиях воздействия агрессивных сред, следует определять по ГОСТ 12730.0-78 и ГОСТ 12730.5-84 на серии образцов, изготовленных из бетонной смеси рабочего состава.

3.4. Контроль сборных арматурных и закладных изделий следует проводить по ГОСТ 10922-90 и ГОСТ 23858-79.

3.5. Размеры и отклонения от прямолинейности наружных поверхностей ростверков, ширину раскрытия технологических трещин, размеры раковин, наплывов и сколов бетона следует проверять методами, установленными ГОСТ 26433.0-85

3.6. Размеры и положение арматурных изделий, а также толщину защитного слоя бетона до арматуры следует определять по ГОСТ 17625-83 и ГОСТ 22904-78.

4. Транспортирование и хранение.

4.1. Транспортировать и хранить ростверки следует в соответствии с требованиями ГОСТ 13015.4-84 и настоящего документа.

4.2. Ростверки транспортируют и хранят в проектном положении.

4.3. При складировании ростверки устанавливают на выровненное основание.

4.4. При транспортировании ростверки закрепляют от смещений растяжками, увязываемыми за строповочные петли.

Инв.№подл. | Подпись и дата | Взам.инв№

Таблица 1

Номенклатура сборных ростверков под колонны одноэтажных производственных зданий

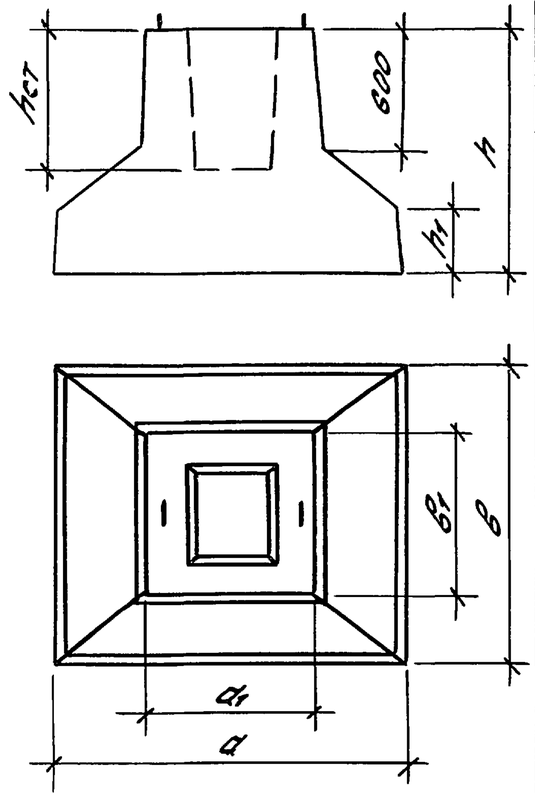

Марка ростверка	Размеры, мм							Класс бетона	Расход бетона, $м^3$	Масса, т
	a	b	a_1	b_1	h	h_1	$h_{ст}$			
2ф2-1	1500	1500	850	850	1200	300	700	В15; В20; В25	1,39	3,5
2ф2-2										
3ф2-1					1500	600			2,05	5,1
5ф2-1	1800	1500			1200	300			1,56	3,9
5ф2-2										
6ф2-1					1500	600			2,35	5,9
6ф2-2										
8ф2-1	1800	1800			1200	300			1,78	4,5
8ф2-2										
9ф2-1					1500	600			2,73	6,8
9ф2-2										
2ф3-1	1500	1500			1200	300	800		1,36	3,4
2ф3-2										
3ф3-1					1500	600			2,02	5,0
3ф3-2										
5ф3-1	1800	1500			1200	300			1,53	3,8
6ф3-1					1500	600			2,32	5,8
8ф3-1	1800	1800			1200	300			1,75	4,4
8ф3-2										
9ф3-1					1500	600			2,70	6,7
9ф3-2										

Гл. инж. пр.	Бахонова		
Разраб.	Бахонова		
Исполн.	Николаева		
Провер.	Петрова		
Н. контр.	Петрова		

1.411.1-4.1-НИ

Номенклатура сборных ростверков

Стадия	Лист	Листов
Р	1	7

ЦНИИПромзданий

Инв. № подл. | Подпись и дата | Взам. инв. №

Продолжение табл. 1

Эскиз	Марка ростверка	Размеры, мм							Класс бетона	Расход бетона, $м^3$	Масса, т
		a	b	a_1	b_1	h	h_1	$h_{ст}$			
Эскиз см. л. 1	11ф3-1	2100	1800	850	850	1200	300	800	В15; В20; В25	1,97	4,9
	11ф3-2										
	12ф3-1					1500	600			3,08	7,7
	12ф3-2										
	14ф3-1	2400	1800			1200	300			2,13	5,3
	15ф3-1					1500	600			3,46	8,6
	15ф3-2										
	20ф5-1	1800	1500	1100	850	1200	300			1,54	3,9
	21ф5-1					1500	600			2,34	5,9
	21ф5-2										
	23ф5-1	1800	1800			1200	300			1,85	4,6
	23ф5-2										
	24ф5-1					1500	600			2,80	7,0
	24ф5-2										
	24ф5-3										
	26ф5-1	2100	1800			1200	300			2,07	5,2
	26ф5-2										
	27ф5-1					1500	600			3,18	8,0
	27ф5-2										
	27ф5-3										
	28ф5-1	2400	1800			1200	300			2,28	5,7
	29ф5-1					1500	600			3,55	8,9
	29ф5-2										
	29ф5-3										

Инв. № подл. | Подпись и дата | Взам. инв. №

Продолжение табл.1

Эскиз	Марка ростверка	Размеры, мм							Класс бетона	Расход бетона, $м^3$	Масса, т
		a	в	a_1	$в_1$	h	h_1	$h_{ст}$			
Эскиз см. л.1	31Ф5-1	2700	1800	1100	850	1500	600	800	В15, В20, В25	3,95	9,9
	31Ф5-2										
	33Ф5-1	2100	2100							3,65	9,1
	33Ф5-2										
	35Ф5-1	2400	2100							4,08	10,2
	35Ф5-2										
	35Ф5-3										
	35Ф5-4										
	35Ф5-5										
	37Ф5-1	2400	2400							4,58	11,5
	37Ф5-2										
	37Ф5-3										
	37Ф5-4										
	39Ф5-1	2700	2400							5,08	12,7
	39Ф5-2										
	40Ф6-1	1800	1500	1100	950	1200	300			1,66	4,1
	40Ф6-2										
	41Ф6-1					1500	600			2,45	6,1
	41Ф6-2										
	42Ф6-1	1800	1800			1200	300			1,89	4,7
	42Ф6-2										
	43Ф6-1					1500	600			2,94	7,3
	43Ф6-2										
	43Ф6-3										

Инв.№ подл. | Подпись и дата | Взам.инв.№

Продолжение табл. 1

Эскиз	Марка ростверка	Размеры, мм							Класс бетона	Расход бетона, $м^3$	Масса, т
		a	b	a_1	b_1	h	h_1	$h_{ст}$			
эскиз см. л. 1	44ф6-1	2100	1800	1100	950	1200	300	800	B15; B20; B25	2,11	5,3
	45ф6-1					1500	600			3,22	8,0
	45ф6-2										
	45ф6-3										
	46ф6-1	2400	1800			1200	300			2,33	5,8
	47ф6-1					1500	600			3,60	9,0
	47ф6-2										
	47ф6-3										
	47ф6-4										
	48ф6-1	2700	1800							3,92	9,8
	48ф6-2										
	49ф6-1	2100	2100							3,60	9,0
	49ф6-2										
	50ф6-1	2400	2100			1500	600			4,04	10,1
	50ф6-2										
	50ф6-3										
	50ф6-4										
	50ф6-5										
	51ф6-1	2400	2400							4,54	11,3
	51ф6-2										
	51ф6-3										
	51ф6-4										
	52ф6-1	2700	2400							5,04	12,6
	52ф6-2										

Инв. N подл. | Подпись и дата | Взам. инв. N

Таблица 2

Номенклатура сборных ростверков под колонны многоэтажных производственных зданий

Эскиз

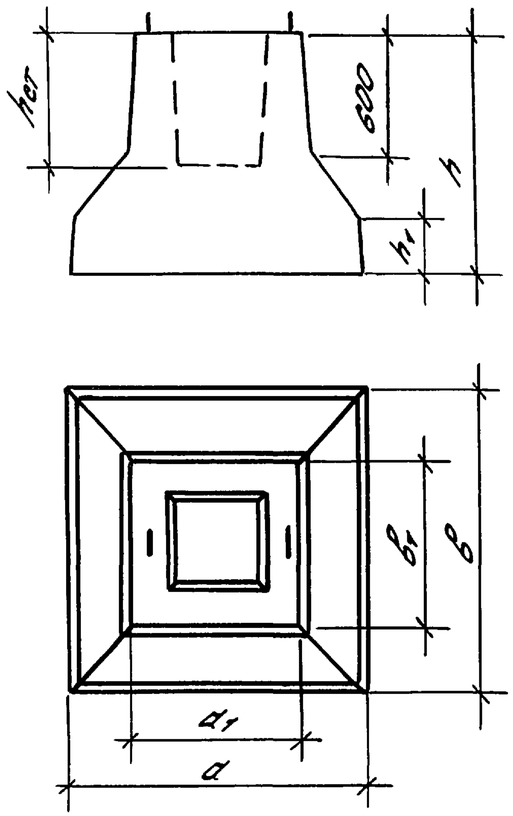

Марка ростверка	Размеры, мм							Класс бетона	Расход бетона, м³	Масса, т
	a	b	a_1	b_1	h	h_1	$h_{ст}$			
1Ф1-1	1500	1500	850	850	1050	300	650	В15; В20; В25	1,18	2,9
1Ф1-2										
2Ф1-1					1200				1,40	3,5
3Ф1-1					1500	600			2,06	5,1
4Ф1-1	1800	1500			1050	300			1,33	3,3
4Ф1-2										
5Ф1-1					1200				1,57	3,9
5Ф1-2										
6Ф1-1					1500	600			2,36	5,9
7Ф1-1	1800	1800			1050	300			1,52	3,8
7Ф1-2										
8Ф1-1					1200				1,79	4,5
9Ф1-1					1500	600			2,74	6,8
10Ф1-1	2100	1800			1050	300			1,71	4,3
10Ф1-2										
11Ф1-1					1200				2,01	5,0
11Ф1-2										
12Ф1-1					1500	600			3,12	7,8
13Ф1-1	2400	1800			1050	300			1,90	4,7
14Ф1-1					1200				2,17	5,4
14Ф1-2										
15Ф1-1					1500	600			3,50	8,7

Инв.№ подл. | Подпись и дата | Взам. инв.№

Продолжение табл. 2

Эскиз	Марка ростверка	Размеры, мм							Класс бетона	Расход бетона, $м^3$	Масса, т
		a	b	a_1	b_1	h	h_1	$h_{ст}$			
Эскиз см. л. 5	16Ф4-1	1500	1500	1100	850	1050	300	650	В15; В20; В25	1,25	3,1
	16Ф4-2										
	17Ф4-1					1200				1,49	3,7
	18Ф4-1					1500	600			2,15	5,4
	18Ф4-2										
	19Ф4-1	1800	1500			1050	300			1,35	3,4
	19Ф4-2										
	20Ф4-1					1200				1,59	4,0
	21Ф4-1					1500	600			2,39	6,0
	21Ф4-2										
	22Ф4-1	1800	1800			1050	300			1,60	4,0
	22Ф4-2										
	23Ф4-1					1200				1,90	4,7
	23Ф4-2										
	24Ф4-1					1500	600			2,85	7,1
	25Ф4-1	2100	1800			1050	300			1,79	4,5
	25Ф4-2										
	26Ф4-1					1200				2,12	5,3
	26Ф4-2										
	26Ф4-3										
	27Ф4-1					1500	600			3,23	8,1
	28Ф4-1	2400	1800			1200	300			2,33	5,8
	28Ф4-2										
	28Ф4-3										
	29Ф4-1					1500	600			3,60	9,0
	29Ф4-2										

Инв. № подл. | Подпись и дата | Взам. инв. №

Продолжение табл. 2

Эскиз	Марка ростверка	Размеры, мм							Класс бетона	Расход бетона, $м^3$	Масса, т
		a	b	a_1	b_1	h	h_1	$h_{ст}$			
Эскиз см. л. 5	30Ф4-1	2700	1800	1100	850	1200	300	650	В15; В20; В25	2,56	6,4
	31Ф4-1					1500	600			4,00	10,0
	31Ф4-2										
	32Ф4-1	2100	2100			1200	300			2,4	6,0
	32Ф4-2										
	33Ф4-1					1500	600			3,7	9,3
	33Ф4-2										
	34Ф4-1	2400	2100			1200	300			2,64	6,6
	34Ф4-2										
	34Ф4-3										
	34Ф4-4										
	35Ф4-1					1500	600			4,13	10,3
	35Ф4-2										
	35Ф4-3										
	35Ф4-4										
	36Ф4-1	2400	2400			1200	300			2,93	7,3
	37Ф4-1					1500	600			4,63	11,6
	37Ф4-2										
	37Ф4-3										
	37Ф4-4										
	38Ф4-1	2700	2400			1200	300			3,22	8,0
	39Ф4-1					1500	600			5,13	12,8
	39Ф4-2										
	39Ф4-3										
	39Ф4-4										
	39Ф4-5										

Инв. № подл. | Подпись и дата | Взам. инв. №

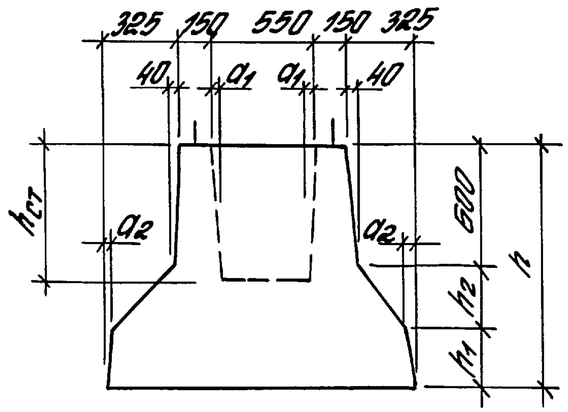

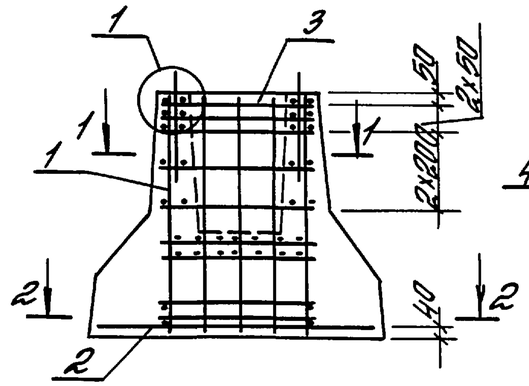

Схема расположения сеток СК 1-1

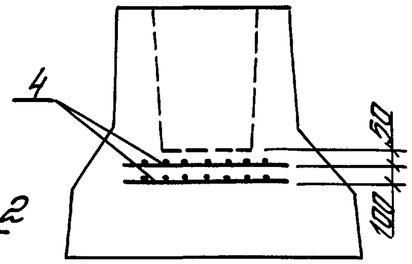

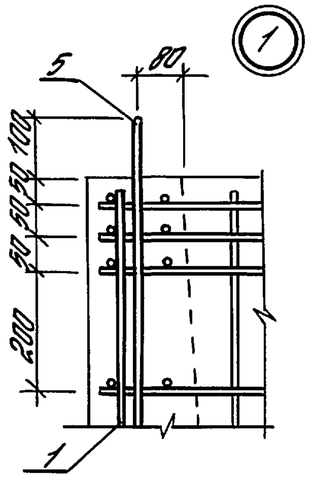

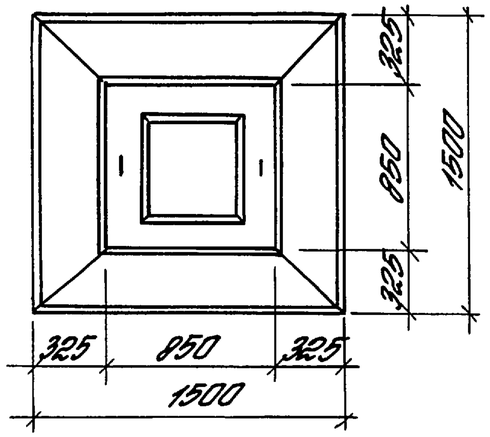

1-1

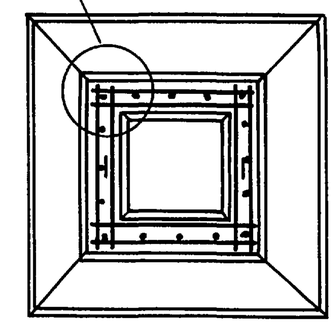

2-2

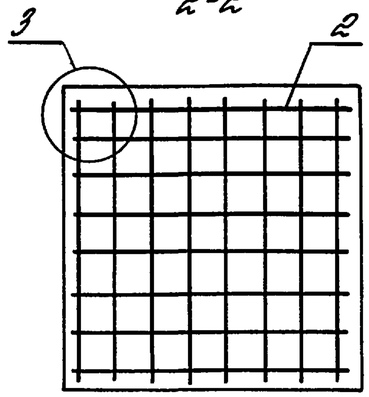

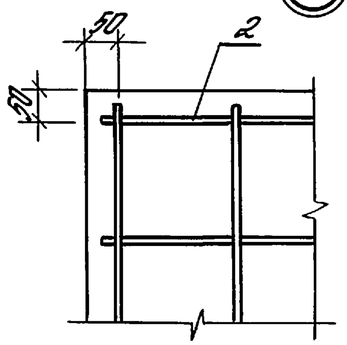

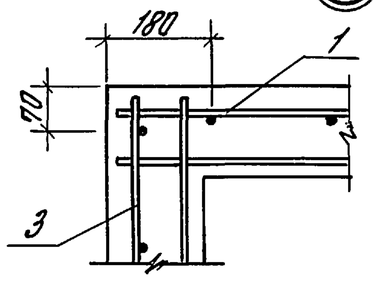

Марка сборного ростверка	Размеры, мм					
	h	h_1	h_2	$h_{ст}$	a_1	a_2
1Ф1-1, 1Ф1-2	1050	300	150	650	20	20
2Ф1-1	1200		300	700	22	
2Ф2-1, 2Ф2-2						
2Ф3-1, 2Ф3-2				800	25	
3Ф1-1	1500	600	300	650	20	40
3Ф2-1				700	22	
3Ф3-1, 3Ф3-2				800	25	

Инв. № подл. | Подпись и дата | Взам. инв. №

Гл. инж. пр.	Баженова		1.411.1-4.1-1
Разраб.	Баженова		Ростверк 1Ф, 2Ф, 3Ф
Исполн.	Николаева		Стадия Р / Лист 1 / Листов 2
Провер.	Петрова		ЦНИИПРОМЗДАНИЙ
Н. контр.	Петрова		

Марка	Поз.	Наименование	Кол.	Обозначение документа 1.411.1-4.1	Масса, т
1Ф1-1	1	Каркас КП1	1	-25	2,9
	2	Сетка С1	1	-33	
	3	С1-1	5	-31	
	4	СК1-1	2	-32	
	5	Петля строповочная ПС1	2	-44	
	6	Бетон класса В □, $м^3$	1,18		
1Ф1-2	1	Каркас КП1	1	-25	
	2	Сетка С2	1	-33	
	3	С1-1	5	-31	
	4	СК1-1	2	-32	
	5	Петля строповочная ПС1	2	-44	
	6	Бетон класса В □, $м^3$	1,18		
2Ф1-1	1	Каркас КП2	1	-25	3,5
	2	Сетка С2	1	-33	
	3	С1-1	5	-31	
	4	СК1-1	2	-32	
	5	Петля строповочная ПС2	2	-44	
	6	Бетон класса В □, $м^3$	1,40		
2Ф2-1	1	Каркас КП2	1	-25	
	2	Сетка С1	1	-33	
	3	С1-1	5	-31	
	4	СК1-1	2	-32	
	5	Петля строповочная ПС2	2	-44	
	6	Бетон класса В □, $м^3$	1,39		
2Ф2-2	1	Каркас КП2	1	-25	
	2	Сетка С2	1	-33	
	3	С1-1	5	-31	
	4	СК1-1	2	-32	
	5	Петля строповочная ПС2	2	-44	
	6	Бетон класса В □, $м^3$	1,39		
2Ф3-1	1	Каркас КП2	1	-25	5,0
	2	Сетка С1	1	-33	
	3	С1-1	5	-31	
	4	СК1-1	2	-32	
	5	Петля строповочная ПС2	2	-44	
	6	Бетон класса В □, $м^3$	1,36		
2Ф3-2	1	Каркас КП2	1	-25	3,4
	2	Сетка С2	1	-33	
	3	С1-1	5	-31	
	4	СК1-1	2	-32	
	5	Петля строповочная ПС2	2	-44	
	6	Бетон класса В □, $м^3$	1,36		
3Ф1-1	1	Каркас КП5	1	-25	5,1
	2	Сетка С2	1	-33	
	3	С1-1	5	-31	
	4	СК1-1	2	-32	
	5	Петля строповочная ПС3	2	-44	
	6	Бетон класса В □, $м^3$	2,06		
3Ф2-1	1	Каркас КП5	1	-25	
	2	Сетка С1	1	-33	
	3	С1-1	5	-31	
	4	СК1-1	2	-32	
	5	Петля строповочная ПС3	2	-44	
	6	Бетон класса В □, $м^3$	2,05		
3Ф3-1	1	Каркас КП5	1	-25	5,0
	2	Сетка С1	1	-33	
	3	С1-1	5	-31	
	4	СК1-1	2	-32	
	5	Петля строповочная ПС3	2	-44	
	6	Бетон класса В □, $м^3$	2,02		
3Ф3-2	1	Каркас КП5	1	-25	
	2	Сетка С2	1	-33	
	3	С1-1	5	-31	
	4	СК1-1	2	-32	
	5	Петля строповочная ПС3	2	-44	
	6	Бетон класса В □, $м^3$	2,02		

Инв. № подл. | Подпись и дата | Взам. инв. №

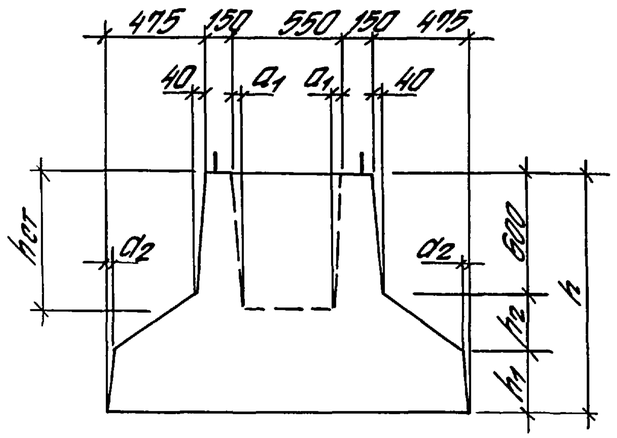

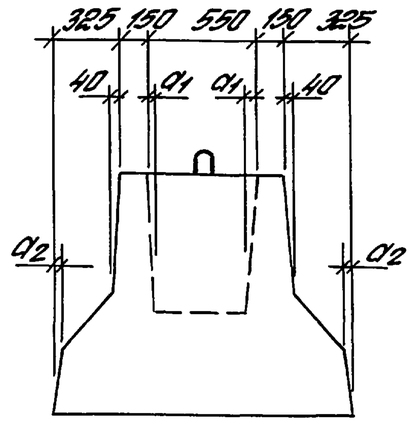

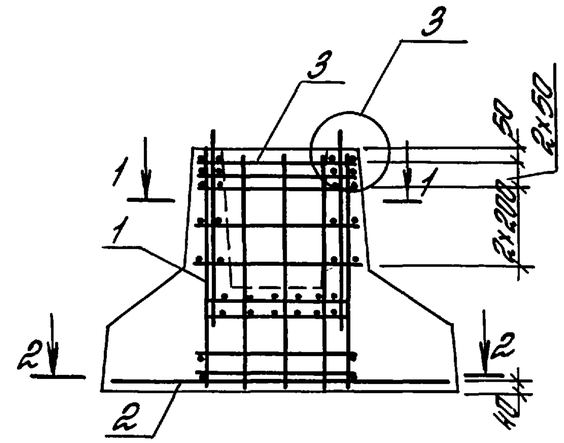

1-1

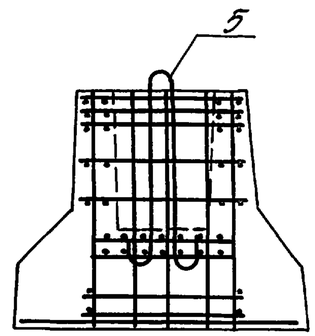

2-2

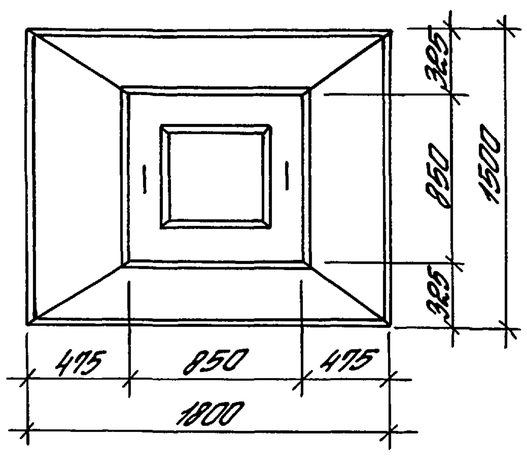

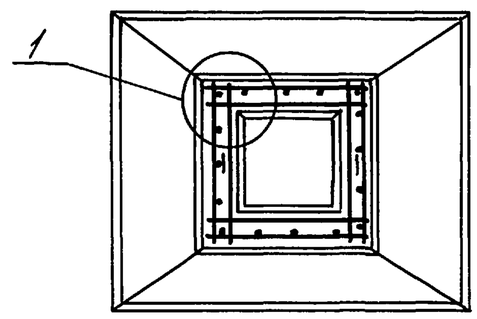

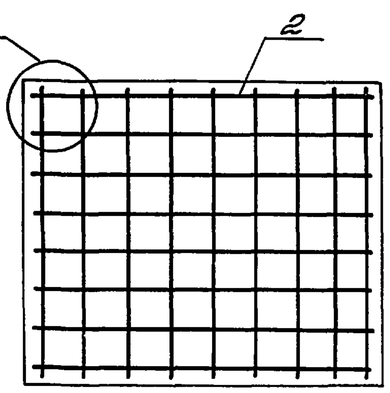

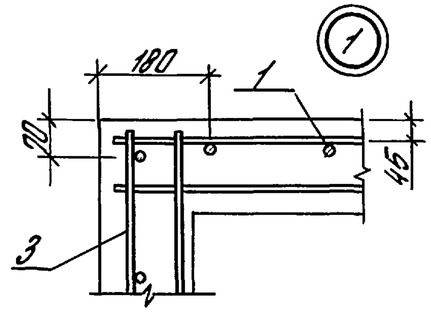

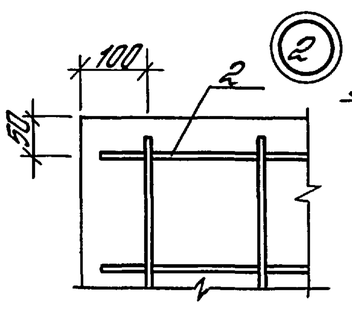

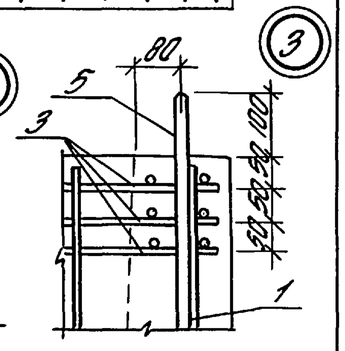

Марка сборного ростверка	Размеры, мм					
	h	h_1	h_2	$h_{ст}$	a_1	a_2
4Ф1-1, 4Ф1-2	1050	300	150	650	20	20
5Ф1-1, 5Ф1-2	1200		300			
5Ф2-1, 5Ф2-2				700	22	
5Ф3-1				800	25	
6Ф1-1	1500	600		650	20	40
6Ф2-1, 6Ф2-2				700	22	
6Ф3-1				800	25	

Инв.№ подл. | Подпись и дата | Взам.инв.№

Гл.инж.пр.	Баженова		1.411.1-4.1-2
Разраб.	Баженова		Ростверк 4Ф, 5Ф, 6Ф
Нач.отд.	Николаева		Стадия: Р; Лист: 1; Листов: 2
Пров.гр.	Петрова		ЦНИИПРОМЗДАНИЙ
Н.контр.	Петрова		

Марка	Поз.	Наименование	Кол.	Обозначение документа 1.411.1-4.1	Масса, т
4Ф1-1	1	Каркас КП1	1	-25	3,3
	2	Сетка С3	1	-33	
	3	С1-1	5	-31	
	4	СК1-1	2	-32	
	5	Петля строповочная ПС2	2	-44	
	6	Бетон класса В □, $м^3$	1,33		
4Ф1-2	1	Каркас КП1	1	-25	
	2	Сетка С4	1	-33	
	3	С1-1	5	-31	
	4	СК1-1	2	-32	
	5	Петля строповочная ПС2	2	-44	
	6	Бетон класса В □, $м^3$	1,33		
5Ф1-1	1	Каркас КП2	1	-25	3,9
	2	Сетка С4	1	-33	
	3	С1-1	5	-31	
	4	СК1-1	2	-32	
	5	Петля строповочная ПС2	2	-44	
	6	Бетон класса В □, $м^3$	1,57		
5Ф1-2	1	Каркас КП2	1	-25	3,9
	2	Сетка С7	1	-33	
	3	С1-1	5	-31	
	4	СК1-1	2	-32	
	5	Петля строповочная ПС2	2	-44	
	6	Бетон класса В □, $м^3$	1,57		
5Ф2-1	1	Каркас КП2	1	-25	5,9
	2	Сетка С3	1	-33	
	3	С1-1	5	-31	
	4	СК1-1	2	-32	
	5	Петля строповочная ПС2	2	-44	
	6	Бетон класса В □, $м^3$	1,56		
5Ф2-2	1	Каркас КП2	1	-25	3,9
	2	Сетка С4	1	-33	
	3	С1-1	5	-31	
	4	СК1-1	2	-32	
	5	Петля строповочная ПС2	2	-44	
	6	Бетон класса В □, $м^3$	1,56		
5Ф3-1	1	Каркас КП2	1	-25	3,8
	2	Сетка С3	1	-33	
	3	С1-1	5	-31	
	4	СК1-1	2	-32	
	5	Петля строповочная ПС2	2	-44	
	6	Бетон класса В □, $м^3$	1,53		
6Ф1-1	1	Каркас КП5	1	-25	5,9
	2	Сетка С4	1	-33	
	3	С1-1	5	-31	
	4	СК1-1	2	-32	
	5	Петля строповочная ПС4	2	-44	
	6	Бетон класса В □, $м^3$	2,36		
6Ф2-1	1	Каркас КП5	1	-25	
	2	Сетка С3	1	-33	
	3	С1-1	5	-31	
	4	СК1-1	2	-32	
	5	Петля строповочная ПС4	2	-44	
	6	Бетон класса В □, $м^3$	2,35		
6Ф2-2	1	Каркас КП5	1	-25	5,9
	2	Сетка С4	1	-33	
	3	С1-1	5	-31	
	4	СК1-1	2	-32	
	5	Петля строповочная ПС4	2	-44	
	6	Бетон класса В □, $м^3$	2,35		
6Ф3-1	1	Каркас КП5	1	-25	5,8
	2	Сетка С4	1	-33	
	3	С1-1	5	-31	
	4	СК1-1	2	-32	
	5	Петля строповочная ПС4	2	-44	
	6	Бетон класса В □, $м^3$	2,32		

Инв. № подл. | Подпись и дата | Взам. инв. №

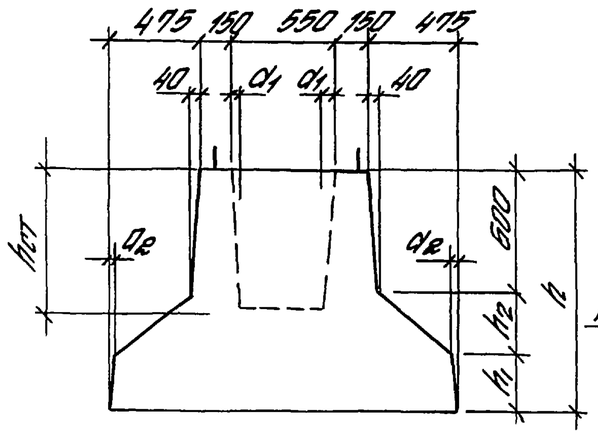

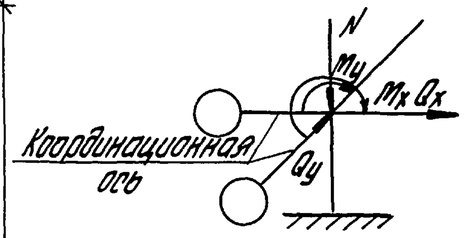

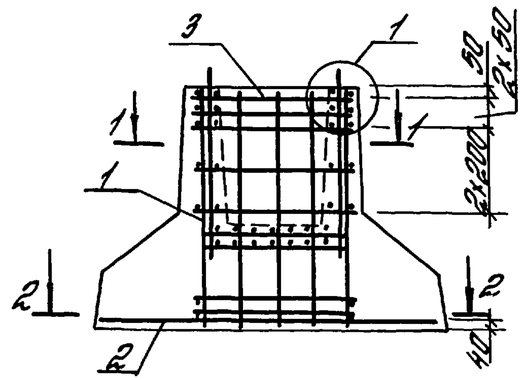

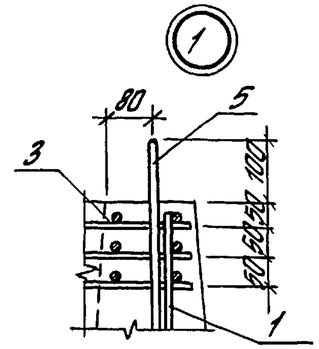

Схема расположения сеток СК1-1

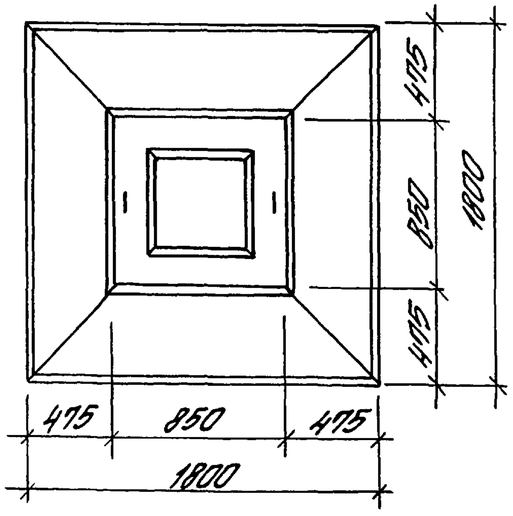

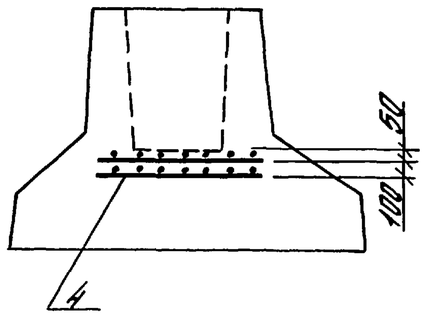

1-1

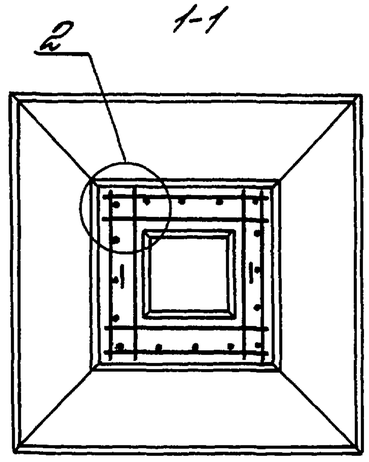

2-2

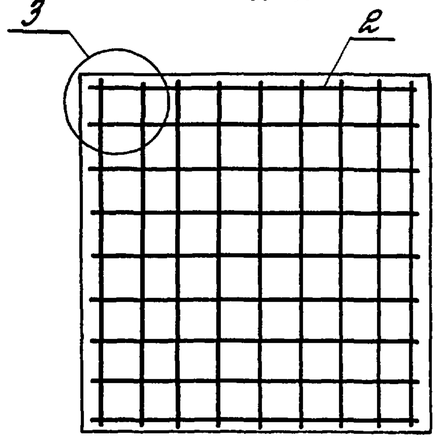

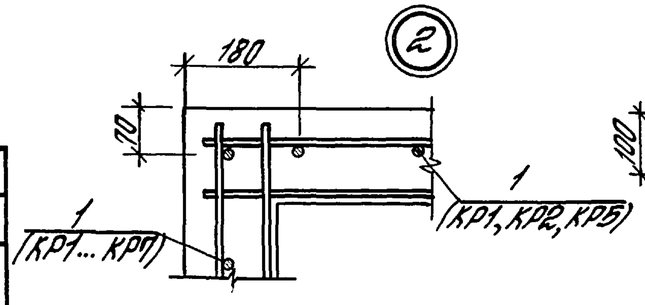

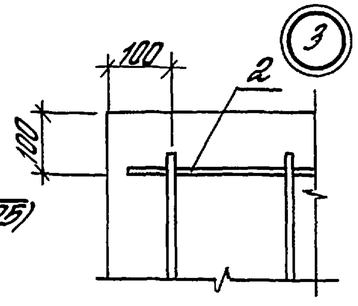

Марка сборного ростверка	Размеры, мм					
	h	h_1	h_2	$h_{ст}$	a_1	a_2
7Ф1-1, 7Ф1-2	1050	300	150	650	20	20
8Ф1-1	1200		300			
8Ф2-1, 8Ф2-2				700	22	
8Ф3-1, 8Ф3-2				800	25	
9Ф1-1	1500	600		650	20	40
9Ф2-1, 9Ф2-2				700	22	
9Ф3-1, 9Ф3-2				800	25	

Гл.инж.пр.	Бананова		
Разраб.	Бананова		
Нополн.	Николаева		
Провер.	Петрова		
Н.контр.	Петрова		

1.411.1-4.1-3

Ростверк 7Ф, 8Ф, 9Ф

Стадия	Лист	Листов
Р	1	3

ЦНИИПРОМЗДАНИЙ

Инв. № подл. | Подпись и дата | Взам. инв. №

Марка	Поз.	Наименование	Кол.	Обозначение документа 1.411.1-4.1	Масса, т
7Ф1-1	1	Каркас КП1	1	-25	3,8
	2	Сетка С9	1	-34	
	3	С1-1	5	-31	
	4	СК1-1	2	-32	
	5	Петля строповочная ПС2	2	-44	
	6	Бетон класса В □, $м^3$	1,52		
7Ф1-2	1	Каркас КП1	1	-25	
	2	Сетка С10	1	-34	
	3	С1-1	5	-31	
	4	СК1-1	2	-32	
	5	Петля строповочная ПС2	2	-44	
	6	Бетон класса В □, $м^3$	1,52		
8Ф1-1	1	Каркас КП2	1	-25	4,5
	2	Сетка С10	1	-34	
	3	С1-1	5	-31	
	4	СК1-1	2	-32	
	5	Петля строповочная ПС3	2	-44	
	6	Бетон класса В □, $м^3$	1,79		
8Ф2-1	1	Каркас КП □	1		4,5
	2	Сетка С8	1	-34	
	3	С1-□	5		
	4	СК1-1	2	-32	
	5	Петля строповочная ПС3	2	-44	
	6	Бетон класса В □, $м^3$	1,78		

Марка	Поз.	Наименование	Кол.	Обозначение документа 1.411.1-4.1	Масса, т
8Ф2-2	1	Каркас КП □	1		4,5
	2	Сетка С9	1	-34	
	3	С1-□	5		
	4	СК1-1	2	-32	
	5	Петля строповочная ПС3	2	-44	
	6	Бетон класса В □, $м^3$	1,78		
8Ф3-1	1	Каркас КП □	1		4,4
	2	Сетка С8	1	-34	
	3	С1-□	5		
	4	СК1-1	2	-32	
	5	Петля строповочная ПС3	2	-44	
	6	Бетон класса В □, $м^3$	1,75		
8Ф3-2	1	Каркас КП □	1		4,4
	2	Сетка С9	1	-34	
	3	С1-□	5		
	4	СК1-1	2	-32	
	5	Петля строповочная ПС3	2	-44	
	6	Бетон класса В □, $м^3$	1,75		
9Ф1-1	1	Каркас КП □	1		6,8
	2	Сетка С10	1	-34	
	3	С1-□	5		
	4	СК1-1	2	-32	
	5	Петля строповочная ПС5	2	-44	
	6	Бетон класса В □, $м^3$	2,74		

Инв. № подл. | Подпись и дата | Взам. инв. №

Марка	Поз.	Наименование	Кол.	Обозначение документа 1.411.1-4.1	Масса, т
ДФ2-1	1	Каркас КП □	1		6,8
	2	Сетка С9	1	-34	
	3	С1-□	5		
	4	СК1-1	2	-32	
	5	Петля строповочная ПС5	2	-44	
	6	Бетон класса В□, $м^3$	2,73		
ДФ2-2	1	Каркас КП □	1		
	2	Сетка С10	1	-34	
	3	С1-□	5		
	4	СК1-1	2	-32	
	5	Петля строповочная ПС5	2	-44	
	6	Бетон класса В □, $м^3$	2,73		

Марка	Поз.	Наименование	Кол.	Обозначение документа 1.411.1-4.1	Масса, т
ДФ3-1	1	Каркас КП □	1		6,7
	2	Сетка С9	1	-34	
	3	С1-□	5		
	4	СК1-1	2	-32	
	5	Петля строповочная ПС5	2	-44	
	6	Бетон класса В□, $м^3$	2,70		
ДФ3-2	1	Каркас КП □	1		
	2	Сетка С10	1	-34	
	3	С1-□	5		
	4	СК1-1	2	-32	
	5	Петля строповочная ПС5	2	-44	
	6	Бетон класса В□, $м^3$	2,70		

Инв.№ подл. | Подпись и дата | Взам.инв.№

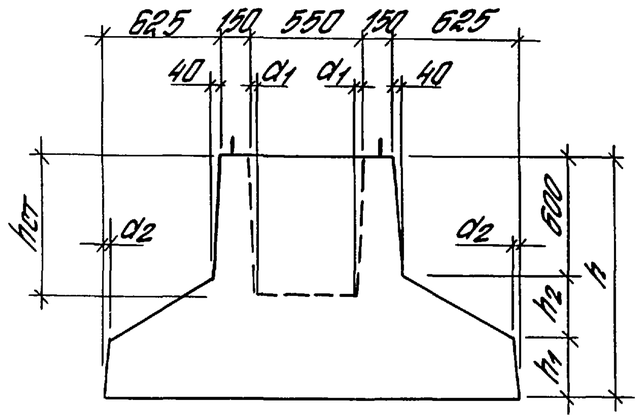

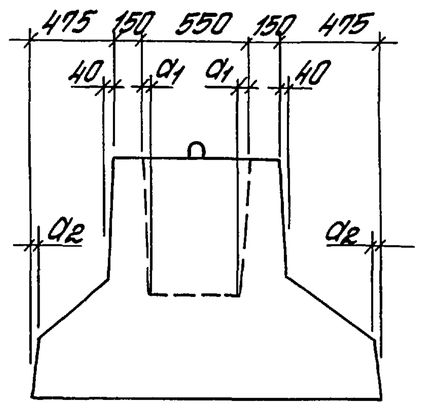

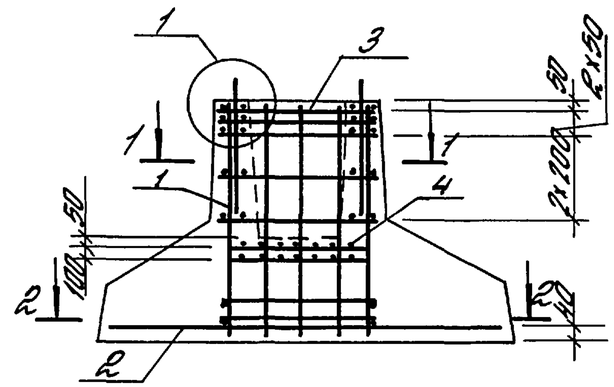

1-1

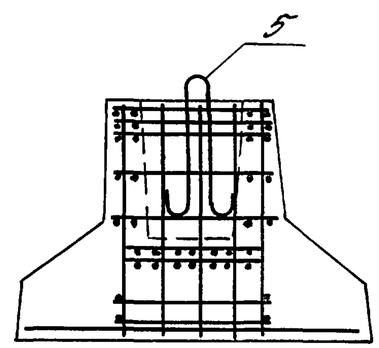

2-2

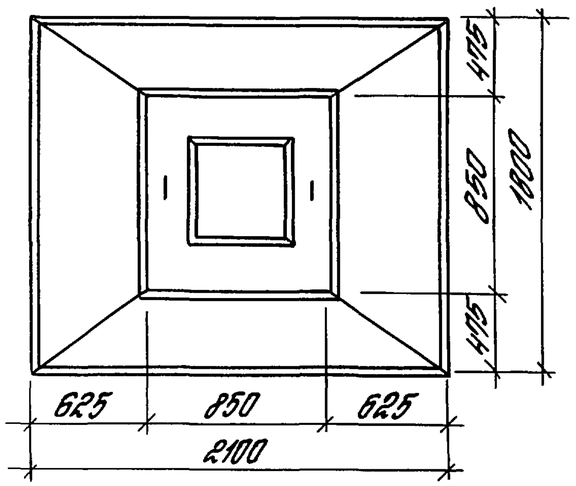

Ориентация фундамента относительно координационных осей здания аналогична указанной в докум. -3.

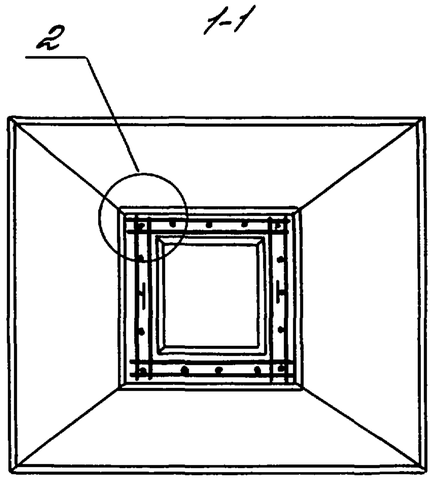

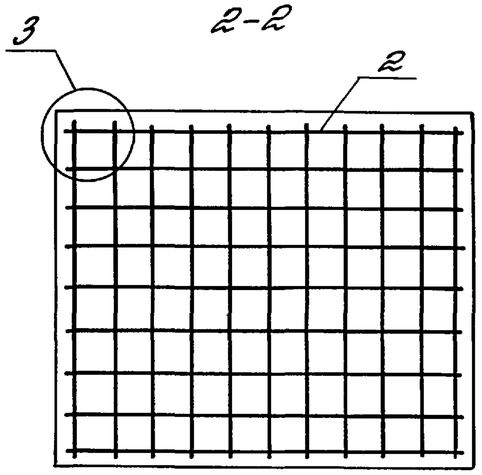

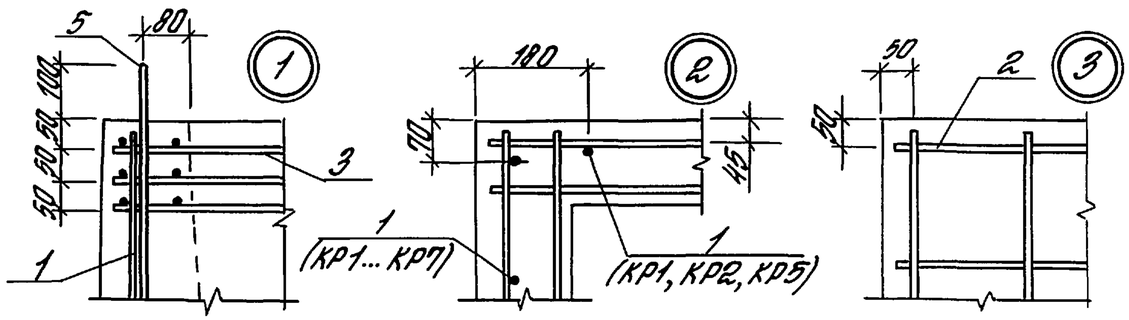

Марка сборного ростверка	Размеры, мм					
	h	h_1	h_2	$h_{ст}$	a_1	a_2
10Ф1-1, 10Ф1-2	1050	300	150	650	20	20
11Ф1-1, 11Ф1-2	1200		300			
11Ф3-1 11Ф3-2				800	25	
12Ф1-1	1500	600	300	650	20	40
12Ф3-1; 12Ф3-2				800	25	

Гл.инж.пр.	Баженова		1.411.1-4.1-4
Разраб.	Баженова		Ростверк 10Ф, 11Ф, 12Ф
Наполн.	Николаева		Стадия: Р; Лист: 1; Листов: 2
Провер.	Петрова		ЦНИИПРОМЗДАНИЙ
Н.контр.	Петрова		

Инв.№ подл. | Подпись и дата | Взам.инв.№

Марка	Поз.	Наименование	Кол.	Обозначение документа 1.411.1-4.1	Масса, т
10Ф1-1	1	Каркас КП1	1	-25	4,3
	2	Сетка С14	1	-35	
	3	С1-1	5	-31	
	4	СК1-1	2	-32	
	5	Петля строповочная ПС3	2	-44	
	6	Бетон класса В □, $м^3$	1,71		
10Ф1-2	1	Каркас КП1	1	-25	
	2	Сетка С17	1	-35	
	3	С1-1	5	-31	
	4	СК1-1	2	-32	
	5	Петля строповочная ПС3	2	-44	
	6	Бетон класса В □, $м^3$	1,71		
11Ф1-1	1	Каркас КП □	1		5,0
	2	Сетка С17	1	-35	
	3	С1-□	5		
	4	СК1-1	2	-32	
	5	Петля строповочная ПС3	2	-44	
	6	Бетон класса В □, $м^3$	2,01		
11Ф1-2	1	Каркас КП □	1		
	2	Сетка С18	1	-35	
	3	С1-□	5		
	4	СК1-1	2	-32	
	5	Петля строповочная ПС3	2	-44	
	6	Бетон класса В □, $м^3$	2,01		
11Ф3-1	1	Каркас КП □	1		4,9
	2	Сетка С13	1	-35	
	3	С1-□	5		
	4	СК1-1	2	-32	
	5	Петля строповочная ПС3	2	-44	
	6	Бетон класса В □, $м^3$	1,91		

Марка	Поз.	Наименование	Кол.	Обозначение документа 1.411.1-4.1	Масса, т
11Ф3-2	1	Каркас КП □	1		4,9
	2	Сетка С14	1	-35	
	3	С1-□	5		
	4	СК1-1	2	-32	
	5	Петля строповочная ПС3	2	-44	
	6	Бетон класса В □, $м^3$	1,97		
12Ф1-1	1	Каркас КП □	1		7,8
	2	Сетка С18	1	-35	
	3	С1-□	5		
	4	СК1-1	2	-32	
	5	Петля строповочная ПС5	2	-44	
	6	Бетон класса В □, $м^3$	3,12		
12Ф3-1	1	Каркас КП □	1		7,7
	2	Сетка С14	1	-35	
	3	С1-□	5		
	4	СК1-1	2	-32	
	5	Петля строповочная ПС5	2	-44	
	6	Бетон класса □, $м^3$	3,08		
12Ф3-2	1	Каркас КП □	1		
	2	Сетка С17	1	-35	
	3	С1-□	5		
	4	СК1-1	2	-32	
	5	Петля строповочная ПС5	2	-44	
	6	Бетон класса В □, $м^3$	3,08		

Инв.№ подл. | Подпись и дата | Взам. инв.№

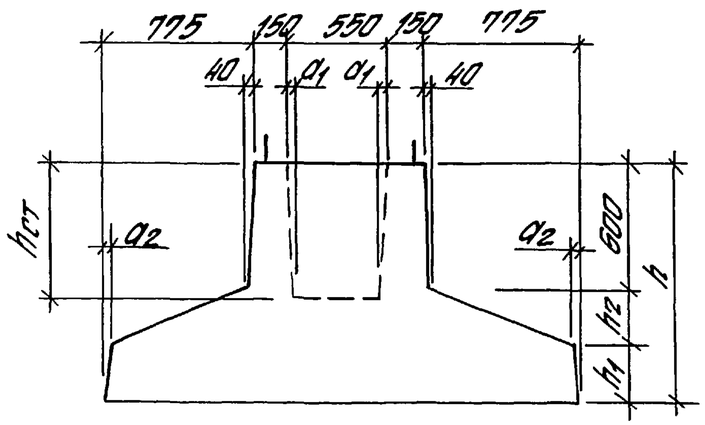

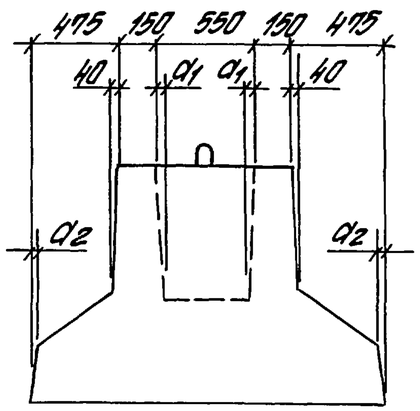

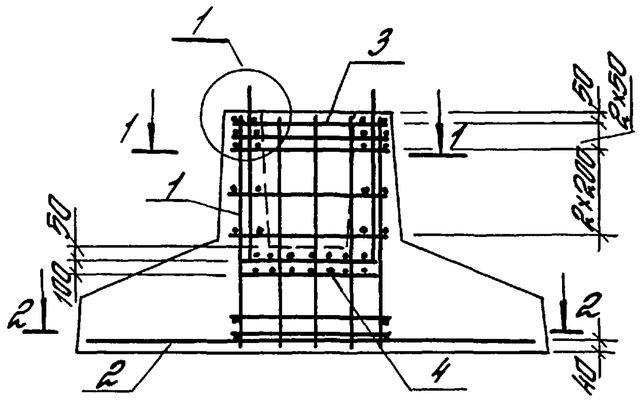

1-1

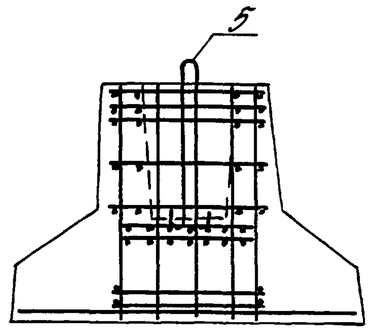

2-2

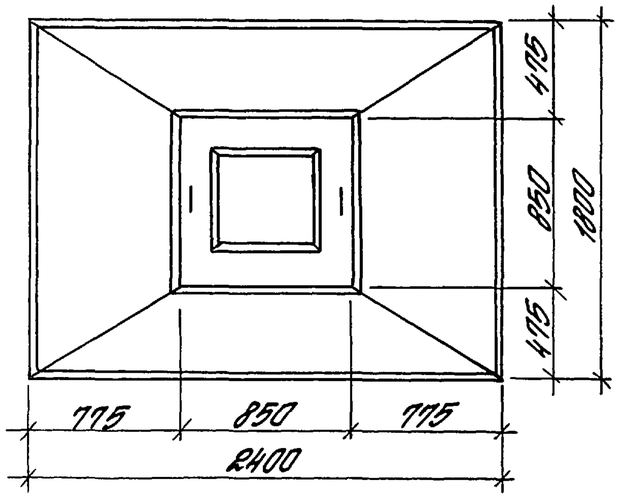

Ориентация фундамента относительно координационных осей здания аналогична указанной в докум. -3.

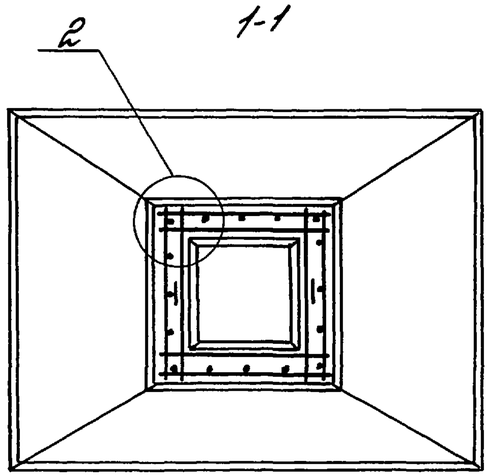

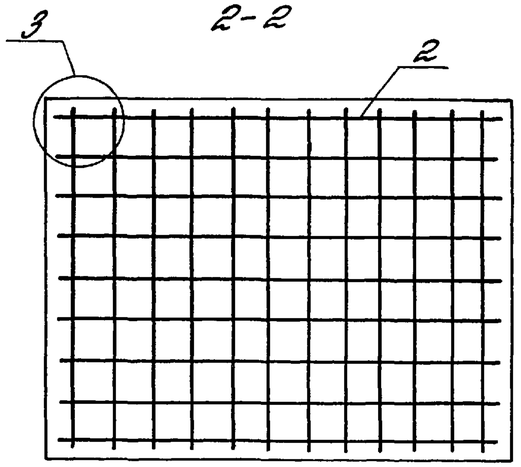

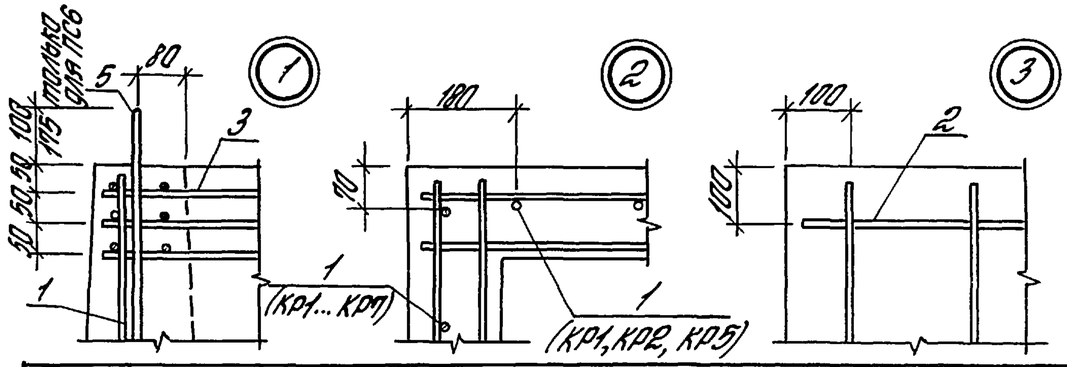

Марка сборного ростверка	Размеры, мм					
	h	h_1	h_2	$h_{ст}$	a_1	a_2
13Ф1-1	1050	300	150	650	20	20
14Ф1-1, 14Ф1-2	1200		300			
14Ф3-1				800	25	
15Ф1-1	1500	600	300	650	20	40
15Ф3-1, 15Ф3-2				800	25	

Гл.инж.пр.	Баженова		1.411.1-4.1-5
Разраб.	Баженова		Ростверк 13Ф, 14Ф, 15Ф
Нач.отд.	Николаева		Стадия: Р; Лист: 1; Листов: 2
Провер.	Петрова		ЦНИИПРОМЗДАНИЙ
Н.контр.	Петрова		

Инв.№ подл. | Подпись и дата | Взам.инв.№

Марка	Поз.	Наименование	Кол.	Обозначение документа 1.411.1-4.1	Масса, т
13Ф1-1	1	Каркас КП1	1	-25	4,7
	2	Сетка С23	1	-36	
	3	С1-1	5	-31	
	4	СК1-1	2	-32	
	5	Петля строповочная ПС3	2	-44	
	6	Бетон класса В□, $м^3$	1,90		
14Ф1-1	1	Каркас КП □	1		5,4
	2	Сетка С26	1	-36	
	3	С1-□	5		
	4	СК1-1	2	-32	
	5	Петля строповочная ПС4	2	-44	
	6	Бетон класса В □, $м^3$	2,17		
14Ф1-2	1	Каркас КП □	1		
	2	Сетка С27	1	-36	
	3	С1-□	5		
	4	СК1-1	2	-32	
	5	Петля строповочная ПС4	2	-44	
	6	Бетон класса В□, $м^3$	2,17		
14Ф3-1	1	Каркас КП □	1		5,3
	2	Сетка С22	1	-36	
	3	С1-□	5		
	4	СК1-1	2	-32	
	5	Петля строповочная ПС4	2	-44	
	6	Бетон класса В □, $м^3$	2,13		

Марка	Поз.	Наименование	Кол.	Обозначение документа 1.411.1-4.1	Масса, т
15Ф1-1	1	Каркас КП □	1		8,7
	2	Сетка С28	1	-36	
	3	С1-□	5		
	4	СК1-1	2	-32	
	5	Петля строповочная ПС6	2	-44	
	6	Бетон класса В □, $м^3$	3,50		
15Ф3-1	1	Каркас КП □	1		8,6
	2	Сетка С24	1	-36	
	3	С1-□	5		
	4	СК1-1	2	-32	
	5	Петля строповочная ПС6	2	-44	
	6	Бетон класса В□, $м^3$	3,46		
15Ф3-2	1	Каркас КП □	1		
	2	Сетка С25	1	-36	
	3	С1-□	5		
	4	СК1-1	2	-32	
	5	Петля строповочная ПС6	2	-44	
	6	Бетон класса В □, $м^3$	3,46		

Инв. № подл. | Подпись и дата | Взам. инв. №

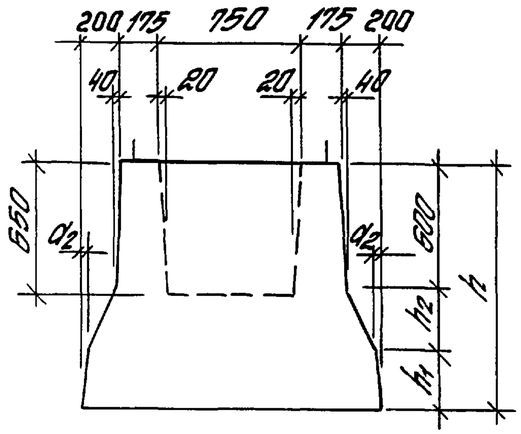

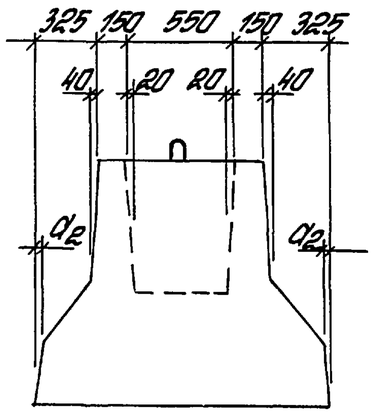

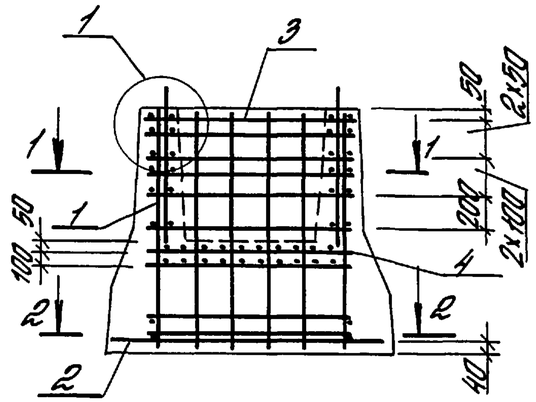

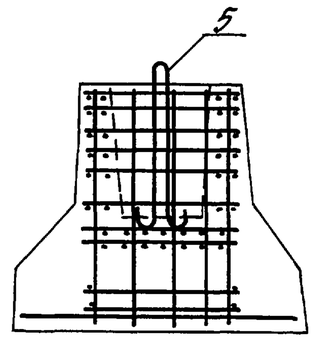

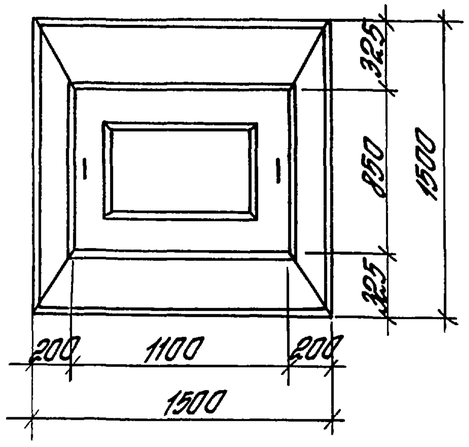

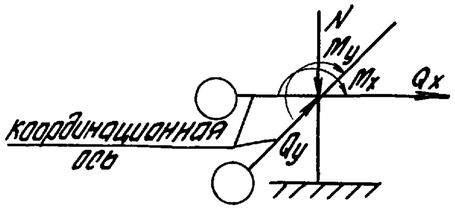

1-1

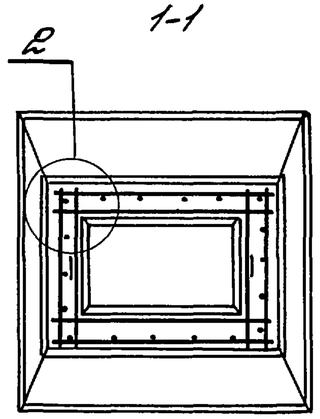

2-2

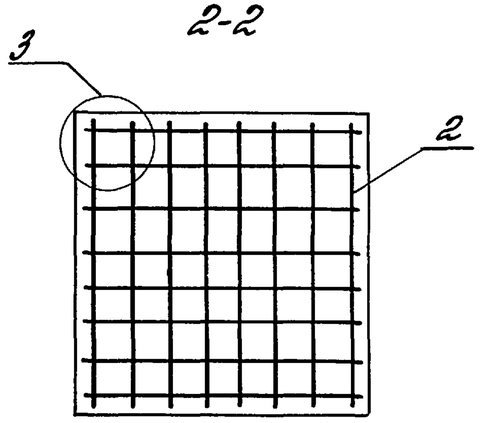

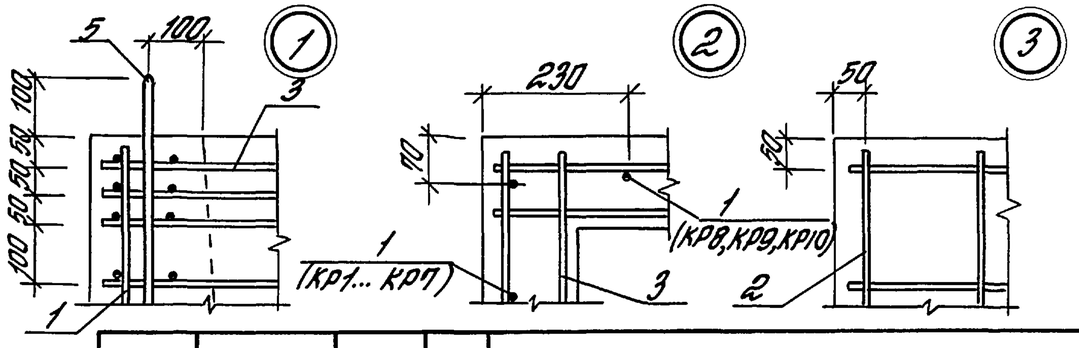

Марка сборного ростверка	Размеры, мм			
	h	h_1	h_2	d_2
16Ф4-1, 16Ф4-2	1050	300	150	20
17Ф4-1	1200		300	
18Ф4-1, 18Ф4-2	1500	600		40

Инв.№ подл. | Подпись и дата | Взам. инв.№

Гл.инж.пр.	Бажанова		
Разраб.	Бажанова		
Исполн.	Николаева		
Провер.	Петрова		
Н.контр.	Петрова		

1.411.1-4. 1-6

Ростверк 16Ф, 17Ф, 18Ф

Стадия	Лист	Листов
Р	1	2

ЦНИИПРОМЗДАНИЙ

Марка	Поз.	Наименование	Кол	Обозначение документа 1.411.1-4.1	Масса, т
16ФЧ4-1	1	Каркас КП8	1	-26	3,1
	2	Сетка С1	1	-33	
	3	С2-1	6	-31	
	4	СК2-1	2	-32	
	5	Петля строповочная ПС2	2	-44	
	6	Бетон класса В □, $м^3$	1,25		
16ФЧ4-2	1	Каркас КП8	1	-26	
	2	Сетка С2	1	-33	
	3	С2-1	6	-31	
	4	СК2-1	2	-32	
	5	Петля строповочная ПС2	2	-44	
	6	Бетон класса В □, $м^3$	1,25		
17ФЧ4-1	1	Каркас КП □	1	-26	3,7
	2	Сетка С2	1	-33	
	3	С2- □	6	-31	
	4	СК2-1	2	-32	
	5	Петля строповочная ПС2	2	-44	
	6	Бетон класса В □, $м^3$	1,49		

Марка	Поз.	Наименование	Кол.	Обозначение документа 1.411.1-4.1	Масса, т
18ФЧ4-1	1	Каркас КП □	1	-26	5,4
	2	Сетка С1	1	-33	
	3	С2- □	6	-31	
	4	СК2-1	2	-32	
	5	Петля строповочная ПС4	2	-44	
	6	Бетон класса В □, $м^3$	2,15		
18ФЧ4-2	1	Каркас КП □	1	-26	
	2	Сетка С2	1	-33	
	3	С2- □	6	-31	
	4	СК2-1	2	-32	
	5	Петля строповочная ПС4	2	-44	
	6	Бетон класса В □, $м^3$	2,15		

Инв. № подл. | Подпись и дата | Взам. инв. №

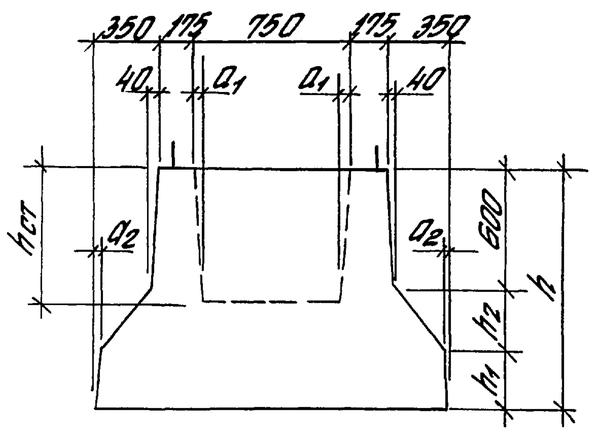

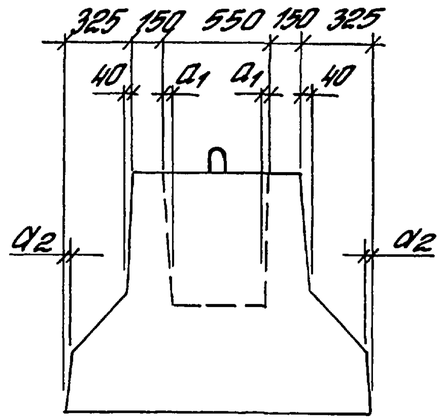

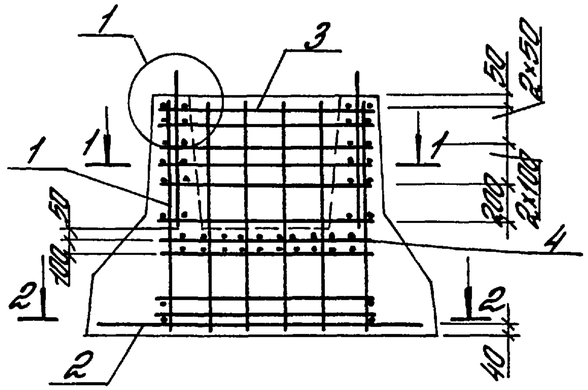

1-1

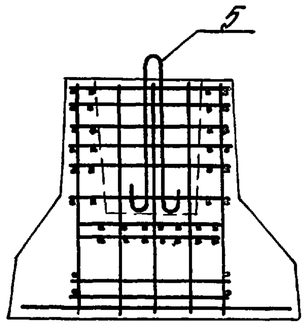

2-2

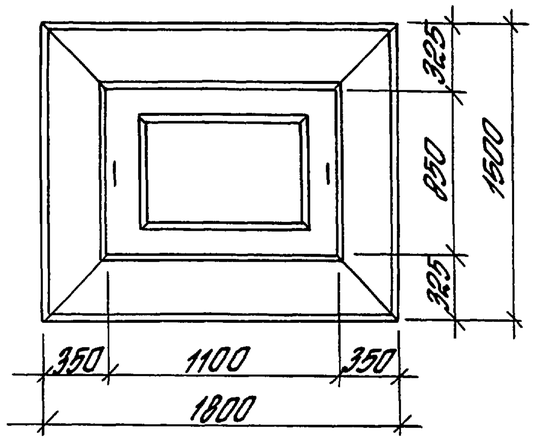

Ориентация фундамента относительно координационных осей здания аналогична указанной в докум.-6

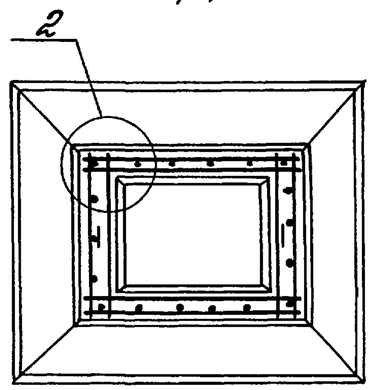

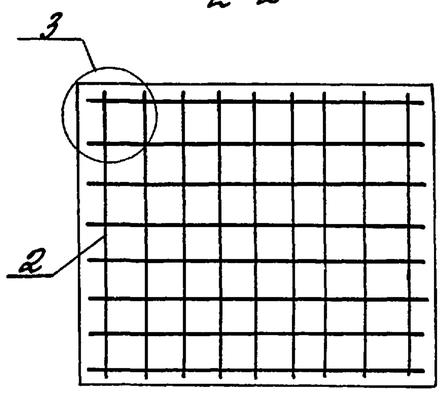

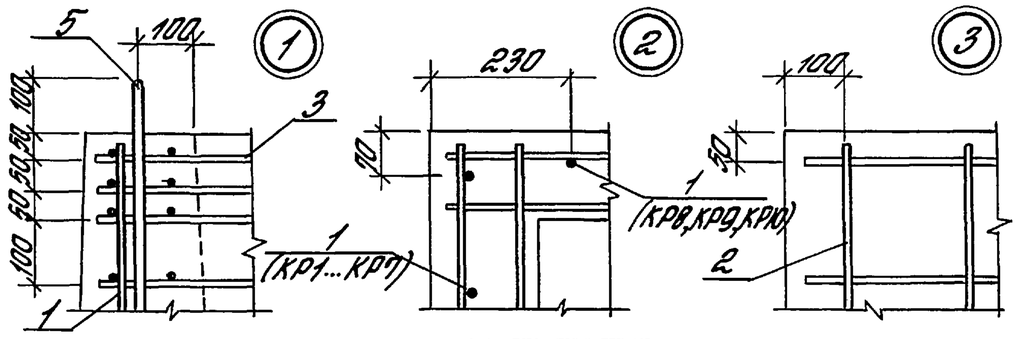

Марка сборного ростверка	Размеры, мм					
	h	h_1	h_2	$h_{ст}$	d_1	d_2
19Ф4-1, 19Ф4-2	1050	300	150	650	20	20
20Ф4-1	1200	300	300			
20Ф5-1				800	25	
21Ф4-1, 21Ф4-2	1500	600		650	20	40
21Ф5-1, 21Ф5-2				800	25	

Гл.инж.пр.	Баженова		1.411.1-4.1-7
Разраб.	Баженова		
Исполн.	Николаева		Ростверк 19Ф, 20Ф, 21Ф
Провер.	Петрова		
Н.контр.	Петрова		

Стадия	Лист	Листов
Р	1	2

ЦНИИПРОМЗДАНИЙ

Инв.№ подл. | Подпись и дата | Взам.инв.№

Марка	Поз.	Наименование	Кол.	Обозначение документа 1.411.1-4.1	Масса, т
19Ф4-1	1	Каркас КП8	1	-26	3,4
	2	Сетка С3	1	-33	
	3	С2-1	6	-31	
	4	СК2-1	2	-32	
	5	Петля строповочная ПС2	2	-44	
	6	Бетон класса В □, $м^3$	1,35		
19Ф4-2	1	Каркас КП8	1	-26	
	2	Сетка С6	1	-33	
	3	С2-1	6	-31	
	4	СК2-1	2	-32	
	5	Петля строповочная ПС2	2	-44	
	6	Бетон класса В □, $м^3$	1,35		
20Ф4-1	1	Каркас КП □	1	-26	4,0
	2	Сетка С6	1	-33	
	3	С2-□	6	-31	
	4	СК2-1	2	-32	
	5	Петля строповочная ПС2	2	-44	
	6	Бетон класса В □, $м^3$	1,59		
20Ф5-1	1	Каркас КП □	1	-26	3,9
	2	Сетка С3	1	-33	
	3	С2-□	6	-31	
	4	СК2-1	2	-32	
	5	Петля строповочная ПС2	2	-44	
	6	Бетон класса В □, $м^3$	1,54		

Марка	Поз.	Наименование	Кол.	Обозначение документа 1.411.1-4.1	Масса, т
21Ф4-1	1	Каркас КП □	1	-26	6,0
	2	Сетка С4	1	-33	
	3	С2-□	6	-31	
	4	СК2-1	2	-32	
	5	Петля строповочная ПС4	2	-44	
	6	Бетон класса В □, $м^3$	2,39		
21Ф4-2	1	Каркас КП □	1	-26	
	2	Сетка С5	1	-33	
	3	С2-□	6	-31	
	4	СК2-1	2	-32	
	5	Петля строповочная ПС4	2	-44	
	6	Бетон класса В □, $м^3$	2,39		
21Ф5-1	1	Каркас КП □	1	-26	5,9
	2	Сетка С4	1	-33	
	3	С2-□	6	-31	
	4	СК2-1	2	-32	
	5	Петля строповочная ПС4	2	-44	
	6	Бетон класса В □, $м^3$	2,34		
21Ф5-2	1	Каркас КП □	1	-26	
	2	Сетка С5	1	-33	
	3	С2-□	6	-31	
	4	СК2-1	2	-32	
	5	Петля строповочная ПС4	2	-44	
	6	Бетон класса В □, $м^3$	2,34		

Инв. № подл. | Подпись и дата | Взам. инв. №

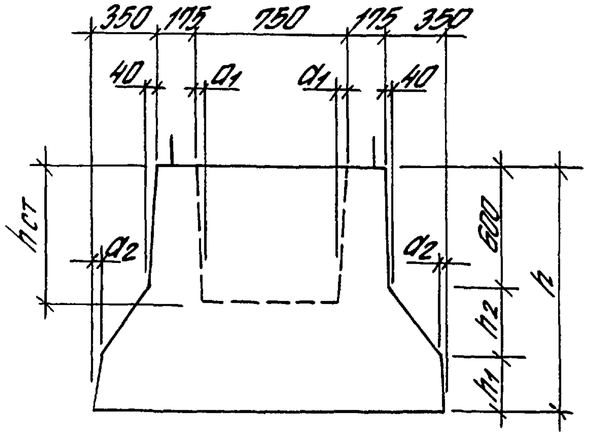

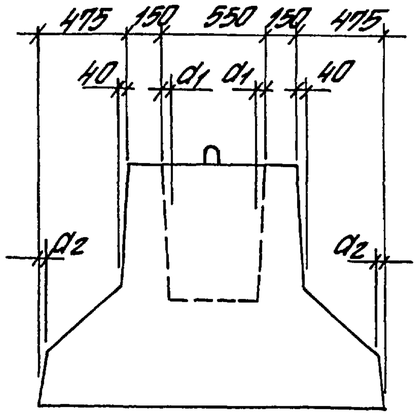

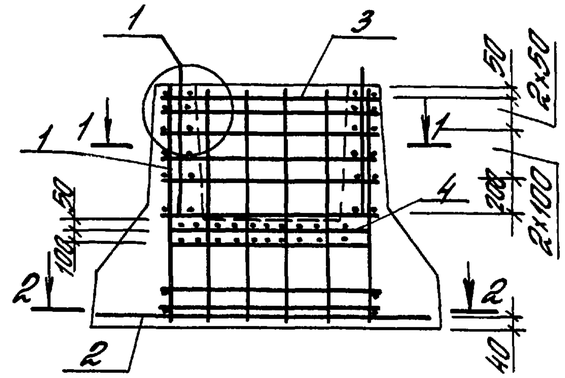

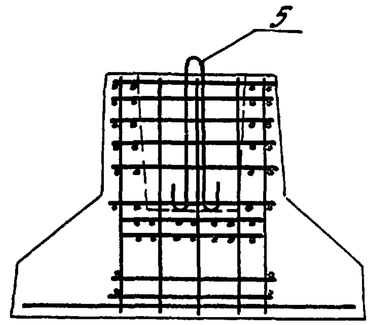

2-2
для 22Ф4-2, 23Ф4-2
24Ф4-1, 24Ф5-3

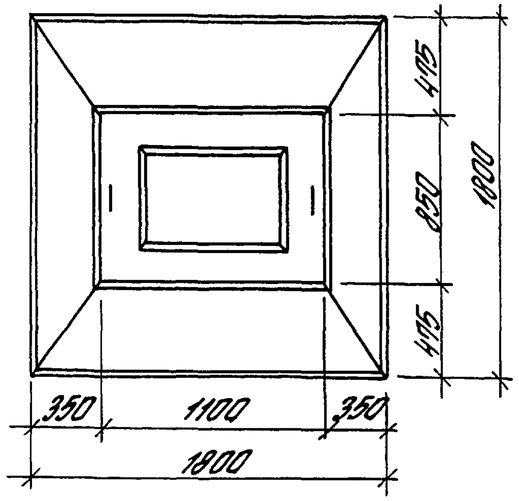

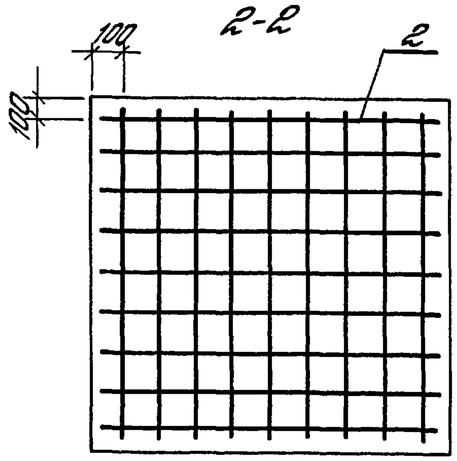

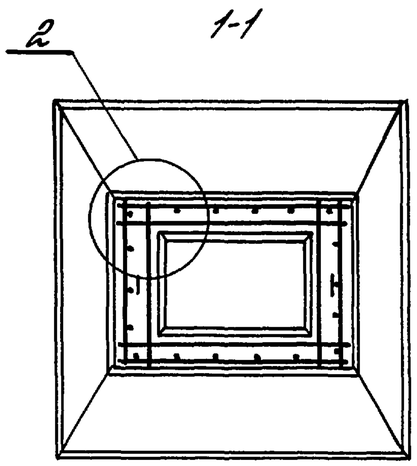

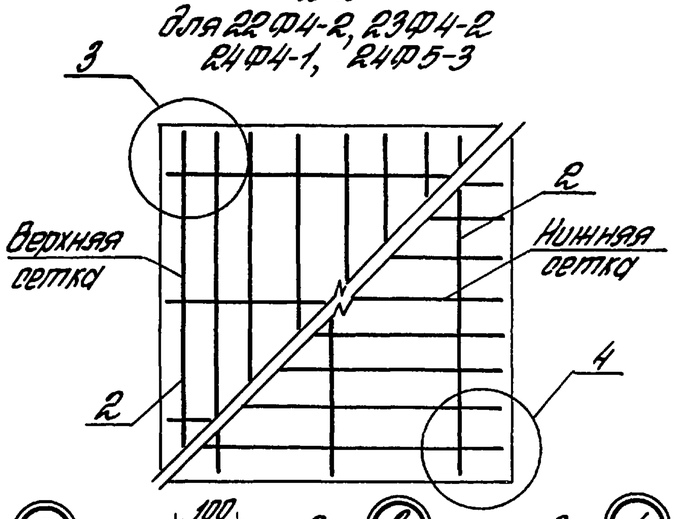

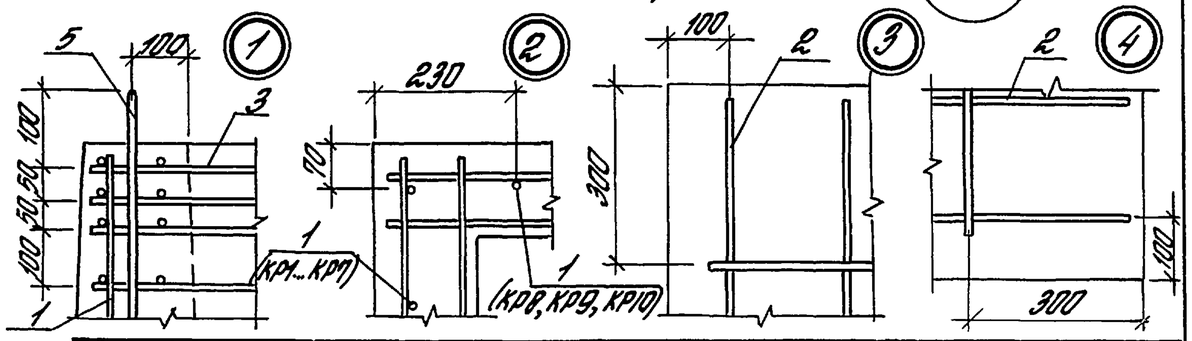

Марка сборного ростверка	Размеры, мм					
	h	h_1	h_2	$h_{ст}$	a_1	a_2
22Ф4-1, 22Ф4-2	1050	300	150	650	20	20
23Ф4-1, 23Ф4-2	1200	300	300			
23Ф5-1, 23Ф5-2				800	25	
24Ф4-1	1500	600	300	650	20	40
24Ф5-1, 24Ф5-2, 24Ф5-3				800	25	

см. примечание в докум. – 7

Гл.инж.пр.	Баженова		1.411.1-4.1-8
Разраб.	Баженова		Ростверк 22Ф, 23Ф, 24Ф
Нач.отд.	Николаева		Стадия Р / Лист 1 / Листов 2
Провер.	Петрова		ЦНИИПРОМЗДАНИЙ
Н.контр.	Петрова		

Инв.№ подл. | Подпись и дата | Взам.инв.№

Марка	Поз.	Наименование	Кол.	Обозначение документа 1.411.1-4.1	Масса, т
22Ф4-1	1	Каркас КП8	1	-26	4,0
	2	Сетка С10	1	-34	
	3	С2-1	6	-31	
	4	СК2-1	2	-32	
	5	Петля строповочная ПС2	2	-44	
	6	Бетон класса В□, $м^3$	1,60		
22Ф4-2	1	Каркас КП8	1	-26	
	2	Сетка С11	2	-34	
	3	С2-1	6	-31	
	4	СК2-1	2	-32	
	5	Петля строповочная ПС3	2	-44	
	6	Бетон класса В□, $м^3$	1,60		
23Ф4-1	1	Каркас КП□	1	-26	4,7
	2	Сетка С10	1	-34	
	3	С2-□	6	-31	
	4	СК2-1	2	-32	
	5	Петля строповочная ПС3	2	-44	
	6	Бетон класса В□, $м^3$	1,90		
23Ф4-2	1	Каркас КП□	1	-26	
	2	Сетка С11	2	-34	
	3	С2-□	6	-31	
	4	СК2-1	2	-32	
	5	Петля строповочная ПС3	2	-44	
	6	Бетон класса В□, $м^3$	1,90		
23Ф5-1	1	Каркас КП□	1	-26	4,6
	2	Сетка С8	1	-34	
	3	С2-□	6	-31	
	4	СК2-1	2	-32	
	5	Петля строповочная ПС3	2	-44	
	6	Бетон класса В□, $м^3$	1,85		

Марка	Поз.	Наименование	Кол.	Обозначение документа 1.411.1-4.1	Масса, т
23Ф5-2	1	Каркас КП□	1	-26	4,6
	2	Сетка С9	1	-34	
	3	С2-□	6	-31	
	4	СК2-1	2	-32	
	5	Петля строповочная ПС3	2	-44	
	6	Бетон класса В□, $м^3$	1,85		
24Ф4-1	1	Каркас КП□	1	-26	7,1
	2	С11	2	-34	
	3	С2-□	6	-31	
	4	СК2-1	2	-32	
	5	Петля строповочная ПС5	2	-44	
	6	Бетон класса В□, $м^3$	2,85		
24Ф5-1	1	Каркас КП□	1	-26	7,0
	2	Сетка С9	1	-34	
	3	С2-□	6	-31	
	4	СК2-1	2	-32	
	5	Петля строповочная ПС5	2	-44	
	6	Бетон класса В□, $м^3$	2,8		
24Ф5-2	1	Каркас КП□	1	-26	
	2	Сетка С10	1	-34	
	3	С2-□	6	-31	
	4	СК2-1	2	-32	
	5	Петля строповочная ПС5	2	-44	
	6	Бетон класса В□, $м^3$	2,8		
24Ф5-3	1	Каркас КП□	1	-26	
	2	С11	2	-34	
	3	С2-□	6	-31	
	4	СК2-1	2	-32	
	5	Петля строповочная ПС5	2	-44	
	6	Бетон класса В□, $м^3$	2,8		

Инв.№подл. | Подпись и дата | Взам.инв.№

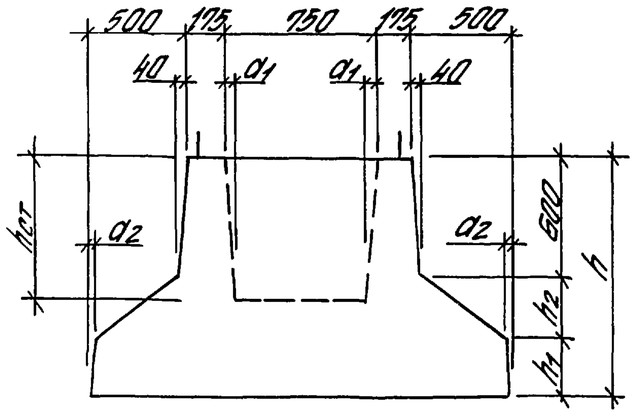

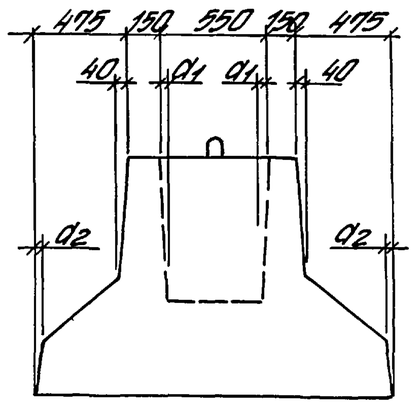

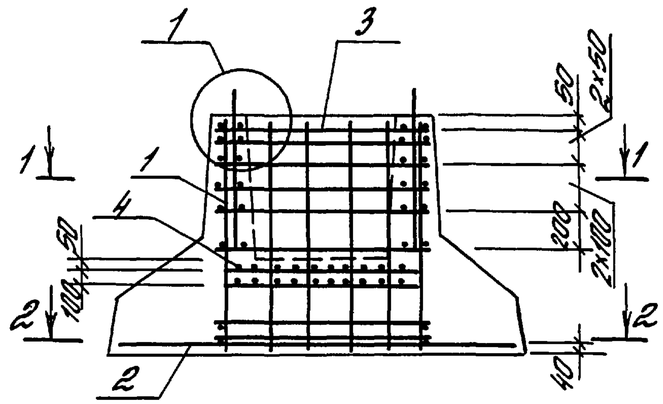

1-1

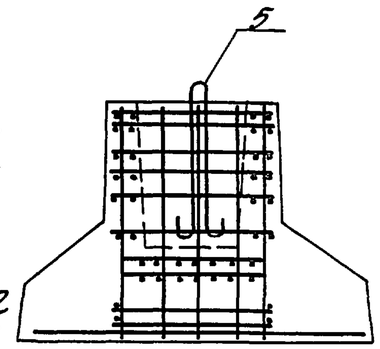

2-2

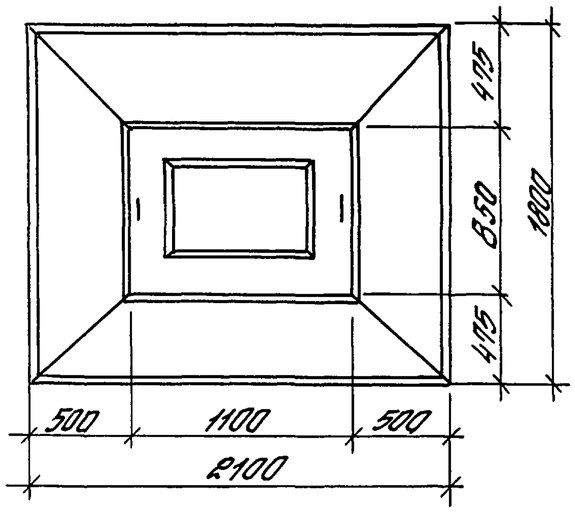

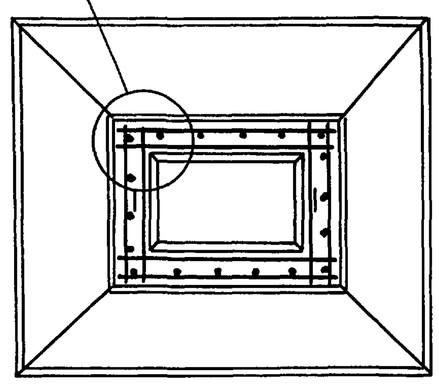

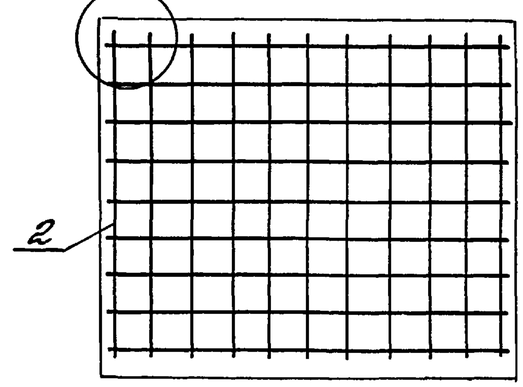

только для ПС6

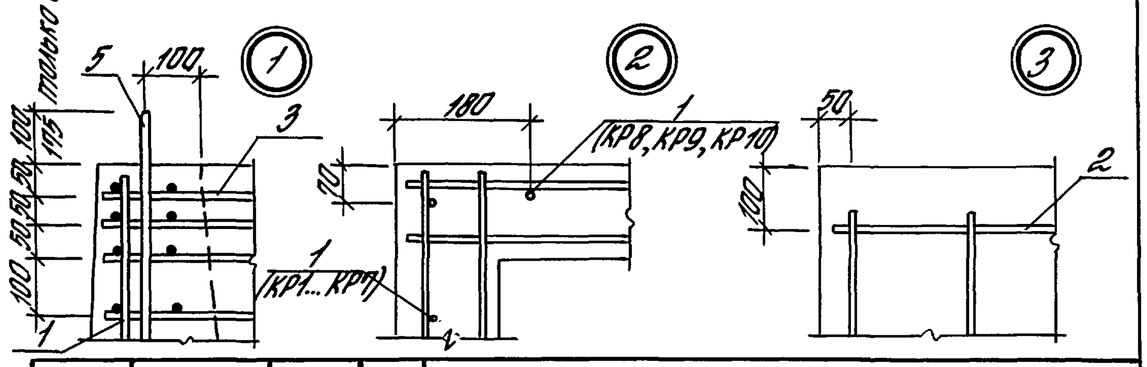

Марка сборного ростверка	Размеры, мм					
	h	h_1	h_2	$h_{ст}$	d_1	d_2
25Ф4-1, 25Ф4-2	1050	300	150	650	20	20
26Ф4-1, 26Ф4-2, 26Ф4-3	1200	300	300			
26Ф5-1, 26Ф5-2				800	25	
27Ф4-1	1500	600		650	20	40
27Ф5-1, 27Ф5-2, 27Ф5-3				800	25	

Ст. примечание 8 докум. – 7

Инв.№ подл. | Подпись и дата | Взам. инв.№

Гл.инж.пр	Баженова		
Разраб.	Баженова		
Исполн.	Николаева		
Проверил	Петрова		
Н.контр.	Петрова		

1.411.1-4.1-9

Ростверк 25Ф, 26Ф, 27Ф

Стадия	Лист	Листов
Р	1	2

ЦНИИПРОМЗДАНИЙ

Марка	Поз.	Наименование	Кол.	Обозначение документа 1.411.1-4.1	Масса т
25Ф4-1	1	Каркас КП8	1	-26	4,5
	2	Сетка С15	1	-35	
	3	С2-1	6	-31	
	4	СК2-1	2	-32	
	5	Петля строповочная ПС3	2	-44	
	6	Бетон класса В □, $м^3$	1,79		
25Ф4-2	1	Каркас КП8	1	-26	
	2	Сетка С16	1	-35	
	3	С2-1	6	-31	
	4	СК2-1	2	-32	
	5	Петля строповочная ПС3	2	-44	
	6	Бетон класса В □, $м^3$	1,79		
26Ф4-1	1	Каркас КП □	1	-26	5,3
	2	Сетка С16	1	-35	
	3	С2-□	6	-31	
	4	СК2-1	2	-32	
	5	Петля строповочная ПС4	2	-44	
	6	Бетон класса В □, $м^3$	2,12		
26Ф4-2	1	Каркас КП □	1	-26	
	2	Сетка С19	1	-35	
	3	С2-□	6	-31	
	4	СК2-1	2	-32	
	5	Петля строповочная ПС4	2	-44	
	6	Бетон класса В □, $м^3$	2,12		
26Ф4-3	1	Каркас КП □	1	-26	
	2	Сетка С20	1	-35	
	3	С2-□	6	-31	
	4	СК2-1	2	-32	
	5	Петля строповочная ПС4	2	-44	
	6	Бетон класса В □, $м^3$	2,12		
26Ф5-1	1	Каркас КП □	1	-26	5,2
	2	Сетка С12	1	-35	
	3	С2-□	6	-31	
	4	СК2-1	2	-32	
	5	Петля строповочная ПС4	2	-44	
	6	Бетон класса В □, $м^3$	2,07		
26Ф5-2	1	Каркас КП □	1	-26	5,2
	2	Сетка С13	1	-35	
	3	С2-□	6	-31	
	4	СК2-1	2	-32	
	5	Петля строповочная ПС4	2	-44	
	6	Бетон класса В □, $м^3$	2,07		
27Ф4-1	1	Каркас КП □	1	-26	8,1
	2	Сетка С20	1	-35	
	3	С2-□	6	-31	
	4	СК2-1	2	-32	
	5	Петля строповочная ПС6	2	-44	
	6	Бетон класса В □, $м^3$	3,23		
27Ф5-1	1	Каркас КП □	1	-26	8,0
	2	Сетка С16	1	-35	
	3	С2-□	6	-31	
	4	СК2-1	2	-32	
	5	Петля строповочная ПС6	2	-44	
	6	Бетон класса В □, $м^3$	3,18		
27Ф5-2	1	Каркас КП □	1	-26	
	2	Сетка С19	1	-35	
	3	С2-□	6	-31	
	4	СК2-1	2	-32	
	5	Петля строповочная ПС6	2	-44	
	6	Бетон класса В □, $м^3$	3,18		
27Ф5-3	1	Каркас КП □	1	-26	
	2	Сетка С20	1	-35	
	3	С2-□	6	-31	
	4	СК2-1	2	-32	
	5	Петля строповочная ПС6	2	-44	
	6	Бетон класса В □, $м^3$	3,18		

Инв.№ подл. | Подпись и дата | Взам. инв.№

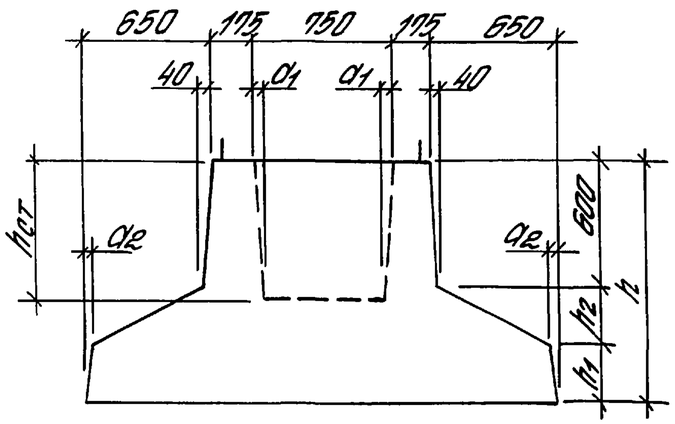

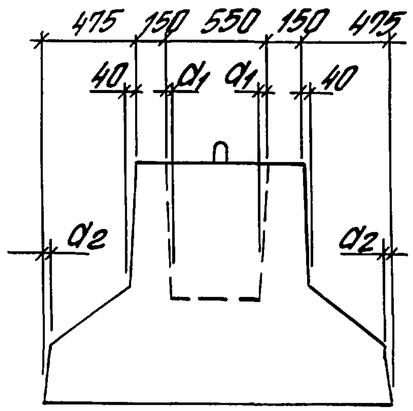

2-2
только для 28Ф4-3

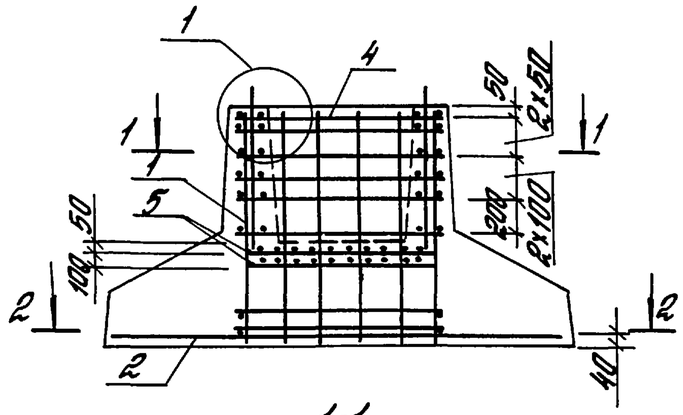

1-1

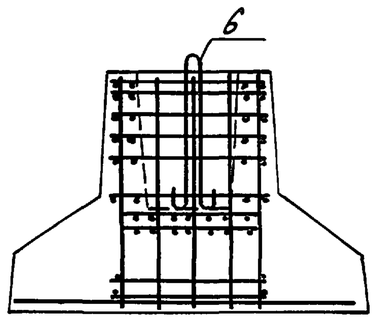

2-2

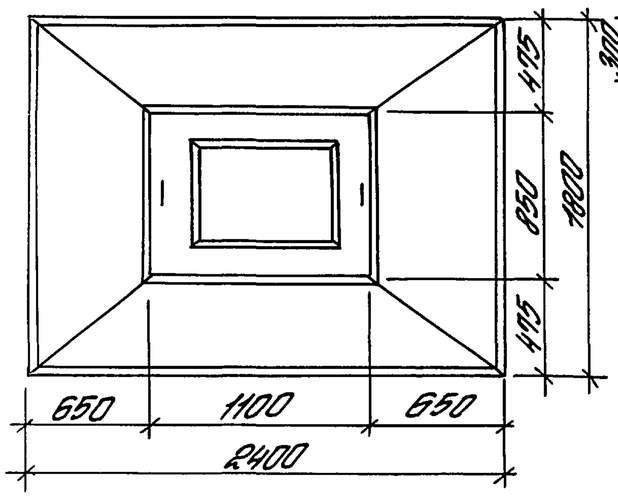

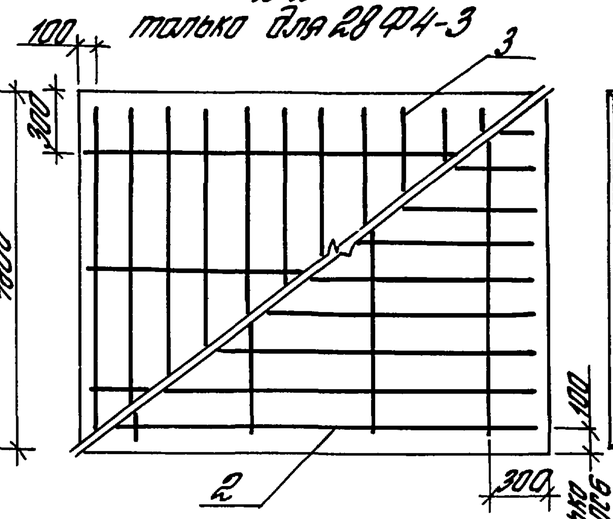

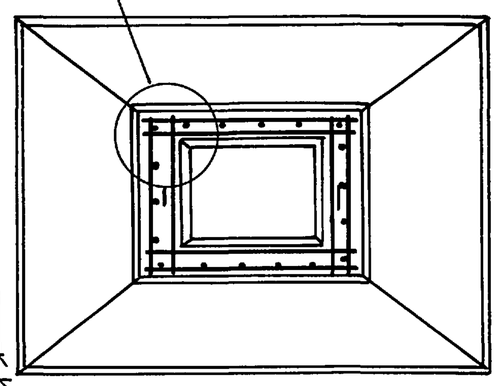

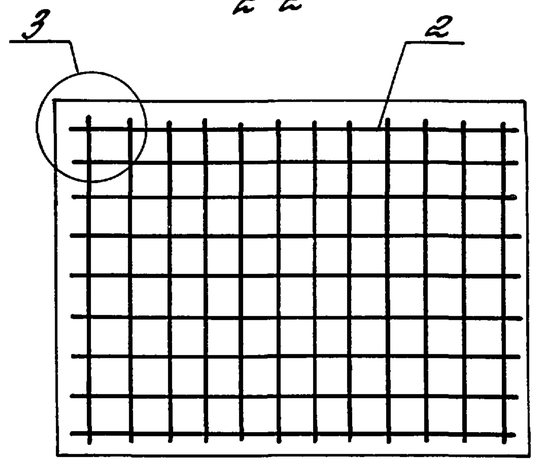

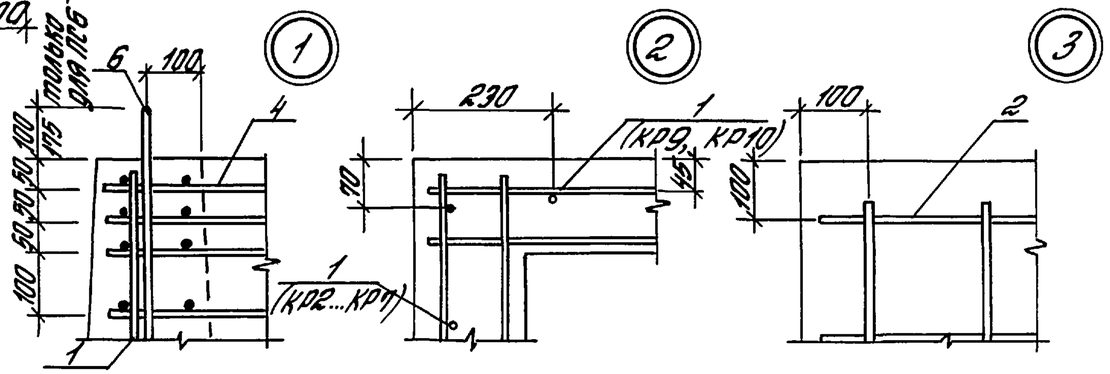

Марка сборного ростверка	Размеры, мм					
	h	h_1	h_2	$h_{ст}$	a_1	a_2
28Ф4-1; 28Ф4-2, 28Ф4-3	1200	300	300	650	20	20
28Ф5-1				800	25	
29Ф4-1, 29Ф4-2	1500	600		650	20	40
29Ф5-1, 29Ф5-2, 29Ф5-3				800	25	

См. примечание в докум. - 7.

Гл.инж.пр.	Баженова		
Разраб.	Баженова		
Нач.отд.	Николаева		
Проверил	Петрова		
Н.контр.	Петрова		

1.411.1-4.1-10

Ростверк 28Ф, 29Ф

Стадия	Лист	Листов
Р	1	2

ЦНИИПРОМЗДАНИЙ

Инв.№ подл. | Подпись и дата | Взам.инв.№

Марка	Поз.	Наименование	Кол.	Обозначение документа 1.411.1-4.1	Масса, т
28ФЧ-1	1	Каркас КП □	1	-26	5,8
	2	Сетка С25	1	-36	
	4	С2-□	6	-31	
	5	СК2-1	2	-32	
	6	Петля строповочная ПС4	2	-44	
	7	Бетон класса В □, $м^3$	2,33		
28ФЧ-2	1	Каркас КП □	1	-26	
	2	Сетка С28	1	-36	
	4	С2-□	6	-31	
	5	СК2-1	2	-32	
	6	Петля строповочная ПС4	2	-44	
	7	Бетон класса В □, $м^3$	2,33		
28ФЧ-3	1	Каркас КП □	1	-26	
	2	Сетка С30	1	-36	
	3	С31	1	-36	
	4	С2-□	6	-31	
	5	СК2-1	2	-32	
	6	Петля строповочная ПС4	2	-44	
	7	Бетон класса В □, $м^3$	2,33		
28ФЧ5-1	1	Каркас КП □	1	-26	5,7
	2	Сетка С21	1	-36	
	4	С2-□	6	-31	
	5	СК2-1	2	-32	
	6	Петля строповочная ПС4	2	-44	
	7	Бетон класса В □, $м^3$	2,28		
29ФЧ-1	1	Каркас КП □	1	-26	9,0
	2	Сетка С28	1	-36	
	4	С2-□	6	-31	
	5	СК2-1	2	-32	
	6	Петля строповочная ПС6	2	-44	
	7	Бетон класса В □, $м^3$	3,60		
29ФЧ-2	1	Каркас КП □	1	-26	9,0
	2	Сетка С29	1	-36	
	4	С2-□	6	-31	
	5	СК2-1	2	-32	
	6	Петля строповочная ПС6	2	-44	
	7	Бетон класса В □, $м^3$	3,60		
29ФЧ5-1	1	Каркас КП □	1	-26	8,9
	2	Сетка С25	1	-36	
	4	С2-□	6	-31	
	5	СК2-1	2	-32	
	6	Петля строповочная ПС6	2	-44	
	7	Бетон класса В □, $м^3$	3,55		
29ФЧ5-2	1	Каркас КП □	1	-26	
	2	Сетка С28	1	-36	
	4	С2-□	6	-31	
	5	СК2-1	2	-32	
	6	Петля строповочная ПС6	2	-44	
	7	Бетон класса В □, $м^3$	3,55		
29ФЧ5-3	1	Каркас КП □	1	-26	
	2	Сетка С29	1	-36	
	4	С2-□	6	-31	
	5	СК2-1	2	-32	
	6	Петля строповочная ПС6	2	-44	
	7	Бетон класса В □, $м^3$	3,55		

Инв. № подл. | Подпись и дата | Взам. инв. №

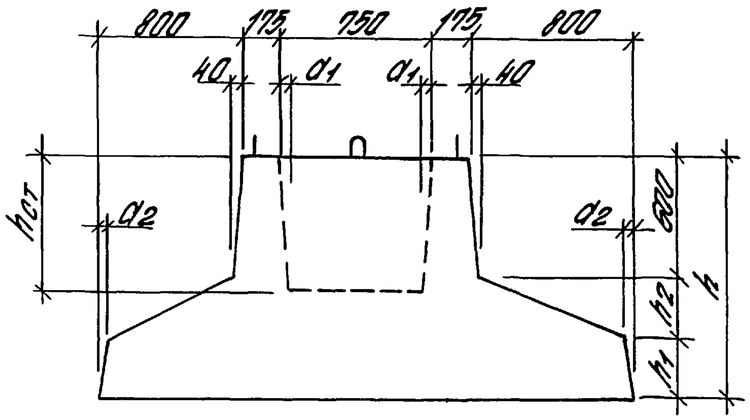

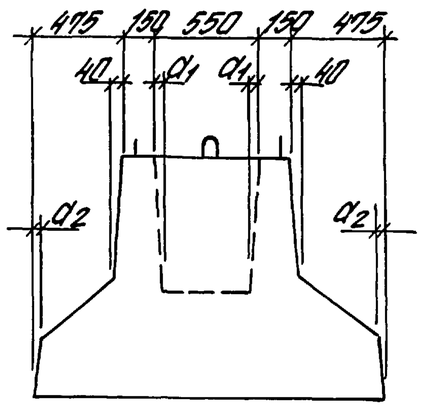

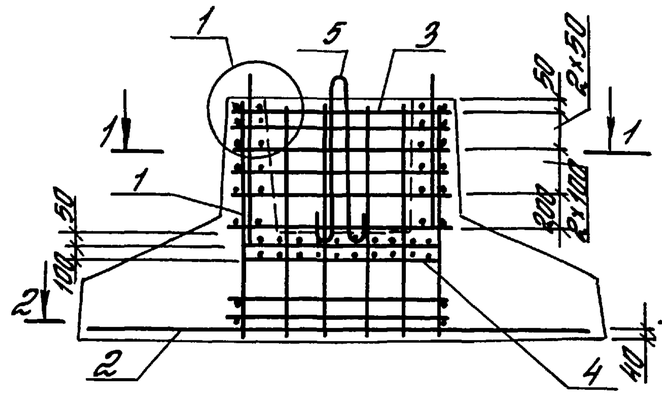

1-1

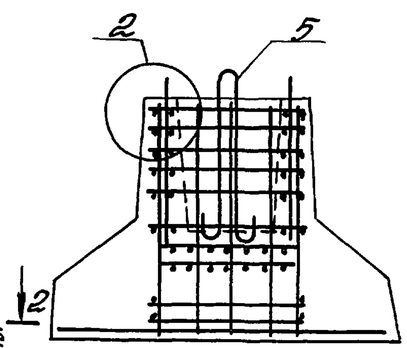

2-2

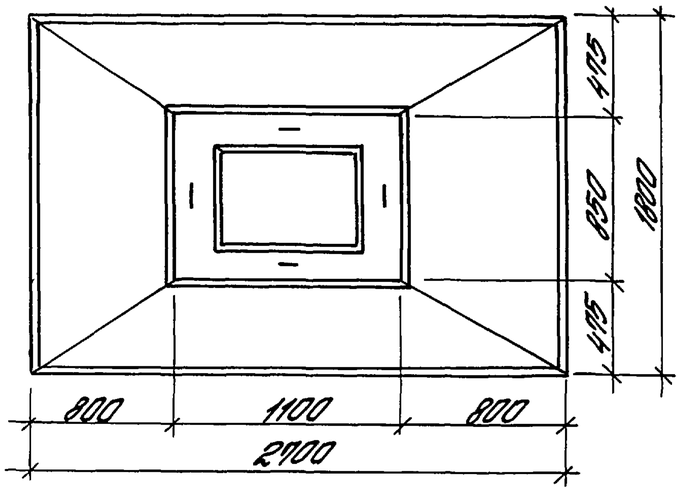

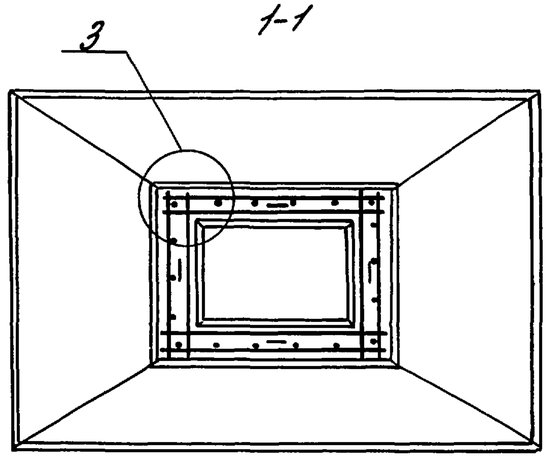

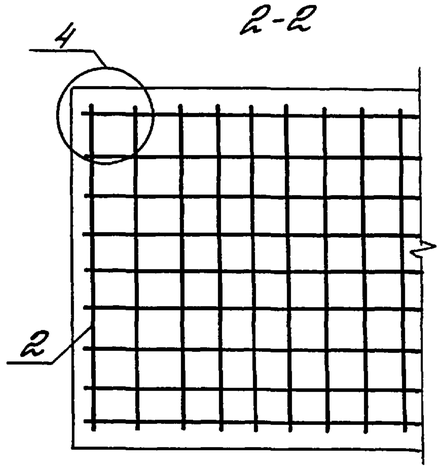

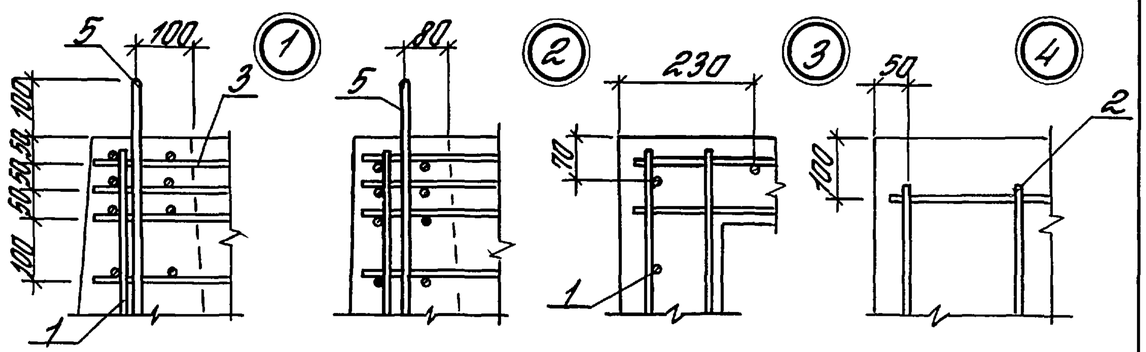

Марка сборного ростверка	Размеры, мм					
	h	h_1	h_2	$h_{ст}$	a_1	a_2
30Ф4-1	1200	300	300	650	20	20
31Ф4-1, 31Ф4-2	1500	600				40
31Ф5-1, 31Ф5-2				800	25	

См. примечание в докум. - 7.

Гл.инж.пр.	Романова		1.411.1-4.1-11
Разраб.	Романова		Ростверк 30Ф, 31Ф
Исполн.	Николаева		Стадия Р, Лист 1, Листов 2
Провер.	Петрова		ЦНИИПРОМЗДАНИЙ
Н.контр.	Петрова		

Инв. № подл. | Подпись и дата | Взам. инв. №

Марка	Поз.	Наименование	Кол.	Обозначение документа 1.411.1-4.1	Масса, т
30Ф4-1	1	Каркас КП □	1	-26	6,3
	2	Сетка С34	1	-37	
	3	С2-□	6	-31	
	4	СК2-1	2	-32	
	5	Петля строповочная ПС4	2	-44	
	6	Бетон класса В□, $м^3$	2,56		
31Ф4-1	1	Каркас КП □	1	-26	10,0
	2	Сетка С33	1	-37	
	3	С2-□	6	-31	
	4	СК2-1	2	-32	
	5	Петля строповочная ПС4	4	-44	
	6	Бетон класса В□, $м^3$	4,0		
31Ф4-2	1	Каркас КП □	1	-26	
	2	Сетка С34	1	-37	
	3	С2-□	6	-31	
	4	СК2-1	2	-32	
	5	Петля строповочная ПС4	4	-44	
	6	Бетон класса В□, $м^3$	4,0		

Марка	Поз.	Наименование	Кол.	Обозначение документа 1.411.1-4.1	Масса, т
31Ф5-1	1	Каркас КП □	1	-26	9,9
	2	Сетка С32	1	-27	
	3	С2-□	6	-31	
	4	СК2-1	2	-32	
	5	Петля строповочная ПС4	4	-44	
	6	Бетон класса В□, $м^3$	3,95		
31Ф5-2	1	Каркас КП □	1	-26	
	2	Сетка С33	1	-37	
	3	С2-□	6	-31	
	4	СК2-1	2	-32	
	5	Петля строповочная ПС4	4	-44	
	6	Бетон классаВ□, $м^3$	3,95		

Инв. № подл. | Подпись и дата | Взам. инв. №

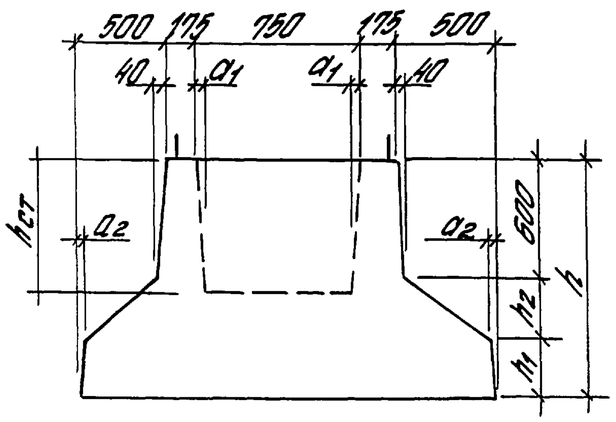

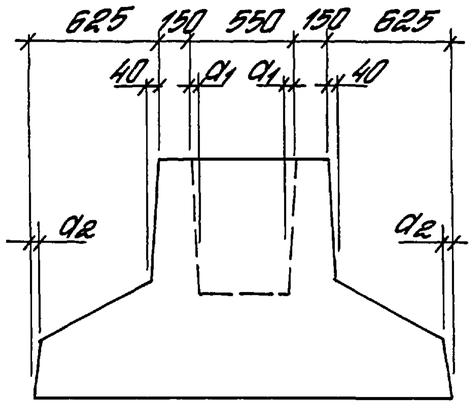

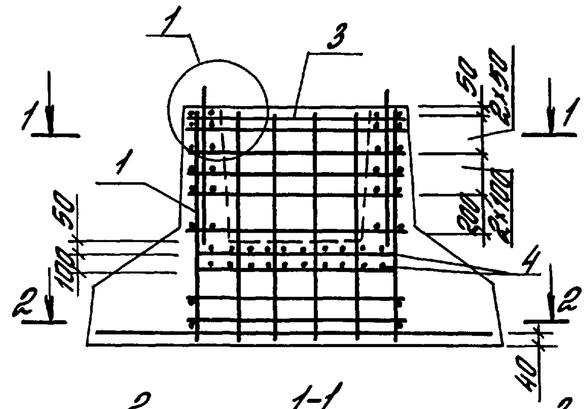

1-1

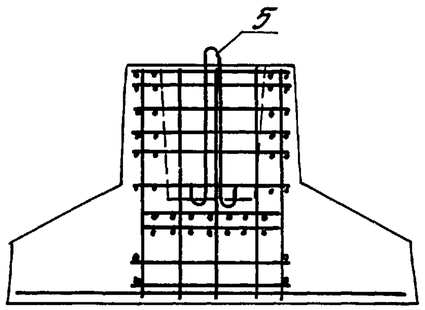

2-2

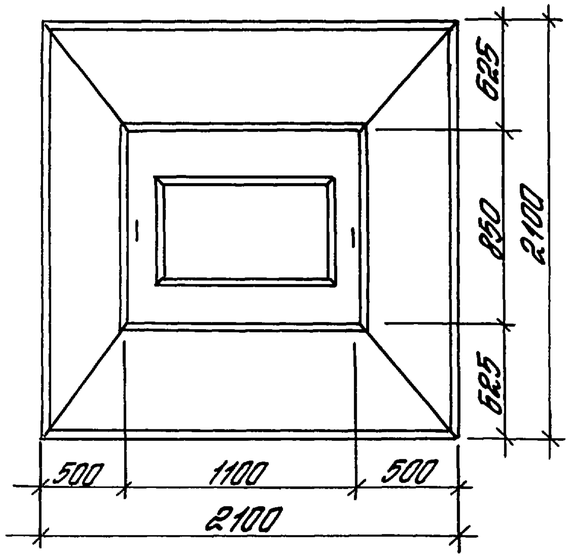

2-2
только для 33Ф5-1

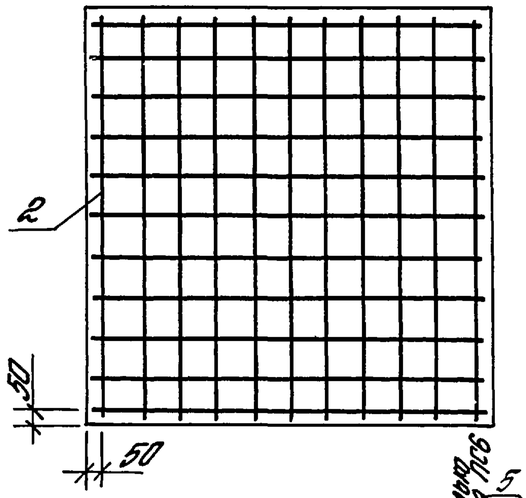

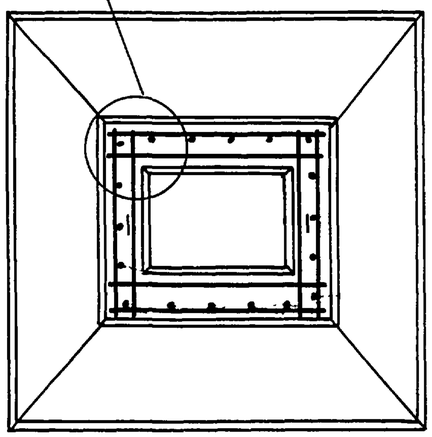

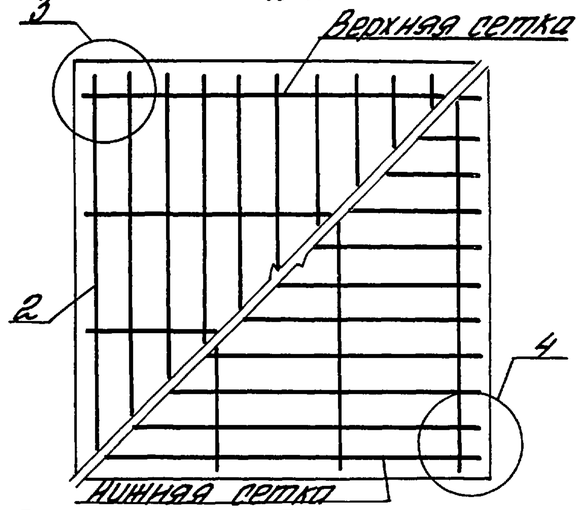

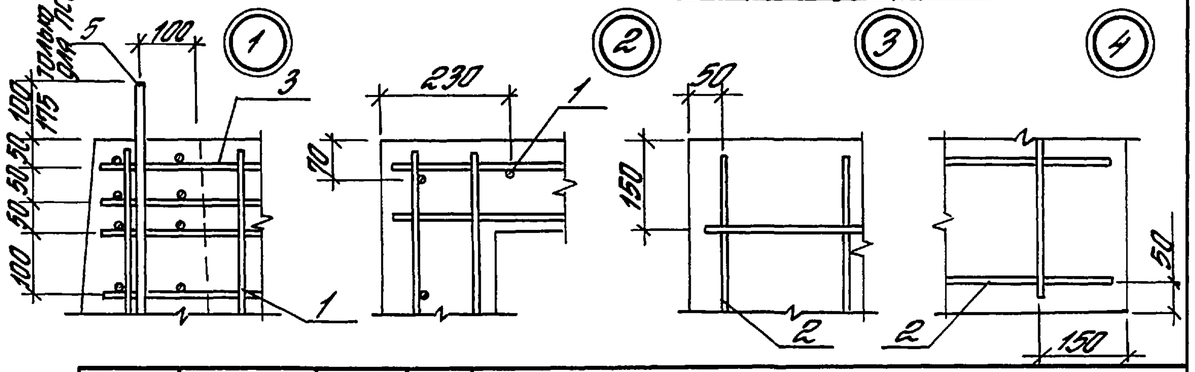

Марка сборного ростверка	Размеры, мм					
	h	h_1	h_2	$h_{ст}$	a_1	a_2
32Ф4-1, 32Ф4-2	1200	300	300	650	20	20
33Ф4-1, 33Ф4-2	1500	600				40
33Ф5-1, 33Ф5-2				800	25	

Ст. примечание в докум. – 7

Гл. инж. пр.	Баженова		
Разраб.	Баженова		
Исполн.	Николаева		
Провер.	Петрова		
Н. контр.	Петрова		

1.411.1-4.1-12

Ростверк 32Ф, 33Ф

Стадия	Лист	Листов
Р	1	2

ЦНИИПРОМЗДАНИЙ

Инв. № подл. | Подпись и дата | Взам. инв. №

Марка	Поз.	Наименование	Кол.	Обозначение документа 1.411.1-4.1	Масса, т
32Ф4-1	1	Каркас КП □	1	-26	6,0
	2	Сетка С36	2	-38	
	3	С2-□	6	-31	
	4	СК2-1	2	-32	
	5	Петля строповочная ПС4	2	-44	
	6	Бетон класса В□, $м^3$	2,4		
32Ф4-2	1	Каркас КП □	1	-26	
	2	Сетка С37	2	-38	
	3	С2-□	6	-31	
	4	СК2-1	2	-32	
	5	Петля строповочная ПС4	2	-44	
	6	Бетон класса В □, $м^3$	2,4		
33Ф4-1	1	Каркас КП □	1	-26	9,3
	2	Сетка С36	2	-38	
	3	С2-□	6	-31	
	4	СК2-1	2	-32	
	5	Петля строповочная ПС6	2	-44	
	6	Бетон класса В □, $м^3$	3,7		

Марка	Поз	Наименование	Кол.	Обозначение документа 1.411.1-4.1	Масса, т
33Ф4-2	1	Каркас КП □	1	-26	9,3
	2	Сетка С37	2	-38	
	3	С2-□	6	-31	
	4	СК2-1	2	-32	
	5	Петля строповочная ПС6	2	-44	
	6	Бетон класса В □, $м^3$	3,7		
33Ф5-1	1	Каркас КП □	1	-26	9,1
	2	Сетка С35	1	-38	
	3	С2-□	6	-31	
	4	СК2-1	2	-32	
	5	Петля строповочная ПС6	2	-44	
	6	Бетон класса В □, $м^3$	3,65		
33Ф5-2	1	Каркас КП □	1	-26	
	2	Сетка С36	2	-38	
	3	С2-□	6	-31	
	4	СК2-1	2	-32	
	5	Петля строповочная ПС6	2	-44	
	6	Бетон класса В □, $м^3$	3,65		

Инв. № подл. | Подпись и дата | Взам. инв. №

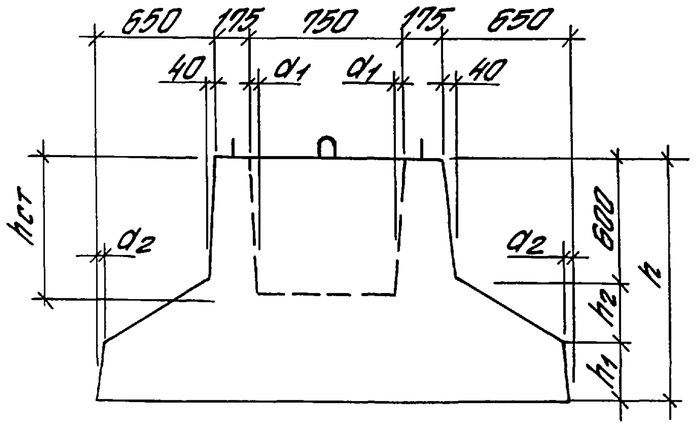

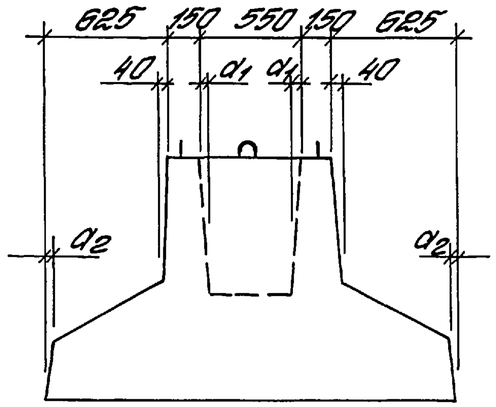

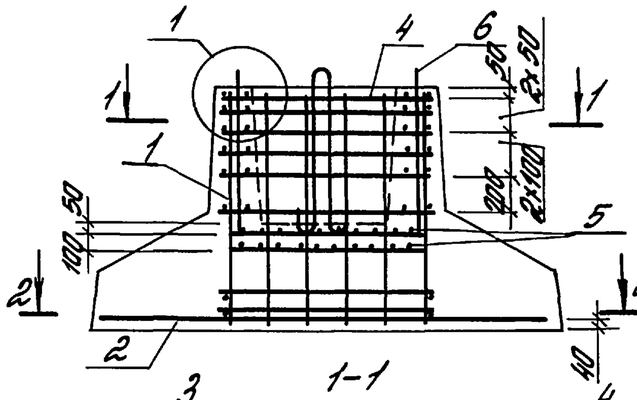

1-1

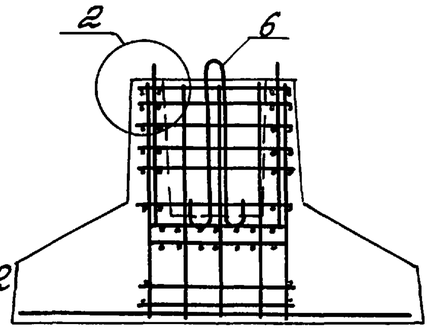

2-2

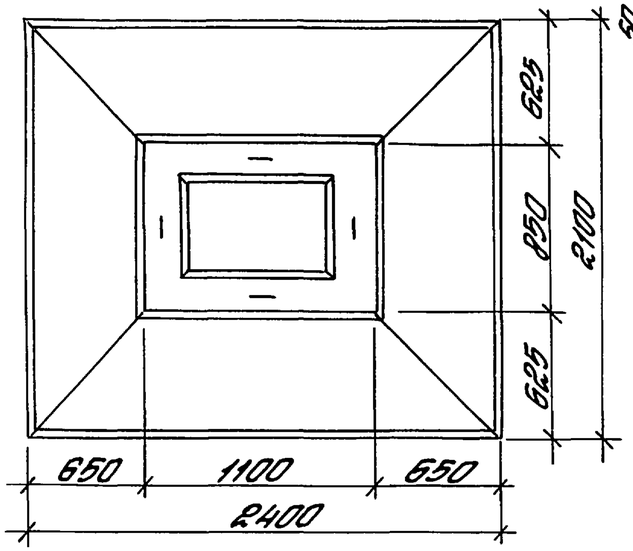

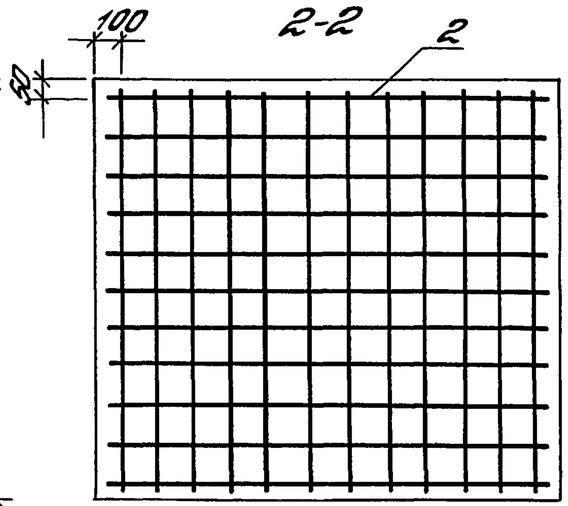

2-2

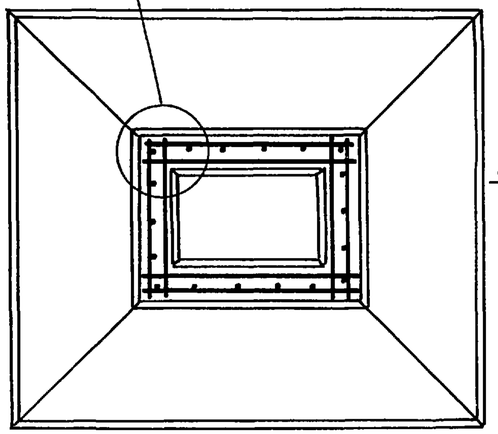

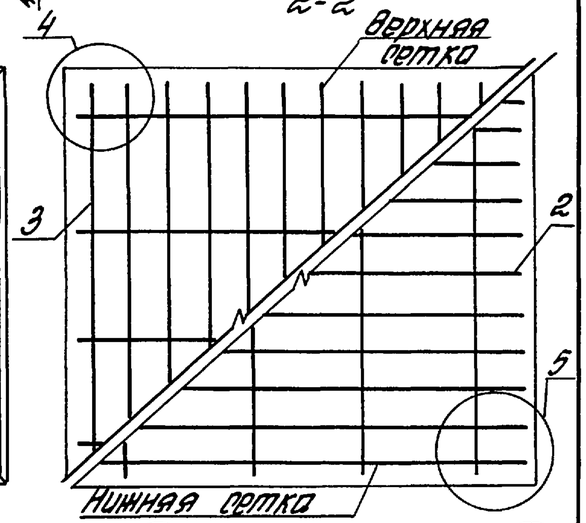

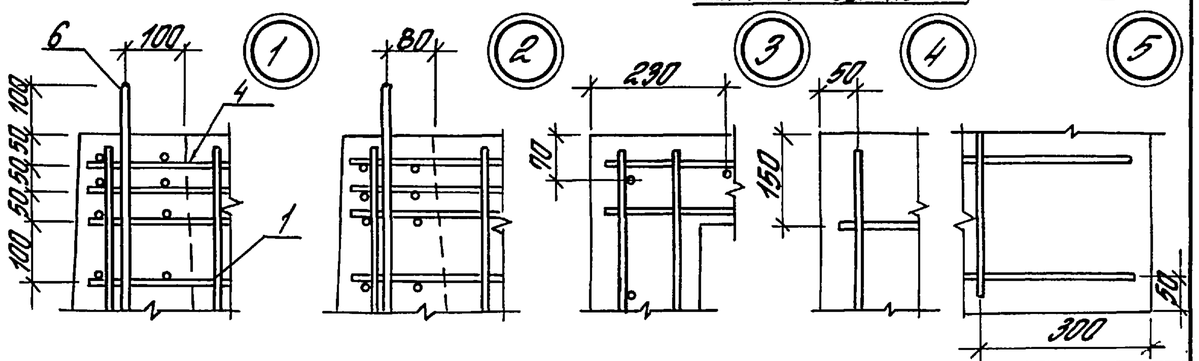

Марка сборного ростверка	Размеры, мм					
	h	h_1	h_2	$h_{ст}$	a_1	a_2
34Ф4-1... 34Ф4-4	1200	300	300	650	20	20
35Ф4-1... 35Ф4-4	1500	600				40
35Ф5-1... 35Ф5-5				800	25	

см. примечание в докум. – 7

Гл.инж.пр.	Баженова		
Разраб.	Баженова		
Исполн.	Николаева		
Провер.	Петрова		
Н.контр.	Петрова		

1.411.1-4.1-13

Ростверк 34Ф, 35Ф

Стадия	Лист	Листов
Р	1	3

ЦНИИПРОМЗДАНИЙ

Инв.№ подл. | Подпись и дата | Взам. инв.№

Марка	Поз.	Наименование	Кол.	Обозначение документа 1.411.1-4.1	Масса, т
34Ф4-1	1	Каркас КП □	1	-26	6,6
	2	Сетка С39	1	-39	
	4	С2- □	6	-31	
	5	СК2-1	2	-32	
	6	Петля строповочная ПС5	2	-44	
	7	Бетон класса В □, $м^3$	2,64		
34Ф4-2	1	Каркас КП □	1	-26	
	2	Сетка С39	1	-39	
	4	С2- □	6	-31	
	5	СК2-1	2	-32	
	6	Петля строповочная ПС5	2	-44	
	7	Бетон класса В □, $м^3$	2,64		
34Ф4-3	1	Каркас КП □	1	-26	
	2	Сетка С41	1	-39	
	3	С42	1	-39	
	4	С2- □	6	-31	
	5	СК2-1	2	-32	
	6	Петля строповочная ПС5	2	-44	
	7	Бетон класса В □, $м^3$	2,64		
34Ф4-4	1	Каркас КП □	1	-26	
	2	Сетка С43	1	-39	
	3	С42	1	-39	
	4	С2- □	6	-31	
	5	СК2-1	2	-32	
	6	Петля строповочная ПС5	2	-44	
	7	Бетон класса В □, $м^3$	2,64		

Марка	Поз.	Наименование	Кол.	Обозначение документа 1.411.1-4.1	Масса, т
35Ф4-1	1	Каркас КП □	1	-26	10,3
	2	Сетка С39	1	-39	
	4	С2- □	6	-31	
	5	СК2-1	2	-32	
	6	Петля строповочная ПС5	4	-44	
	7	Бетон класса В □, $м^3$	4,13		
35Ф4-2	1	Каркас КП □	1	-26	
	2	Сетка С41	1	-39	
	3	С42	1	-39	
	4	С2- □	6	-31	
	5	СК2-1	2	-32	
	6	Петля строповочная ПС5	4	-44	
	7	Бетон класса В □, $м^3$	4,13		
35Ф4-3	1	Каркас КП □	1	-26	
	2	Сетка С43	1	-39	
	3	С44	1	-39	
	4	С2- □	6	-31	
	5	СК2-1	2	-32	
	6	Петля строповочная ПС5	4	-44	
	7	Бетон класса В □, $м^3$	4,13		
35Ф4-4	1	Каркас КП □	1	-26	
	2	Сетка С43	1	-39	
	3	С42	1	-39	
	4	С2- □	6	-31	
	5	СК2-1	2	-32	
	6	Петля строповочная ПС5	4	-44	
	7	Бетон класса В □, $м^3$	4,13		

Инв. № подл. | Подпись и дата | Взам. инв. №

Марка	Поз.	Наименование	Кол.	Обозначение документа 1.411.1-4.1	Масса, т
35Ф5-1	1	Каркас КП □	1	-26	10,2
	2	С38	1	-39	
	4	С2-□	6	-31	
	5	СК2-1	2	-32	
	6	Петля строповочная ПС5	4	-44	
	7	Бетон класса В□, $м^3$	4,08		
35Ф5-2	1	Каркас КП □	1	-26	
	2	С39	1	-39	
	4	С2-□	6	-31	
	5	СК2-1	2	-32	
	6	Петля строповочная ПС5	4	-44	
	7	Бетон класса В□, $м^3$	4,08		
35Ф5-3	1	Каркас КП □	1	-26	
	2	Сетка С41	1	-39	
	3	С42	1	-39	
	4	С2-□	6	-31	
	5	СК2-1	2	-32	
	6	Петля строповочная ПС5	4	-44	
	7	Бетон класса В□, $м^3$	4,08		

Марка	Поз.	Наименование	Кол.	Обозначение документа 1.411.1-4.1	Масса, т
35Ф5-4	1	Каркас КП □	1	-26	10,2
	2	Сетка С40	1	-39	
	4	С2-□	6	-31	
	5	СК2-1	2	-32	
	6	Петля строповочная ПС5	4	-44	
	7	Бетон класса В□, $м^3$	4,08		
35Ф5-5	1	Каркас КП □	1	-26	
	2	Сетка С43	1	-39	
	3	С42	1	-39	
	4	С2-□	6	-31	
	5	СК2-1	2	-32	
	6	Петля строповочная ПС5	4	-44	
	7	Бетон класса В□, $м^3$	4,08		

Инв. № подл. | Подпись и дата | Взам. инв. №

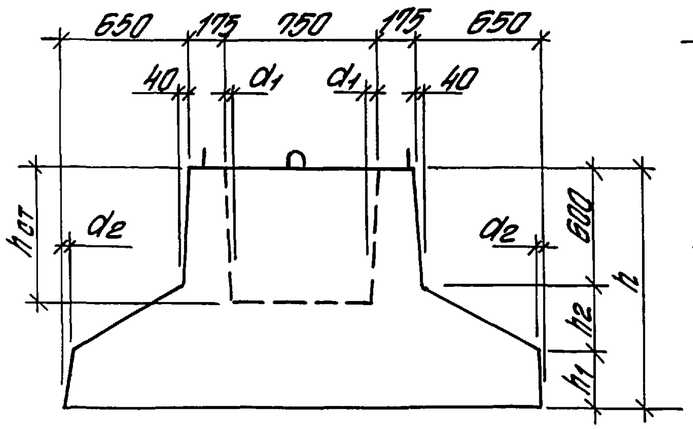

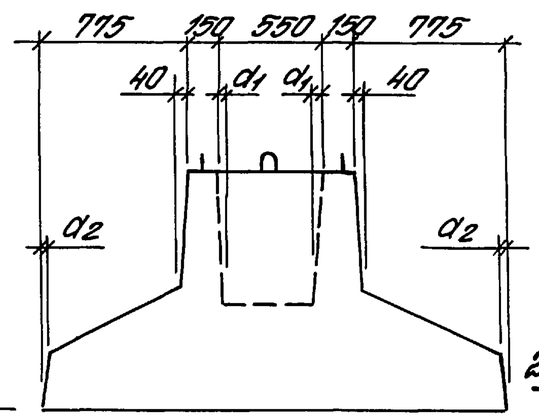

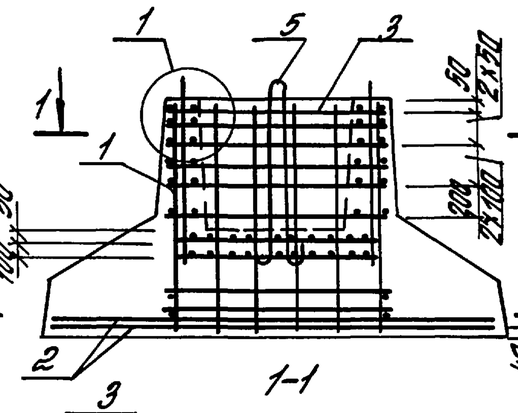

1-1

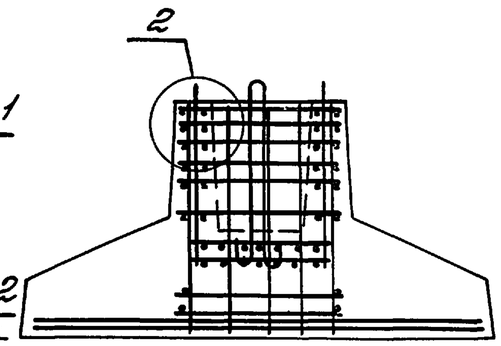

2-2

2-2
только для 3БФ4-1, 3ТФ5-1

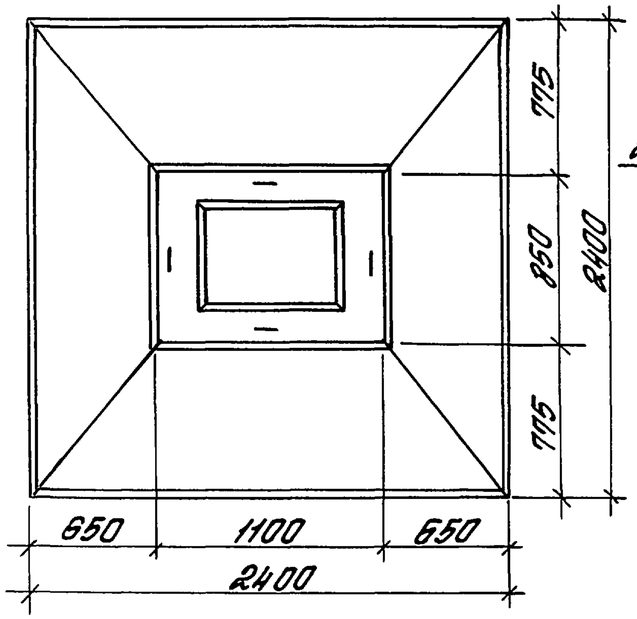

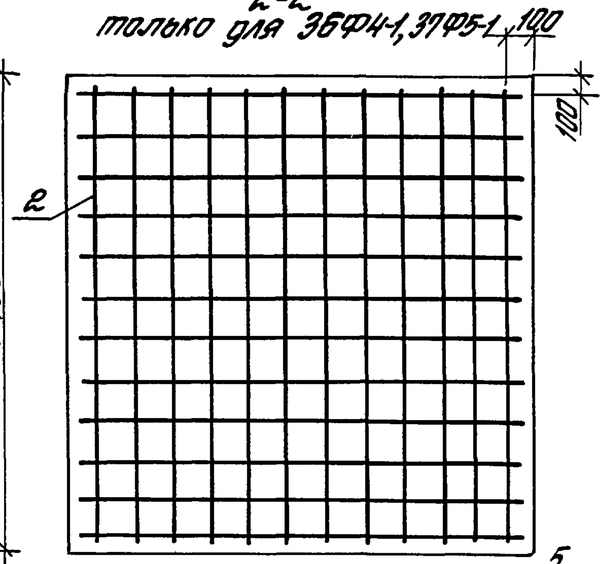

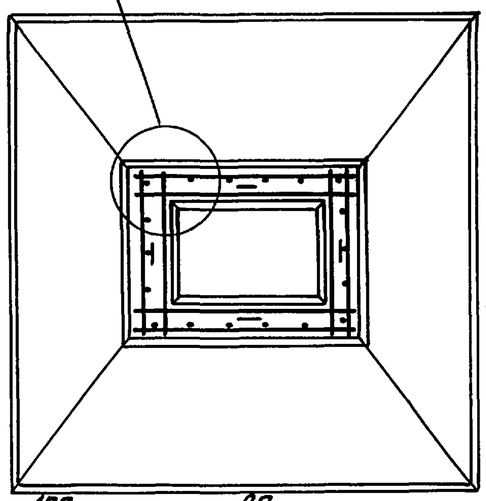

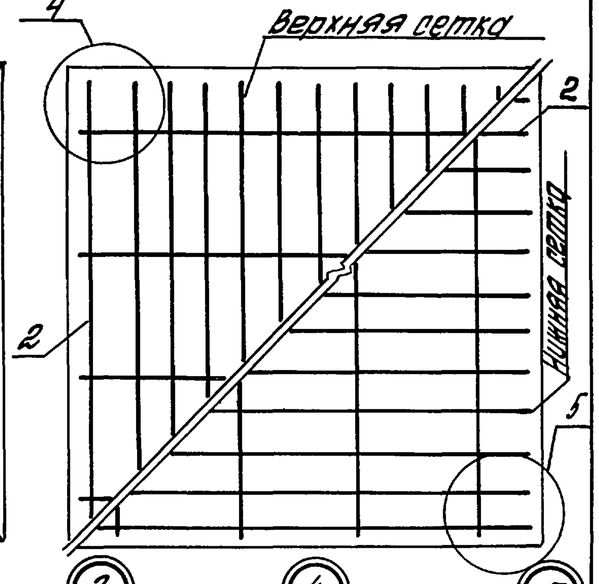

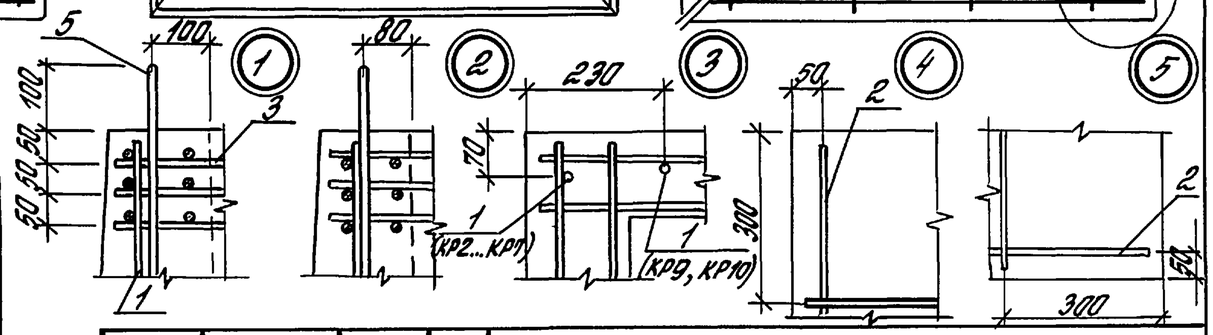

Марка сборного ростверка	Размеры, мм					
	h	h_1	h_2	$h_{ст}$	a_1	a_2
3БФ4-1	1200	300	300	650	20	20
3ТФ4-1 ... 3ТФ4-4	1500	600				40
3ТФ5-1 ... 3ТФ5-4				800	25	

См. примечание в докум. – 1

Гл.инж.пр.	Бананова		
Разраб.	Бананова		
Норм.	Николаева		
Провер.	Петрова		
Н.контр.	Петрова		

1.411.1-4.2-14

Ростверк 3БФ, 3ТФ

Стадия	Лист	Листов
Р	1	2

ЦНИИПРОМЗДАНИЙ

Инв.№ подл. | Подпись и дата | Взам.инв.№

Марка	Поз.	Наименование	Кол.	Обозначение документа 1.411.1-4.1	Масса, т
36Ф4-1	1	Каркас КП □	1	-26	7,3
	2	Сетка С46	2	-40	
	3	С2-□	6	-31	
	4	СК2-1	2	-32	
	5	Петля строповочная ПС5	2	-44	
	6	Бетон класса В□, м³	2,93		
37Ф4-1	1	Каркас КП □	1	-26	11,6
	2	Сетка С46	2	-40	
	3	С2-□	6	-31	
	4	СК2-1	2	-32	
	5	Петля строповочная ПС5	4	-44	
	6	Бетон класса В□, м³	4,63		
37Ф4-2	1	Каркас КП □	1	-26	
	2	Сетка С47	2	-40	
	3	С2-□	6	-31	
	4	СК2-1	2	-32	
	5	Петля строповочная ПС5	4	-44	
	6	Бетон класса В□, м³	4,63		
37Ф4-3	1	Каркас КП □	1	-26	
	2	Сетка С47	2	-40	
	3	С2-□	6	-31	
	4	СК2-1	2	-32	
	5	Петля строповочная ПС5	4	-44	
	6	Бетон класса В□, м³	4,63		
37Ф4-4	1	Каркас КП □	1	-26	
	2	Сетка С48	2	-40	
	3	С2-□	6	-31	
	4	СК2-1	2	-32	
	5	Петля строповочная ПС5	4	-44	
	6	Бетон класса В□, м³	4,63		

Марка	Поз.	Наименование	Кол.	Обозначение документа 1.411.1-4.1	Масса, т
37Ф5-1	1	Каркас КП □	1	-26	11,5
	2	Сетка С45	1	-40	
	3	С2-□	6	-31	
	4	СК2-1	2	-32	
	5	Петля строповочная ПС5	4	-44	
	6	Бетон класса В□, м³	4,58		
37Ф5-2	1	Каркас КП □	1	-26	
	2	Сетка С46	2	-40	
	3	С2-□	6	-31	
	4	СК2-1	2	-32	
	5	Петля строповочная ПС5	4	-44	
	6	Бетон класса В□, м³	4,58		
37Ф5-3	1	Каркас КП □	1	-26	
	2	Сетка С46	2	-40	
	3	С2-□	6	-31	
	4	СК2-1	2	-32	
	5	Петля строповочная ПС5	4	-44	
	6	Бетон класса В□, м³	4,58		
37Ф5-4	1	Каркас КП □	1	-26	
	2	Сетка С47	2	-40	
	3	С2-□	6	-31	
	4	СК2-1	2	-32	
	5	Петля строповочная ПС5	4	-44	
	6	Бетон класса В□, м³	4,58		

Инв.№ подл. | Подпись и дата | Взам. инв.№

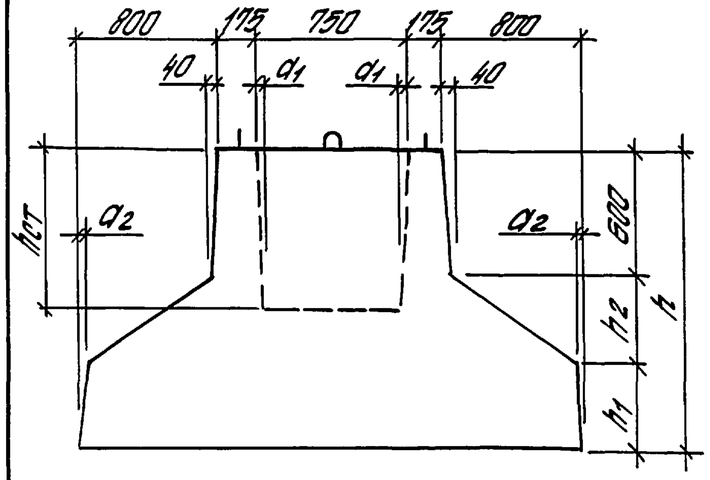

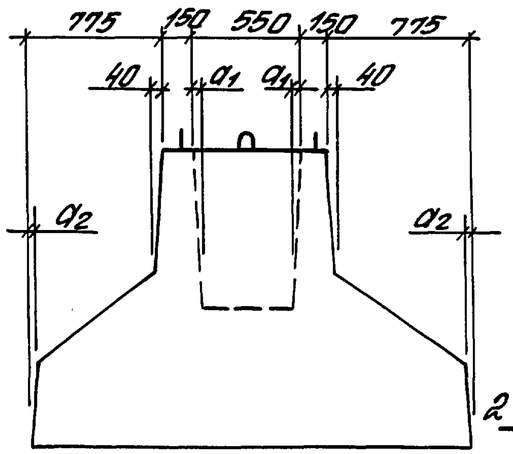

2-2
для 38Ф4-1, 39Ф4-3
39Ф5-1, 39Ф5-2

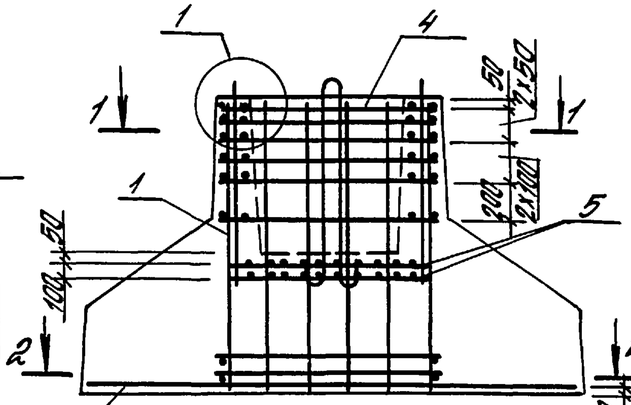

1-1

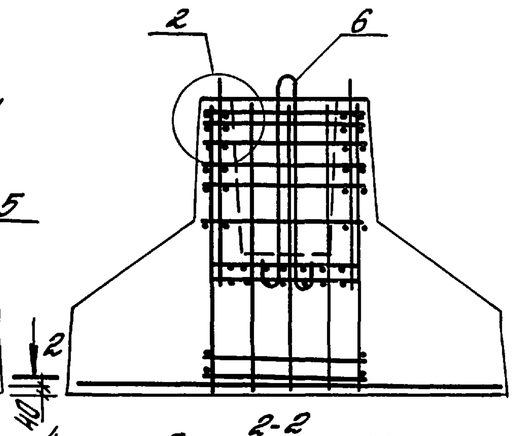

2-2
для 39Ф4-1, 39Ф4-2;
39Ф4-4, 39Ф4-5

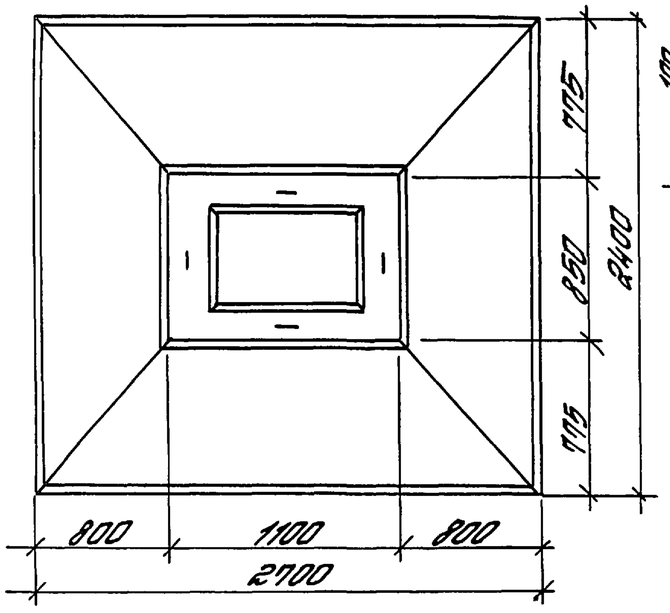

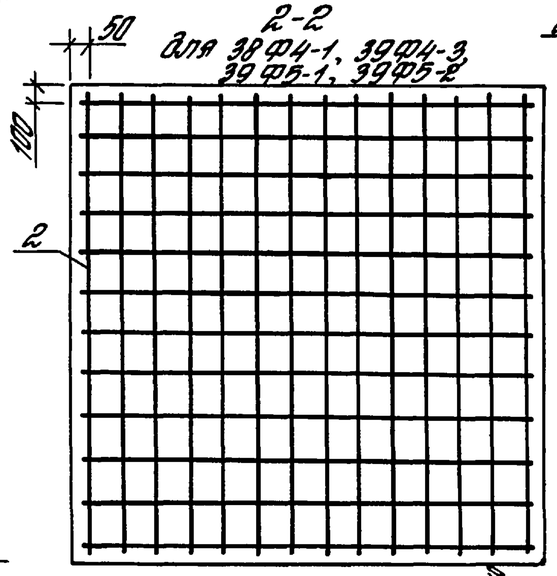

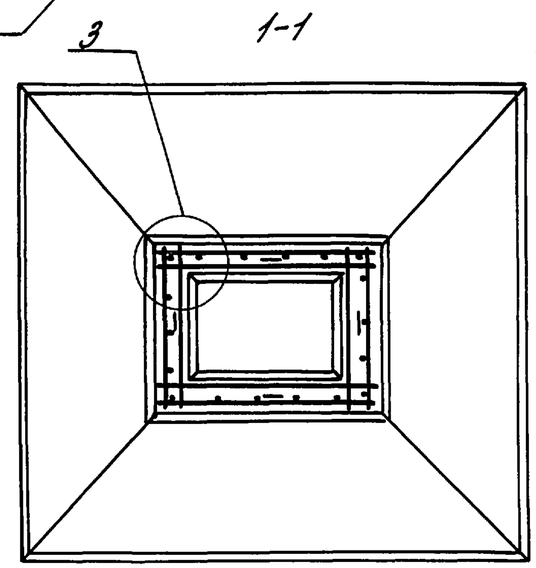

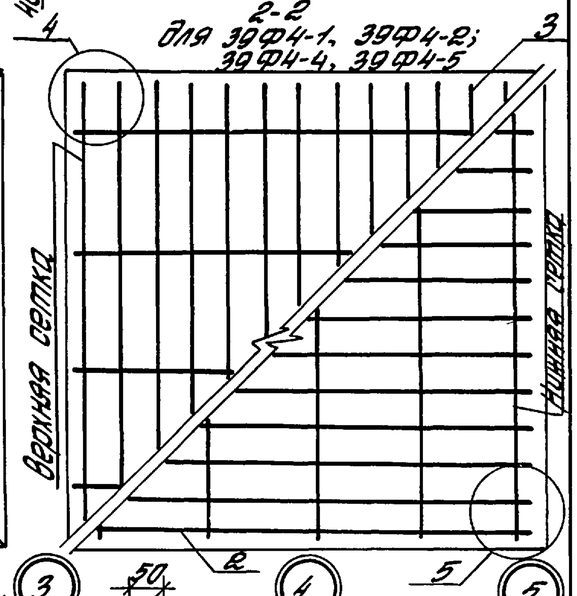

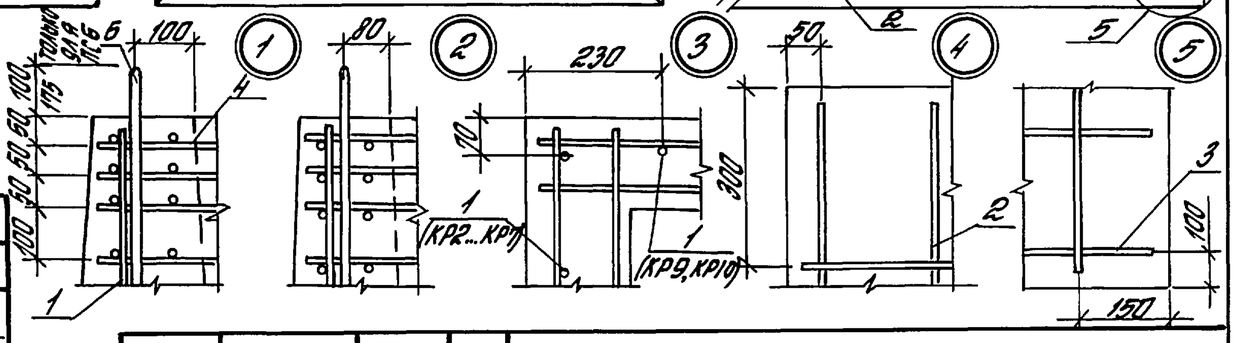

Марка сборного ростверка	Размеры, мм					
	h	h_1	h_2	$h_{ст}$	a_1	a_2
38Ф4-4	1200	300	300	650	20	20
39Ф4-1... 39Ф4-5	1500	600				40
39Ф5-1, 39Ф5-2				800	25	

См. примечание в докум. - 7

Гл.инж.пр.	Бажанова		1.411.1-4.1-15
Разраб.	Бажанова		Ростверк 38Ф, 39Ф
Исполн.	Николаева		Стадия: Р; Лист: 1; Листов: 2
Провер.	Петрова		ЦНИИПРОМЗДАНИЙ
Н.контр.	Петрова		

Инв.№подл. | Подпись и дата | Взам.инв.№

Марка	Поз.	Наименование	Кол.	Обозначение документа 1.411.1-4.1	Масса, т
38Ф4-1	1	Каркас КП □	1	-26	8,0
	2	Сетка С50	1	-41	
	4	С2-□	6	-31	
	5	СК2-1	2	-32	
	6	Петля строповочная ПС4	4	-44	
	7	Класс бетона В □, $м^3$	3,22		
39Ф4-1	1	Каркас КП □	1	-26	12,8
	2	Сетка С53	1	-41	
	3	С52	1	-41	
	4	С2-□	6	-31	
	5	СК2-1	2	-32	
	6	Петля строповочная ПС6	4	-44	
	7	Класс бетона В □, $м^3$	5,13		
39Ф4-2	1	Каркас КП □	1	-26	
	2	Сетка С55	1	-41	
	3	С54	1	-41	
	4	С2-□	6	-31	
	5	СК2-1	2	-32	
	6	Петля строповочная ПС6	4	-44	
	7	Класс бетона В □, $м^3$	5,13		
39Ф4-3	1	Каркас КП □	1	-26	
	2	Сетка С51	1	-41	
	4	С2-□	6	-31	
	5	СК2-1	2	-32	
	6	Петля строповочная ПС6	4	-44	
	7	Класс бетона В □, $м^3$	5,13		

Марка	Поз.	Наименование	Кол.	Обозначение документа 1.411.1-4.1	Масса, т
39Ф4-4	1	Каркас КП □	1	-26	12,8
	2	Сетка С53	1	-41	
	3	С54	1	-41	
	4	С2-□	6	-31	
	5	СК2-1	2	-32	
	6	Петля строповочная ПС6	4	-44	
	7	Класс бетона В □, $м^3$	5,13		
39Ф4-5	1	Каркас КП □	1	-26	
	2	Сетка С55	1	-41	
	3	С56	1	-41	
	4	С2-□	6	-31	
	5	СК2-1	2	-32	
	6	Петля строповочная ПС6	4	-44	
	7	Класс бетона В □, $м^3$	5,13		
39Ф5-1	1	Каркас КП □	1	-26	12,7
	2	Сетка С49	1	-41	
	4	С2-□	6	-31	
	5	СК2-1	2	-32	
	6	Петля строповочная ПС6	4	-44	
	7	Класс бетона В □, $м^3$	5,08		
39Ф5-2	1	Каркас КП □	1	-26	
	2	Сетка С50	1	-41	
	4	С2-□	6	-31	
	5	СК2-1	2	-32	
	6	Петля строповочная ПС6	4	-44	
	7	Класс бетона В □, $м^3$	5,08		

Инв.№ подл. | Подпись и дата | Взам. инв.№

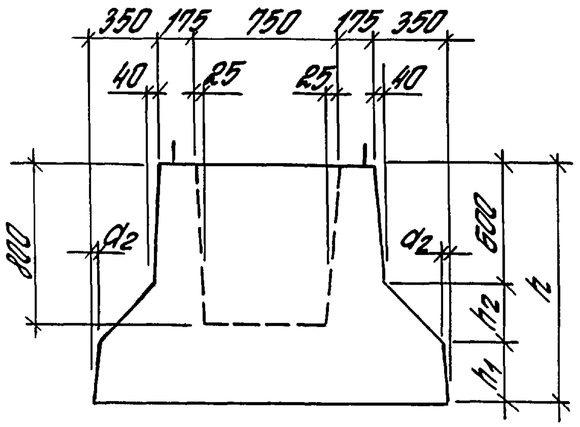

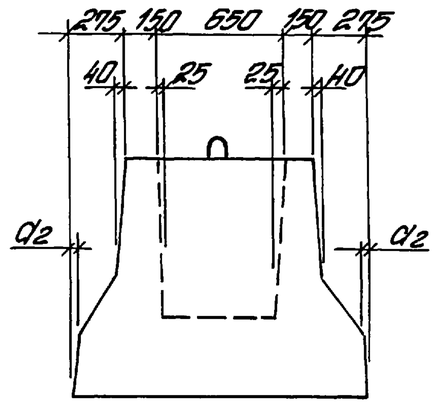

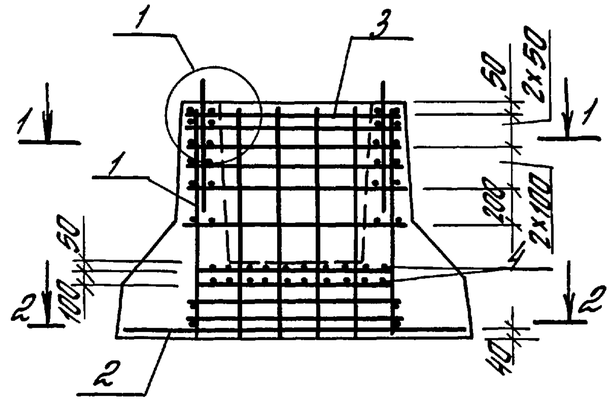

1-1

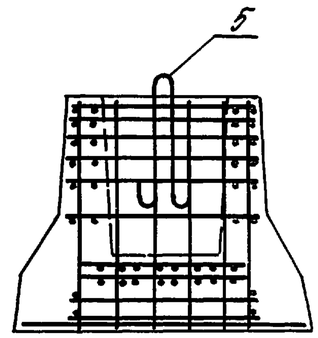

2-2

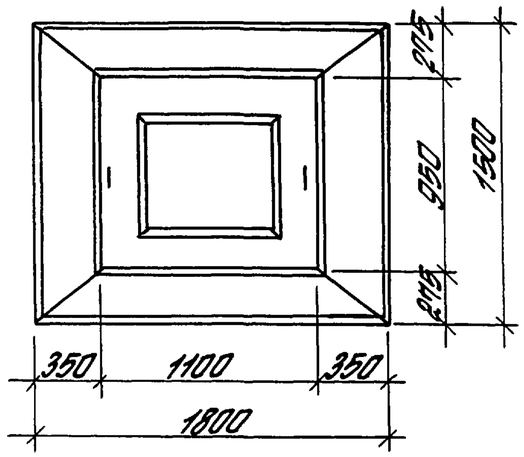

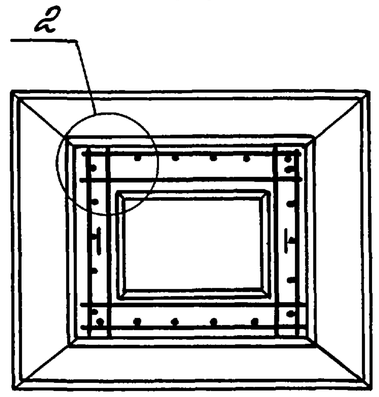

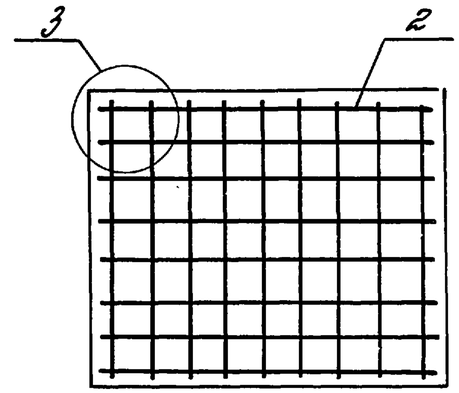

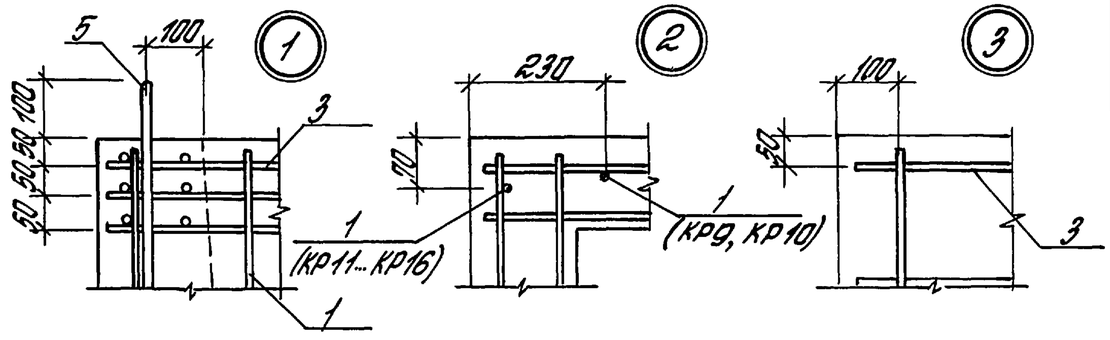

Марка сборного ростверка	Размеры, мм			
	h	h_1	h_2	a_2
40Ф6-1, 40Ф6-2	1200	300	300	20
41Ф6-1, 41Ф6-2	1500	600		40

см. примечание в докум. - 7

Гл.инж.пр.	Бажанова		1.411.1-4.1-16
Разраб.	Бажанова		Ростверк 40Ф, 41Ф
Нач.отд.	Николаева		Стадия Р / Лист 1 / Листов 2
Провер.	Петрова		ЦНИИПромзданий
Н.контр.	Петрова		

Инв.№ подл. | Подпись и дата | Взам.инв.№

Марка	Поз.	Наименование	Кол.	Обозначение документа 1.411.1-4.1	Масса, т
40Ф6-1	1	Каркас КП □	1	-26	4,1
	2	Сетка С3	1	-33	
	3	С3-□	6	-31	
	4	СК3-1	2	-32	
	5	Петля строповочная ПС2	2	-44	
	6	Бетон класса В □, m^3	1,66		
40Ф6-2	1	Каркас КП □	1	-26	
	2	Сетка С4	1	-33	
	3	С3-□	6	-31	
	4	СК3-1	2	-32	
	5	Петля строповочная ПС2	2	-44	
	6	Бетон класса В □, m^3	1,66		

Марка	Поз.	Наименование	Кол.	Обозначение документа 1.411.1-4.1	Масса, т
41Ф6-1	1	Каркас КП □	1	-26	6,1
	2	Сетка С4	1	-33	
	3	С3-□	6	-31	
	4	СК3-1	2	-32	
	5	Петля строповочная ПС4	2	-44	
	6	Бетон класса В □, m^3	2,45		
41Ф6-2	1	Каркас КП □	1	-26	
	2	Сетка С5	1	-33	
	3	С3-□	6	-31	
	4	СК3-1	2	-32	
	5	Петля строповочная ПС4	2	-44	
	6	Бетон класса В □, m^3	2,45		

Инв. № подл. | Подпись и дата | Взам. инв. №

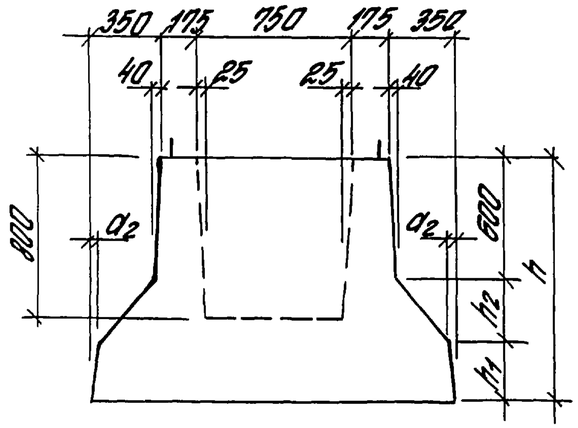

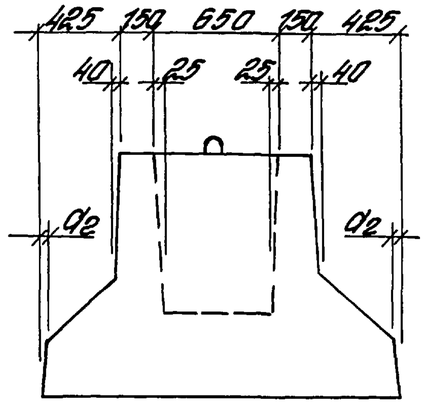

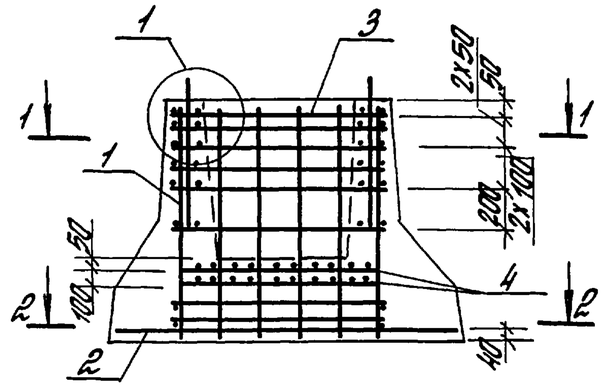

1-1

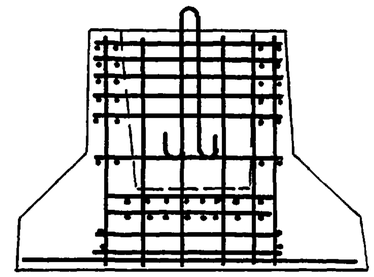

2-2

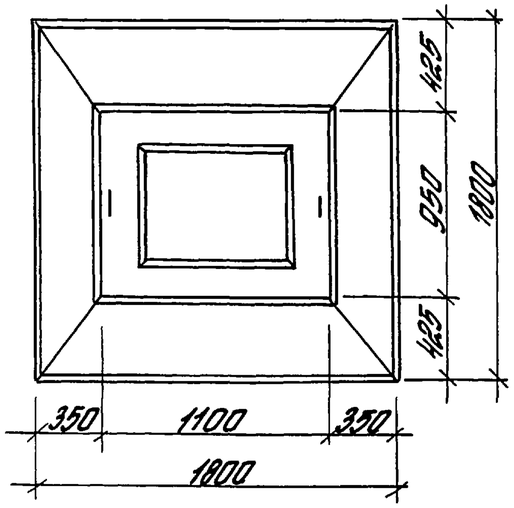

2-2
только для 43Ф6-3

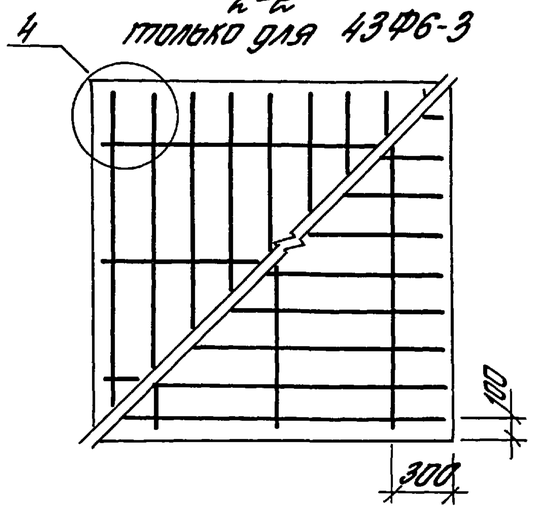

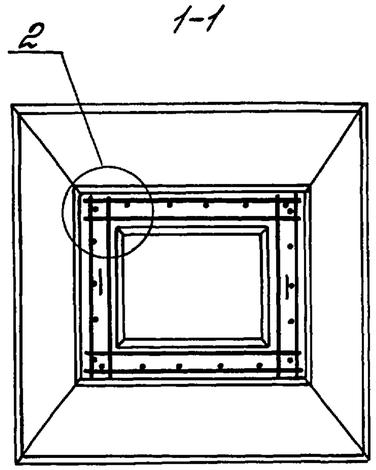

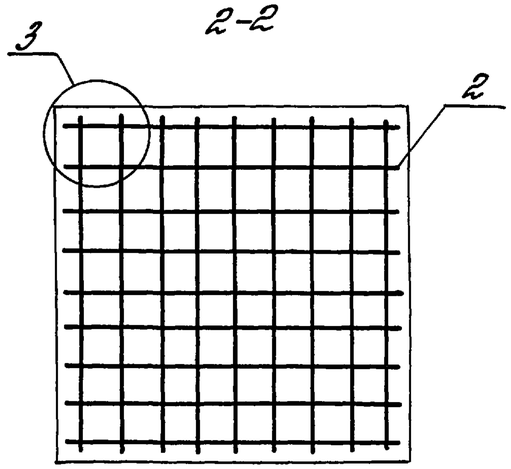

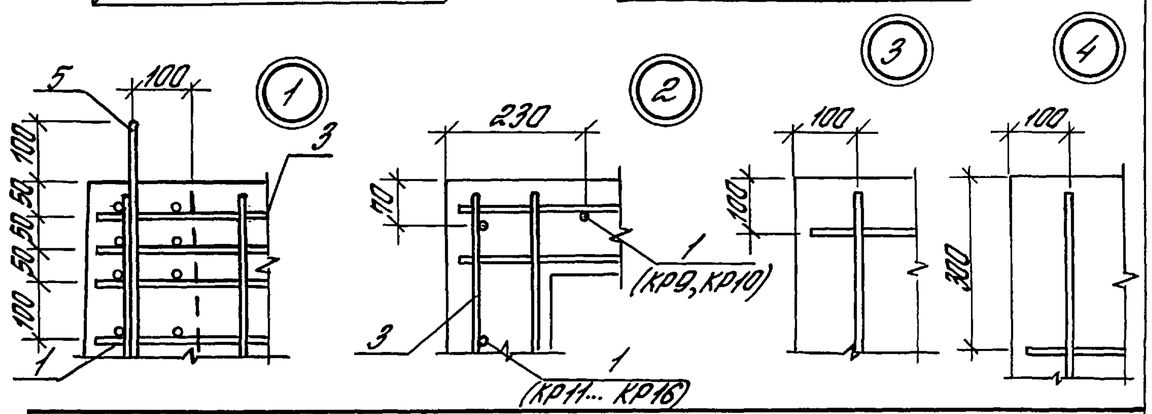

Марка сборного ростверка	Размеры, мм			
	h	h_1	h_2	d_2
42Ф6-1, 42Ф6-2	1200	300	300	20
43Ф6-1, 43Ф6-2, 43Ф6-3	1500	600		40

Гл.инж.пр.	Баженова		
Разраб.	Баженова		
Исполн.	Николаева		
Провер.	Петрова		
Н.контр.	Петрова		

1.465.1-4.1-17

Ростверк 42Ф, 43Ф

Стадия	Лист	Листов
Р	1	2

ЦНИИПРОМЗДАНИЙ

Инв.№ подл. | Подпись и дата | Взам.инв.№

Марка	Поз.	Наименование	Кол.	Обозначение документа 1.411.1-4.1	Масса, т
42ФБ-1	1	Каркас КП □	1	-26	4,7
	2	Сетка С8	1	-34	
	3	С3-□	6	-31	
	4	СК3-1	2	-32	
	5	Петля строповочная ПС3	2	-44	
	6	Бетон класса В□, $м^3$	1,89		
42ФБ-2	1	Каркас КП □	1	-26	
	2	Сетка С9	1	-34	
	3	С3-□	6	-31	
	4	СК3-1	2	-32	
	5	Петля строповочная ПС3	2	-44	
	6	Бетон класса В□, $м^3$	1,89		
43ФБ-1	1	Каркас КП □	1	-26	7,3
	2	Сетка С9	1	-34	
	3	С3-□	6	-31	
	4	СК3-1	2	-32	
	5	Петля строповочная ПС5	2	-44	
	6	Бетон класса В□, $м^3$	2,94		

Марка	Поз.	Наименование	Кол.	Обозначение документа 1.411.1-4.1	Масса, т
43ФБ-2	1	Каркас КП □	1	-26	7,3
	2	Сетка С10	1	-34	
	3	С3-□	6	-31	
	4	СК3-1	2	-32	
	5	Петля строповочная ПС5	2	-44	
	6	Бетон класса В□, $м^3$	2,94		
43ФБ-3	1	Каркас КП □	1	-26	
	2	Сетка С11	2	-34	
	3	С3-□	6	-31	
	4	СК3-1	2	-32	
	5	Петля строповочная ПС5	2	-44	
	6	Бетон класса В□, $м^3$	2,94		

Инв. № подл. | Подпись и дата | Взам. инв. №

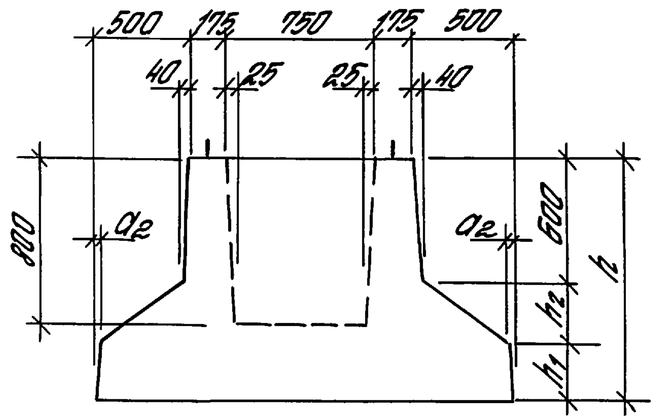

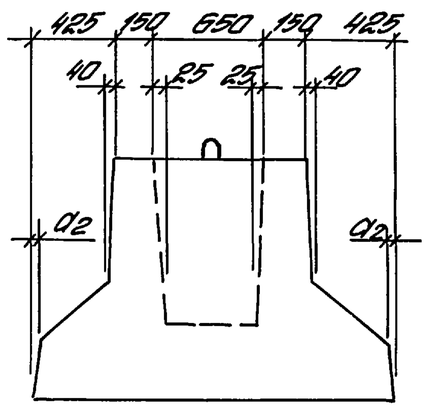

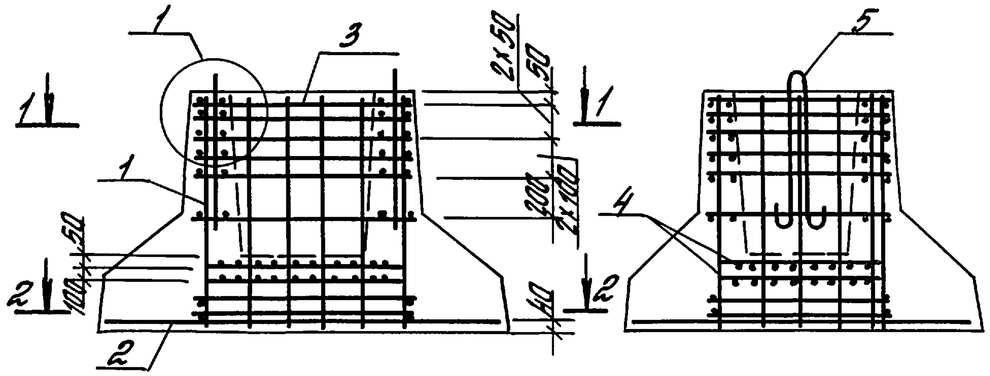

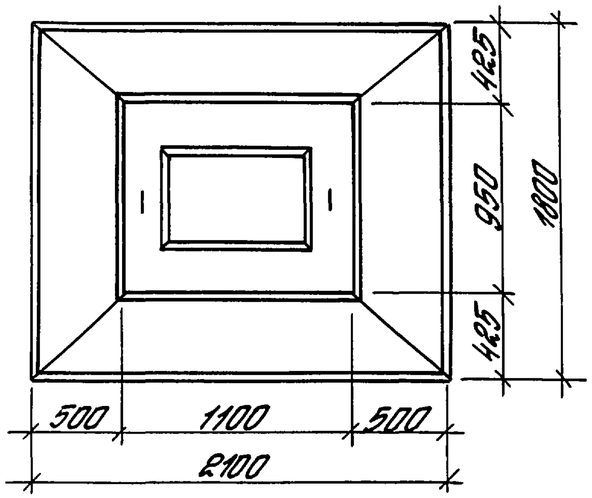

1-1

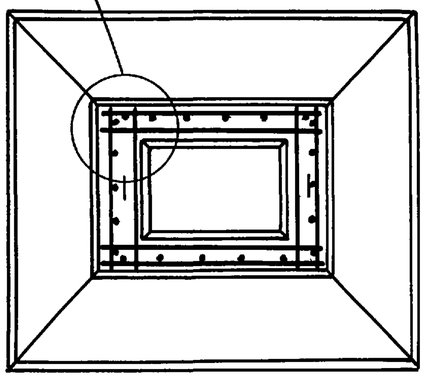

2-2

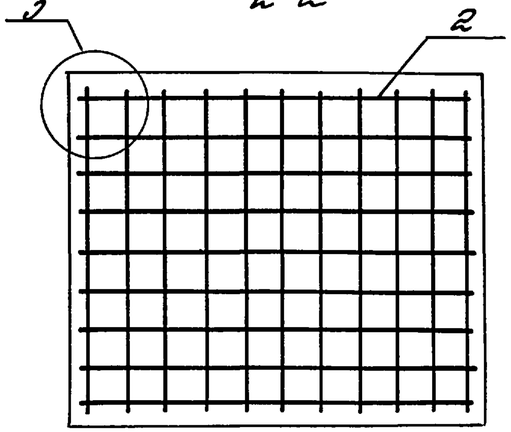

только для ПС6

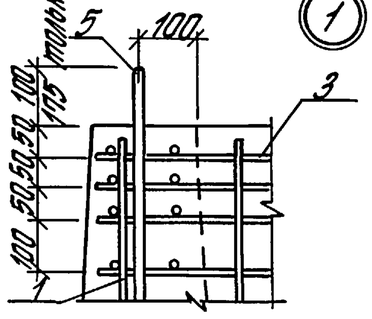

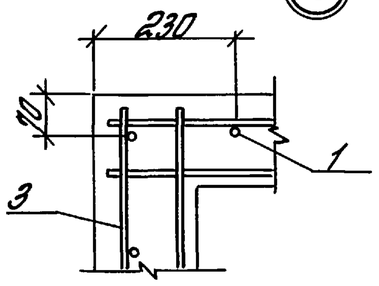

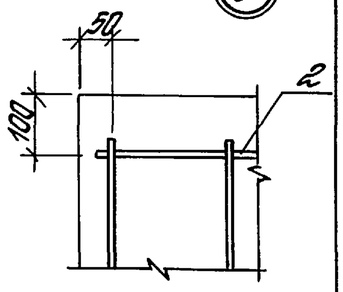

Марка сборного ростверка	Размеры, мм			
	h	h_1	h_2	a_2
44Ф6-1	1200	300	300	20
45Ф6-1, 45Ф6-2, 45Ф6-3	1500	600		40

См. примечание в докум.-1

Гл.инж.пр.	Баженова		
Разраб.	Баженова		
Исполн.	Николаева		
Провер.	Петрова		
Н.контр.	Петрова		

1.465.1-4.1-18

Ростверк 44Ф, 45Ф

Стадия	Лист	Листов
Р	1	2

ЦНИИПРОМЗДАНИЙ

Инв.№подл. | Подпись и дата | Взам.инв.№

Марка	Поз.	Наименование	Кол.	Обозначение документа 1.411.1-4.1	Масса, т
44Ф6-1	1	Каркас КП □	1	—26	5,3
	2	Сетка С13	1	—35	
	3	С3-□	6	—31	
	4	СК3-1	2	—32	
	5	Петля строповочная ПС4	2	—44	
	6	Бетон класса В □, $м^3$	2,11		
45Ф6-1	1	Каркас КП □	1	—26	8,0
	2	Сетка С16	1	—35	
	3	С3-□	6	—31	
	4	СК3-1	2	—32	
	5	Петля строповочная ПС6	2	—44	
	6	Бетон класса В □, $м^3$	3,22		

Марка	Поз.	Наименование	Кол.	Обозначение документа 1.411.1-4.1	Масса, т
45Ф6-2	1	Каркас КП □	1	—26	8,0
	2	Сетка С19	1	—35	
	3	С3-□	6	—31	
	4	СК3-1	2	—32	
	5	Петля строповочная ПС6	2	—44	
	6	Бетон класса В □, $м^3$	3,22		
45Ф6-3	1	Каркас КП □	1	—26	
	2	Сетка С20	1	—35	
	3	С3-□	6	—31	
	4	СК3-1	2	—32	
	5	Петля строповочная ПС6	2	—44	
	6	Бетон класса В □, $м^3$	3,22		

Инв. № подл. | Подпись и дата | Взам. инв. №

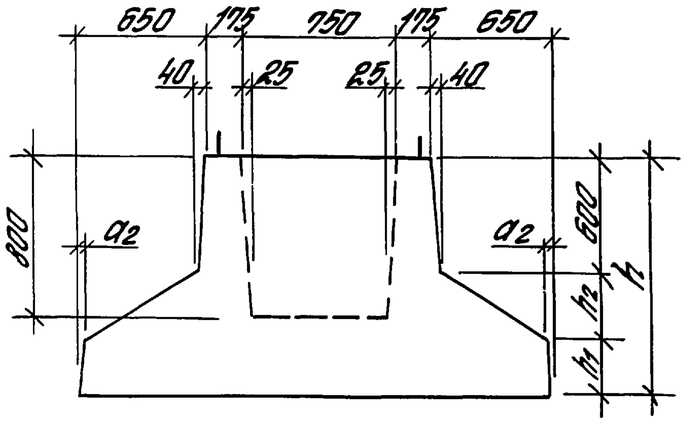

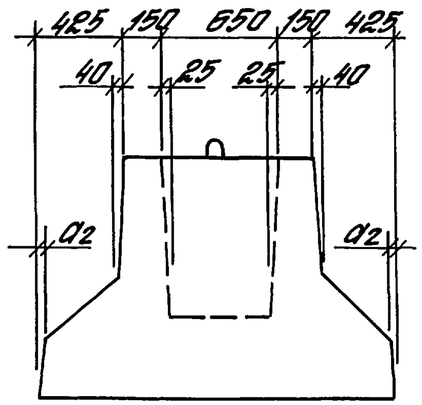

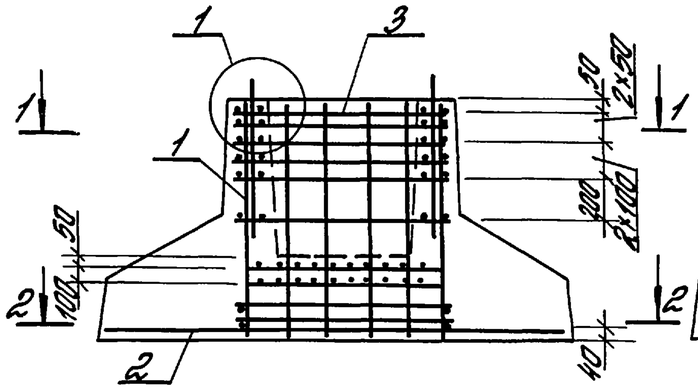

1-1

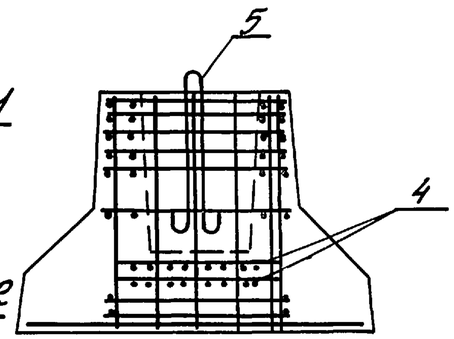

2-2

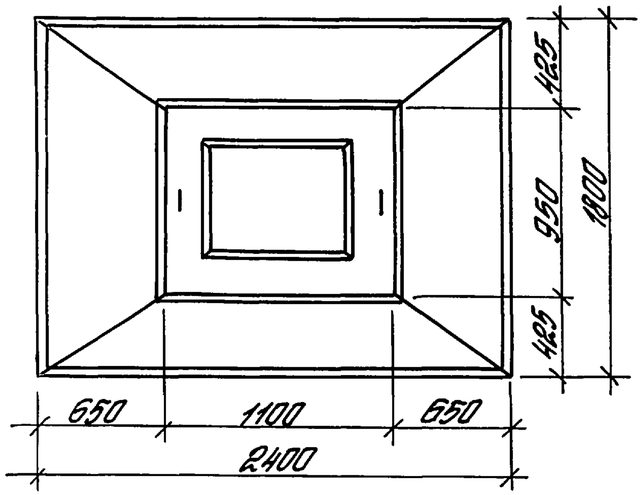

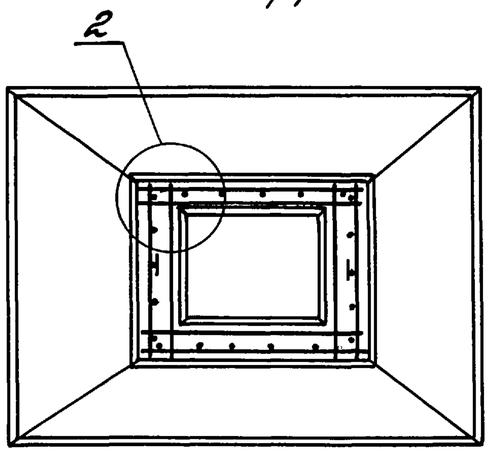

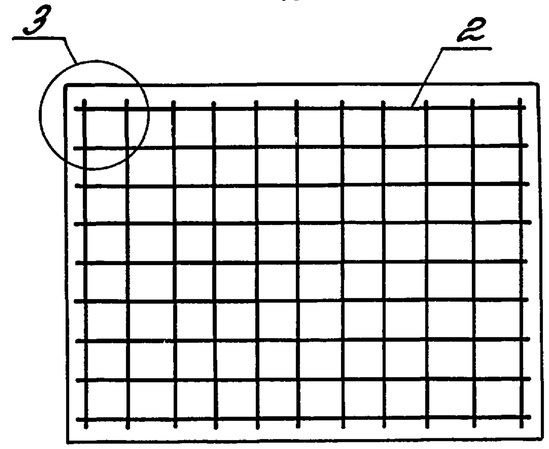

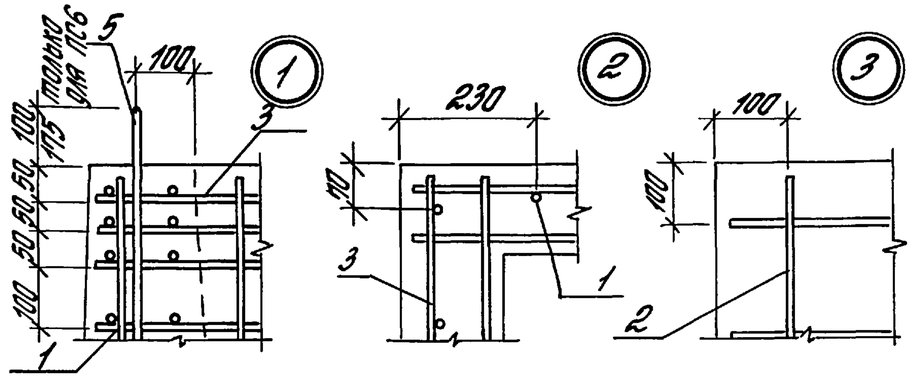

Марка сборного ростверка	Размеры, мм			
	h	h_1	h_2	d_2
46 ФБ-1	1200	300	300	20
47 ФБ-1 ... 47 ФБ-4	1500	600		40

См. примечание в докум.-7

Гл.инж.пр.	Баженова		
Разраб.	Баженова		
Исполн.	Николаева		
Провер.	Петрова		
Н.контр.	Петрова		

1.411.1-4.1-19

Ростверк 46Ф, 47Ф

Стадия	Лист	Листов
Р	1	2

ЦНИИПРОМЗДАНИЙ

Инв.№ подл. | Подпись и дата | Взам.инв.№

Марка	Поз.	Наименование	Кол.	Обозначение документа 1.411.1-4.1	Масса, т
46ФБ-1	1	Каркас КП □	1	-26	5,8
	2	Сетка С21	1	-36	
	3	С3-□	6	-31	
	4	СК3-1	2	-32	
	5	Петля строповочная ПС4	2	-44	
	6	Бетон класса В□, $м^3$	2,33		
47ФБ-1	1	Каркас КП □	1	-26	9,0
	2	Сетка С25	1	-36	
	3	С3-□	6	-31	
	4	СК3-1	2	-32	
	5	Петля строповочная ПС6	2	-44	
	6	Бетон класса В□, $м^3$	3,60		
47ФБ-2	1	Каркас КП □	1	-26	
	2	Сетка С28	1	-36	
	3	С3-□	6	-31	
	4	СК3-1	2	-32	
	5	Петля строповочная ПС6	2	-44	
	6	Бетон класса В□, $м^3$	3,60		

Марка	Поз.	Наименование	Кол.	Обозначение документа 1.411.1-4.1	Масса, т
47ФБ-3	1	Каркас КП □	1	-26	9,0
	2	Сетка С26	1	-36	
	3	С3-□	6	-31	
	4	СК3-1	2	-32	
	5	Петля строповочная ПС6	2	-44	
	6	Бетон класса В□, $м^3$	3,60		
47ФБ-4	1	Каркас КП □	1	-26	
	2	Сетка С29	1	-36	
	3	С3-□	6	-31	
	4	СК3-1	2	-32	
	5	Петля строповочная ПС6	2	-44	
	6	Бетон класса В□, $м^3$	3,60		

Взам. инв. №

Подпись и дата

Инв. № подл.

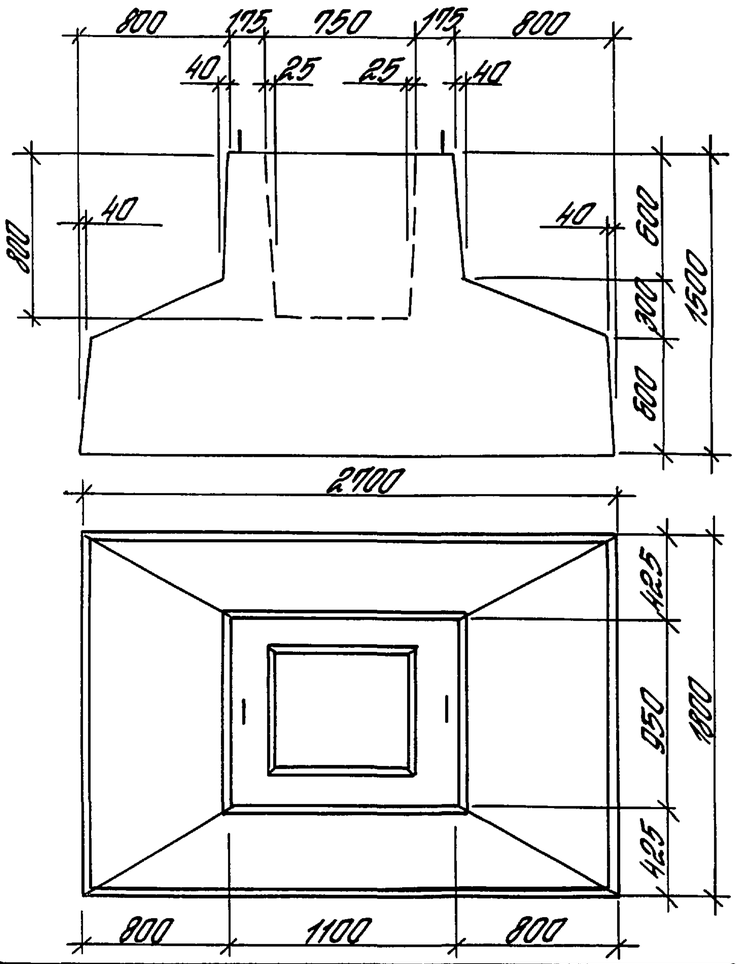

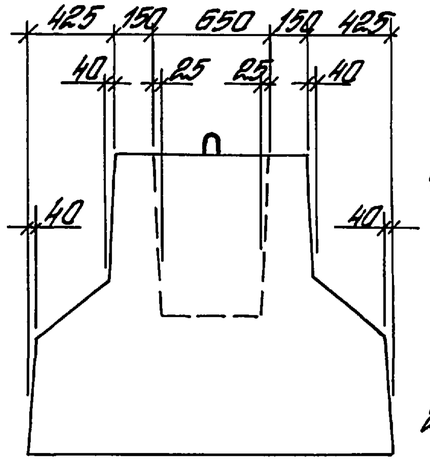

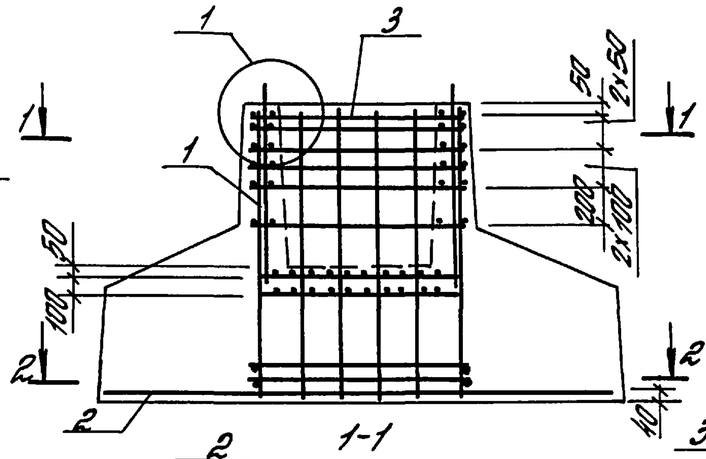

1-1

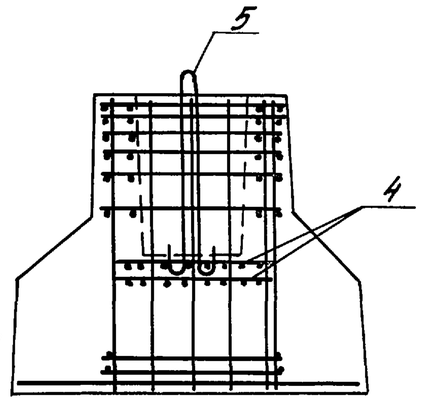

2-2

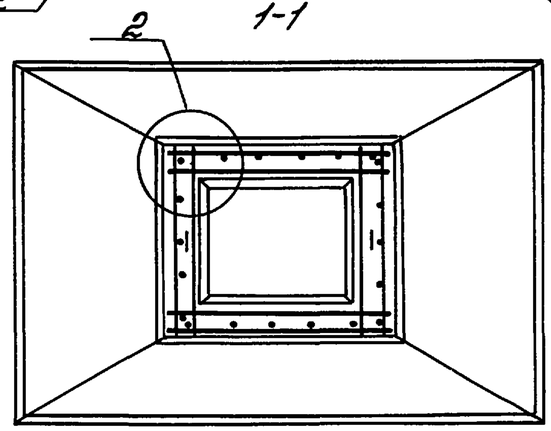

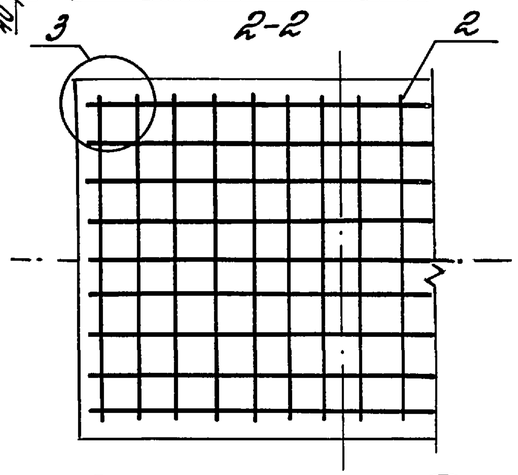

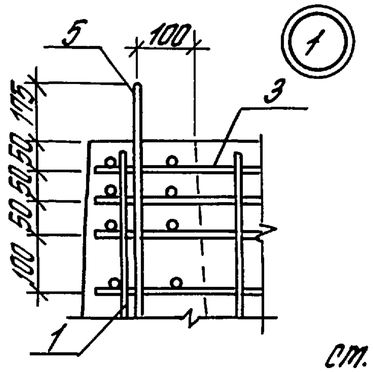

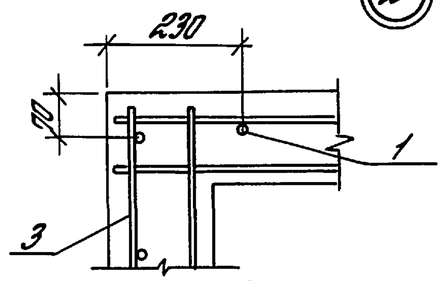

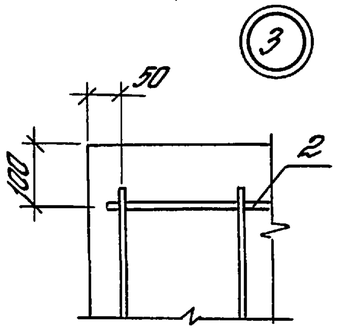

см. примечание в докум.-7

Марка	Поз.	Наименование	Кол.	Обозначение документа 1.411.1-4.1	Масса, т
48Ф6-1	1	Каркас КП □	1	-26	9,8
	2	Сетка С32	1	-37	
	3	С3-□	6	-31	
	4	СК3-1	2	-32	
	5	Петля строповочная ПС6	2	-44	
	6	Бетон класса В□, м³	3,92		
48Ф6-2	1	Каркас КП □	1	-26	
	2	Сетка С33	1	-37	
	3	С3-□	6	-31	
	4	СК3-1	2	-32	
	5	Петля строповочная ПС6	2	-44	
	6	Бетон класса В□, м³	3,92		

Инв.№ подл. | Подпись и дата | Взам. инв.№

Гл.инж.пр.	Баженова		1.411.1-4.1-20	
Разраб.	Баженова		Ростверк 48Ф	Стадия: Р; Лист; Листов: 1
Исполн.	Николаева			ЦНИИПРОМЗДАНИЙ
Провер.	Петрова			
Н.контр.	Петрова			

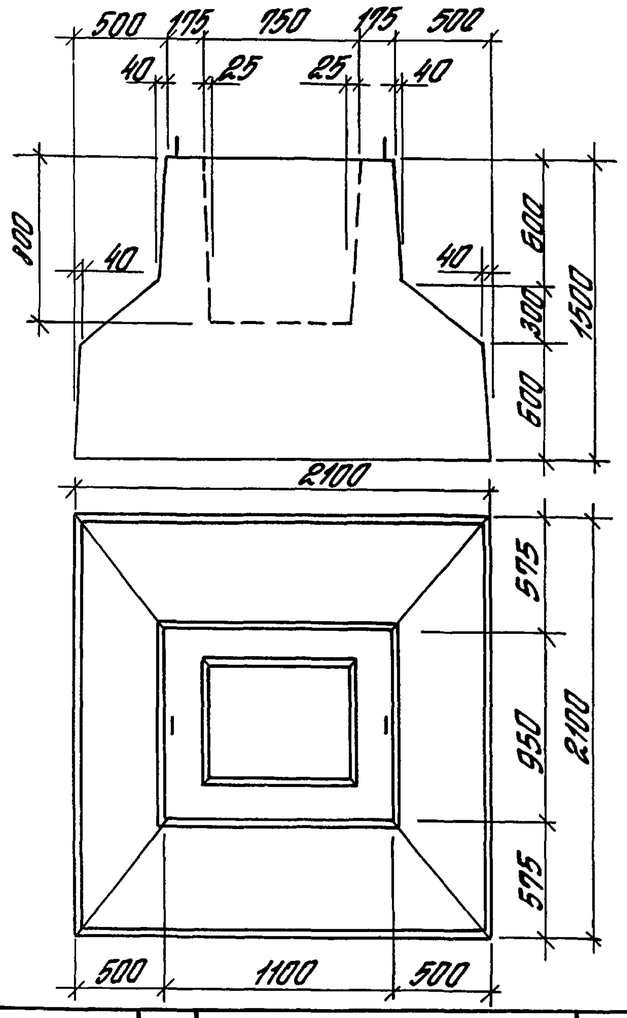

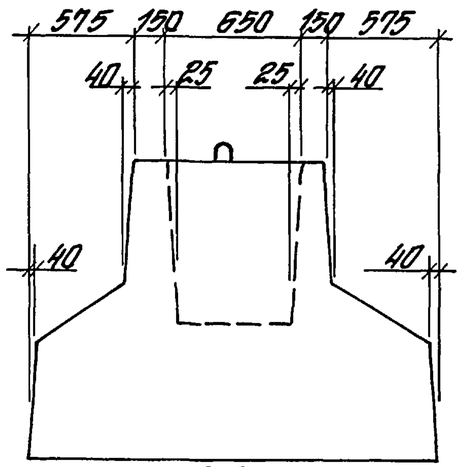

2-2 для 4Ф6-1

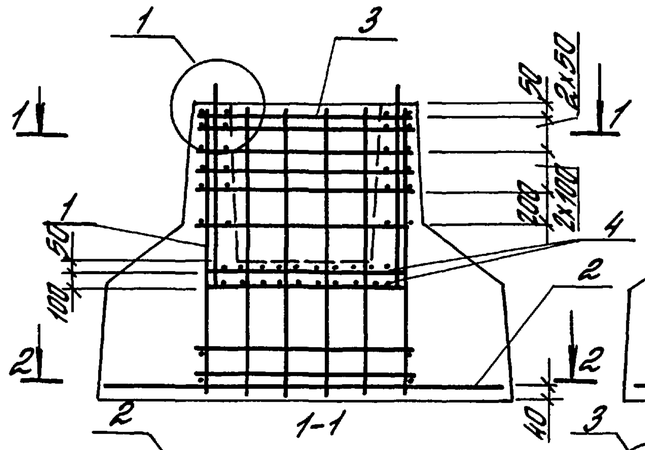

1-1

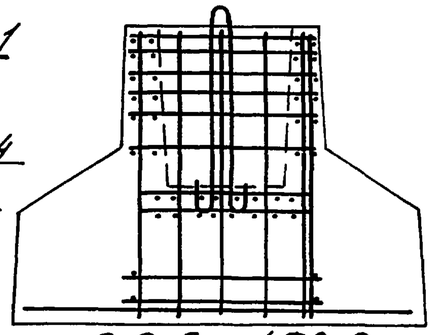

2-2 для 4Ф6-2

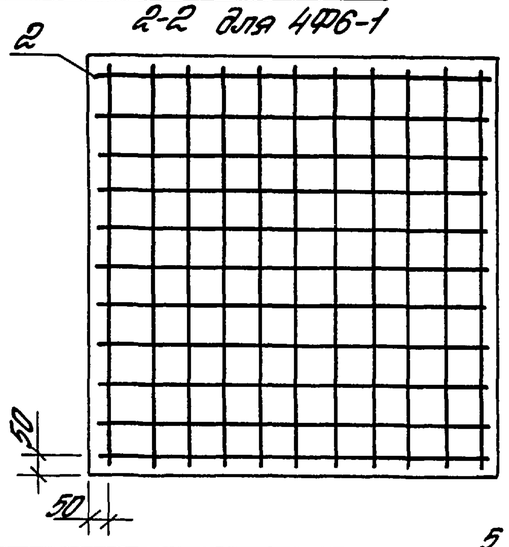

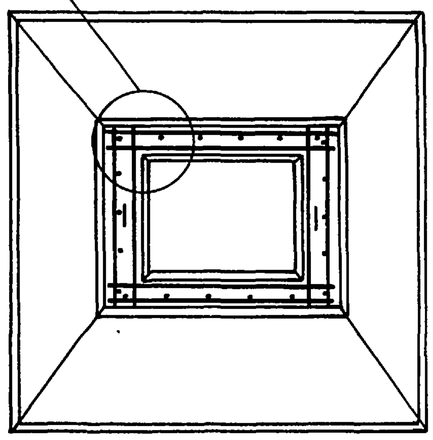

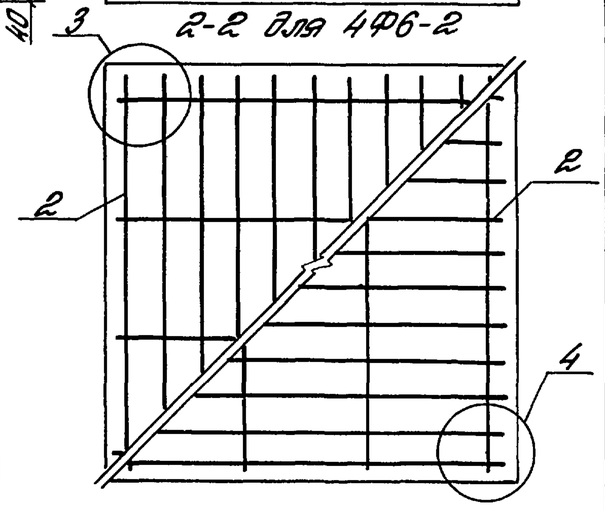

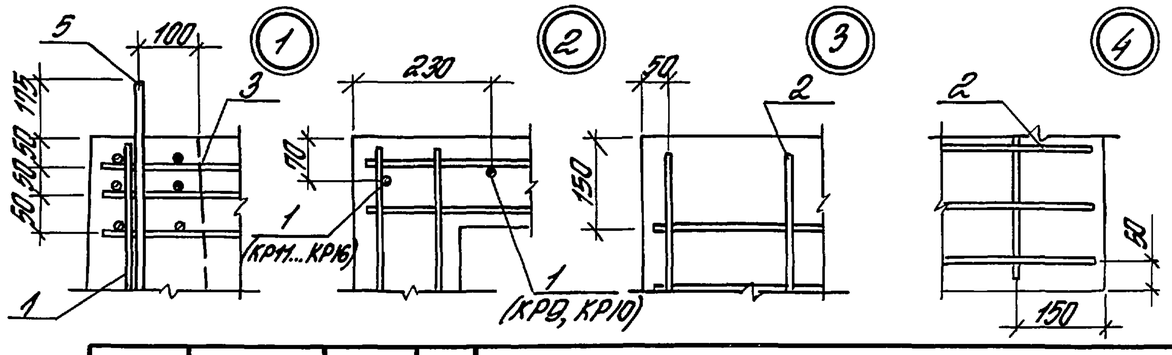

Марка	Поз.	Наименование	Кол.	Обозначение документа	Масса, т
4ФФ6-1	1	Каркас КП □	1		9,0
	2	Сетка С35	1	-38	
	3	С3-□	6		
	4	СК3-1	2	-32	
	5	Петля строповочная ПС6	2	-44	
	6	Бетон класса В□, м³	3,6		
4ФФ6-2	1	Каркас КП □	1		
	2	Сетка С36	2	-38	
	3	С3-□	6		
	4	СК3-1	2	-32	
	5	Петля строповочная ПС6	2	-44	
	6	Бетон класса В□, м³	3,6		

Взам. инв. № | Подпись и дата | Инв. № подл.

Гл. инж. пр.	Баженова		1.411.1-4.1-21
Разраб.	Баженова		Ростверк 4ФФ
Исполн.	Николаева		Стадия Р / Лист / Листов 1
Провер.	Петрова		ЦНИИПРОМЗДАНИЙ
Н.контр.	Петрова		

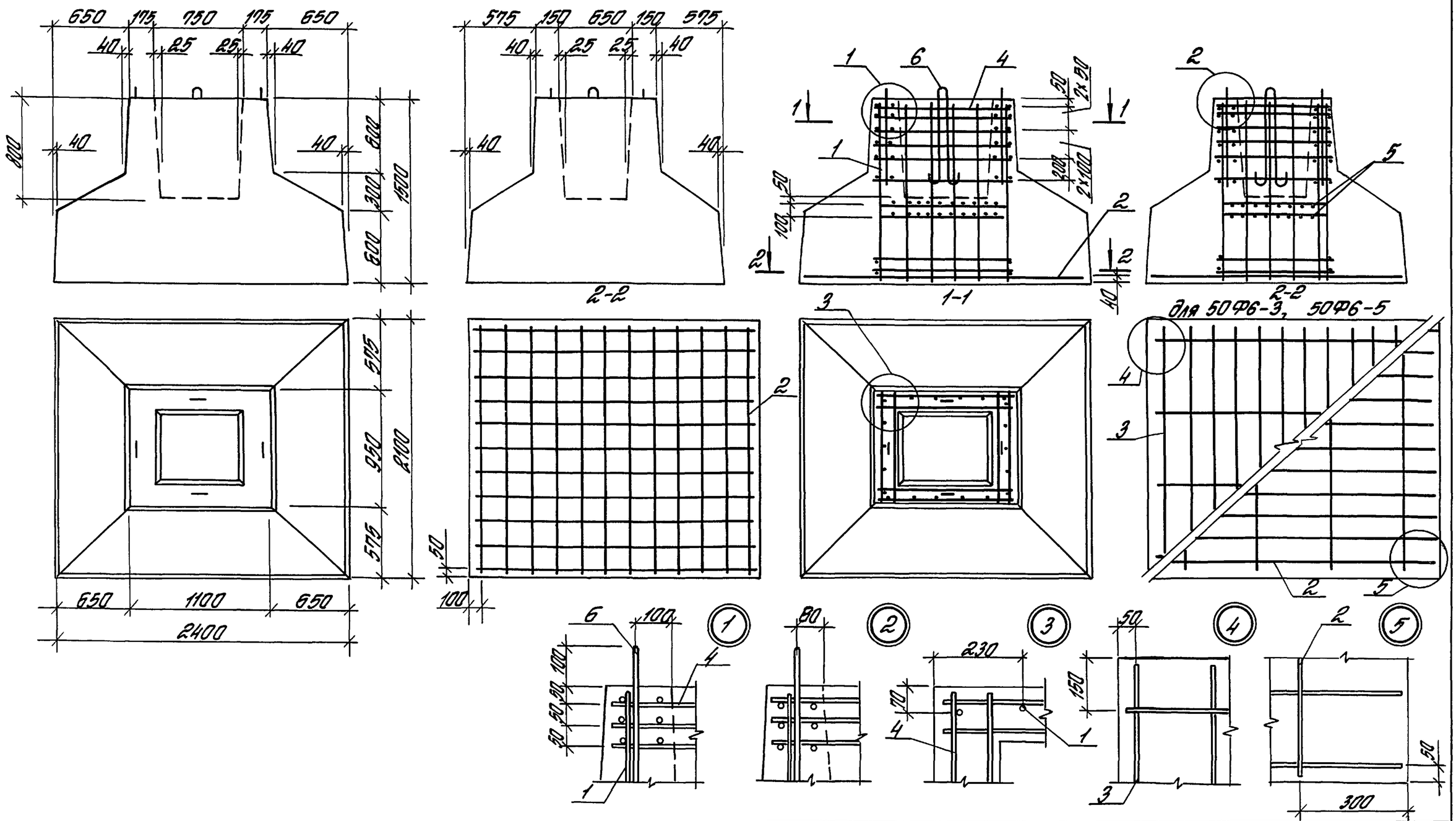

См. примечание в докум. – 7

Главн.пр.	Баженова		
Разраб.	Баженова		
Исполн.	Николаева		
Провер.	Петрова		
Н.контр.	Петрова		

1.411.1-4. 1-22

Ростверк 50Ф

Стадия	Лист	Листов
Р	1	2

ЦНИИПРОМЗДАНИЙ

Инв.№ подл. | Подпись и дата | Взам. инв.№

Марка	Поз.	Наименование	Кол.	Обозначение документа 1.411.1-4.1	Масса, т
50ФБ-1	1	Каркас КП □	1	-26	10,1
	2	Сетка С38	1	-39	
	4	С3- □	6	-31	
	5	СК3-1	2	-32	
	6	Петля строповочная ПС4	4	-44	
	7	Бетон класса В □, $м^3$	4,04		
50ФБ-2	1	Каркас КП □	1	-26	
	2	Сетка С39	1	-39	
	4	С3- □	6	-31	
	5	СК3-1	2	-32	
	6	Петля строповочная ПС4	4	-44	
	7	Бетон класса В □, $м^3$	4,04		
50ФБ-3	1	Каркас КП □	1	-26	
	2	Сетка С41	1	-39	
	3	С42	1	-39	
	4	С3- □	6	-31	
	5	СК3-1	2	-32	
	6	Петля строповочная ПС4	4	-44	
	7	Бетон класса В □, $м^3$	4,04		

Масса	Поз.	Наименование	Кол.	Обозначение документа 1.411.1-4.1	Масса, т
50ФБ-4	1	Каркас КП □	1	-26	10,1
	2	Сетка С40	1	-39	
	4	С3- □	6	-31	
	5	СК3-1	2	-32	
	6	Петля строповочная ПС4	4	-44	
	7	Бетон класса В □, $м^3$	4,04		
50ФБ-5	1	Каркас КП □	1	-26	
	2	Сетка С43	1	-39	
	3	С42	1	-39	
	4	С3- □	6	-31	
	5	СК3-1	2	-32	
	6	Петля строповочная ПС4	4	-44	
	7	Бетон класса В □, $м^3$	4,04		

Инв.№ подл. | Подпись и дата | Взам.инв.№

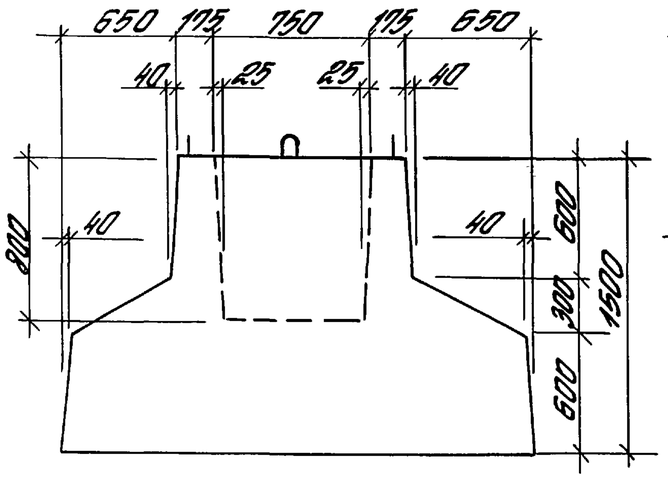

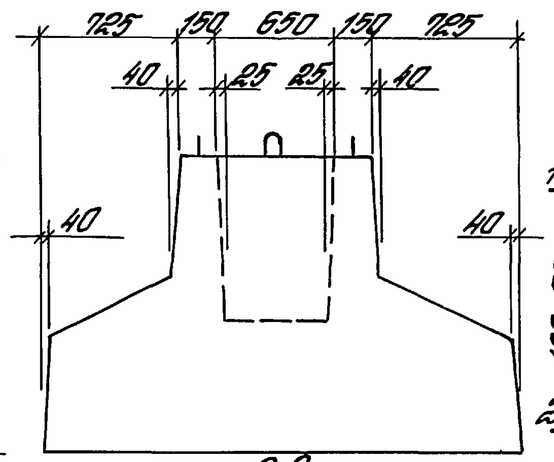

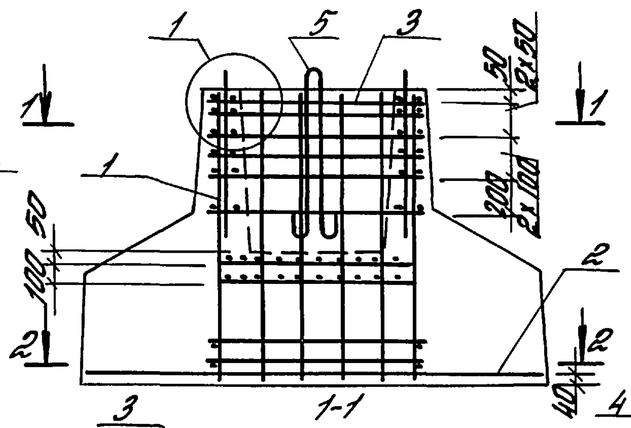

1-1

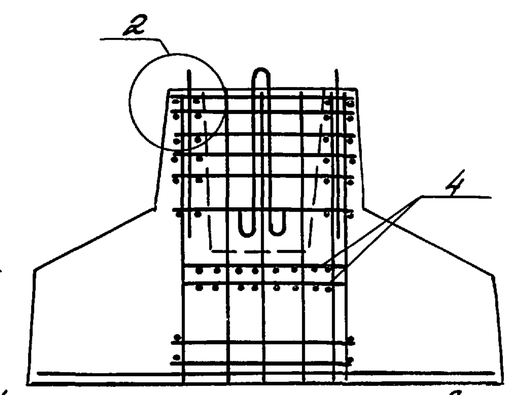

2-2

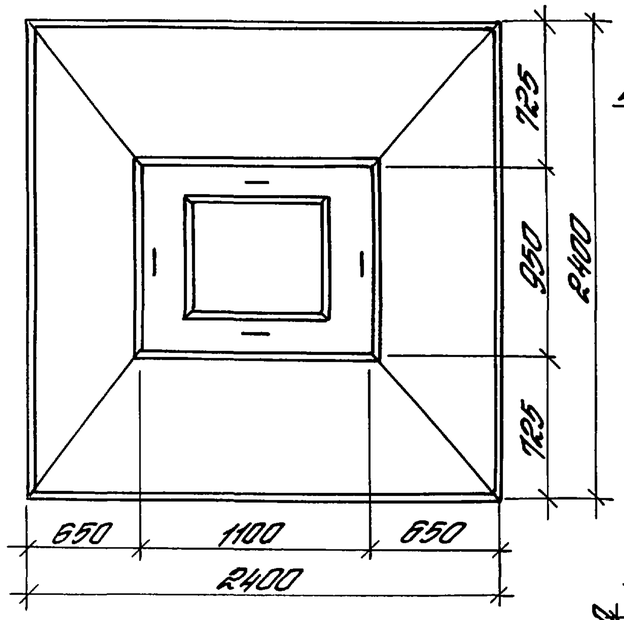

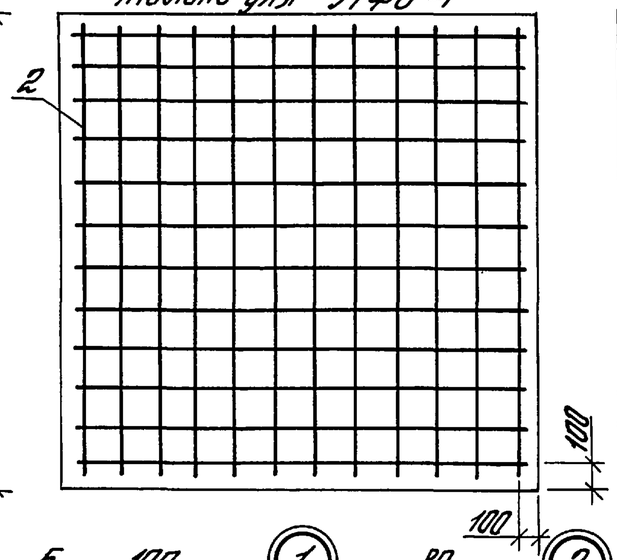

только для 51ФБ-1

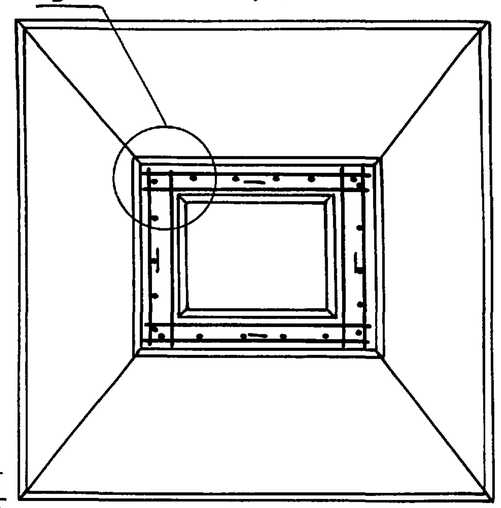

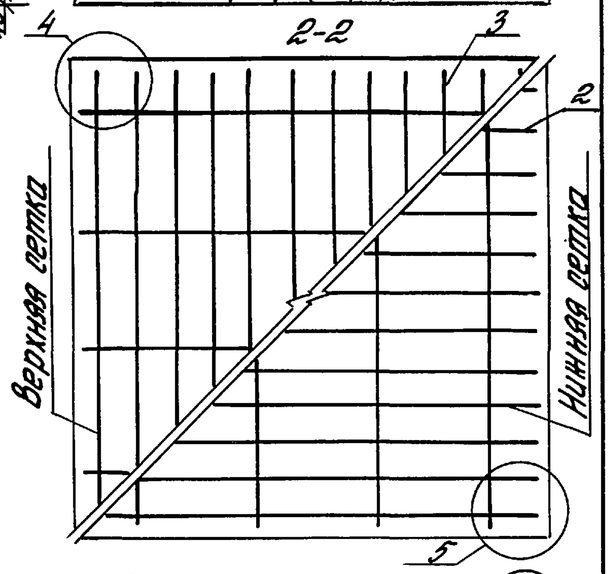

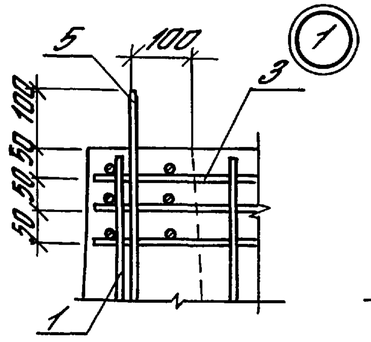

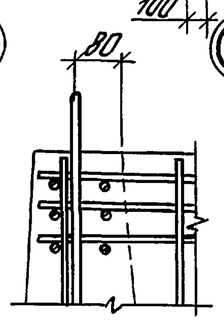

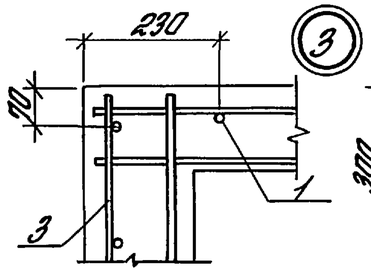

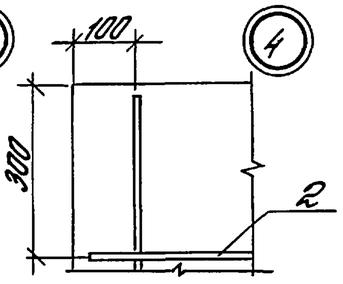

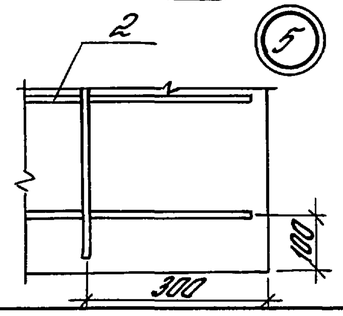

Гл.инж.пр.	Бананова		1.411.1-4.1-23
Разраб.	Бананова		
Н.отдл.	Николаева		Ростверк 51Ф
Провер.	Петрова		
Н.контр.	Петрова		

Стадия	Лист	Листов
Р	1	2

ЦНИИПРОМЗДАНИЙ

Ст. примечание в докум. – 7

Инв.№ подл. | Подпись и дата | Взам.инв.№

Марка	Кол.	Наименование	Кол.	Обозначение документа 1.411.1-4.1	Масса, т
51Ф6-1	1	Каркас КП □	1	-26	11,3
	2	Сетка С45	1	-40	
	3	СЗ-□	6	-31	
	4	СКЗ-1	2	-32	
	5	Петля строповочная ПС5	4	-44	
	6	Бетон класса В□, м³	4,54		
51Ф6-2	1	Каркас КП □	1	-26	
	2	Сетка С46	2	-40	
	3	СЗ-□	6	-31	
	4	СКЗ-1	2	-32	
	5	Петля строповочная ПС5	4	-44	
	6	Бетон класса В□, м³	4,54		

Марка	Поз.	Наименование	Кол.	Обозначение документа 1.411.1-4.1	Масса, т
51Ф6-3	1	Каркас КП □	1	-26	11,3
	2	Сетка С46	2	-40	
	3	СЗ-□	6	-31	
	4	СКЗ-1	2	-32	
	5	Петля строповочная ПС5	4	-44	
	6	Бетон класса В□, м³	4,54		
51Ф6-4	1	Каркас КП □	1	-26	
	2	Сетка С47	2	-40	
	3	СЗ-□	6	-31	
	4	СКЗ-1	2	-32	
	5	Петля строповочная ПС5	4	-44	
	6	Бетон класса В□, м³	4,54		

Инв. № подл. | Подпись и дата | Взам. инв. №

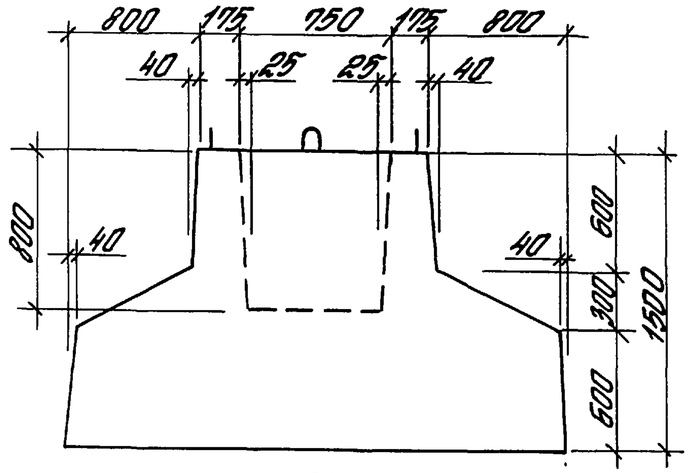

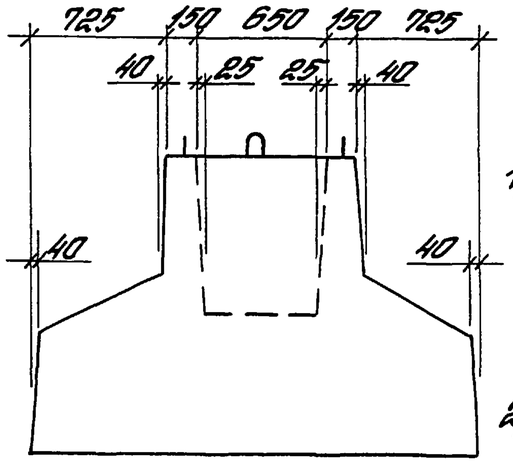

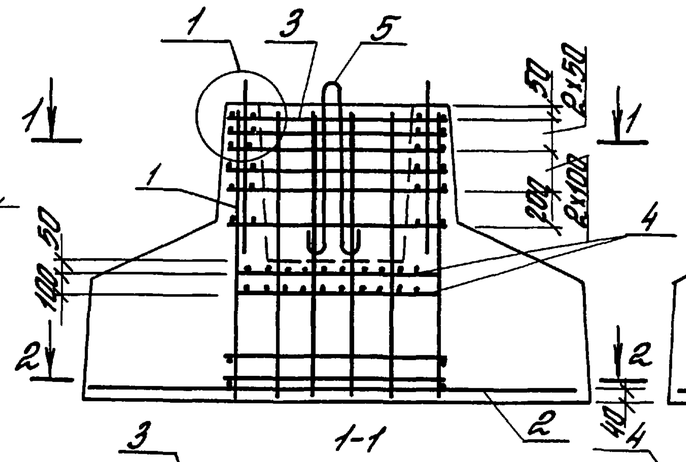

1-1

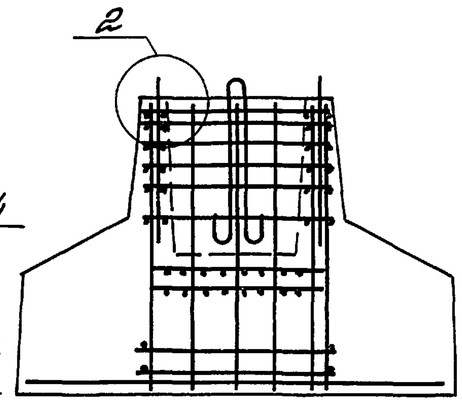

2-2

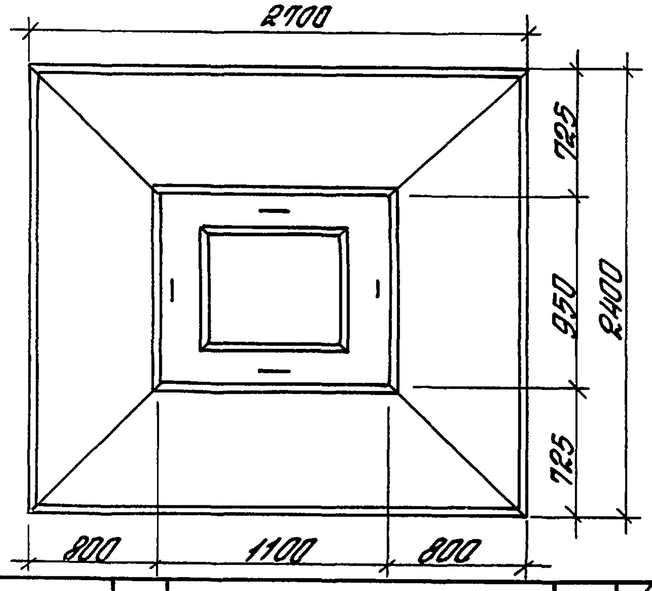

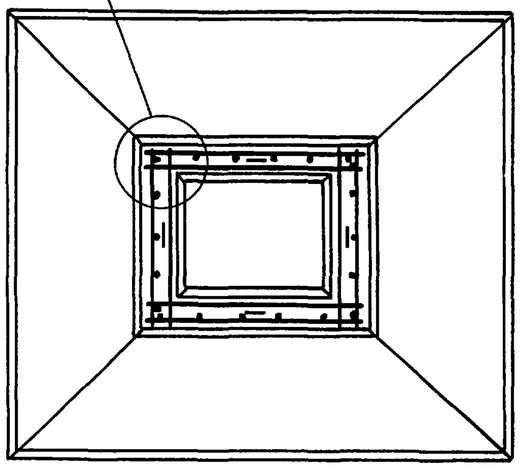

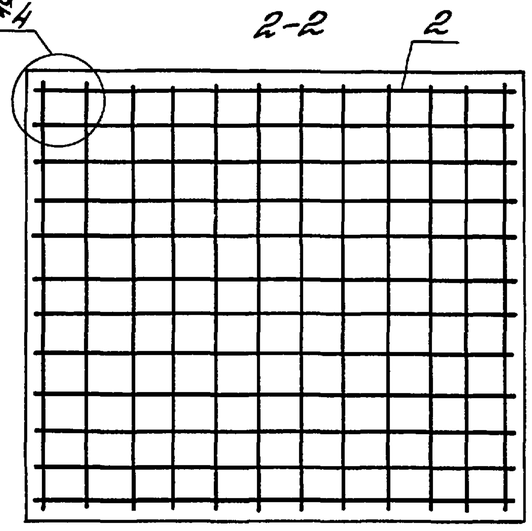

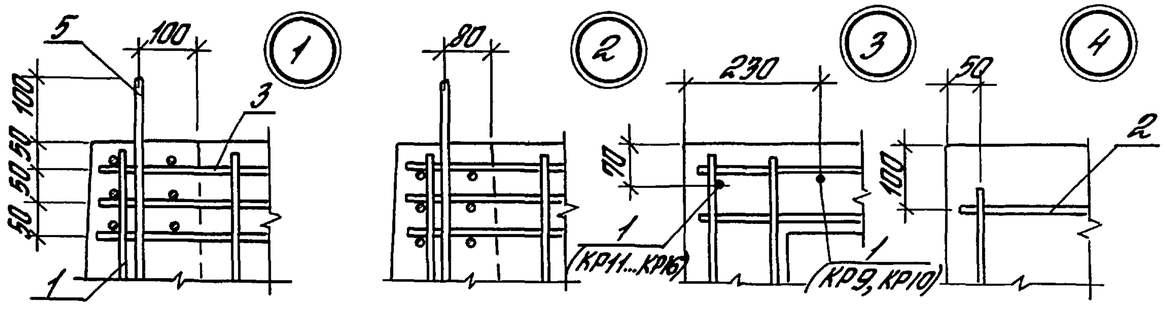

Марка	Поз.	Наименование	Кол.	Обозначение документа 1.411.1-4.1	Масса, т
52Ф6-1	1	Каркас КП □	1	-26	12,6
	2	Сетка С49	1	-41	
	3	С3-□	6	-31	
	4	СК3-1	2	-32	
	5	Петля строповочная ПС5	4	-44	
	6	Бетон класса В□, м³	5,04		
52Ф6-2	1	Каркас КП □	1	-26	
	2	Сетка С50	1	-41	
	3	С3-□	6	-31	
	4	СК3-1	2	-32	
	5	Петля строповочная ПС5	4	-44	
	6	Бетон класса В□, м³	5,04		

Инв.№ подл. | Подпись и дата | Взам. инв.№

Гл.инж.пр.	Баженова		1.411.1-4.1-24
Разраб.	Баженова		Ростверк 52Ф
Наполн.	Николаева		Стадия: Р; Лист: ; Листов: 1
Провер.	Петрова		ЦНИИПРОМЗДАНИЙ
Н.контр.	Петрова		

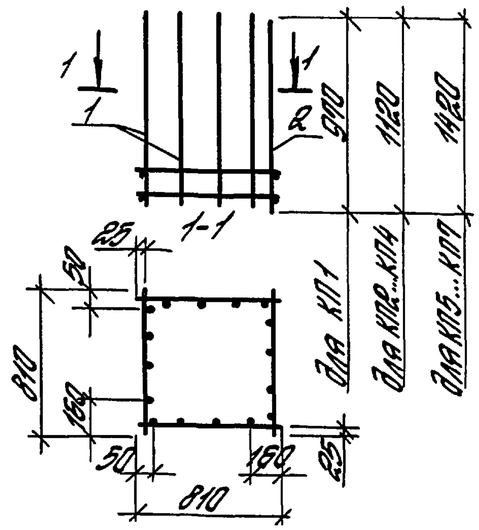

Марка каркаса	Поз.	Наименование	Кол.	Обозначение документа 1.411.1-4.1	Масса каркаса, кг
КП1	1,2	Каркас КР1	4	-28	16,4
КП2	1,2	Каркас КР2	4	-28	18,4
КП3	1	Каркас КР2	2	-28	24,6
	2	КР3	2	-28	
КП4	1	Каркас КР2	2	-28	32,6
	2	КР4	2	-28	
КП5	1,2	Каркас КР5	4	-28	22,8
КП6	1	Каркас КР5	2	-28	30,6
	2	КР6	2	-28	
КП7	1	Каркас КР5	2	-28	40,6
	2	КР7	2	-28	

Инв. № подл. | Подпись и дата | Взам. инв. №

Гл. инж. пр.	Баженова		1.411.1-4.1-25	
Разраб.	Баженова		Каркас КП1... КП7	Стадия: Р; Лист; Листов: 1
Нач. отд.	Николаева			ЦНИИПРОМЗДАНИЙ
Провер.	Петрова			
Н. контр.	Петрова			

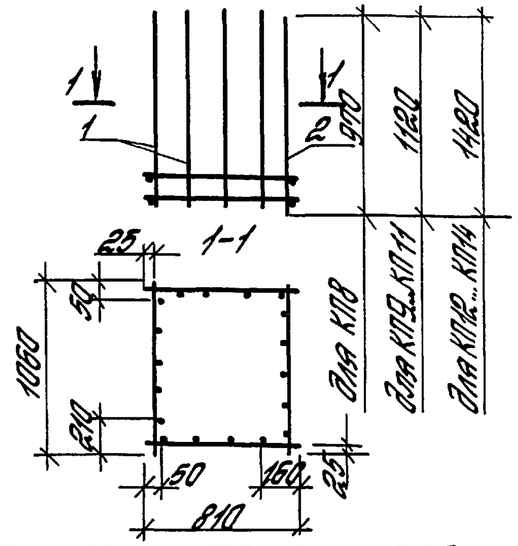

Марка каркаса	Поз.	Наименование	Кол.	Обозначение документа 1.411.1-4.1	Марка каркаса, кг
КП8	1	Каркас КР1	2	-28	18,4
	2	КР8	2	-29	
КП9	1	Каркас КР2	2	-28	20,8
	2	КР9	2	-29	
КП10	1	Каркас КР3	2	-28	27,0
	2	КР9	2	-29	
КП11	1	Каркас КР4	2	-28	35,0
	2	КР9	2	-29	
КП12	1	Каркас КР5	2	-28	25,6
	2	КР10	2	-29	
КП13	1	Каркас КР6	2	-28	33,4
	2	КР10	2	-29	
КП14	1	Каркас КР7	2	-28	43,4
	2	КР10	2	-29	

Инв. № подл. | Подпись и дата | Взам. инв. №

Гл. инж. пр.	Баженова		1.411.1-4.1-26	
Разраб.	Баженова		Каркас КП8... КП14	Стадия: Р; Лист; Листов: 1
Нач. отд.	Николаева			ЦНИИПРОМЗДАНИЙ
Провер.	Петрова			
Н. контр.	Петрова			

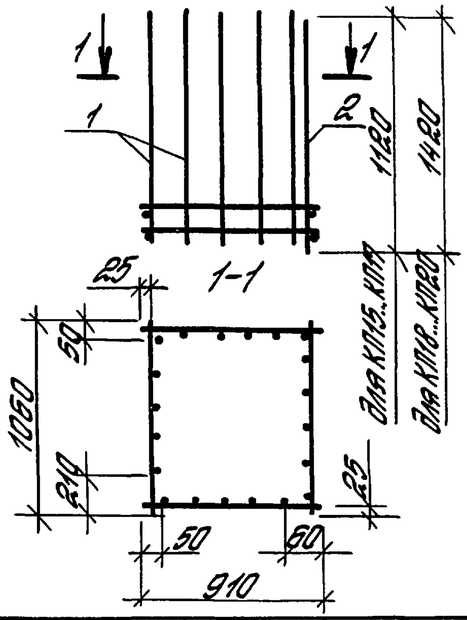

Марка каркаса	Поз.	Наименование	Кол.	Обозначение документа 1.411.1-4.1	Масса каркаса, кг
КП15	1	Каркас КР11	2	-30	23,0
	2	КР9	2	-29	
КП16	1	Каркас КР12	2	-30	30,8
	2	КР9	2	-29	
КП17	1	Каркас КР13	2	-30	40,6
	2	КР9	2	-29	
КП18	1	Каркас КР14	2	-30	28,2
	2	КР10	2	-29	
КП19	1	Каркас КР15	2	-30	38,0
	2	КР10	2	-29	
КП20	1	Каркас КР16	2	-30	50,6
	2	КР10	2	-29	

Инв.№ подл. | Подпись и дата | Взам.инв.№

1.465.1-4.1-27

Гл.инж.пр.	Баженова		
Разраб.	Баженова		
Исполн.	Николаева		
Провер.	Петрова		
Н.контр.	Петрова		

Каркас КП15...КП20

Стадия	Лист	Листов
Р		1

ЦНИИПРОМЗДАНИЙ

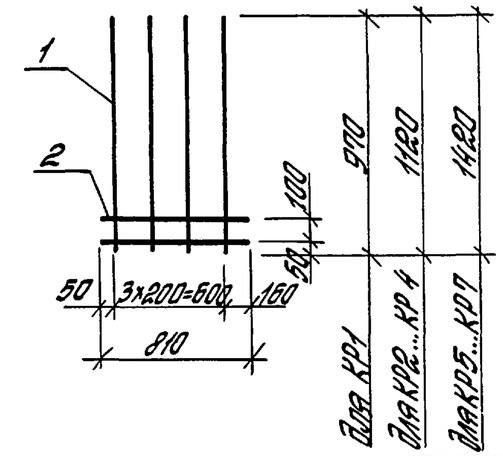

Марка каркаса	Поз.	Наименование	Кол.	Масса ед, кг	Масса каркаса, кг
КР1	1	ф12 А III, ℓ= 970	4	0,86	4,1
	2	ф8 А III, ℓ= 810	2	0,32	
КР2	1	ф12 А III, ℓ= 1120	4	0,99	4,6
	2	ф8 А III, ℓ= 810	2	0,32	
КР3	1	ф16 А III, ℓ= 1120	4	1,77	7,7
	2	ф8 А III, ℓ= 810	2	0,32	
КР4	1	ф20 А III, ℓ= 1120	4	2,76	11,7
	2	ф8 А III, ℓ= 810	2	0,32	
КР5	1	ф12 А III, ℓ= 1420	4	1,26	5,7
	2	ф8 А III, ℓ= 810	2	0,32	
КР6	1	ф16 А III, ℓ= 1420	4	2,24	9,6
	2	ф8 А III, ℓ= 810	2	0,32	
КР7	1	ф20 А III, ℓ= 1420	4	3,5	14,6
	2	ф8 А III, ℓ= 810	2	0,32	

Арматура класса А-III по ГОСТ 5781-82.

Инв.№ подл. | Подпись и дата | Взам.инв.№

1.411.1-4.1-28

Гл.инж.пр.	Баженова		
Разраб.	Баженова		
Исполн.	Николаева		
Провер.	Петрова		
Н.контр.	Петрова		

Каркас КР1...КР7

Стадия	Лист	Листов
Р		1

ЦНИИПРОМЗДАНИЙ

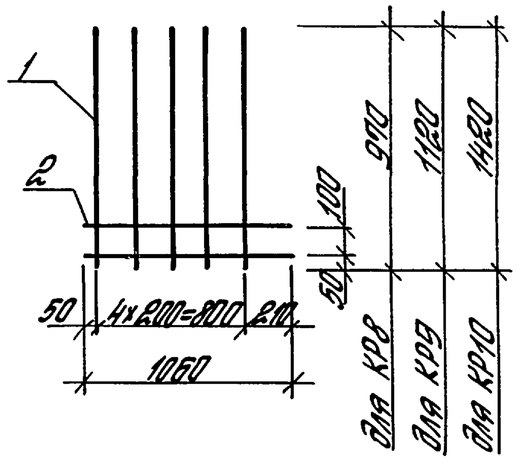

Марка каркаса	Поз.	Наименование	Кол.	Масса ед., кг	Масса каркаса, кг
КР8	1	ф12 АIII, ℓ= 970	5	0,86	5,1
	2	ф8 АIII, ℓ= 1060	2	0,42	
КР9	1	ф12 АIII, ℓ= 1120	5	0,99	5,8
	2	ф8 АIII, ℓ= 1060	2	0,42	
КР10	1	ф12 АIII, ℓ= 1420	5	1,26	7,1
	2	ф8 АIII, ℓ= 1060	2	0,42	

Арматура класса А-III по ГОСТ 5781-82

Инв.№ подл. | Подпись и дата | Взам.инв.№

Гл.инж.пр.	Баженова		
Разраб.	Баженова		
Исполн.	Николаева		
Провер.	Петрова		
Н.контр.	Петрова		

1.411.1-4.1-29

Каркас КР8, КР9, КР10

Стадия	Лист	Листов
Р		1

ЦНИИПРОМЗДАНИЙ

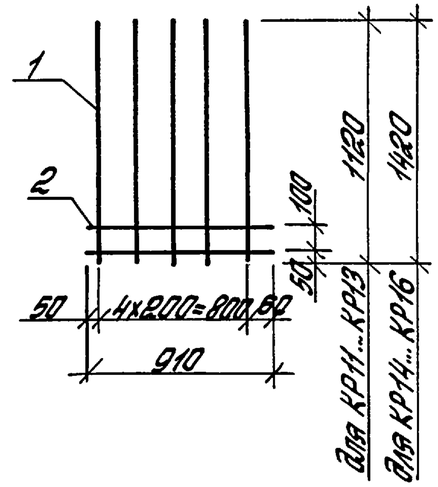

Марка каркаса	Поз.	Наименование	Кол.	Масса ед, кг	Масса каркаса, кг
КР11	1	ф12 АIII, ℓ= 1120	5	0,99	5,7
	2	ф8 АIII, ℓ= 910	2	0,36	
КР12	1	ф16 АIII ℓ= 1120	5	1,77	9,6
	2	ф8 АIII, ℓ= 910	2	0,36	
КР13	1	ф20 АIII, ℓ= 1120	5	2,76	14,5
	2	ф8 АIII, ℓ= 910	2	0,36	
КР14	1	ф12 АIII, ℓ= 1420	5	1,26	7,0
	2	ф8 АIII, ℓ= 910	2	0,36	
КР15	1	ф16 АIII, ℓ= 1420	5	2,24	11,9
	2	ф8 АIII, ℓ= 910	2	0,36	
КР16	1	ф20 АIII ℓ= 1420	5	3,50	18,2
	2	ф8 АIII, ℓ= 910	2	0,36	

Арматура класса А-III по ГОСТ 5781-82

Инв.№ подл. | Подпись и дата | Взам.инв.№

Гл.инж.пр.	Баженова		
Разраб.	Баженова		
Исполн.	Николаева		
Провер.	Петрова		
Н.контр.	Петрова		

1.411.1-4.1-30

Каркас КР11... КР16

Стадия	Лист	Листов
Р		1

ЦНИИПРОМЗДАНИЙ

С1-1, С1-2

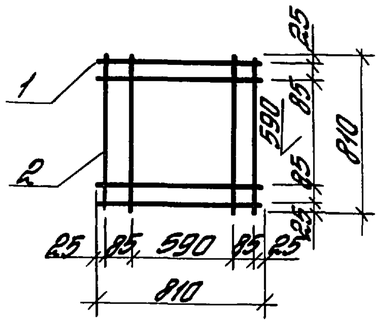

С2-1, С2-2, С2-3
С3-1, С3-2, С3-3

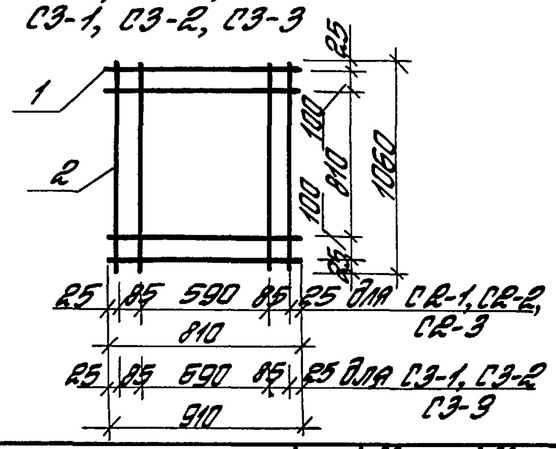

Марка сетки	Поз.	Наименование	Кол.	Масса ед., кг	Масса сетки, кг
С1-1	1,2	ф8АIII, ℓ= 810	8	0,32	2,6
С1-2	1,2	ф10АIII, ℓ= 810	8	0,50	4,0
С2-1	1	ф8АIII, ℓ=810	4	0,32	3,0
	2	ф8АIII, ℓ= 1060	4	0,42	
С2-2	1	ф10АIII, ℓ= 810	4	0,50	4,6
	2	ф10АIII, ℓ=1060	4	0,65	
С2-3	1	ф12АIII, ℓ= 810	4	0,72	6,6
	2	ф12АIII, ℓ=1060	4	0,94	
С3-1	1	ф8АIII, ℓ= 910	4	0,36	3,1
	2	ф8АIII, ℓ=1060	4	0,42	
С3-2	1	ф10АIII, ℓ= 910	4	0,56	4,8
	2	ф10АIII, ℓ=1060	4	0,65	
С3-3	1	ф12АIII, ℓ= 910	4	0,81	7,0
	2	ф12АIII, ℓ=1060	4	0,94	

Арматура класса А-III по ГОСТ 5781-82

Инв. № подл. | Подпись и дата | Взам. инв. №

1.411.1-4.1-31

Гл.инж.пр.	Бананова		
Разраб.	Бананова		
Исполн.	Николаева		
Провер.	Петрова		
Н.контр.	Петрова		

Сетка С1-1, С1-2; С2-1, С2-2, С2-3; С3-1, С3-2, С3-3

Стадия	Лист	Листов
Р		1

ЦНИИПРОМЗДАНИЙ

СК1-1

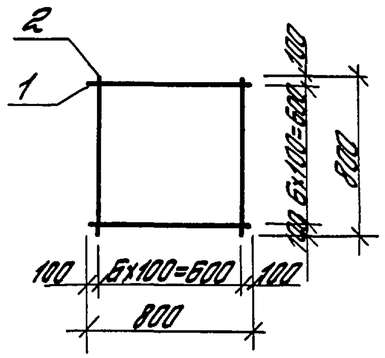

СК2-1, СК3-1

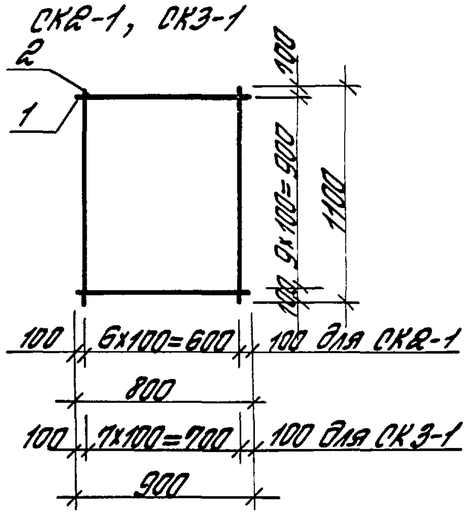

Марка сетки	Поз.	Наименование	Кол.	Масса ед., кг	Масса сетки, кг
СК1-1	1,2	ф6АI, ℓ=800	14	0,18	2,5
СК2-1	1	ф6АI, ℓ=800	10	0,18	3,5
	2	ф6АI, ℓ=1100	7	0,24	
СК3-1	1	ф6АI, ℓ=900	10	1,54	17,3
	2	ф6АI, ℓ=1100	8	0,24	

Арматура класса А-I по ГОСТ 5781-82

Инв. № подл. | Подпись и дата | Взам. инв. №

1.411.1-4.1-32

Гл.инж.пр.	Бананова		
Разраб.	Бананова		
Исполн.	Николаева		
Провер.	Петрова		
Н.контр.	Петрова		

Сетка СК1-1, СК2-1, СК3-1

Стадия	Лист	Листов
Р		1

ЦНИИПРОМЗДАНИЙ

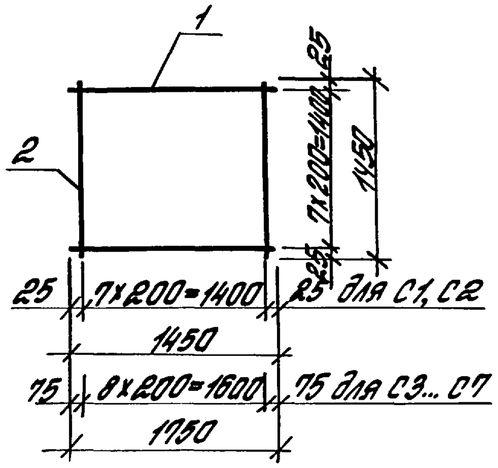

Марка сетки	Поз.	Наименование	Кол.	Масса ед., кг	Масса сетки, кг
С1	1	ф12 АIII, ℓ= 1450	8	1,29	20,6
	2	ф12 АIII, ℓ= 1450	8	1,29	
С2	1	ф14 АIII, ℓ= 1450	8	1,75	28,0
	2	ф14 АIII, ℓ= 1450	8	1,75	
С3	1	ф14 АIII, ℓ= 1750	8	2,11	28,5
	2	ф12 АIII, ℓ= 1450	9	1,29	
С4	1	ф16 АIII, ℓ= 1750	8	2,76	33,7
	2	ф12 АIII, ℓ= 1450	9	1,29	
С5	1	ф18 АIII, ℓ= 1750	8	3,50	39,6
	2	ф12 АIII, ℓ= 1450	9	1,29	
С6	1	ф16 АIII, ℓ= 1750	8	2,76	37,8
	2	ф14 АIII ℓ= 1450	9	1,75	
С7	1	ф18 АIII ℓ= 1750	8	3,50	43,8
	2	ф14 АIII, ℓ= 1450	9	1,75	

Арматура класса А-III по ГОСТ 5781-82

Инв. № подл. | Подпись и дата | Взам. инв. №

Гл.инж.пр.	Баженова		1.411.1-4.1-33
Разраб.	Баженова		Сетка С1... С7
Исполн.	Николаева		Стадия Р / Лист / Листов 1
Провер.	Петрова		ЦНИИПРОМЗДАНИЙ
Н.контр.	Петрова		

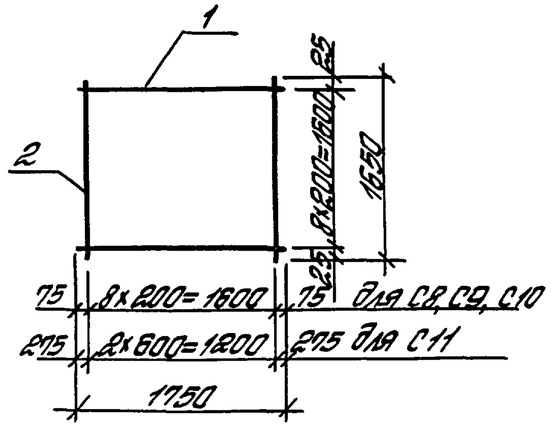

Марка сетки	Поз.	Наименование	Кол.	Масса ед., кг	Масса сетки, кг
С8	1	ф12 АIII, ℓ= 1750	9	1,55	27,1
	2	ф12 АIII, ℓ= 1650	9	1,47	
С9	1	ф14 АIII, ℓ= 1750	9	2,11	36,9
	2	ф14 АIII, ℓ= 1650	9	1,99	
С10	1	ф16 АIII, ℓ= 1750	9	2,76	48,3
	2	ф16 АIII, ℓ= 1650	9	2,60	
С11	1	ф18 АIII, ℓ= 1750	9	3,50	32,6
	2	ф6 АIII, ℓ= 1650	3	0,37	

Арматура класса А-III по ГОСТ 5781-82.

Инв. № подл. | Подпись и дата | Взам. инв. №

Гл.инж.пр.	Баженова		1.411.1-4.1-34
Разраб.	Баженова		Сетка С8... С11
Исполн.	Николаева		Стадия Р / Лист / Листов 1
Провер.	Петрова		ЦНИИПРОМЗДАНИЙ
Н.контр.	Петрова		

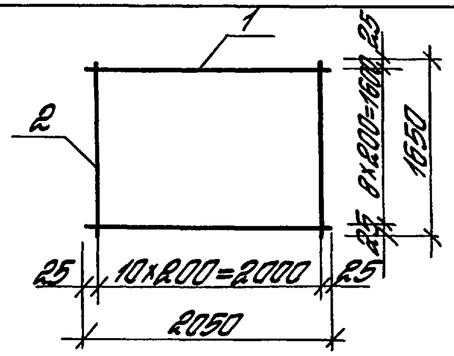

Марка сетки	Поз.	Наименование	Кол.	Масса ед., кг	Масса сетки, кг
С12	1	ф12 AIII, ℓ=2050	9	1,82	32,6
	2	ф12 AIII, ℓ=1650	11	1,47	
С13	1	ф14 AIII, ℓ=2050	9	2,48	38,5
	2	ф12 AIII, ℓ=1650	11	1,47	
С14	1	ф16 AIII, ℓ=2050	9	3,23	45,2
	2	ф12 AIII, ℓ=1650	11	1,47	
С15	1	ф14 AIII, ℓ=2050	9	2,48	21,9
	2	ф14 AIII, ℓ=1650	11	1,99	
С16	1	ф16 AIII, ℓ=2050	9	3,23	51,0
	2	ф14 AIII, ℓ=1650	11	1,99	
С17	1	ф18 AIII, ℓ=2050	9	4,10	58,8
	2	ф14 AIII, ℓ=1650	11	1,99	
С18	1	ф20 AIII, ℓ=2050	9	5,06	67,4
	2	ф14 AIII, ℓ=1650	11	1,99	
С19	1	ф18 AIII, ℓ=2050	9	4,10	65,5
	2	ф16 AIII, ℓ=1650	11	2,60	
С20	1	ф20 AIII, ℓ=2050	9	5,06	74,1
	2	ф16 AIII, ℓ=1650	11	2,60	

Арматура класса А-III по ГОСТ 5781-82

Инв.№ подл. | Подпись и дата | Взам. инв.№

Гл.инж.пр.	Бажанова		1.411.1-4.1-35	
Разраб.	Бажанова			
Нач.отд.	Николаева		Сетка С12 ... С20	Стадия Р / Лист / Листов 1
Провер.	Петрова			ЦНИИПРОМЗДАНИЙ
Н.контр.	Петрова			

С21... С30

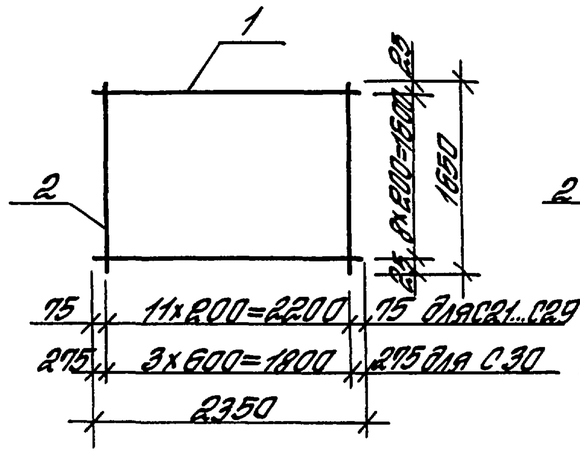

С31

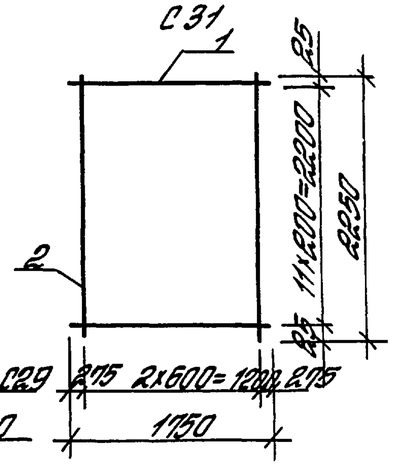

Марка сетки	Поз.	Наименование	Кол.	Масса ед., кг	Масса сетки, кг
С21	1	ф14 AIII, ℓ=2350	9	2,84	43,2
	2	ф12 AIII, ℓ=1650	12	1,47	
С22	1	ф16 AIII, ℓ=2350	9	3,71	51,0
	2	ф12 AIII, ℓ=1650	12	1,47	
С23	1	ф18 AIII, ℓ=2350	9	4,70	59,9
	2	ф12 AIII, ℓ=1650	12	1,47	
С24	1	ф16 AIII, ℓ=2350	9	3,71	57,3
	2	ф14 AIII, ℓ=1650	12	1,99	
С25	1	ф18 AIII ℓ=2350	9	4,70	66,2
	2	ф14 AIII, ℓ=1650	12	1,99	
С26	1	ф20 AIII, ℓ=2350	9	5,80	76,1
	2	ф14 AIII, ℓ=1650	12	1,99	
С27	1	ф22 AIII, ℓ=2350	9	7,01	87,0
	2	ф14 AIII, ℓ=1650	12	1,99	

Инв.№ подл. | Подпись и дата | Взам. инв.№

Гл.инж.пр.	Бажанова		1.411.1-4.1-36	
Разраб.	Бажанова			
Нач.отд.	Николаева		Сетка С21... С31	Стадия Р / Лист 1 / Листов 2
Провер.	Петрова			ЦНИИПРОМЗДАНИЙ
Н.контр.	Петрова			

Марка сетки	Поз.	Наименование	Кол.	Масса ед., кг	Масса сетки, кг
С28	1	ф20 AIII, ℓ=2350	9	5,80	83,4
	2	ф16 AIII, ℓ=1650	12	2,60	
С29	1	ф22 AIII, ℓ=2350	9	7,01	94,3
	2	ф16 AIII, ℓ=1650	12	2,60	
С30	1	ф22 AIII, ℓ=2350	9	7,01	64,6
	2	ф6 AIII, ℓ=1650	4	0,37	
С31	1	ф18 AIII, ℓ=1150	12	3,50	43,5
	2	ф6 AIII, ℓ=2250	3	0,50	

Арматура класса A-III по ГОСТ 5781-82

Инв. № подл. | Подпись и дата | Взам. инв. №

1.411.1-4.1-36

Лист 2

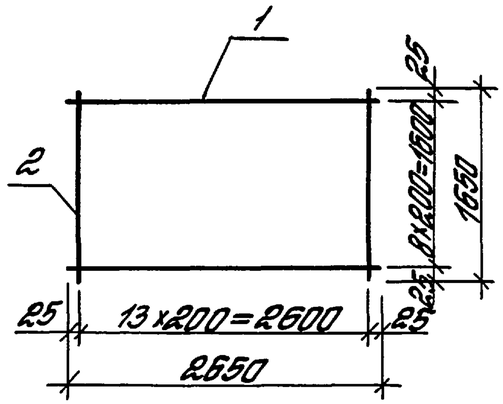

Марка сетки	Поз.	Наименование	Кол.	Масса ед., кг	Масса сетки, кг
С32	1	ф20 AIII, ℓ=2650	9	6,53	86,7
	2	ф14 AIII, ℓ=1650	14	1,99	
С33	1	ф22 AIII, ℓ=2650	9	7,91	107,6
	2	ф16 AIII, ℓ=1650	14	2,60	
С34	1	ф25 AIII, ℓ=2650	9	10,18	128,0
	2	ф16 AIII, ℓ=1650	14	2,60	

Арматура класса A-III по ГОСТ 5781-82

Инв. № подл. | Подпись и дата | Взам. инв. №

1.411.1-4.1-37

Гл.инж.пр.	Баженова		
Разраб.	Баженова		
Нач.отд.	Николаева		
Проверил	Петрова		
Н.контр.	Петрова		

Сетка С32, С33, С34

Стадия	Лист	Листов
Р		1

ЦНИИПРОМЗДАНИИ

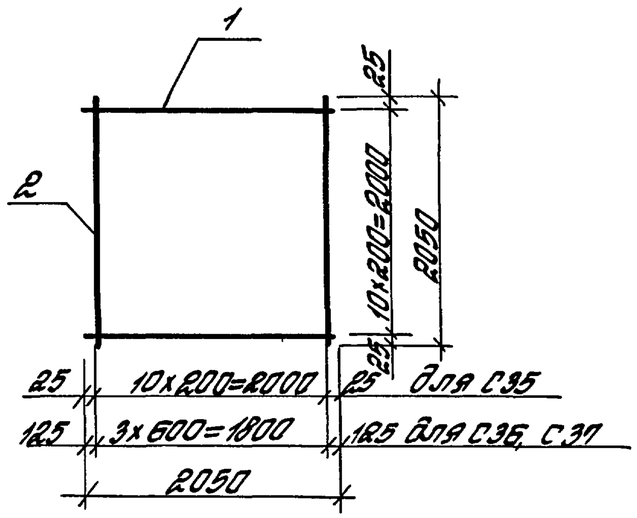

Марка сетки	Поз.	Наименование	Кол.	Масса ед., кг	Масса сетки, кг
С35	1	ф16 А III, ℓ= 2050	11	3,23	71,1
	2	ф16 А III, ℓ= 2050	11	3,23	
С36	1	ф18 А III, ℓ= 2050	11	4,10	46,9
	2	ф6 А III, ℓ= 2050	4	0,46	
С37	1	ф20 А III ℓ= 2050	11	5,06	57,5
	2	ф6 А III, ℓ= 2050	4	0,46	

Арматура класса А-III по ГОСТ 5781-82

Инв.№ подл. | Подпись и дата | Взам.инв.№

Гл.инж.пр.	Баженова		
Разраб.	Баженова		
Исполн.	Николаева		
Провер.	Петрова		
Н.контр.	Петрова		

1.411.1-4.1-38

Сетка С35, С36, С37

Стадия	Лист	Листов
Р		1

ЦНИИПРОМЗДАНИЙ

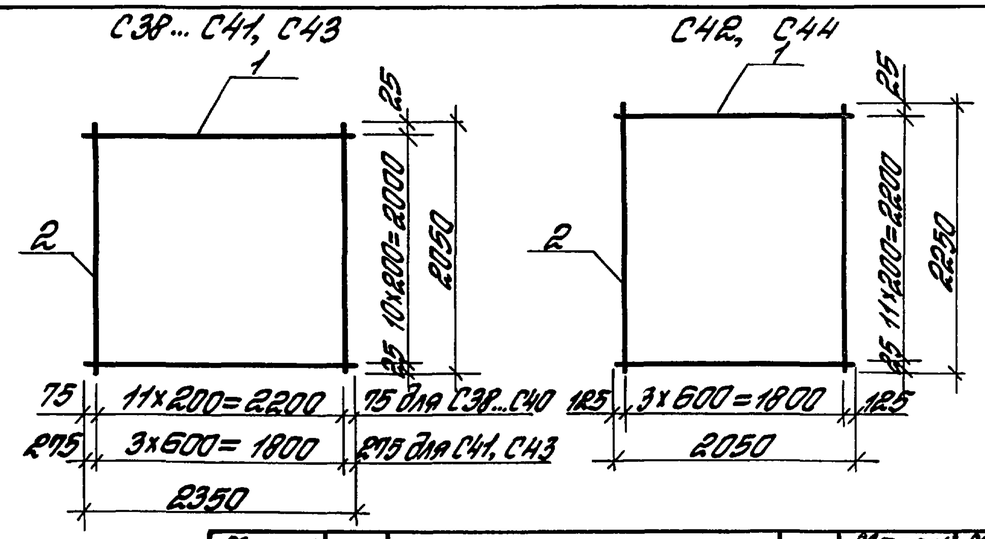

Марка сетки	Поз.	Наименование	Кол.	Масса ед., кг	Масса сетки, кг
С38	1	ф14 А III, ℓ= 2350	11	2,84	61,0
	2	ф14 А III, ℓ= 2050	12	2,48	
С39	1	ф16 А III, ℓ= 2350	11	3,71	79,6
	2	ф16 А III, ℓ= 2050	12	3,23	
С40	1	ф18 А III, ℓ= 2350	11	4,70	90,5
	2	ф16 А III, ℓ= 2050	12	3,23	
С41	1	ф18 А III, ℓ= 2350	11	4,70	53,5
	2	ф6 А III, ℓ= 2050	4	0,46	
С42	1	ф18 А III, ℓ= 2050	12	4,10	51,2
	2	ф6 А III, ℓ= 2250	4	0,50	
С43	1	ф20 А III, ℓ= 2350	11	5,80	65,6
	2	ф6 А III, ℓ= 2050	4	0,46	
С44	1	ф20 А III, ℓ= 2050	12	5,06	62,7
	2	ф6 А III, ℓ= 2250	4	0,50	

Арматура класса А-III по ГОСТ 5781-82

Инв.№ подл. | Подпись и дата | Взам.инв.№

Гл.инж.пр.	Баженова		
Разраб.	Баженова		
Исполн.	Николаева		
Провер.	Петрова		
Н.контр.	Петрова		

1.411.1-4, 1-39

Сетка С38... С44

Стадия	Лист	Листов
Р		1

ЦНИИПРОМЗДАНИЙ

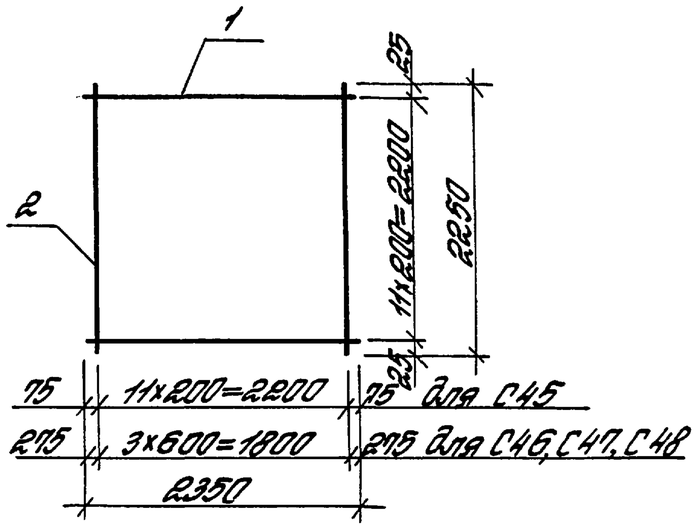

Марка сетки	Поз.	Наименование	Кол.	Масса ед., кг	Масса сетки, кг
С45	1	ф16 АIII, ℓ=2350	12	3,71	87,1
	2	ф16 АIII, ℓ=2250	12	3,55	
С46	1	ф18 АIII, ℓ=2350	12	4,70	58,4
	2	ф6 АIII, ℓ=2250	4	0,50	
С47	1	ф20 АIII, ℓ=2350	12	5,80	71,6
	2	ф6 АIII, ℓ=2250	4	0,50	
С48	1	ф22 АIII, ℓ=2350	12	7,01	86,2
	2	ф6 АIII, ℓ=2250	4	0,50	

Арматура класса А-III по ГОСТ 5781-82

Инв.№ подл. | Подпись и дата | Взам.инв.№

1.411.1-4.1-40

Гл.инж.пр.	Баженова		
Разраб.	Баженова		
Исполн.	Николаева		
Провер.	Петрова		
Н.контр.	Петрова		

Сетка С45 ... С48

Стадия: Р | Лист | Листов: 1

ЦНИИПРОМЗДАНИЙ

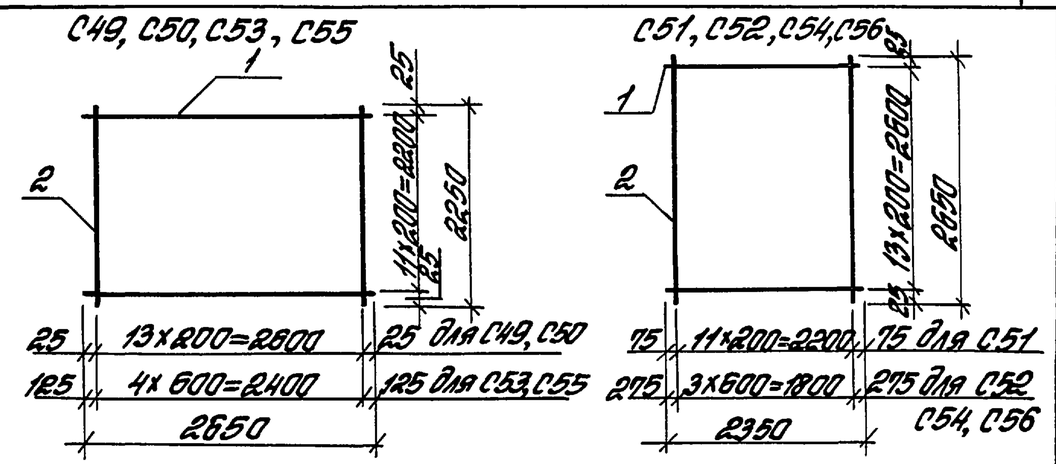

Марка сетки	Поз.	Наименование	Кол.	Масса ед., кг	Масса сетки, кг
С49	1	ф16 АIII, ℓ=2650	12	4,18	88,2
	2	ф14 АIII, ℓ=2250	14	2,72	
С50	1	ф18 АIII, ℓ=2650	12	5,30	113,2
	2	ф16 АIII, ℓ=2250	14	3,55	
С51	1	ф18 АIII, ℓ=2350	14	4,70	94,0
	2	ф16 АIII, ℓ=2650	12	2,35	
С52	1	ф18 АIII, ℓ=2350	14	4,70	68,2
	2	ф6 АIII, ℓ=2650	4	0,59	
С53	1	ф20 АIII, ℓ=2650	12	6,54	81,0
	2	ф6 АIII, ℓ=2250	5	0,50	
С54	1	ф20 АIII, ℓ=2350	14	5,80	83,7
	2	ф6 АIII, ℓ=2650	4	0,59	
С55	1	ф22 АIII, ℓ=2650	12	7,91	97,4
	2	ф6 АIII, ℓ=2250	5	0,50	
С56	1	ф22 АIII, ℓ=2350	14	7,01	100,5
	2	ф6 АIII, ℓ=2650	4	0,59	

Арматура класса А-III по ГОСТ 5781-82

Инв.№ подл. | Подпись и дата | Взам.инв.№

1.411.1-4.1-41

Гл.инж.пр.	Баженова		
Разраб.	Баженова		
Исполн.	Николаева		
Провер.	Петрова		
Н.контр.	Петрова		

Сетка С49... С56

Стадия: Р | Лист | Листов: 1

ЦНИИПРОМЗДАНИЙ

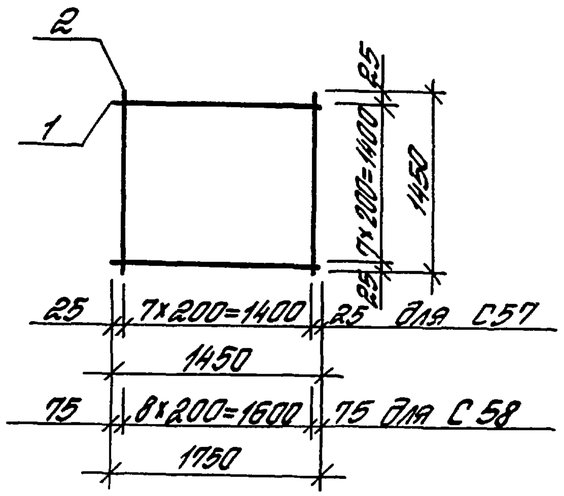

Марка сетки	Поз.	Наименование	Кол.	Масса ед., кг	Масса сетки, кг
С57	1	ф10 А III, ℓ= 1450	8	0,89	14,2
	2	ф10 А III, ℓ= 1450	8	0,89	
С58	1	ф12 А III, ℓ= 1750	8	1,55	24,0
	2	ф12 А III, ℓ= 1450	9	1,29	

Арматура класса А-III по ГОСТ 5781-82

Взам. инв. №

Подпись и дата

Инв. № подл.

Гл. инж. пр.	Баженова		
Разраб.	Баженова		
Нач. отд.	Николаева		
Провер.	Петрова		
Н. контр.	Петрова		

1.411.1-4.1-42

Сетка С57, С58

Стадия	Лист	Листов
Р		1

ЦНИИПРОМЗДАНИЙ

С59, С60

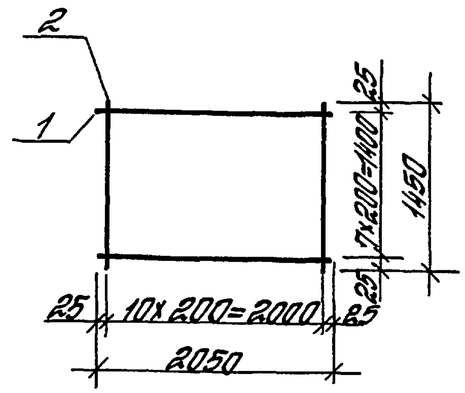

С61

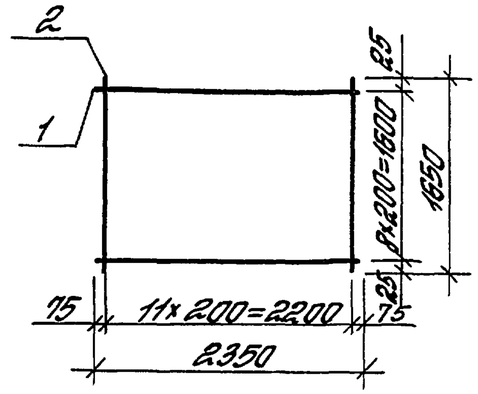

Марка сетки	Поз.	Наименование	Кол.	Масса ед., кг	Масса сетки, кг
С59	1	ф14 А III, ℓ= 2050	8	2,48	34,0
	2	ф12 А III, ℓ= 1450	11	1,29	
С60	1	ф16 А III, ℓ= 2050	8	3,23	40,0
	2	ф12 А III, ℓ= 1450	11	1,29	
С61	1	ф20 А III, ℓ= 2350	9	5,8	69,7
	2	ф12 А III, ℓ= 1650	12	1,46	

Арматура класса А-III по ГОСТ 5781-82

Взам. инв. №

Подпись и дата

Инв. № подл.

Гл. инж. пр.	Баженова		
Разраб.	Баженова		
Исполн.	Николаева		
Провер.	Петрова		
Н. контр.	Петрова		

1.411.1-4.1-43

Сетка С59, С60, С61

Стадия	Лист	Листов
Р		1

ЦНИИПРОМЗДАНИЙ

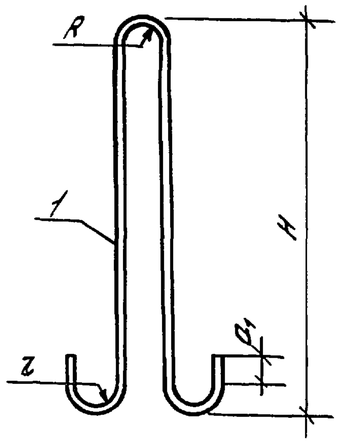

Марка строповочной петли	Размеры, мм			
	R	r	a_1	H
ПС1	30	30	42	580
ПС2			48	660
ПС3	40	40	54	730
ПС4			60	800
ПС5			66	870
ПС6	60	60	75	1050

Марка строповочной петли	Поз.	Наименование	Кол.	Масса ед., кг	Масса строповочной петли, кг
ПС1	1	ф14АI, ℓ= 1430	1	1,73	1,7
ПС2	1	ф16АI, ℓ= 1580	1	2,49	2,5
ПС3	1	ф18АI, ℓ= 1800	1	3,60	3,6
ПС4	1	ф20АI, ℓ= 1950	1	4,81	4,8
ПС5	1	ф22АI, ℓ= 2110	1	6,30	6,3
ПС6	1	ф25АI, ℓ= 2600	1	9,98	10,0

Арматура класса А-I по ГОСТ 5781-82

Инв. № подл. | Подпись и дата | Взам. инв. №

Гл.инж.пр.	Баженова		
Разраб.	Баженова		
Исполн.	Николаева		
Провер.	Петрова		
Н.контр.	Петрова		

1.411.1-4.1-44

Петля строповочная ПС1... ПС6

Стадия	Лист	Листов
Р		1

ЦНИИПРОМЗДАНИЙ

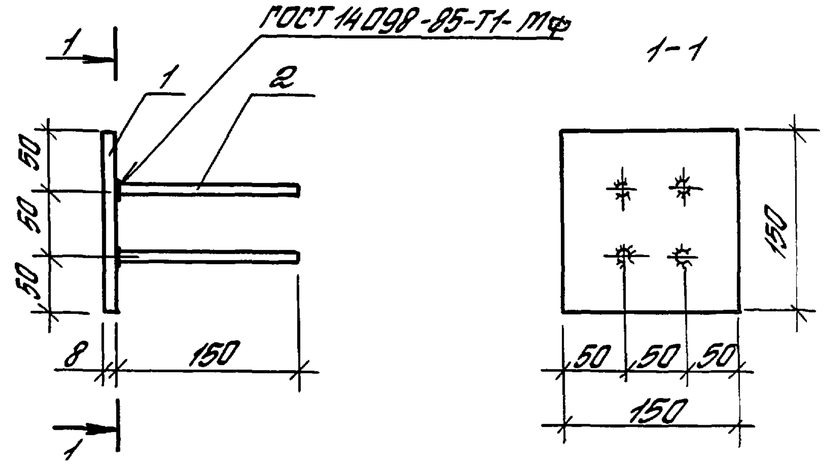

Допускается тавровое соединение выполнять дуговой ручной сваркой валиковыми швами в раззенкованное отверстие (соединение типа Т12-Р3 по ГОСТ 14098-85).

Марка изделия	Поз.	Наименование	Кол.	Масса ед., кг	Масса изделия, кг
МН1	1	- 150×8 , ℓ= 150	1	1,41	1,8
	2	ф10АIII, ℓ= 150	4	0,09	

1. Арматура класса А-III по ГОСТ 5781-82.
2. Полоса стальная по ГОСТ 103-76, прокат сортовой марки Ст 3кп 3-1 по ГОСТ 535-88.

Инв. № подл. | Подпись и дата | Взам. инв. №

Гл.инж.пр.	Баженова		
Разраб.	Баженова		
Исполн.	Николаева		
Провер.	Петрова		
Н.контр.	Петрова		

1.411.1-4.1-45

Изделие закладное МН1

Стадия	Лист	Листов
Р		1

ЦНИИПРОМЗДАНИЙ