ОРДЕНА ЛЕНИНА
ГЛАВМОСПРОМСТРОЙМАТЕРИАЛЫ
при МОСГОРИСПОЛКОМЕ

МОСОРГСТРОЙМАТЕРИАЛЫ

ИИ 26-79

СТРОПАЛЬНЫЕ БАЛКИ

СБЗ-18-18Z, СБЗ-18-28Z

РАБОЧИЕ ЧЕРТЕЖИ

МОСКВА 1979

ОРДЕНА ЛЕНИНА
ГЛАВМОСПРОМСТРОЙМАТЕРИАЛЫ
при МОСГОРИСПОЛКОМЕ

КТБ

МОСОРГСТРОЙМАТЕРИАЛЫ

ИЖ 26-79

СТРОПИЛЬНЫЕ БАЛКИ

СБЗ-18-182, СБЗ-18-282

РАБОЧИЕ ЧЕРТЕЖИ

Согласовано:
Руководитель лаборатории предварительно напряженных конструкций КЗ, НИИЖБ
Б.И. Бердичевский

Ст. научный сотрудник
Ю.В. Дмитриев

Введено в действие приказом № 26 от 1.06.80г. по КТБ Мосоргстройматериалы.

МОСКВА 1979

Гл. инж. КТБ			
Зав. отделом			
Гл. конструктор			
Зав. сектором			
Инж.			
Чертил			
Проверил			
Мосоргстройматериалы	1979	1	044
Арх. №			

СОДЕРЖАНИЕ АЛЬБОМА

стр.		№№ листов
2-4	Содержание и пояснительная записка	I – 3
5.	Нагрузки. Расчетная схема и схема испытания	4
6.	Общий вид	5
7	Варианты напрягаемой арматуры	6
8.	Армирование	7
9.	Армирование. Узел I	8
10.	Армирование. Узел 2	9
11.	Армирование. Сечения: 2-2, 3-3, 4-4. Узел."Б"	I0
12.	Сетки CI, C2, C3.	II
13.	Сетки C5, C6; петля ПI	I2
14.	Отдельные стержни OCI, OC2; напрягаемые стержни HCI, HC2, HC3, спираль ЗПI	I3
15.	Закладные детали MI, M2, УМ3 и накладная деталь ЧНI	I4
16.	Выборка стали	I5
17.	Сетка C5а	I6
18.	Вариант расположения напрягаемой арматуры для применения анкерных захватов НИИЖБа	I7

РЕГ.№ 683-3
Зав.отделом Щукин
Гл.конструктор Фельдман
Гл.инженер Мартынчева
Гл.специалист Огуленко
1979
КТБ Мосоргстройматериалы
ОДУ
АРХ №

ПОЯСНИТЕЛЬНАЯ ЗАПИСКА

Данный альбом разработан на основании письма начальника Технического управления ГИПСМ тов. Капелюша А.С. №27-2898-10608 от 25.12.78 и плана работы отдела.

Альбом содержит рабочие чертежи сборных предварительно напряженных стропильных балок с параллельными поясами пролетом 18 м для покрытий промышленных зданий с плоской кровлей. Сетка колонн 18х12. Шаг балок 6м. Допускается применение плит покрытия 6х3 и 6х1,5м.

При разработке альбома в части габаритов и нагрузок за основу были приняты рабочие чертежи Промстройпроекта серия "Е-803 Железобетонные сборные предварительно напряженные стропильные балки для зданий с плоской кровлей", вып.I, 3-я редакция, 1963г. и альбом ИЖ 26, выпущенный КТБ МОСМ в 1970г.

При переработке альбома в рабочие чертежи внесены следующие дополнения и изменения:

а) Альбом дополнен вариантом армирования напрягаемой арматуры класса АУ.

б) Изменено армирование верхнего пояса балок с целью сокращения трудоемкости изготовления.

в) Внесены изменения в арматурные изделия.

г) Изменены закладные детали с целью унификации и сокращения расхода стали.

д) Исключены отверстия ⌀ 200 мм и часть отверстий ⌀ 30 в нижней зоне стенки балок, так как по имеющимся у КТБ МОСМ сведениям эти отверстия в зданиях в основном не используются, а при принятой в настоящее время технологии создание отверстий затрудняет изготовление балок. В случае, если для конкретных зданий потребуется увеличить количество отверстий, против предусмотренного данным альбомом, то эти отверстия могут быть выполнены по согласованию с заводом-изготовителем в местах предусмотренных на общем виде балки пунктиром.

Учитывая удобство производства, стропильная балка СБЭ 18-182 запроектирована аналогично балке СБЭ 18-28 и отличается от нее только количеством напрягаемых стержней.

Маркировка балок в данном альбоме сохранена на серии ИЖ-26 с добавлением индекса 82.

Балки разработанные в данном альбоме предназначены для применения в зданиях с неагрессивной газовой средой эксплуатирующихся в районах с расчетной температурой до -30°С включительно

Балки СБЭ-18-282, СБЭ 18-182 рассчитаны и законструированы в соответствии с требованиями СНиП.П-21-75. Поверочный расчет произведен по огибающим эпюрам М и Q серии "Е-803" вып. 1 3-я редакция 1963г. Промстройпроект.

По трещиностойкости и ширине раскрытия трещин балки отнесены к 3ей категории.

Балки запроектированы из тяжелого бетона М 450.

В качестве напрягаемой арматуры применяется сталь классов АIУ и АУ. Длина и вес напрягаемых стержней в спецификациях приняты в пределах изделия.

В качестве ненапрягаемой арматуры применяется сталь классов АI, АIII ВрI. Ненапрягаемая арматура применяется в виде сварных сеток каркасов, а также в виде отдельных стержней. Сварные сетки каркасы изготовляются с помощью контактной точечной сварки в соответствии с требованиями "Указании по сварке соединений арматуры и закладных деталей железобетонных конструкций" СН 393-69 и ГОСТ 10922-75 "Арматура и закладные детали сварные для железобетонных конструкций. Технические требования и методы испытаний". Качество сварных соединений должно соответствовать требованиям ГОСТ 10922-75. Закладные детали должны отвечать требованиям СН 393-69, ГОСТ 10922-75 и СН 313-69 издания 1965г.

Стальные закладные детали должны быть защищены антикоррозионным покрытием в соответствии со СНиП П-28-73 "Защита строительных конструкций от коррозии".

Строповочные петли приняты из стали класса АI по ГОСТ 5780-75

СБЭ18-182 СБЭ18-282	СТРОПИЛЬНЫЕ БАЛКИ	ИЖ-26-79
	СОДЕРЖАНИЕ И ПОЯСНИТЕЛЬНАЯ ЗАПИСКА	лист 2

Зав.отд.Елом	Щукин	
Гл.конструктор	Фельдман	
Зав.сектором	Матрничева	
Конструктор	Гоголенко	

МосГПТИ Промстройматериалы 1979 — О.Д.Ч.

Арх.№

РЕДНЕ 683-1

марок Вст3 пс2 или Вст3сп2 по ГОСТ 380-71.

Изготовление балок предусматривается в вертикальном положении.

При бетонировании балок особое внимание следуе обращать на тщательность заполнения бетоном опорных зон

В проекте предусматривается групповое натяжени предварительно напрягаемой арматуры на упоры формы (установки) механическим способом. Допускается электротермическое натяжение арматуры. Натяжение осуществляется в соответствии с требованиями "Руководство по технологии изготовления предварительно напряженных конструкций" 1975г.

Концы напрягаемой арматуры должны быть защищены слоем раствора не менее 5 мм или бетоном не менее 10 мм.

Передаточная прочность бетона R_1 должна составлять 70% от проектной марки. При статическом методе контроля величина R_0 должна составлять не менее 300 кг/см^2.

Узлы примыкания стропильных балок к подстропильным конструкциям см. серию Е-802П. Промстройпроекта. Устойчивость верхнего пояса балок обеспечивается жестким диском покрытия. Порядок укладки плит и их крепление к балкам назначается в соответствии с серией I.400-II.

Систематический контроль за качеством изготовления, правилами приемки, маркировкой, условиями хранения и транспортирования, должны осуществляться в соответствии с требованиями ГОСТ 13015-75 "Изделия железобетонные и бетонные. Общие технические требования" и ТУ 400-I-430-71 "Балки стропильные и подстропильные железобетонные предварительно напряженные для покрытий одноэтажных производственных зданий".

Балки хранятся на складе в вертикальном положении, опертыми на деревянные прокладки, установленные на расстоянии не более 3 м от торцов изделия. Балки должны раскрепляться от опрокидывания.

Испытания и оценка качества балок по результатам испытаний должны производиться в соответствии с требованиями ГОСТ 8829-77 "Конструкции и изделия железобетонные сборные. Методы испытаний и оценки прочности, жесткости и трещиностойкости". До массового изготовления балок с арматурой класса АУ необходимо испытать два образца с доведением их до разрушения

При испытании опытных образцов балок прочность бетона должна быть не выше проектной.

Схема загру. ния и величины нагрузок при испытании приведены на листе №

В альбоме принята следующая маркировка узлов

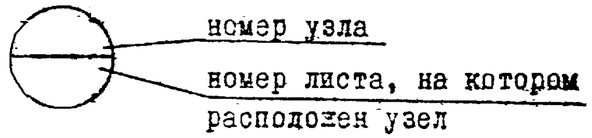

Контрольные нагрузки при испытании прочность

При коэффициенте С, равном	Полная контрольная нагрузка $P_{тн}$ (включая собственный вес)		Величина дополнительно прикладываемой нагрузки $P_{тн}$ (сверх собственного веса)	
	СБЭ18-1В2	СБЭ18-2В2	СБЭ18-1В2	СБЭ18-2В2
1,4	21,1	26,6	18,8	24,3
1,6	24,1	30,4	21,7	28,1

Контрольные нагрузки при испытании на жесткость и трещиностойкость

Возраст изделия в сутках	Величина дополнительно прикладываемой нагрузки $P_{тн}$ (сверх собственного веса)									Контрольный прогиб $f_{зам.}$ в середине пролета, см					
	СБЭ18-1В2			СБЭ18-2В2			СБЭ18-1В2			СБЭ18-2В2					
	$A\overline{IV}$	$A\overline{V}$		$A\overline{IV}$	$A\overline{V}$		$A\overline{IV}$	$A\overline{V}$		$A\overline{IV}$	$A\overline{V}$				
		1вар	2вар		1вар	2вар		1вар	2вар		1вар	2вар			
28	10,9	10,8	10,8	15,2	15,0	15,0	3,2	3,4	3,6	4,3	4,7	2,6			
100	9,8			13,4			4,0	4,3	4,3	5,3	5,8	5,7			

Примечания:

1. Балки расчитаны на расчетную равномерно распределенную нагрузку:
   СБЭ18-1В2 — 650 кгс/м²
   СБЭ18-2В2 — 850 кгс/м² } сверх собственного веса
2. Испытание балок на прочность, жесткость и трещиностойкость производить согласно требованиям ГОСТ 8829-77.
3. Контрольная величина раскрытия трещин при контрольной нагрузке по трещиностойкости ≤0.25 мм
4. Собственная масса – 740 кгс/пм.

Расчетная схема

СБЭ 18-1В2: $q^{р} = 4700$ кгс/пм, $q^{н} = 3800$ кгс/пм
СБЭ 18-2В2: $q^{р} = 5200$ кгс/пм, $q^{н} = 4900$ кгс/пм
} нагрузка, включающая собственный вес балки.

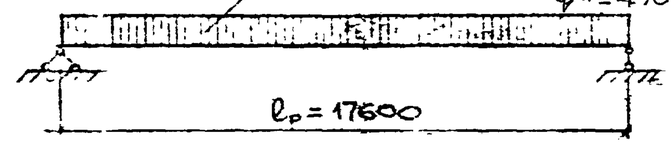

Схема испытания

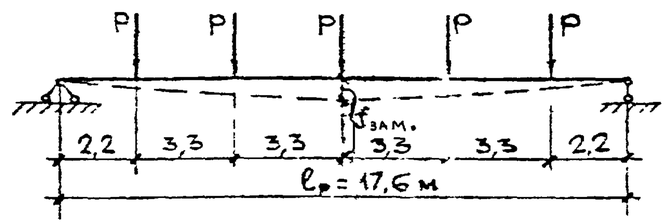

Схема строповки

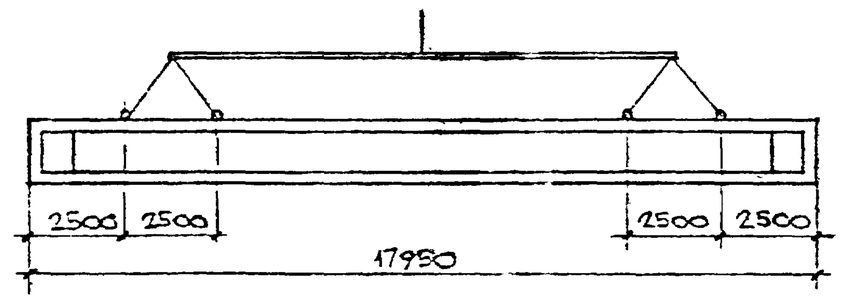

Схема опирания при складировании и транспортировании

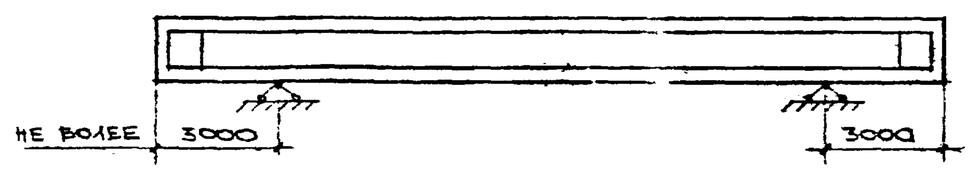

При складировании и транспортировании балка должна быть обеспечена от опрокидывания.

СБЭ18-1В2 СБЭ18-2В2	Стропильные балки	ИЖ-26-79
	Нагрузки расчетная схема и схема испытания	Лист 4

Гл. инж. проекта	Щукин	
Гл. конструктор	Шапренко	
Зав. сектором	Фельдман	
Конструктор	Гоголенко	
Ст. техник		
Куванова		
Инж.		
Инж.		

1979 г. | 1 | КПБ Мосгорстройматериалы | 944

Инв. № подл. | Подпись и дата | Взам. инв. №

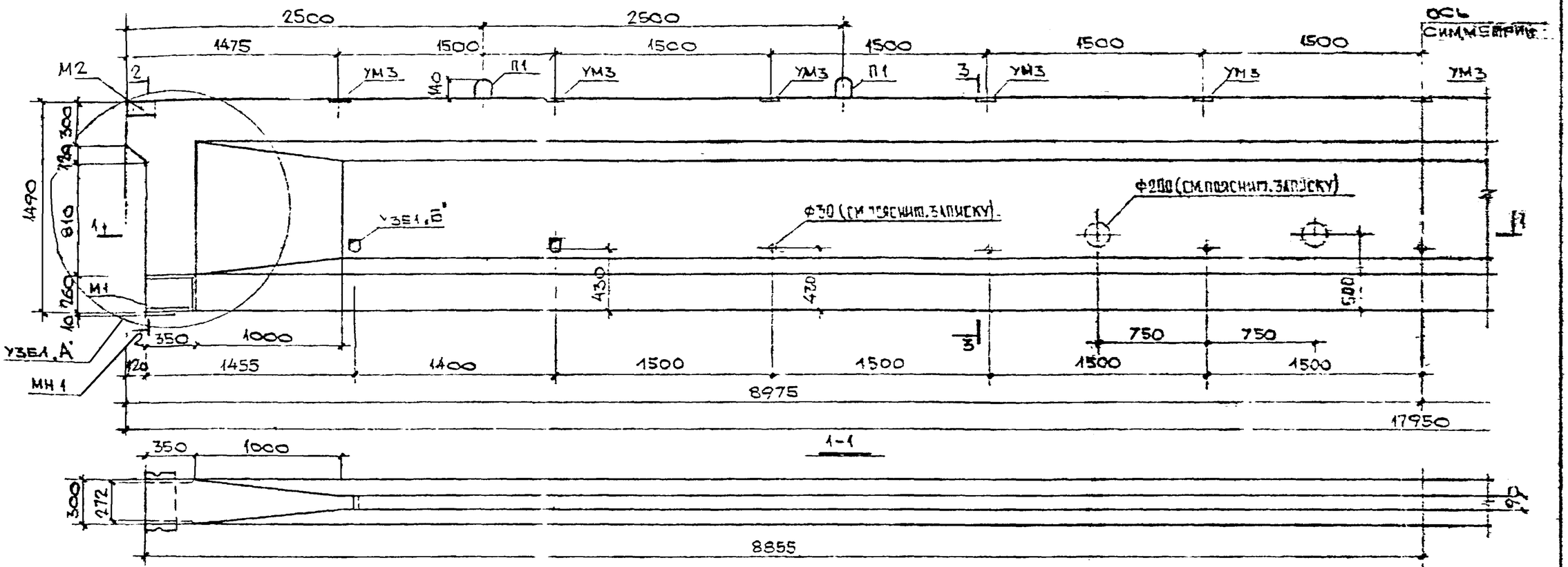

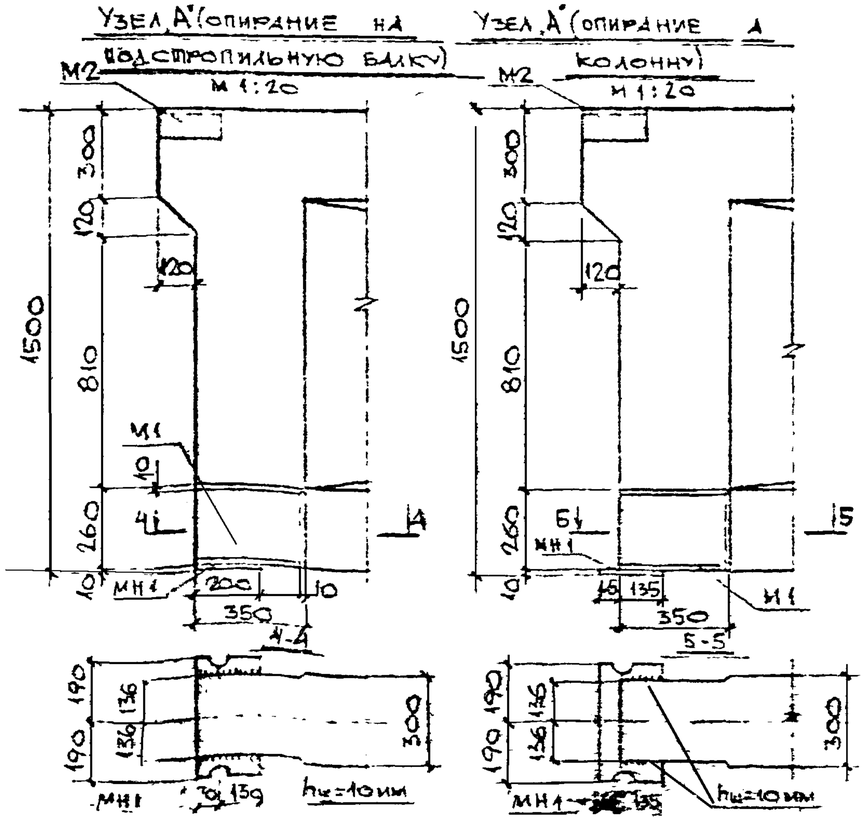

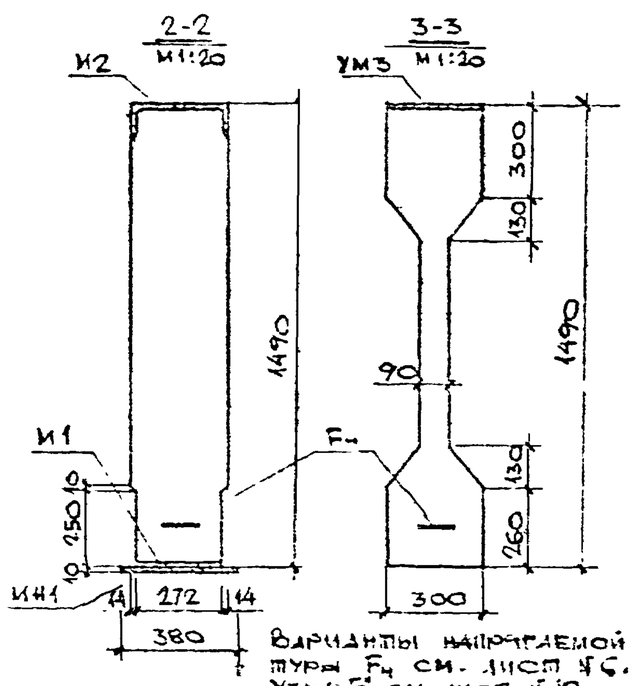

Накладная деталь МН1 привариваемая к балке непосредственно перед монтажом.

Характеристика элемента					
Марка элемента	Марка бетона	Объем бетона м³	Масса элемента т	Расход стали, кг	
СБЭ18-182	450	5,23	13,1	Кл. AIII	608
				Кл. AV 1 вар.	727
				Кл. AV 2 вар.	738
СБЭ18-282	450	5,23	13,1	Кл. AV	951
				Кл. AV 1 вар.	840
				Кл. AV 2 вар.	844

Выборка накладных деталей

Марка изделия	Марка накладной детали	Кол. шт.	Масса кг 1 шт.	Масса кг всех	№№ листов
СБЭ18-182 СБЭ18-282	МН1	2	7,0	14,0	14

Варианты напрягаемой арматуры $F_н$ см. лист №6.
Узел Б см лист №10

СБЭ18-182 СБЭ18-282	Стропильные балки Общий вид	ИЖ-26-79 Лист 5

Рег. № 583-7

Завод ЖБИ Гл. констр. Зав. СГ и КП. Инженер

Щукин, Ребадина, Маринченко, Соловьев

Гл. инж. проекта Угледанова

Ст. техник

Мосгорпроектмаштерия 161

СГ14

1979 М 1:30

Арх. №

СБЭ 18-182

АРМИРОВАНИЕ СТАЛЬЮ КЛ. AIV

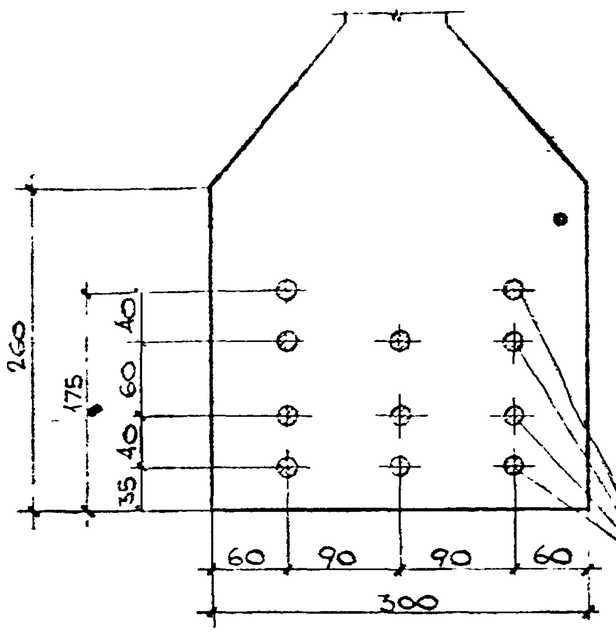

АРМИРОВАНИЕ СТАЛЬЮ КЛ. AIV

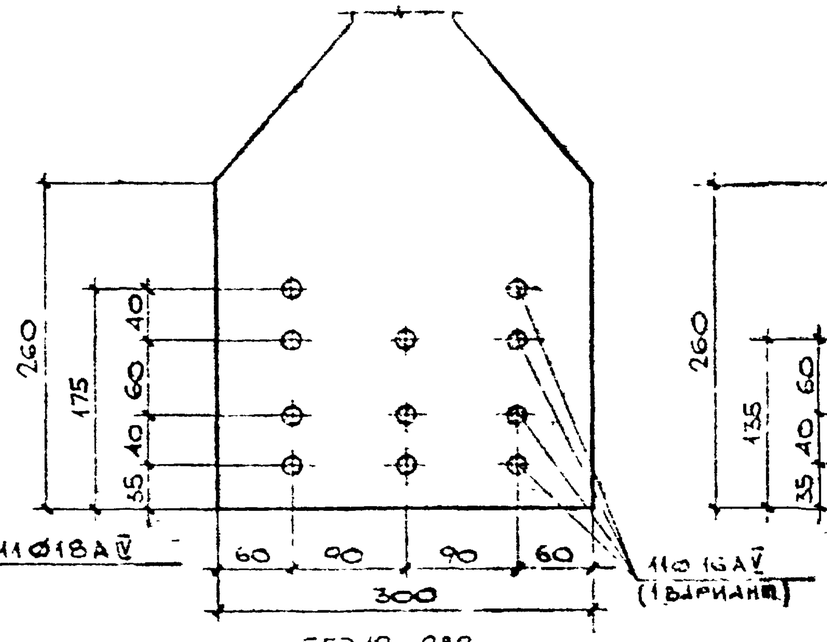

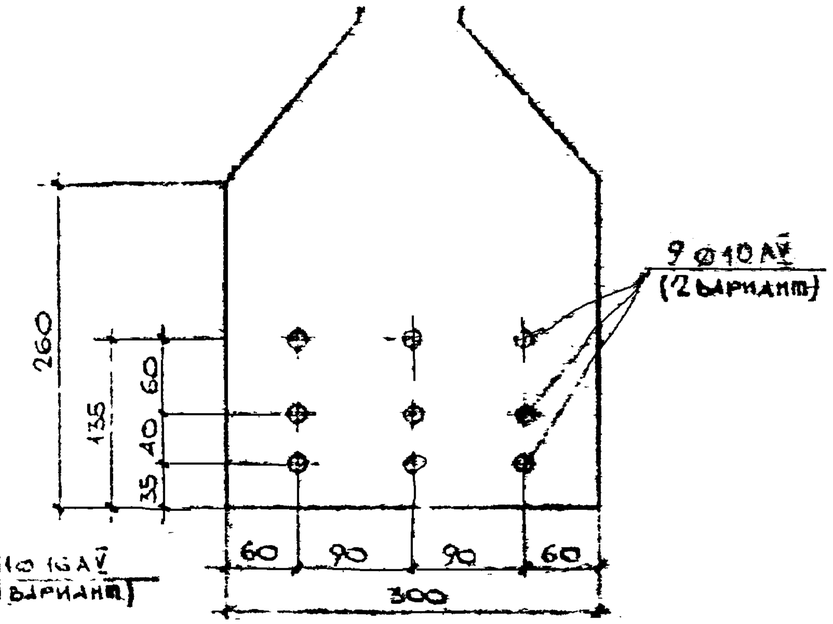

СБЭ 18-282

АРМИРОВАНИЕ СТАЛЬЮ КЛ. AIV

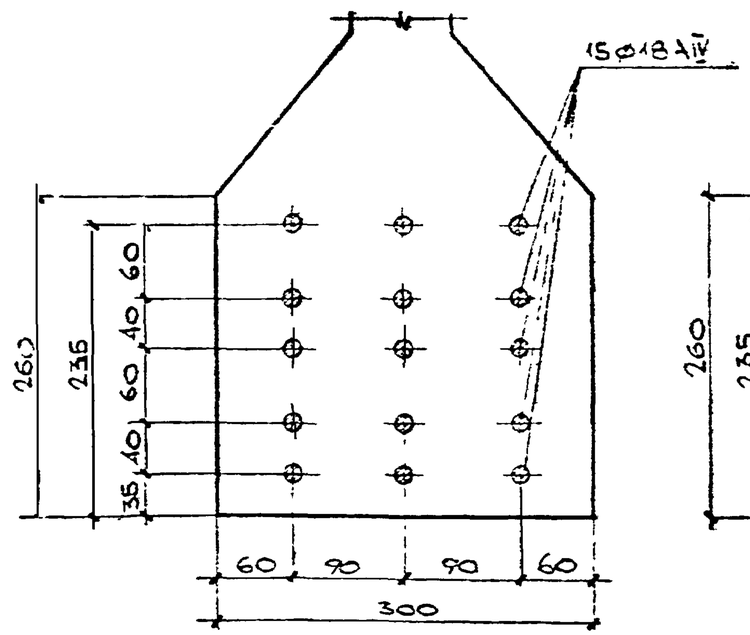

АРМИРОВАНИЕ СТАЛЬЮ КЛ. AV

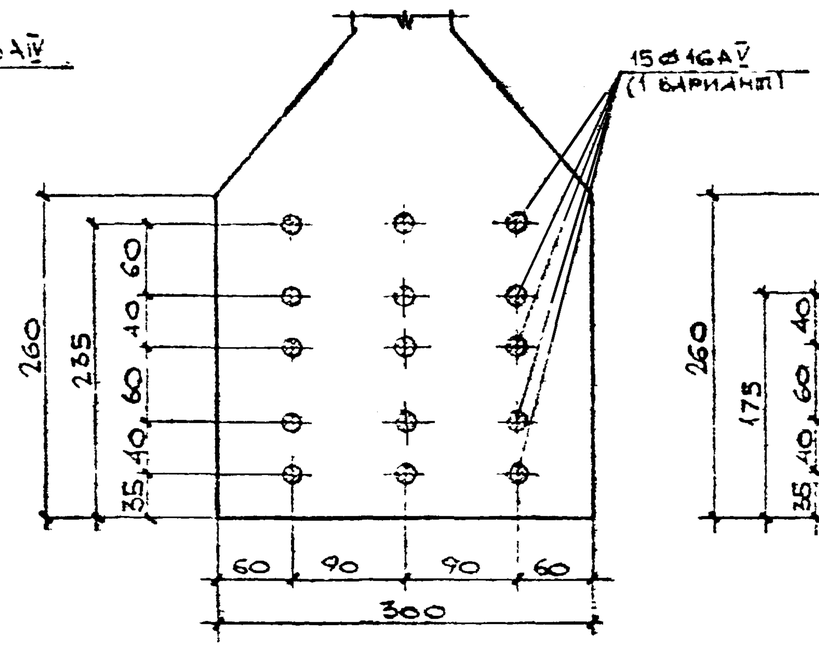

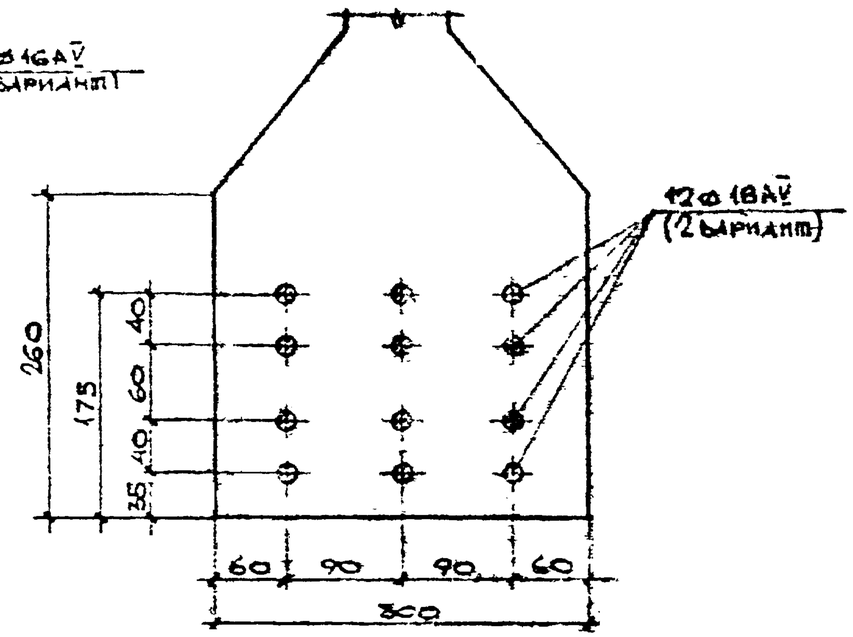

ПРИМЕЧАНИЕ

Для стали AIV величина $\sigma_0 = 5400 \pm 500$ кгс/см²

Для стали AV величина $\sigma_0 = 6500 \pm 500$ кгс/см²

СБЭ 18-182 СБЭ 18-282	СТРОПИЛЬНЫЕ БАЛКИ	ИИ-26-79
	ВАРИАНТЫ НАПРЯГАЕМОЙ АРМАТУРЫ	ЛИСТ 6

ГИП	ЩУКИН	
Гл. инженер проекта	ТЕЛЬДИН	
Гл. конструктор	МАРКЕНИЧЕВА	
Гл. конструктор	ГОЛОВЕНКО	
Гл. специалист	КУРЕННОЙ	
Ст. техник		
1979	М 1:5	
КТБ Мосоргстройматериалы	2214	
АРХ. №		

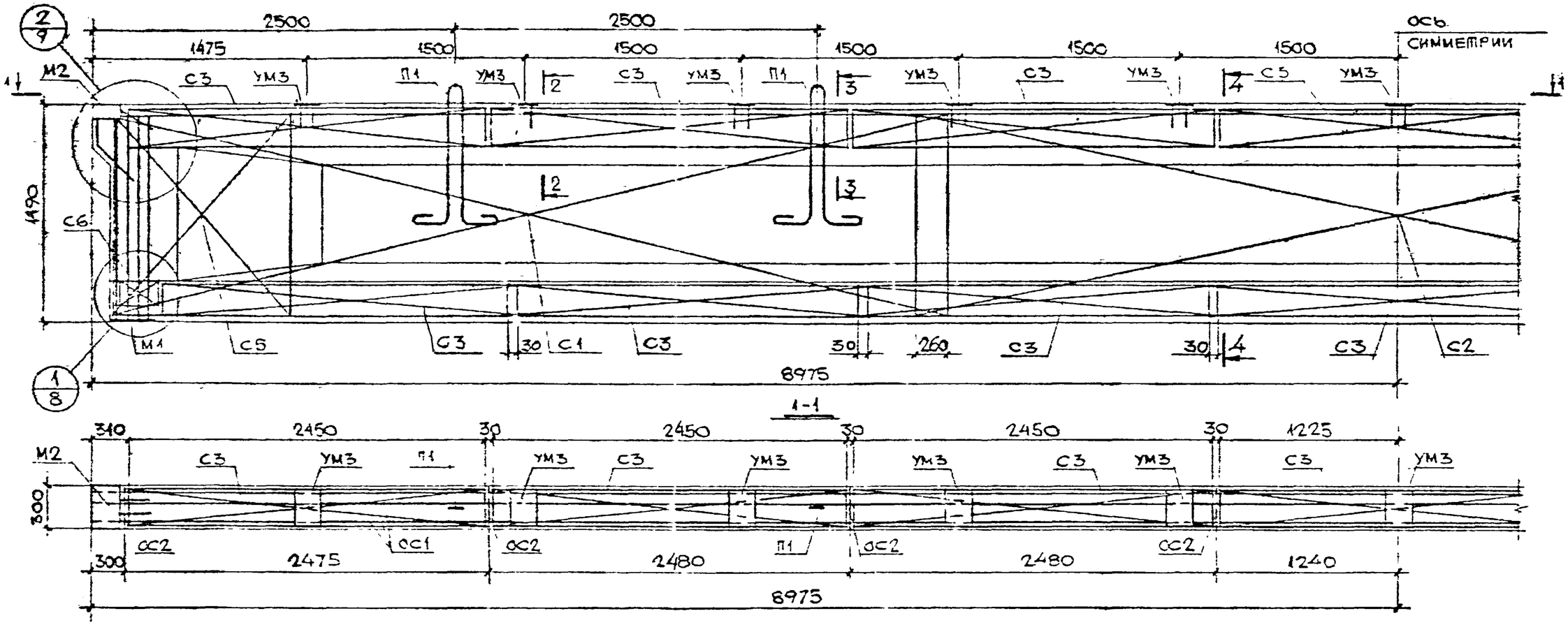

Марка изделия	Марка армат. издел.	Кол. шт.	Масса, кг 1 шт.	Масса, кг всех	ГОСТ листа
1	2	3	4	5	6
СБЭ 18-182	Напрягаемая ар-ра кл. АV				
	С1	4	21,2	84,8	112
	С2	2	17,93	35,9	118
	С3	14	2,91	39,3	118
	С5	4	5,65	22,6	12а
	С6	2	0,497	0,993	12б
	П1	4	10,7	42,6	12
	ОС1	3	35,9	108	13а
	ОС2	8	0,099	0,792	13б
	М1	2	20,6	41,2	14а
	М2	2	7,55	15,1	14б
	УМ3	11	2,29	25,2	14в
	НС1	11	35,4	38,7	13б
	СП	22	0,095	2,09	13
	Итого			808	
	Напр. ар-ра кл. АV (1 вариант)				
	С1, С2, С3, С5, С6, П1, ОС1, СС2, М1, М2, УМ3			41,7	—
	НС2	11	28,0	308	5в
	СП1	22	0,095	2,09	13
	Итого			727	
	Напр. ар-ра кл. АV (2 вариант)				
	С1, С2, С6, С5, СС, П1, ОС1, ОС2, М1, М2, УМ3			417	—
	НС3	9	35,4	349	13в
СБЭ 18-182	СП1	18	0,095	1,71	13
	Итого			738	
СБЭ 18-282	Напрягаемая ар-ра кл. АIV				
	С1; С2; С3, С5, СС, П1; ОС1; ОС2; М1; М2; УМ3			417	—
	НС1	15	35,4	531	13в
	СП1	30	0,095	2,85	13
	Итого			951	
	Напр. ар-ра кл. АV (1 вариант)				
	С1, С2; С3, С5; СС; П1; ОС1, ОС2; М1; М2; УМ3			417	—
	НС2	15	28,0	420	13в
СБЭ 18-282	СП1	30	0,095	2,85	13
	Итого			846	
	Напр. ар-ра кл. АV (2 вариант)				
	С1; С2, С3; С5, С6; П1; ОС1; ОС2 М1; М2; УМ3			417	—
	НС3	12	35,4	425	13б
	СП1	24	0,095	2,28	13
	Итого			844	

Примечание

Сечения 2-2, 3-3, 4-4 см. на листе № 10.

СБЭ 18-182 СБЭ 18-282	Стропильные балки Армирование	ИЖ-26-79	
		Лист	7

Инв. № 683-9

Шифр 1.017.1-1 вып. 4

Гл. инж. проекта Щулин

Гл. конструктор проекта Ветрилин

Зав. сек. инж. Масленникова

Гл. конструктор проекта Голосенко

Гл. инженер проекта Тонконогов

Госстроя СССР

Госстройиздат

1979

М 1:30

Арх. №

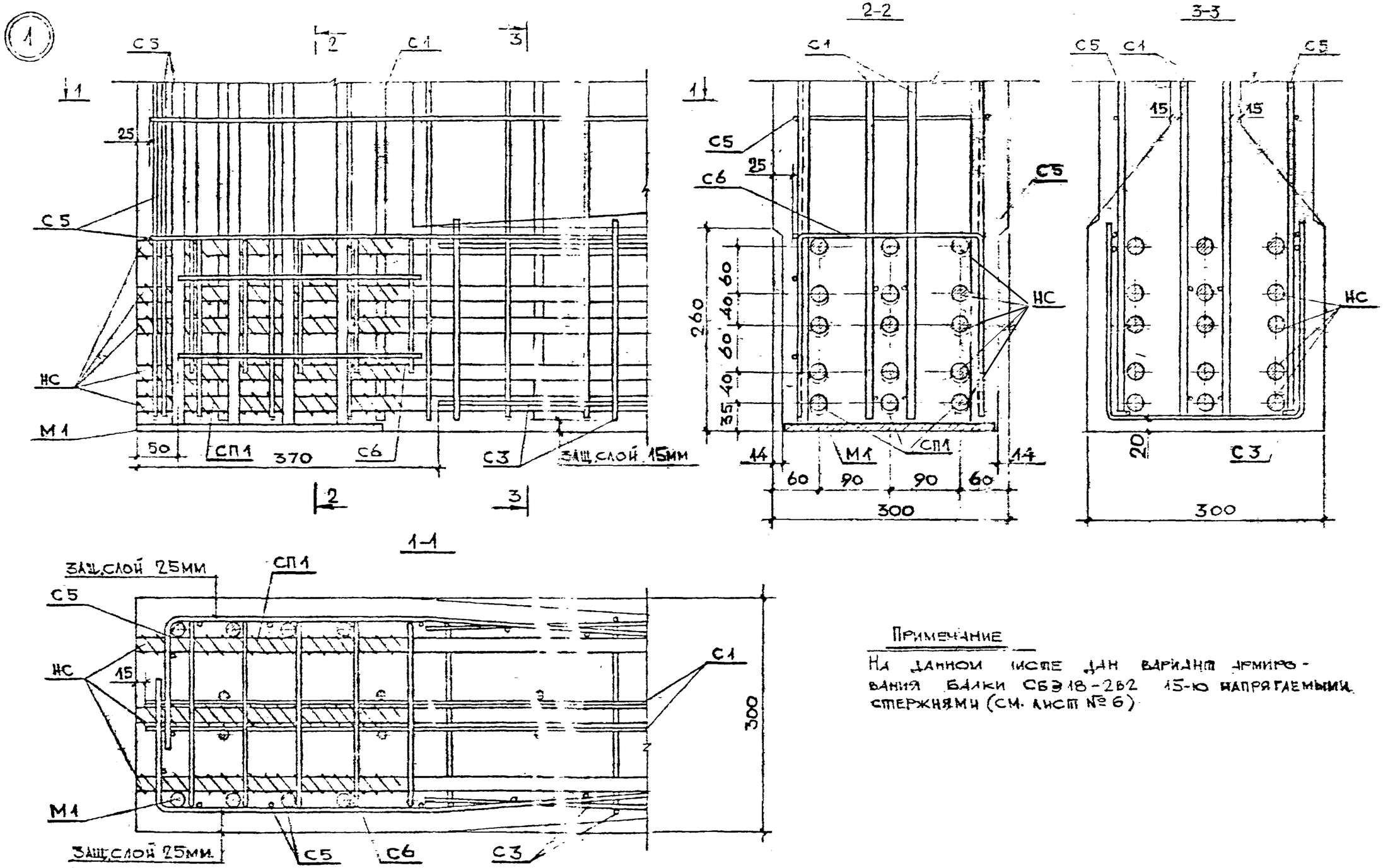

Примечание

На данной листе дан вариант армирования балки СБЭ18-282 15-ю напрягаемыми стержнями (см. лист № 6)

СБЭ16-182 СБЭ18-282	Стропильные балки	НЖ-26-79	
	Армирование. Узел 1.	Лист	8

Рег.№ 6834		
Гл. инж. проекта	Щукин	
Зав. отдела	Фельдман	
Гл. конструктор	Матренинчева	
Зав. сектором	Гордленко	
Конструктор		
1979	М-Б 1:5	
КТБ Мосоргстройматериалы	О.Д.Н.	
Арх.№		

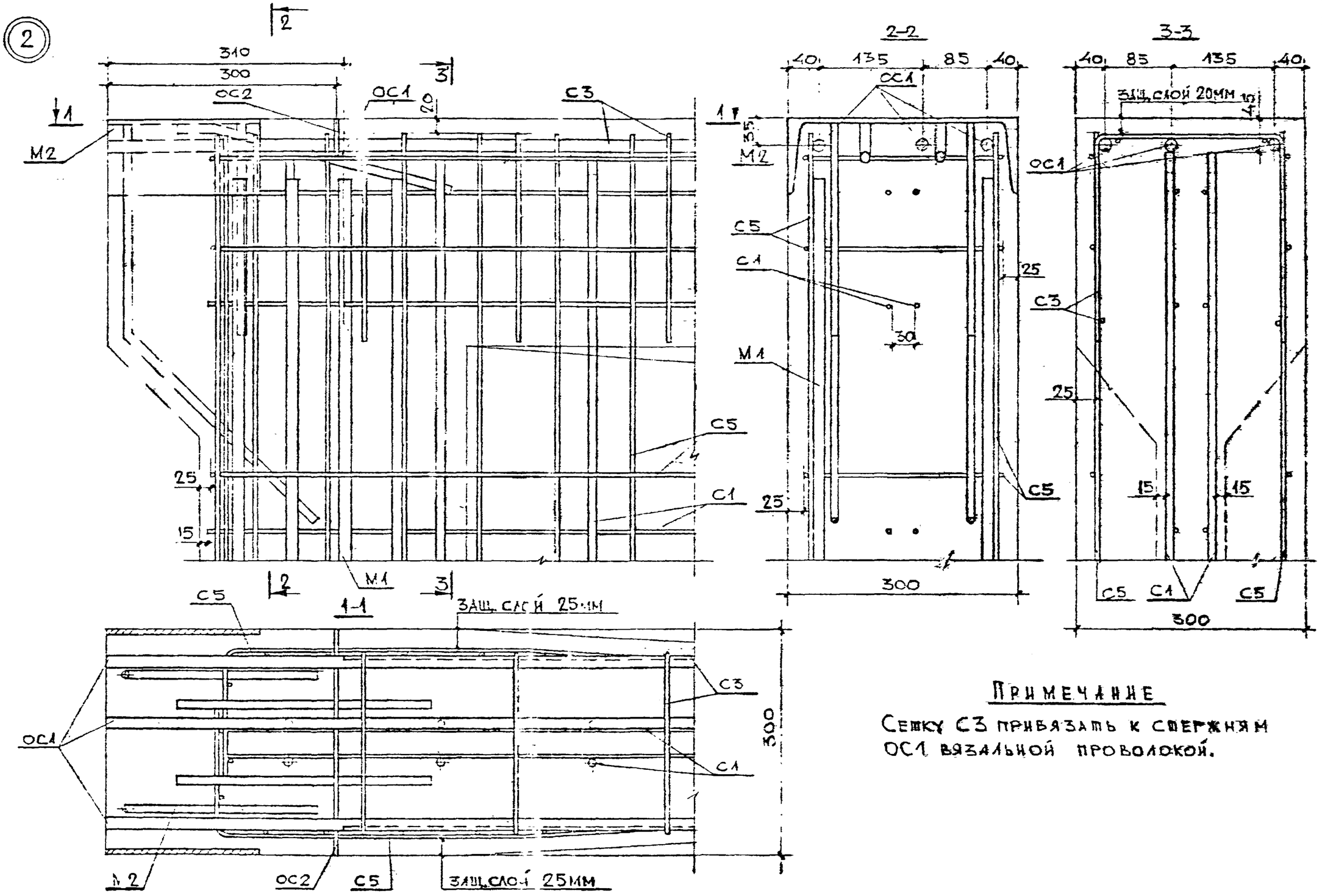

Примечание

Сетку С3 привязать к стержням ОС1 вязальной проволокой.

СВ319-182 СВ319-282	Стропильные балки	ИЖ26-79
	Армирование. Узел 2	Лист 5

Рег. № 68314		
Гл. инж. проекта	Щукин	
Зав. отделом	Фельдман	
Гл. конструктор	Малиненева	
Зав. сектором	Топоренко	
Конструкт.		
КПБ Мосоргстройматериалы 1979	М-Б 1:5	
	О.Ч.Ч.	
Арх. №		

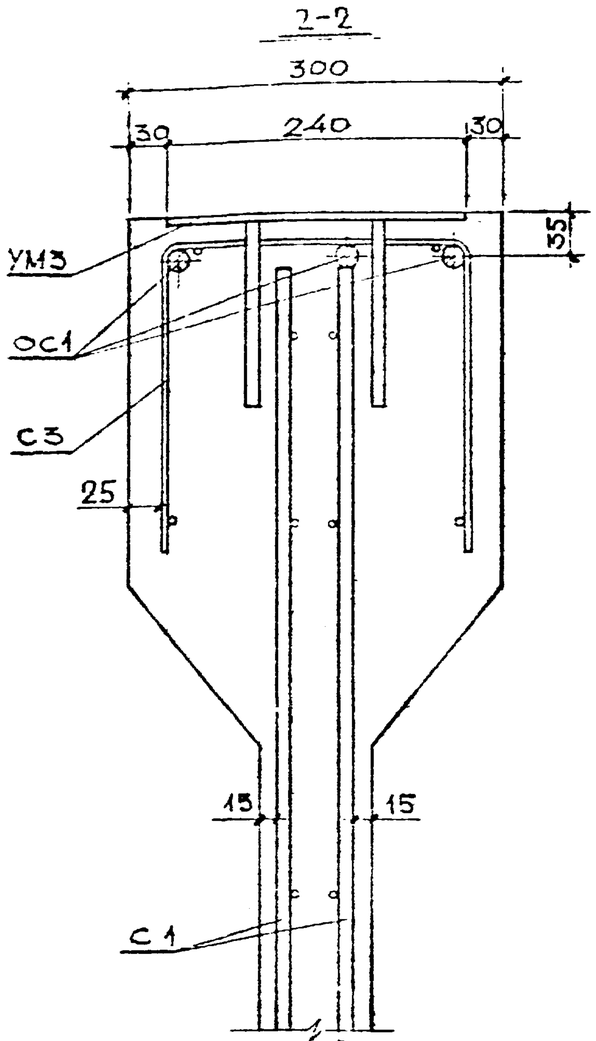

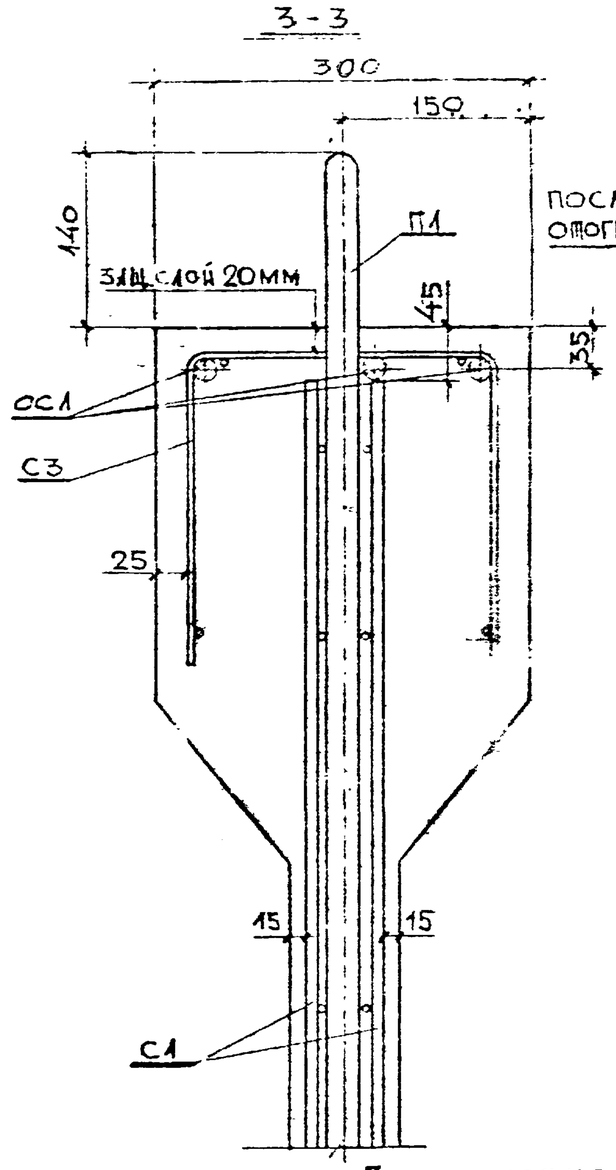

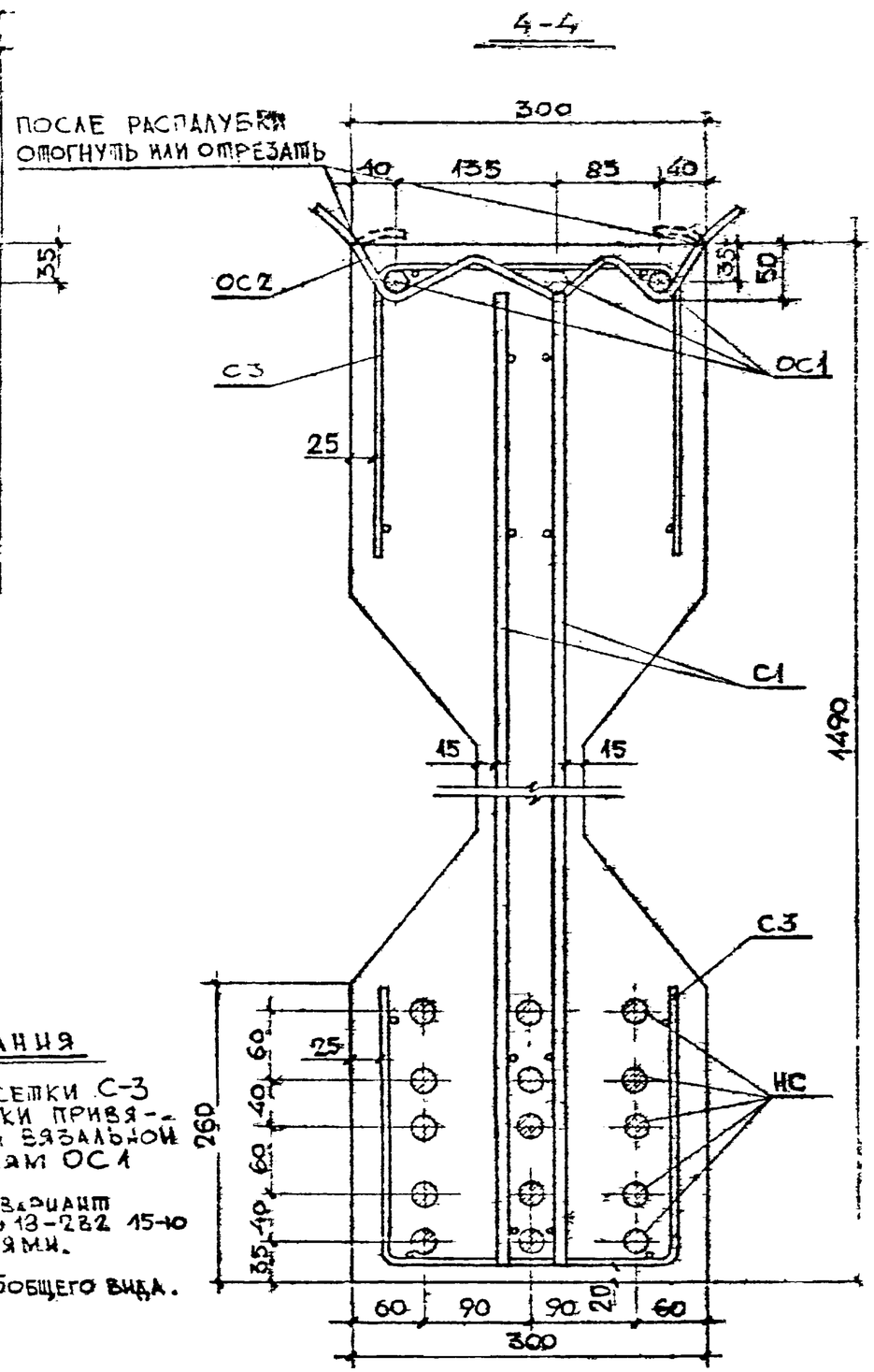

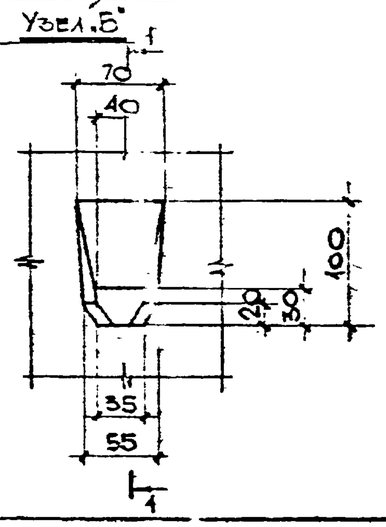

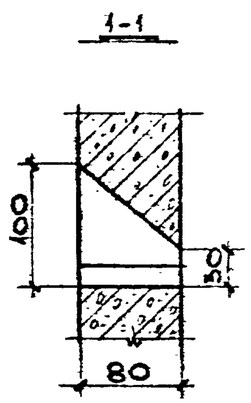

Примечания

1. Гнутые стержни сетки С-3 в верхнем поясе балки привязывать отожженной вязальной проволокой к стержням ОС1
2. В сечении 4-4 дан вариант армирования балки СБЭ 18-2в2 15-10 напрягаемыми стержнями.
3. Узел Б* см. лист №5 общего вида.

СБЭ18-1в2 СБЭ18-2в2	Стропильные балки	ИК26-79
	Армирование сечения 2-2, 3-3, 4-4 Узел Б*	Лист

Рег. № 6834			
Гл. констр.	Укин		
Зав. сектором	Фельдман	Катреничева	
Конструктор	Гоголенко	Гоголенко	
1979	М-Б 1:5		
КПБ Мосоргстройматериалы	О.Д.Ч.		
Арх. №			

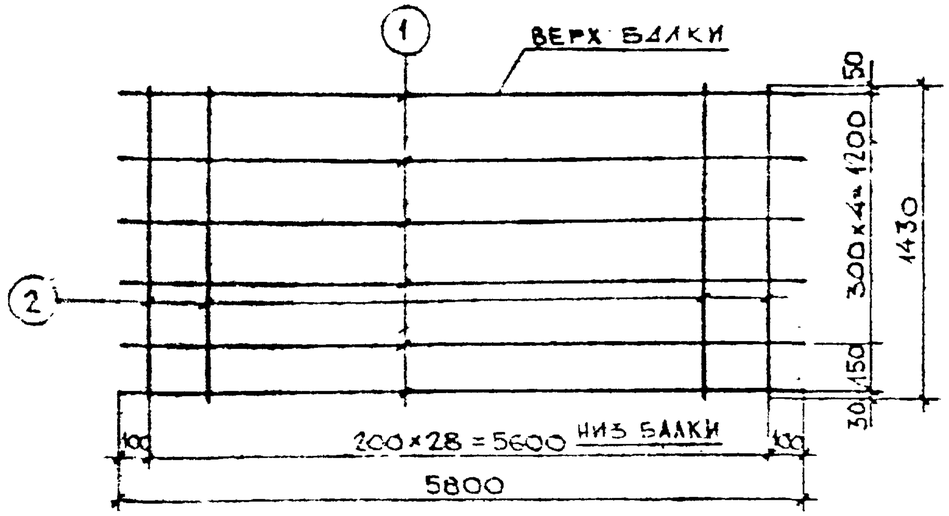

СПЕЦИФИКАЦИЯ СТАЛИ НА ИЗДЕЛИЕ							
МАРКА АРМАТ. ИЗДЕЛ.	N К ПОЗ.	СЕЧЕНИЕ ММ	ДЛИНА, ММ	КОЛ. ШТ.	ОБЩАЯ ДЛИНА, М	МАССА, КГ	ОБЩАЯ МАССА КГ
С1		Ø3Вр I	5800	6	34,8	4,84	21,2
		Ø8АIII	1430	29	41,47	16,38	

Допускается замена проволочной арматуры Вр I на ВI с сохранением диаметра и шага стержней.

лист 11а ИЖ-26-79

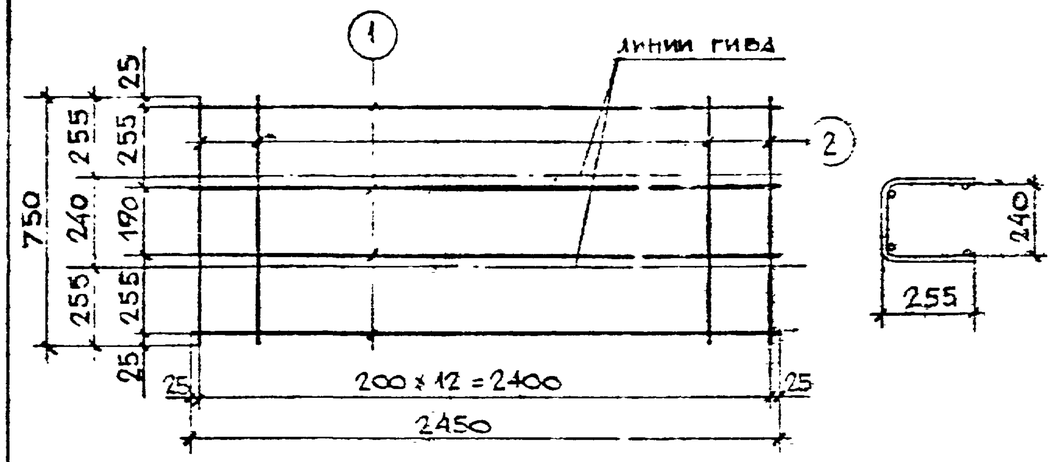

СПЕЦИФИКАЦИЯ СТАЛИ НА ИЗДЕЛИ							
МАРКА АРМАТ. ИЗДЕЛ.	N К ПОЗ.	СЕЧЕНИЕ ММ	ДЛИНА, ММ	КОЛ. ШТ.	ОБЩАЯ ДЛИНА, М	МАССА КГ	ОБЩАЯ МАССА КГ
С3	1	Ø5Вр I	2450	4	9,8	1,41	2,81
	2	Ø5Вр I	750	13	9,75	1,4	

Допускается замена проволочной арматуры Вр I на ВI с сохранением диаметра и шага стержней.

лист 11б ИЖ-26-79

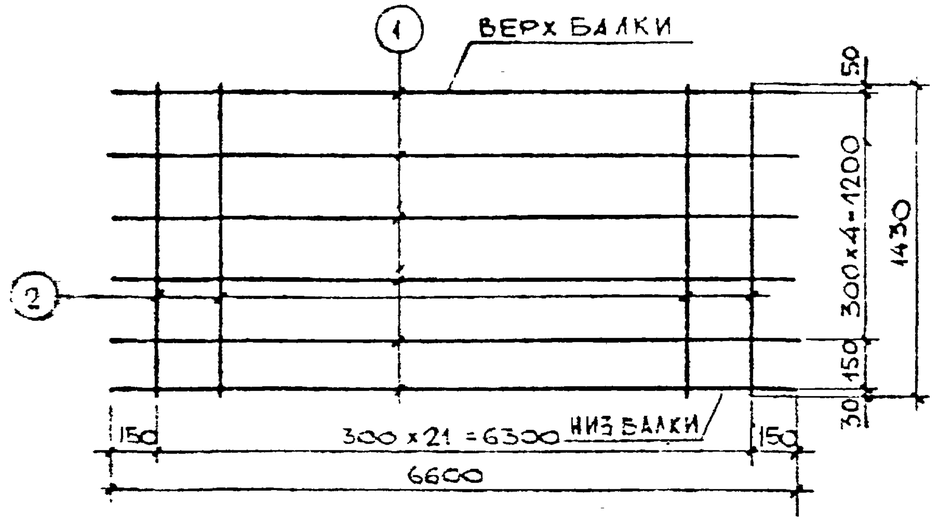

СПЕЦИФИКАЦИЯ СТАЛИ НА ИЗДЕЛИЕ							
МАРКА АРМАТ. ИЗДЕЛ.	N К ПОЗ.	СЕЧЕНИЕ ММ	ДЛИНА, ММ	КОЛ. ШТ.	ОБЩАЯ ДЛИНА, М	МАССА, КГ	ОБЩАЯ МАССА, КГ
С2	1	Ø5Вр I	6600	6	39,6	5,5	17,93
	2	Ø8АIII	430	22	31,46	12,43	

Допускается замена проволочной арматуры Вр I на ВI с сохранением диаметра и шага стержней.

лист 11б ИЖ-26-79

Стропильные балки.	ИЖ-26-79	
Сетки С1; С2; С3.	лист	11

Рег. № 683-13

Инв. № подл. | Подпись и дата | Взам. инв. №

Инв. № 316 | Подпись и дата

Инженерно-технологическое бюро | Инженерно-технологическое бюро | Ст. инженер | Инженер | Инженер |

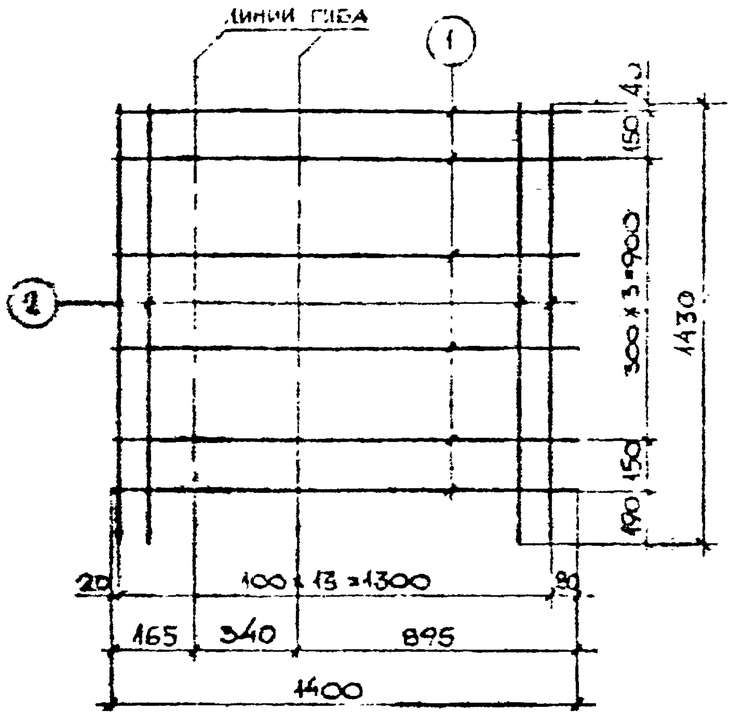

СПЕЦИФИКАЦИЯ СТАЛИ НА ИЗДЕЛИЕ							
МАРКА АРМАТ. ИЗДЕЛ.	№№ ГОЗ.	СЕЧЕНИЕ, ММ	ДЛИНА, ММ	КОЛ. ШТ.	ОБЩАЯ ДЛИНА, М	МАССА, КГ	ОБЩАЯ МАССА, КГ
С5	1	Ø5ВрI	1400	6	8,4	1,21	5,65
	2	Ø6АII	1430	14	29,0	4,44	

Примечания

1. Допускается замена проволочной арматуры ВрI на ВI с сохранением диаметра и шага стержней.
2. Допускается замена сетки С5 на сетку С5а (см. лист № 16).

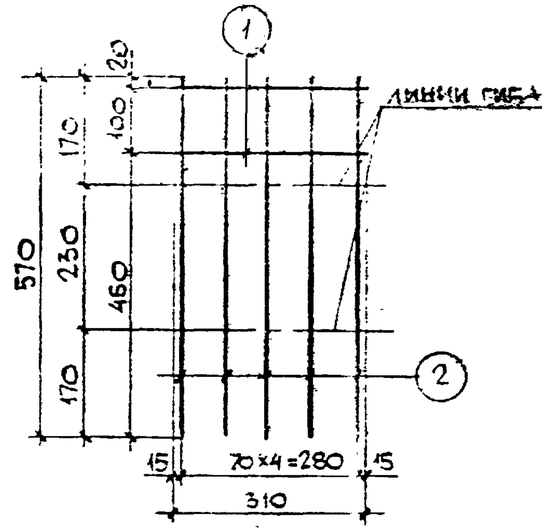

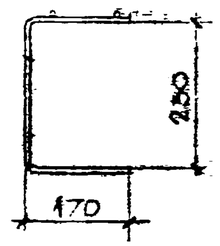

СПЕЦИФИКАЦИЯ СТАЛИ НА ИЗДЕЛИЕ							
МАРКА АРМАТ. ИЗДЕЛ.	№№ ПОЗ.	СЕЧЕНИЕ, ММ	ДЛИНА, ММ	КОЛ. ШТ.	ОБЩАЯ ДЛИНА, М	МАССА, КГ	ОБЩАЯ МАССА, КГ
С6	1	Ø3ВрI	310	2	0,62	0,08	0,499
	2	Ø3ВрI	570	5	2,85	0,41	

Допускается замена проволочной арматуры ВрI на ВI с сохранением диаметра и шага стержней.

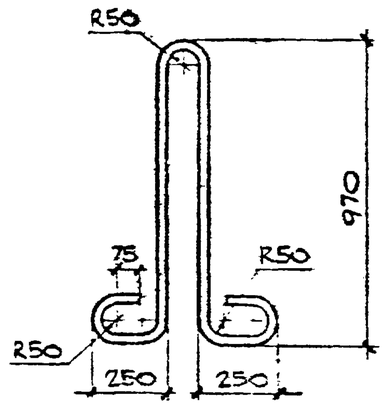

СПЕЦИФИКАЦИЯ СТАЛИ НА ИЗДЕЛИЕ							
МАРКА АРМАТ. ИЗДЕЛ.	№№ ПОЗ.	СЕЧЕНИЕ, ММ	ДЛИНА, ММ	КОЛ. ШТ.	ОБЩАЯ ДЛИНА, М	МАССА, КГ	ОБЩАЯ МАССА, КГ
П1	1	Ø25АI	2780	4	2,78	2,7	10,7

РЕГ. № 683-15		
Ст. техник	КУРСЕНКОВА	
Зав. отделом	ШУКИН	
Гл. констр.	РЕЙЗЕЛЬМАН	
Зав. сектором	МИТРЕНИНА	
Конструктор	ГОЛЕНКО	
1979	1	
КТВ Мосгипротрансмостов материалы	044	
Арх. №		

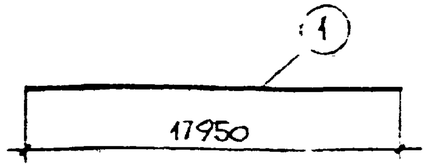

СПЕЦИФИКАЦИЯ СТАЛИ НА ИЗДЕЛИЕ

МАРКА АРМАТ. ИЗДЕЛ	№ № ПОЗ	СЕЧЕНИЕ, ММ	ДЛИНА, ММ	КОЛ. ШТ.	ОБЩАЯ ДЛИНА, М	МАССА КГ	ОБЩАЯ МАССА, КГ
ОС1	1	Ø18АIII	17950	1	17,95	35,9	35,9

Лист 13а ИЖ-26-79

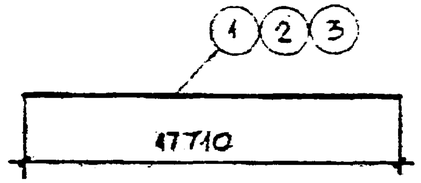

СПЕЦИФИКАЦИЯ СТАЛИ НА ИЗДЕЛИЕ

МАРКА АРМАТ. ИЗДЕЛ	№ № ПОЗ.	СЕЧЕНИЕ, ММ	ДЛИНА, ММ	КОЛ. ШТ.	ОБЩАЯ ДЛИНА, М	МАССА, КГ	ОБЩАЯ МАССА, КГ
НС1	1	Ø18АII	17710	1	17,71	35,4	35,4
НС2	2	Ø16АV	17710	1	17,71	28,0	28,0
НС3	3	Ø18АV	17710	1	17,71	35,4	35,4

Лист 13б ИЖ-26-79

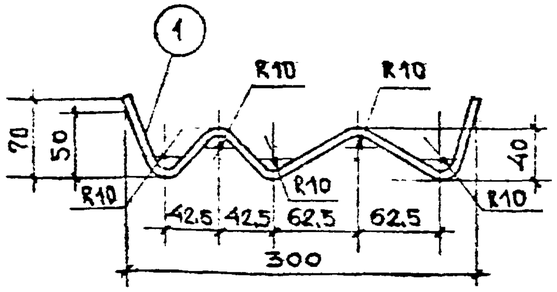

СПЕЦИФИКАЦИЯ СТАЛИ НА ИЗДЕЛИЕ

МАРКА АРМАТ. ИЗДЕЛ.	№ № ПОЗ.	СЕЧЕНИЕ, ММ	ДЛИНА, ММ	КОЛ. ШТ.	ОБЩАЯ ДЛИНА, М	МАССА, КГ	ОБЩАЯ МАССА, КГ
ОС2	1	Ø6АIII	550		0,55	0,122	0,122

Лист 13б ИЖ-26-79

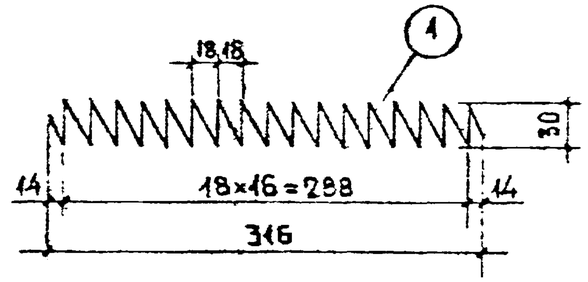

СПЕЦИФИКАЦИЯ СТАЛИ НА ИЗДЕЛИЕ

МАРКА АРМАТ. ИЗДЕЛ.	№ № ПОЗ.	СЕЧЕНИЕ, ММ	ДЛИНА, ММ	КОЛ. ШТ.	ОБЩАЯ ДЛИНА, М	МАССА, КГ	ОБЩАЯ МАССА, КГ
СП1	1	Ø3ВI	1750	1	1,75	0,095	0,095

СТРОПИЛЬНЫЕ ЗАЛКИ

ИЖ-26-79

ОТДЕЛЬНЫЕ СТЕРЖНИ ОС1, ОС2; НАПРЯГАЕМЫЕ СТЕРЖНИ НС1, НС2, НС3, СПИРАЛЬ СП1.

Лист 13

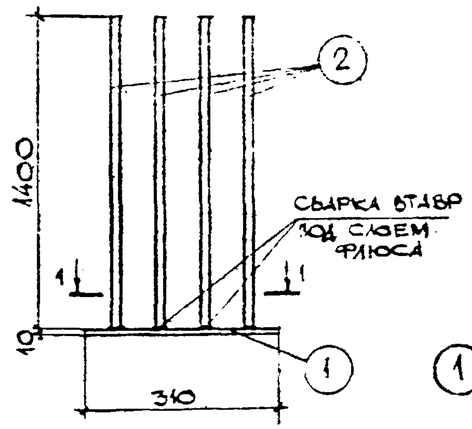

1-1

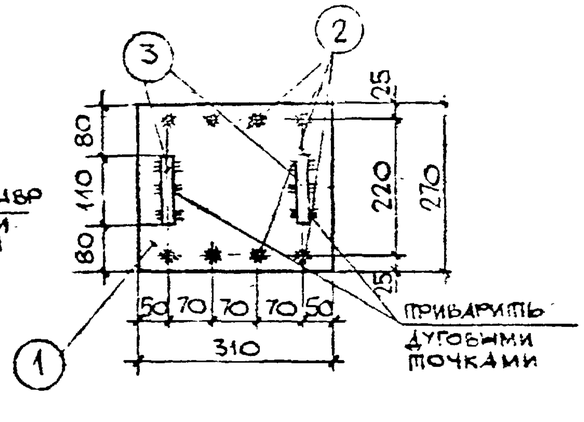

СПЕЦИФИКАЦИЯ СТАЛИ НА ИЗДЕЛИЕ							
МАРКА АРМАТ. ИЗДЕЛ.	№№ ПОЗ.	СЕЧЕНИЕ ММ	ДЛИНА, ММ	КОЛ. ШТ.	ОБЩАЯ ДЛИНА, М	МАССА, КГ	ОБЩАЯ МАССА, КГ
М1	1	-310×10 ВСТ3кп2	270	1	0,27	6,36	20,6
	2	⌀14АIII	1410	8	11,3	13,7	
	3	⌀16АI	110	2	0,22	0,348	

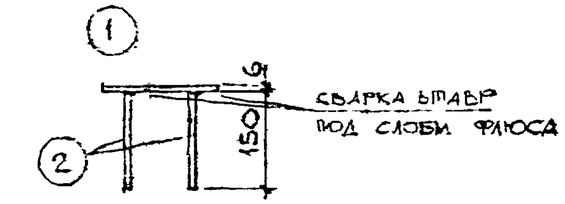

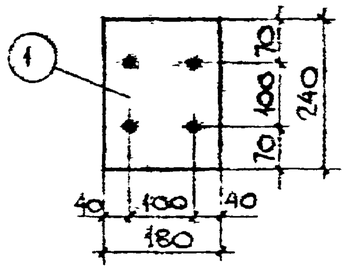

СПЕЦИФИКАЦИЯ СТАЛИ НА ИЗДЕЛИЕ							
МАРКА АРМАТ. ИЗДЕЛ.	№№ ПОЗ.	СЕЧЕНИЕ ММ	ДЛИНА, ММ	КОЛ. ШТ.	ОБЩАЯ ДЛИНА, М	МАССА, КГ	ОБЩАЯ МАССА, КГ
УМ3	1	-180×6 ВСТ3кп2	240	1	0,24	2,04	2,29
	2	⌀8АIII	160	4	0,64	0,253	

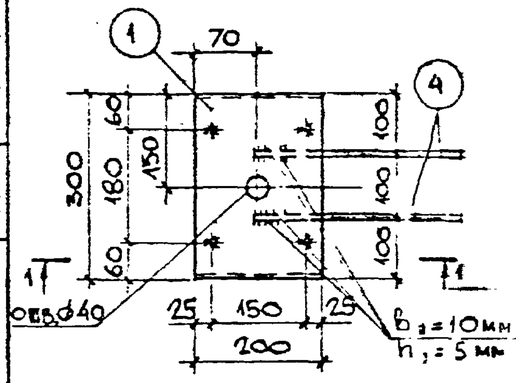

1-1

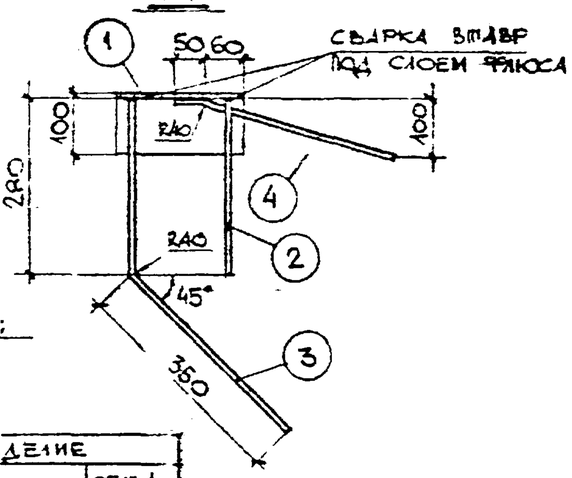

СПЕЦИФИКАЦИЯ СТАЛИ НА ИЗДЕЛИЕ							
МАРКА АРМАТ. ИЗДЕЛ.	№№ ПОЗ.	СЕЧЕНИЕ, ММ	ДЛИНА, ММ	КОЛ. ШТ.	ОБЩАЯ ДЛИНА, М	МАССА, КГ	ОБЩАЯ МАССА, КГ
М2	1	⌀К30 ВСТ3кп2	200	1	0,2	6,36	7,55
	2	⌀8АIII	290	2	0,58	0,229	
	3	⌀8АIII	640	2	1,28	0,506	
	4	⌀10АIII	370	2	0,74	0,457	

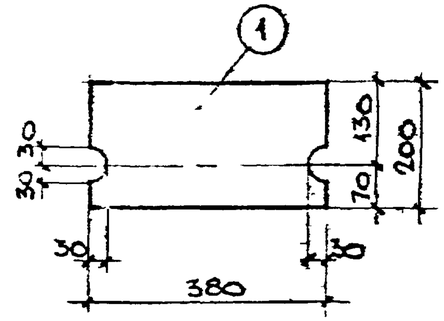

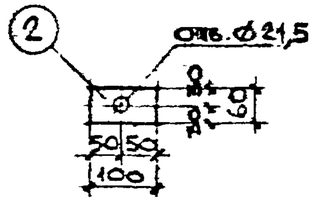

Примечание:

После установки стропильных балок на подстропильные на опоры последних надевающиеся поз.2 и приваривающиеся к поз.1.

СПЕЦИФИКАЦИЯ СТАЛИ НА ИЗДЕЛИЕ							
МАРКА АРМАТ. ИЗДЕЛ.	№№ ПОЗ.	СЕЧЕНИЕ, ММ	ДЛИНА, ММ	КОЛ. ШТ.	ОБЩАЯ ДЛИНА, М	МАССА, КГ	ОБЩАЯ МАССА, КГ
МН1	1	-200×10	380	1	0,38	6,0	7,0
	2	-100×10	60	1	0,06	1,0	

СТРОПИЛЬНЫЕ БАЛКИ

ЗАКЛАДНЫЕ ДЕТАЛИ М1, М2, УМ3 И НАКЛАДНАЯ ДЕТАЛЬ МН1

РЕГ. № 1983-16			
ГИП	КУРБАНОВА	СТ. ТЕХНИК	
ГЛ. ИНЖ. ПРОЕКТА	ЛЕЛЬДИАН		
ГЛ. СПЕЦ.	МАНГЕНИЧЕВА		
ГЛ. ТЕХНОЛОГ	ГОГОЛЕНКО		
ЗАВ. ОТДЕЛ.	ЩУКИН		
ГЛ. КОНСТ.	ЗАВ. СЕКТ.	КОНСТР.	
1979	М 1:10		
КТБ МОСОРГСТРОЙМАТЕРИАЛЫ			004
ПРХ. №			

Выборка стали на изделие

Марка изделия	Варианты напрягаемой арматуры	Арматурные изделия К2																	Всего
		ГОСТ 5781-3													ТУ14-4-659-75		ГОСТ 6727-53		
		Класс AI марки ВСт3пс2 ГОСТ 380-71		Класс AIII			Класс AIII ГОСТ 5.1459-72*		Класс AIV		Класс AV			Класс BpI		Класс BI		
		Ø, мм	Итого	Ø, мм		Итого	Ø, мм	Итого	Ø, мм	Итого	Ø, мм		Итого	Ø, мм	Итого	Ø, мм	Итого	
		25		6	8		18		18		16	18		5		3		
СБЭ18-1В2	кл. AIV	42,8	42,8	18,6	88,4	109	108	108	389	389				75,8	75,8	2,09	2,09	727
	кл. AV 1 вар.										308		308			2,09	2,09	646
	кл. AV 2 вар.											319	319			1,71	1,71	657
СБЭ18-2В2	кл. AIV	42,8	42,8	18,6	88,4	109	108	108	531	531				75,8	75,8	2,85	2,85	870
	кл. AV 1 вар.										420		420			2,85	2,85	759
	кл. AV 2 вар.											425	425			2,28	2,28	763

Марка изделия	Варианты напрягаемой арматуры	Закладные детали, К2													Всего	Общий расход стали, кг
		ГОСТ 5781-75							ГОСТ 380-71*							
		Класс AI		Класс AIII		Класс AIII ГОСТ 5.1459-72*			ГОСТ 8278-75*		ГОСТ 103-76					
		Ø, мм	Итого	Ø, мм	Итого	Ø, мм		Итого	Сечение, мм	Итого	Сечение, мм		Итого			
		16		8		10	14		[N30		-310x10	-180x6				
СБЭ18-1В2	кл. AIV	0,696	0,696	4,25	4,25	0,914	27,4	28,3	12,7	12,7	13,1	22,4	35,5	81,4		808
	кл. AV 1 вар.															727
	кл. AV 2 вар.															738
СБЭ18-2В2	кл. AIV	0,696	0,696	4,25	4,25	0,914	27,4	28,3	12,7	12,7	13,1	22,4	35,5	81,4		951
	кл. AV 1 вар.															840
	кл. AV 2 вар.															844

СБЭ18-1В2 СБЭ18-2В2	Стропильные балки Выборка стали на изделие	ИЖ 26-79 Лист 15

Рег. № 683-17

Гл. инженер проекта Курбанова
Гл. специалист Сергеев
Зав. отделом Пушкин
Зав. сектором Чельдиев
Конструктор Шапоренко
Конструктор Погоненко

1979 г.

КПГ Госстроймаериалы 0,14

Арх. №

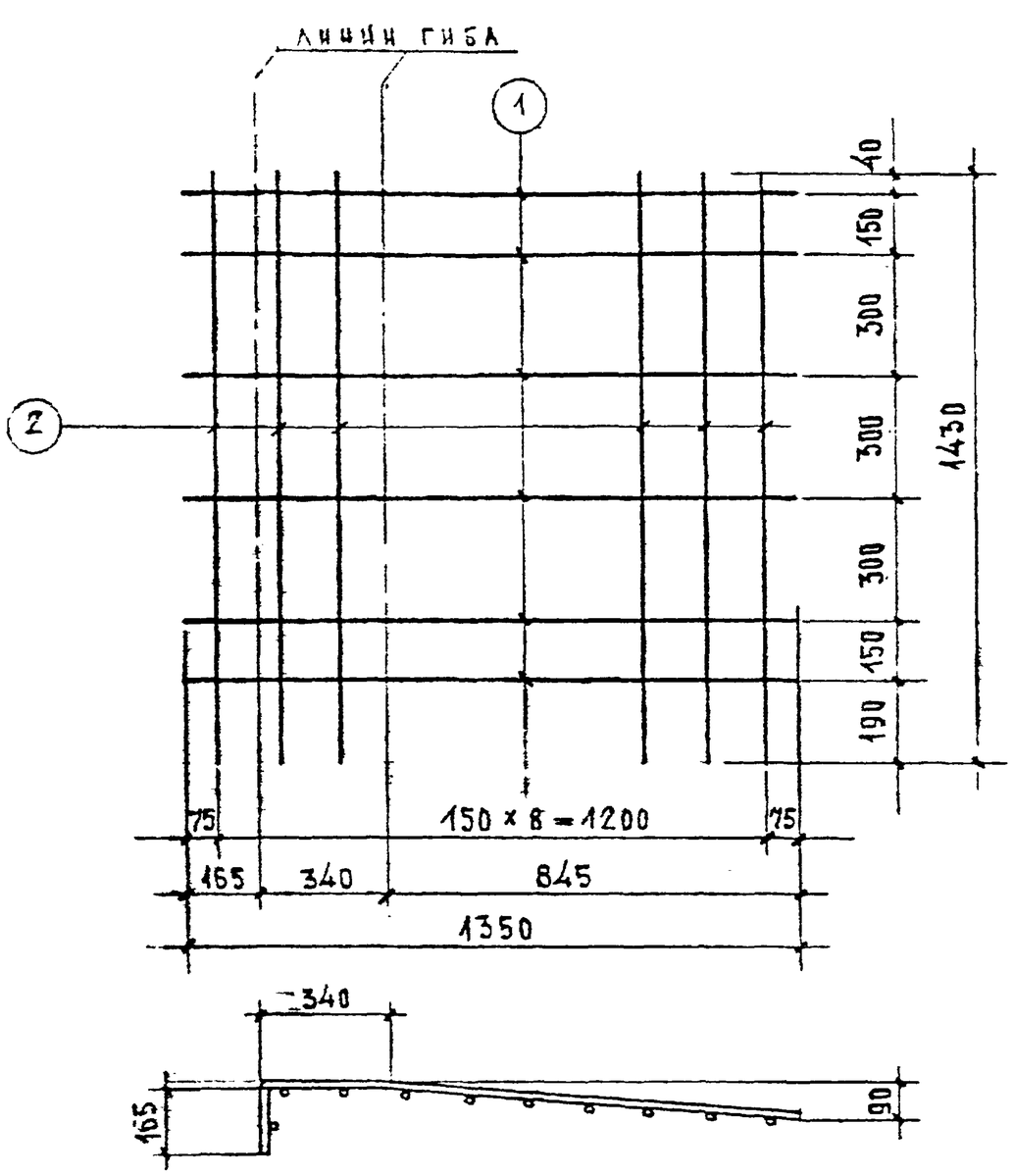

СПЕЦИФИКАЦИЯ СТАЛИ НА ИЗДЕЛИЕ							
МАРКА АРМАТ. ИЗДЕЛ.	NN ПОЗ.	СЕЧЕНИЕ ММ	ДЛИНА, ММ	КОЛ-ШТ.	ОБЩАЯ ДЛИНА, М	МАССА, КГ	ОБЩАЯ МАССА, КГ
С51	1	Ф5ВрI	1350	6	8,1	1.17	6,25
	2	Ф8АIII	1430	9	12,87	5,08	

ЛИСТ	16а	ИЖ 26-79

СТРОПИЛЬНЫЕ БАЛКИ		ИЖ 26-79
СЕТКА С51	ЛИСТ	16

Мосоргстройматериалы
Гипрокомунстрой
Конструкция стропильных ферм
1979
Арх. №
Д.А.Ч.

СБЭ 18-1В2

АРМИРОВАНИЕ СТАЛЬЮ КЛ.AIV

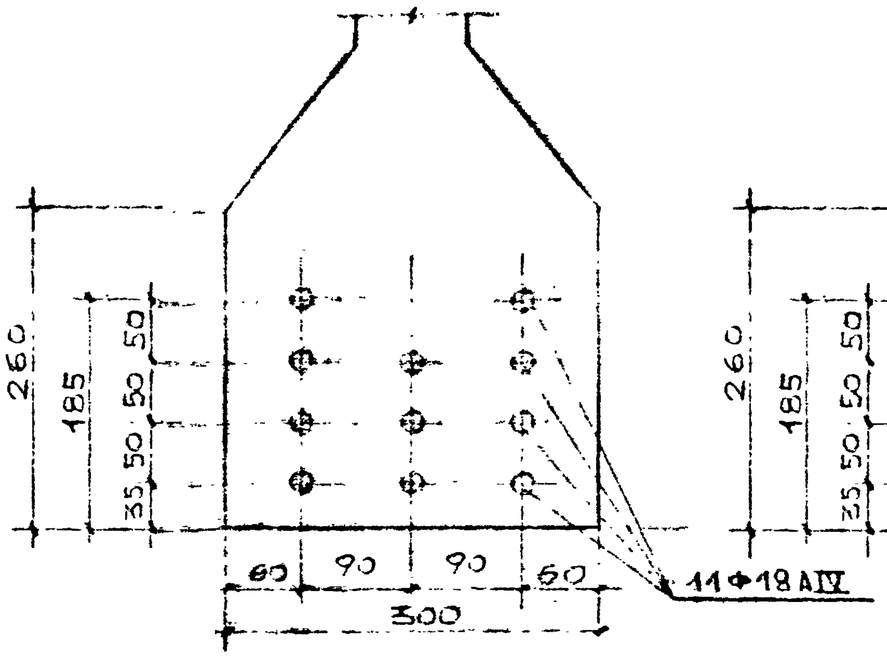

АРМИРОВАНИЕ СТАЛЬЮ КЛ. AV

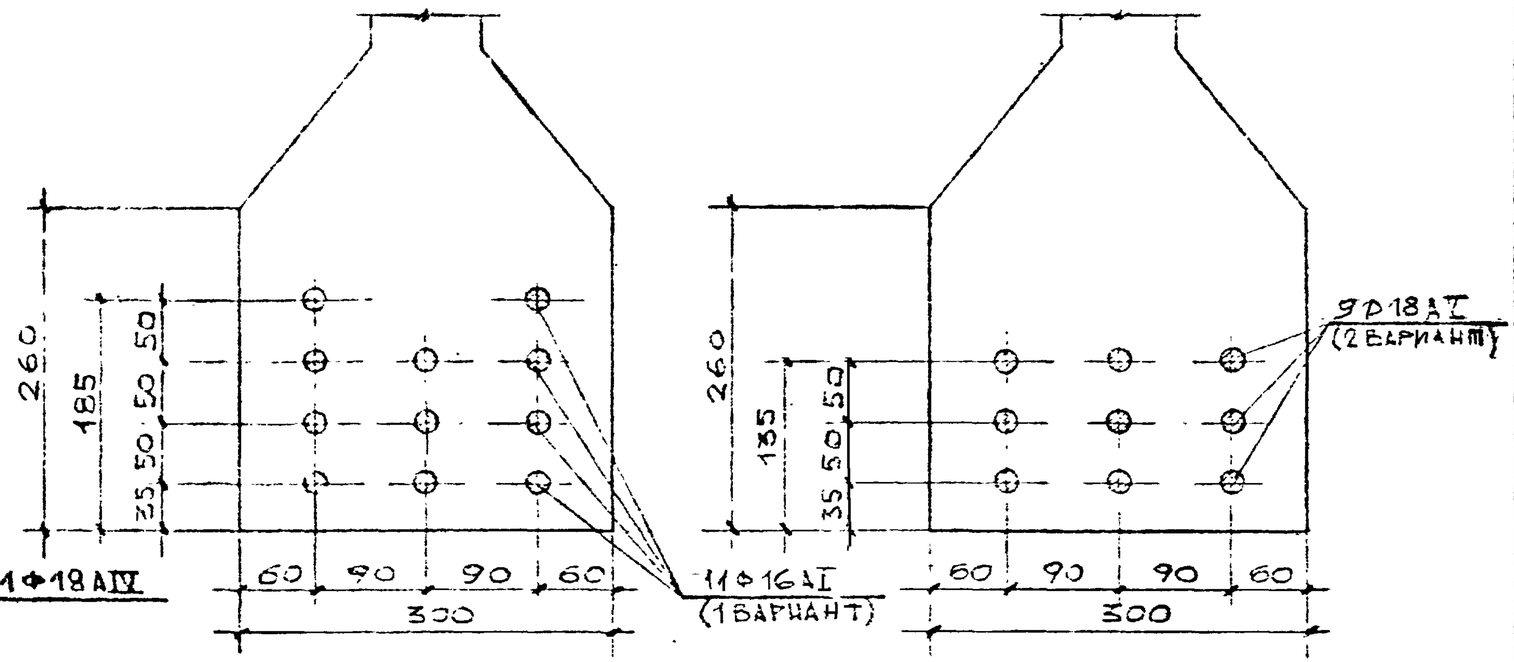

СБЭ 18-2В2

АРМИРОВАНИЕ СТАЛЬЮ КЛ.AIV

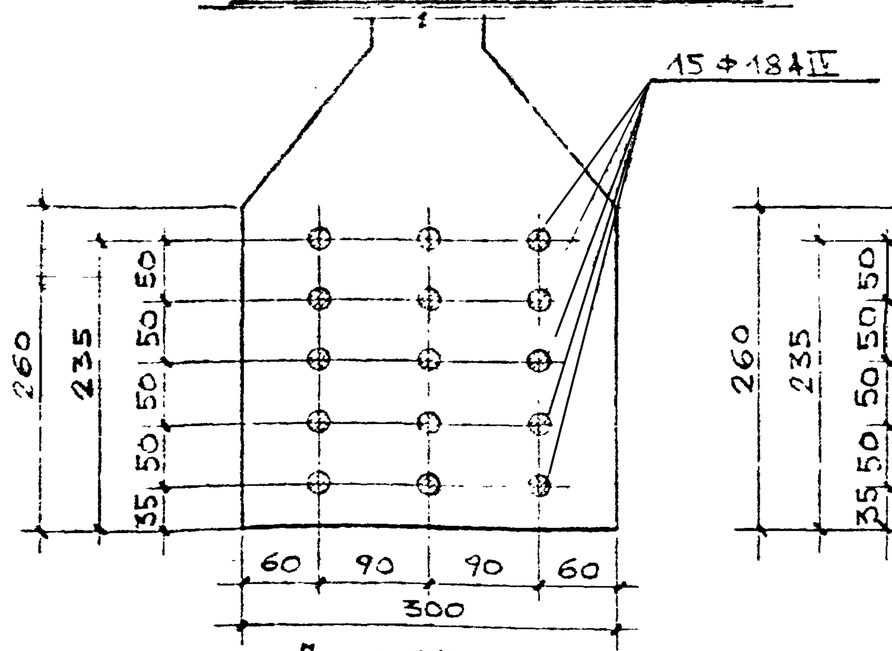

АРМИРОВАНИЕ СТАЛЬЮ КЛ.AV

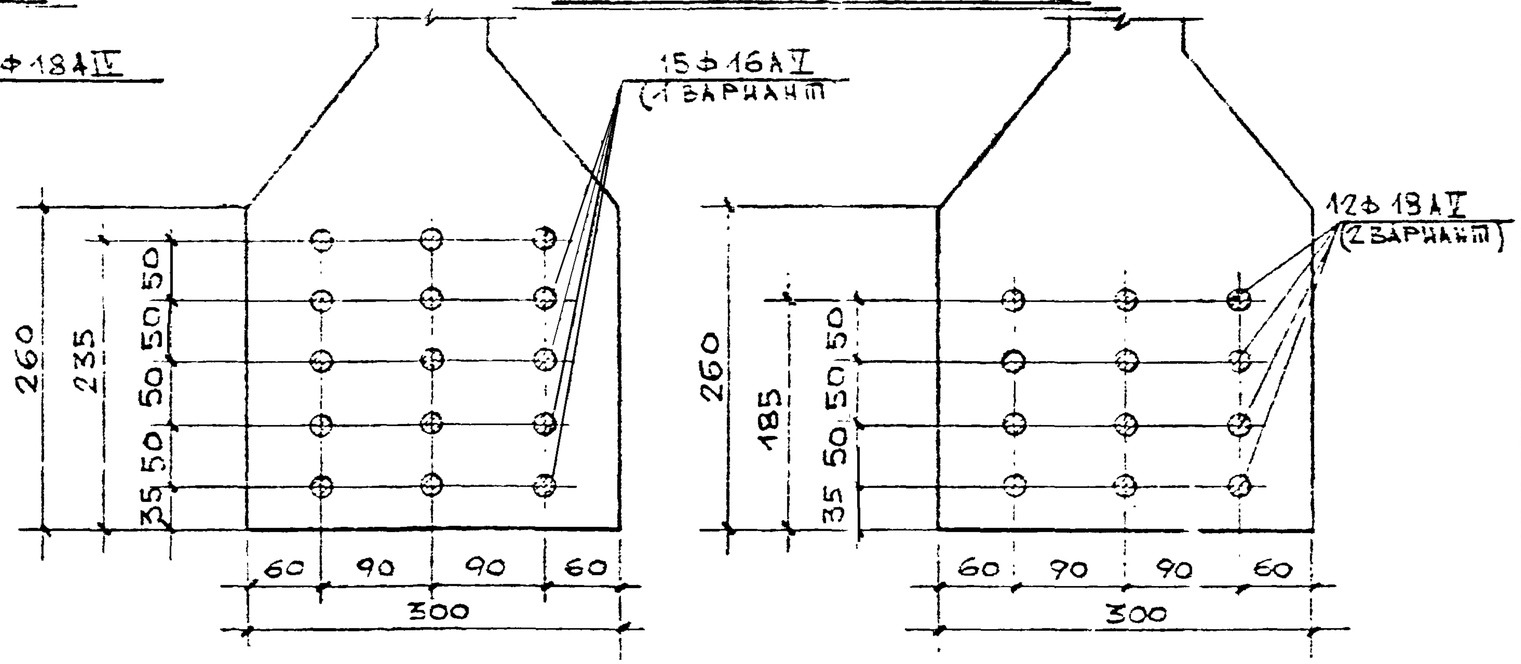

ПРИМЕЧАНИЕ.

Для стали AIV величина $\sigma_0 = 5400 \pm 500$ кгс/см^2

Для стали AV величина $\sigma_0 = 6500 \pm 500$ кгс/см^2

СБЭ 18-1В2 СБЭ 18-2В2	СТРОПИЛЬНЫЕ БАЛКИ ВАРИАНТ РАСПОЛОЖЕНИЯ НАПРЯГАЕМОЙ АРМАТУРЫ ДЛЯ ПРИМЕНЕНИЯ ЦАНГОВЫХ ЗАХВАТОВ ИИИЖБА	ИЖ 26-77 ЛИСТ 17

МОСОРГСТРОЙМАТЕРИАЛЫ КТБ
О.Д.Ч.
М 1:5
1977
КОНСТ.
АРХ.