ТИПОВАЯ ДОКУМЕНТАЦИЯ НА КОНСТРУКЦИИ, ИЗДЕЛИЯ И УЗЛЫ ЗДАНИЙ И СООРУЖЕНИЙ

СЕРИЯ 7.501-2

УСТАНОВКА И ПОДКЛЮЧЕНИЕ КОМПЛЕКТНЫХ ТРАНСФОРМАТОРНЫХ ПОДСТАНЦИЙ (КТП) К ЛИНИЯМ ПРОДОЛЬНОГО ЭЛЕКТРОСНАБЖЕНИЯ 25 кВ

РАБОЧИЕ ЧЕРТЕЖИ

ВЫПУСК 2

Схемы подключения

ТИПОВАЯ ДОКУМЕНТАЦИЯ НА КОНСТРУКЦИИ, ИЗДЕЛИЯ И УЗЛЫ ЗДАНИЙ И СООРУЖЕНИЙ

СЕРИЯ 7.501-2

УСТАНОВКА И ПОДКЛЮЧЕНИЕ КОМПЛЕКТНЫХ ТРАНСФОРМАТОРНЫХ ПОДСТАНЦИЙ (КТП) К ЛИНИЯМ ПРОДОЛЬНОГО ЭЛЕКТРОСНАБЖЕНИЯ 25 кВ

РАБОЧИЕ ЧЕРТЕЖИ

ВЫПУСК 2

Схемы подключения

Разработаны Трансэлектропроектом

Главный инженер института Акопян
Главный инженер проекта Пискунов

УТВЕРЖДЕНЫ И
ВВЕДЕНЫ В ДЕЙСТВИЕ
МИНИСТЕРСТВОМ ПУТЕЙ СООБЩЕНИЯ
ПРИКАЗ № А-26816 ОТ 26.08.85г.

Обозначение	Наименование	Стр
	Содержание альбома Вып.2	2
7.501-2-2-100.00	Схемы подключения КТП-П-2/25 У1	
	на площадке	3
7.501-2-2-200.00	Схемы подключения КТПО 4/25 У1,	
	КТПО 10/25 У1 на площадке	4
7.501-2-2-300 00	Схемы подключения КТПО 4/25 У1,	
	КТПО 10/25 У1 в выемке	5
7.501-2-2-400.00	Схемы подключения К ТПО 4/25 У1,	
	КТПО 10/25 У1 на насыпи	6
7.501-2-2-500.00	Схемы подключения КТП 25/25 У1	
	на площадке	7
7.501-2-2-600 00	Схема подключения КТП 25/25 У1	
	в выемке	8
7.501-2-2-700.00	Схемы подключения КТП 25/25 У1	
	на насыпи	9
7.501-2-2-800.00	Схемы подключения	
	КТП 100-250-400/25 У1	10
7.501-2-2-900.00	Схема подключения КТП 100-250-400/25 У1	
	на площадке (Т-образная надставка)	11
7.501-2-2-10 00.00	Схемы подключения	
	КТП 100-250-400/25 У1 в выемке	12
7.501-2-2-11 00.00	Схемы подключения	
	КТП 100-250-400/25 У1 на насыпи	13
7.501-2-2-12 00.00	Схемы подключения	
	КТП 25-100-250-400/25 У1 на площад-	
	ка при расположении проводов	
	ДПР с одной стороны	14
7.501-2-2-13.00.00 л.1	Перекидка проводов ДПР	15
7.501-2-2-13 00.00 л.2	Перекидка проводов ДПР	16

Инв. № подл. | Подпись и дата | Взам. инв. №

Серия 7.501-2 Вып 2

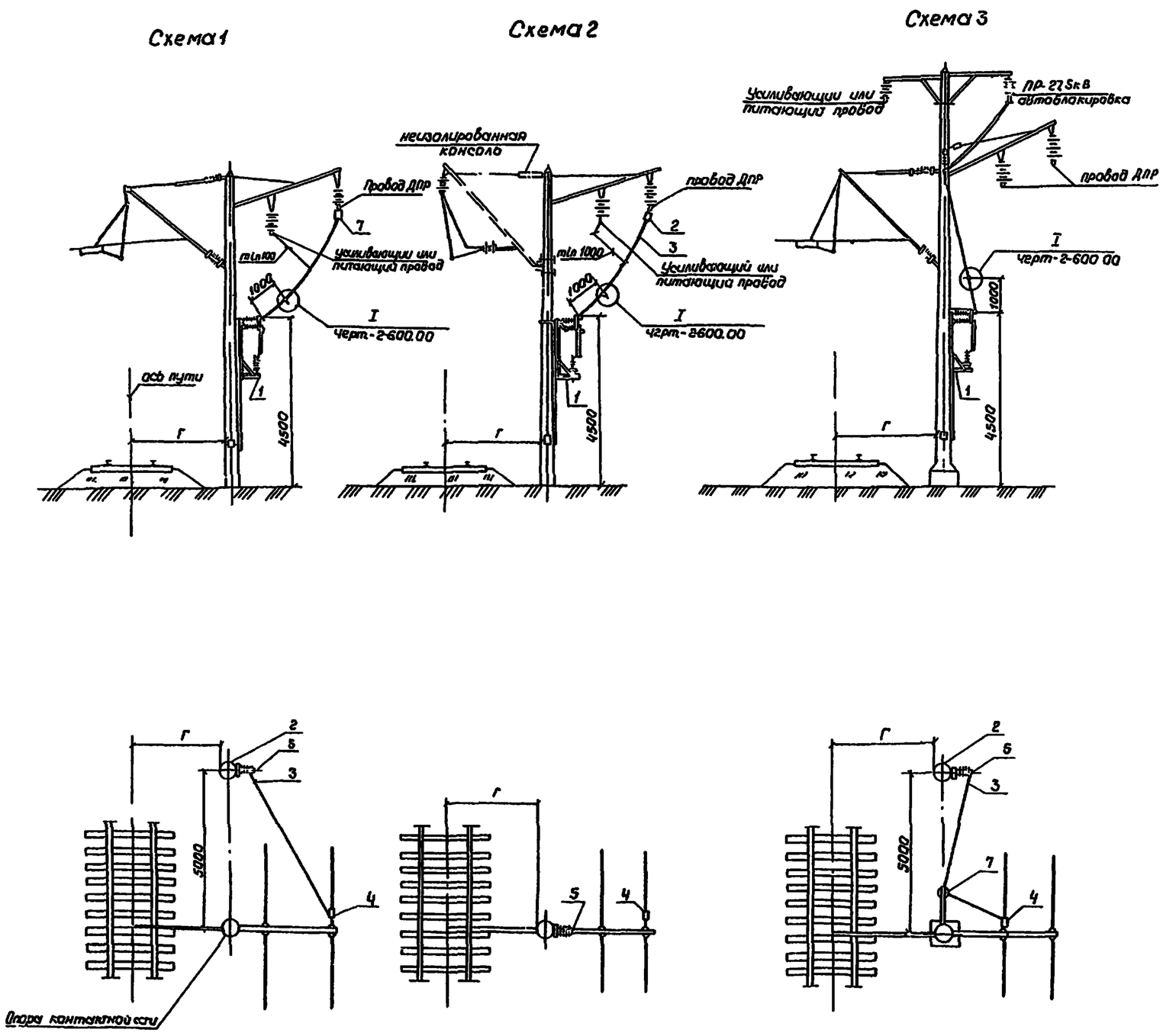

Поз	Обозначение	Наименование	Кол	Примеч
		Схема 1		
1	КТП-П-2/25 У1	Комплектная трансформаторная		
		подстанция подземно опускная	1	
2	СКЦ-4,5/10,8	Коническая ж б стойка опор к/сети	1	
3	АС35/6,2, АС50/8,0	Провод сталеалюминиевый ГОСТ 839-80Е	6	
4	ПА-2-1/к	Зажим петлевой плашечный	2	Тбилисск ЭТЗ
5	А2А-35-7, А2А-50-7	Зажим аппаратный прессуемый	1	
6	7.501-2-1-200.00	Сталь ф12 ГОСТ 2590-71 для присоединения		0,89кг
	Вып 3, 19 3 300	к рельсу L=6000мм	2	
7	4 407-122 альб 2	Установка запирающего контура		При сбор. ДПР для БУ
	черт КС-1839-71	СК-6	1	связи
		Схема 2		
1	КТП-П-2/25 У1	Комплектная трансформаторная		
		подстанция подземно опускная	1	
2	4 407-122, Альб 2	Установка запирающего контура		При сбор.
	черт кс-1839-71	Ск-6	1	ДПР для связи
3	АС3/6,2, АС-50/8,0	Провод сталеалюминиевый ГОСТ 839 80Е	6	
4	ПА-2-1/к	Зажим петлевой плашечный	2	Тбилисск ЭТЗ
5	А2А-35-7, А2А 50-7	Зажим аппаратный прессуемый	1	
6	7.501-2-1-200 00	Сталь ф 12 ГОСТ 2590-71 для		0,89кг
	Вып 3, 19 3 300	присоедин к рельсу L=6000мм	2	
		Схема 3		
1	КТП-П-2/25 У1	Комплектная трансформаторная		
		подстанция подземно-опускная	1	
2	СКЦ-4,5/10,8	Коническая ж б стойка опор к/сети	1	
3	АС35/6,2, АС-50/8,0	Провод сталеалюминиевый ГОСТ 839 80Е	6	
4	ПА-2-1/к	Зажим петлевой плашечный	2	Тбилисск ЭТЗ
5	А2А35-7, А2А-50 7	Зажим аппаратный прессуемый	1	
6	7.501-2-1-200.00	Сталь ф 12 ГОСТ 2590-71 для		0,89кг
	Вып.3, 193.300	присоединения к рельсу L=6000мм	2	
7	4.501-20 альб 1 л КС-9	Кронштейн типа КФ-5	1	48 04кг

Инв. № подл. | Подпись и дата | Взам. инв. №

ГИП	Пискунов		7.501-2-2-100.00
Н контр	Грибкова		
Гл спец	Шульман		Схемы подключения КТП-П-2/25 У1 на площадке
Рук гр	Никольева		Стадия Р · Лист 1 · Листов
Вед инж	Забавин		ТРАНСЭЛЕКТРОПРОЕКТ
Инж	Соина		

Схема 4

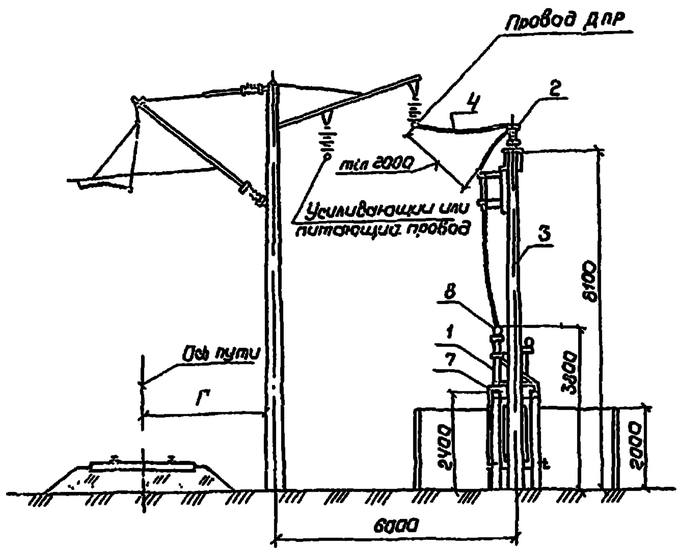

Схема 5

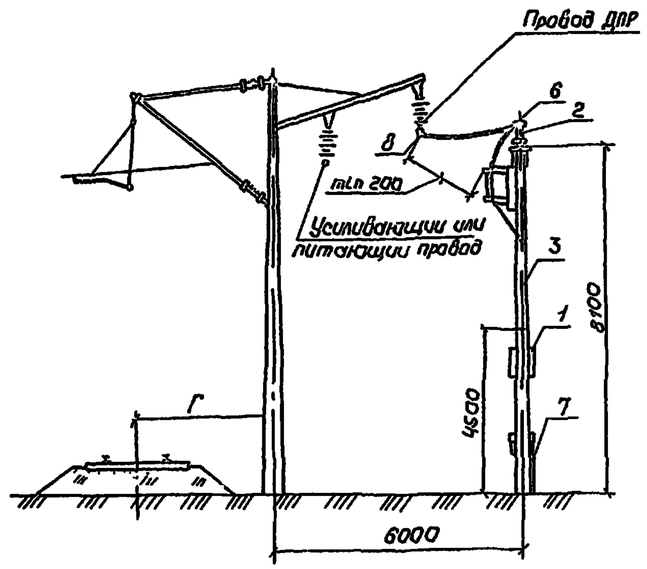

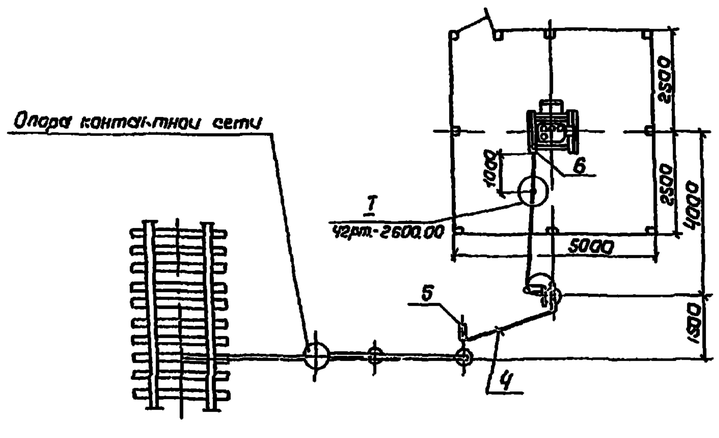

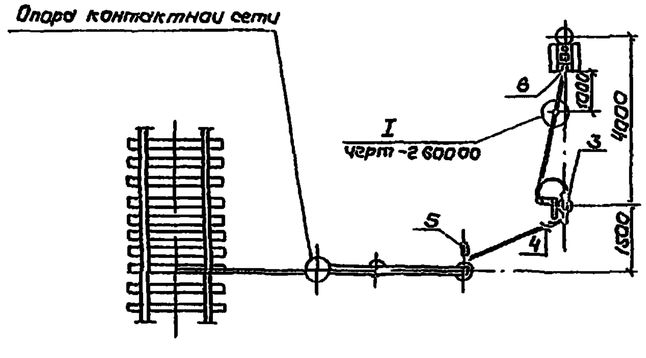

Поз.	Обозначение	Наименование	Кол.	Прим.
		Схема 4		
1	КТПО 10/25 У1	Комплектная трансформаторная подстанция	1	
2	7.501-2-1-17.00.00	Установка однополюсного разъединителя, предохранителя и разрядника на опоре линии автоблокировки	1	
3	3.501.1-132 Вып 3	Коническая ж б стойка С 1,8 S/10,1	1	
4	АС-35/6,2, АС-50/8,0	Провод сталеалюминиевый ГОСТ 839-80Е	6	
5	ПА-2-1/К	Зажим петлевой плашечный	2	ТС-МУС 913
6	А2А-35-7, А2А-50-7	Зажим аппаратный прессуемый	1	
7	7.501-2-1-10.00.00	Заземляющее устройство	1	
8	7.501-2-1-3.00.00	Установка запирающего контура СК-6	1	
		Схема 5		
1	КТПО 4/25 У1	Комплектная трансформаторная подстанция	1	
2	7.501-2-1-17.00.00	Установка однополюсного разъединителя, предохранителя и разрядника на опоре линии автоблокировки	1	
3	3.501.1-132 вып 3	Коническая ж б стойка С 1,8 S/10,1	2	
4	АС-35/6,2, АС-50/8,0	Провод сталеалюминиевый ГОСТ 839-80Е	6	
5	ПА-2-1/К	Зажим петлевой плашечный	2	ГОСТ 913
6	А2А-35-7, А2А-50-7	Зажим аппаратный прессуемый	1	
7	7.501-2-1-10.00.00	Заземляющее устройство	1	
8	4.407-122 альбом 2	Установка запирающего контура		
	Черт КС 1839-71	СК-6	1	
		Полухомут Ф16 для крепления КТПО на ж б стойке С 1,8 S/10,1 автоблокир	5	0,9 кг

ГИП	Пискунов		
Н.контр	Гривкова		
Гл.спец	Шульман		
Рук.гр	Николаева		
Вед.инж	Забавин		
Инж	Саина		

7.501-2-2-200.00

Схема подключения КТПО 4/25У1, КТПО 10/25У1 на площадке

Стадия	Лист	Листов
Р	1	

ТРАНСЭЛЕКТРОПРОЕКТ

Инв. № подл. | Подпись и дата | Взам. инв. №

Схема 4в

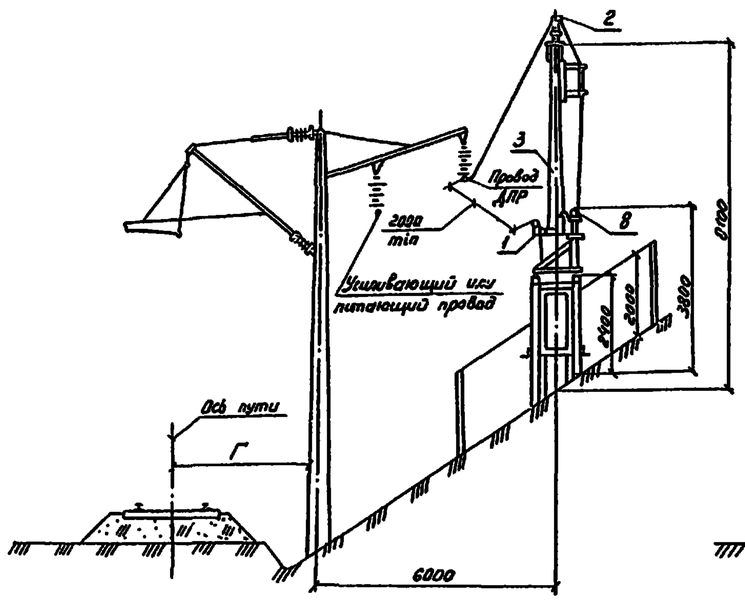

Схема 5в

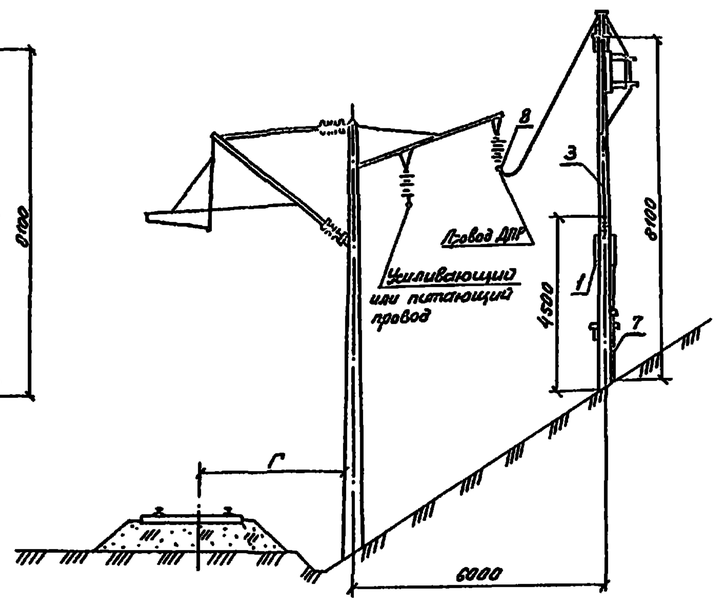

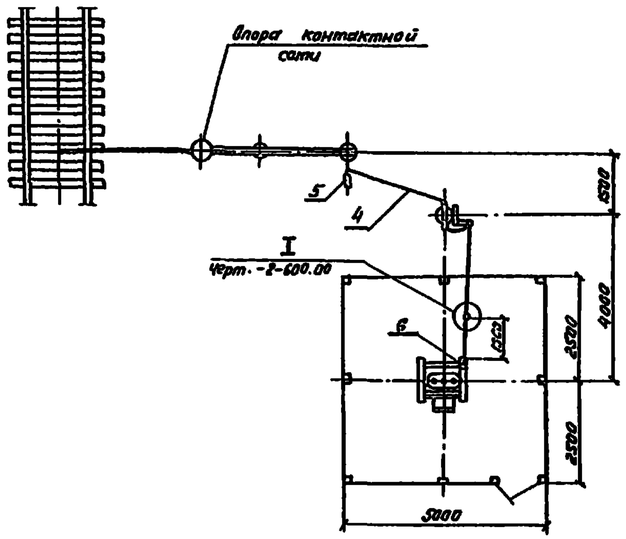

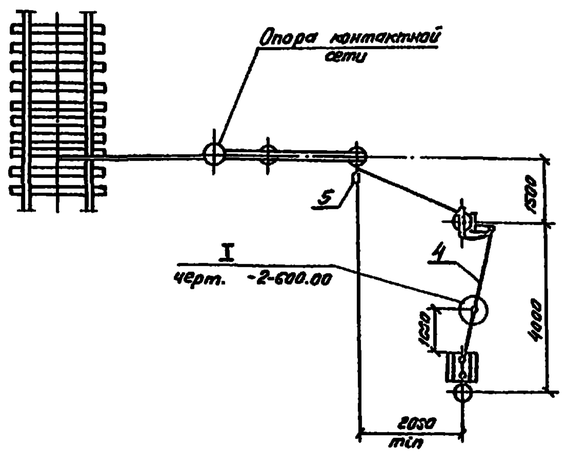

Поз	Обозначение	Наименование	Кол	Приме-ч.
		Схема 4в		
1	КТПО 10/25У	Комплектная трансформаторная		
		подстанция	1	
2	7.501-2-1-17 00.00	Установка однополюсного разъеди-		
		нителя, предохранителя и разрядника		
		на опоре линии автоблокировки	1	
3	3.501.1-132 вып.3	Коническая ж.б стойка с 1,85/10,1	1	
4	АС-35/6,2; АС-50/8,0	Провод сталеалюминиевый ГОСТ 839-80Е	6	
5	ПА-2-1/К	Зажим петлевой плашечный	2	Тбилисск. ЭТЗ
6	А2А-35-7; А2А-50-7	Зажим аппаратный прессуемый	1	
7	Вып.3; 19.3.300 7.501-2-1-10 00.00	Заземляющее устройство	1	
8	7.5012-1-3 00.00	Установка запирающего контура СК-6	1	
		Схема 5в		
1	КТПО 4/25У1	Комплектная трансформаторная		
		подстанция	1	
2	7.501-2-1-17 00.00	Установка однополюсного разъединителя,		
		предохранителя и разрядника на		
		опоре линии автоблокировки	1	
3	3.501.1-132 вып.3	Коническая ж.б. стойка с 1,85/10,1	2	
4	АС-35/6,2; АС-50/8,0	Провод сталеалюминиевый ГОСТ 839-80Е	6	
5	ПА-2-1/К	Зажим петлевой плашечный	2	Тбилисск. ЭТЗ
6	А2А-35-7; А2А-50-7	Зажим аппаратный прессуемый	1	
7	Вып. 3; 19. 3. 300 7.501-2-1-10 00.00	Заземляющее устройство	1	
8	4.407-122, альб. 2	Установка запирающего контура		
	черт. КС-1839-71	СК-6	1	
		Полухомут ф16 для крепления КТПО		
		на ж.б. стойке с 1,85/10,1 автоблокир.	5	0,9 кг

Серия 7.501-2 Вып. 2

Инв. № подл. | Подпись и дата | Взам. инв. №

ГИП	Лискунов		
Н. контр.	Грибкова		
Гл. спец.	Шульман		
Рук. гр.	Николаева		
Вед. инж.	Забавин		
Инж.	Соина		

7.501-2-2-300.00

Схемы подключения КТПО 4/25У1, КТПО 10/25У1 в выемке

Стадия	Лист	Листов
Р	1	

ТРАНСЭЛЕКТРОПРОЕКТ

Серия 7.501-2 вып. 2

Схема 4Н

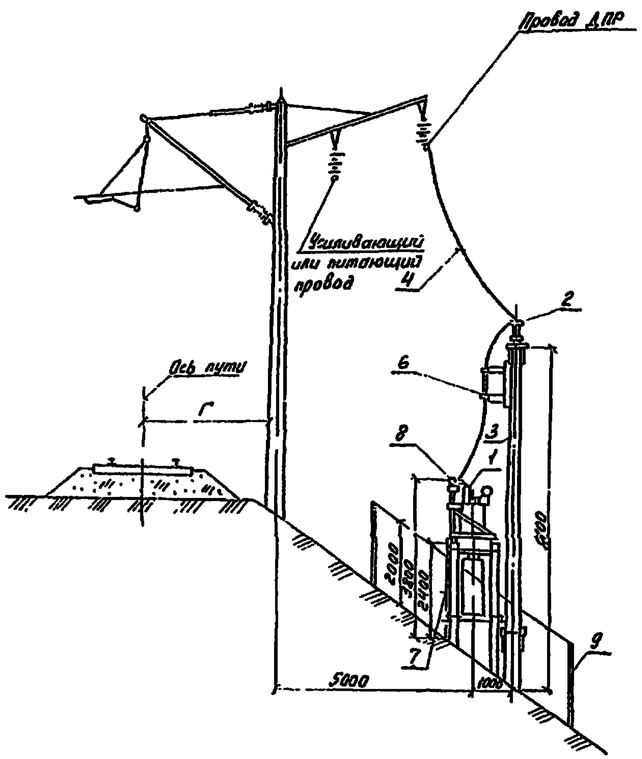

Схема 5Н

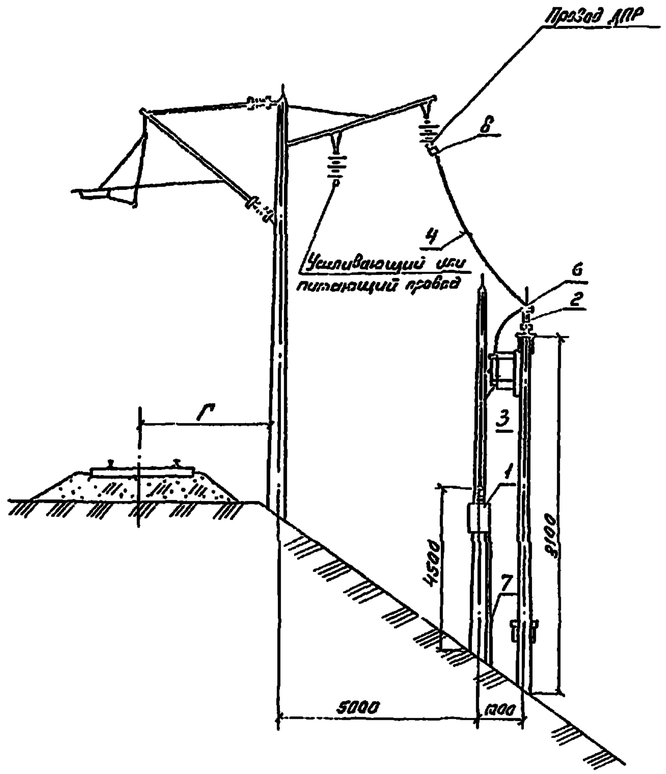

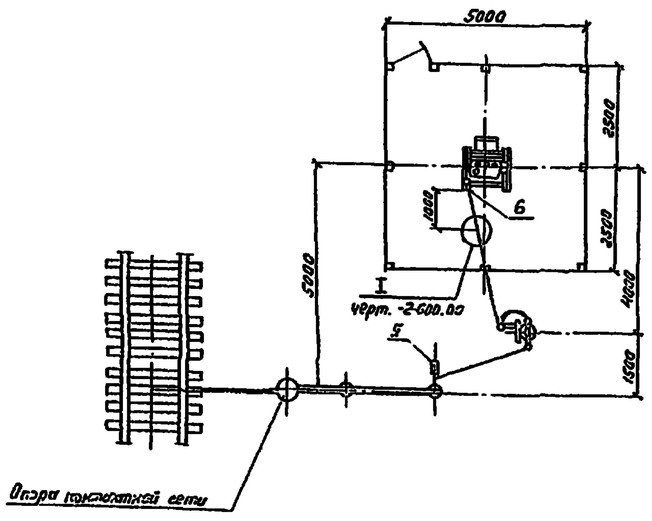

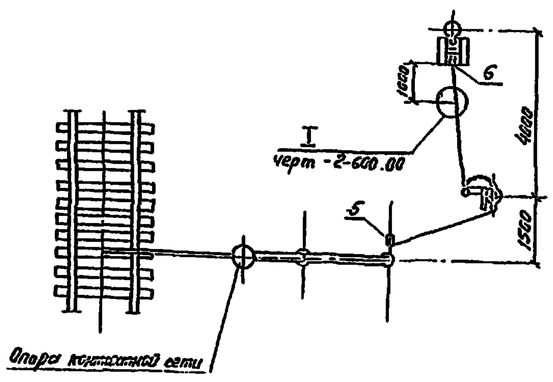

Поз.	Обозначение	Наименование	Кол.	Примеч.
		Схема 4Н		
1	КТПО 10/25 У1	Комплектная трансформаторная подстанция	1	
2	7.501-2-1-17 00.00	Установка однополюсного разъединителя, предохранителя и разрядника на опоре линии автоблокировки	1	
3	3.501.1-132 вып.3	Коническая ж.б. стойка С 1,25/10,1	1	
4	АС-35/6,2; АС-50/8,0	Провод сталеалюминиевый ГОСТ 839-80Е	6	
5	ПА-2-1/К	Зажим петлевой плашечный	2	Тбилисск. ЭТЗ
6	А2А-35-7; А2А-50-7	Зажим аппаратный прессуемый	1	
7	7.501-2-1-10 00.00	Заземляющее устройство	1	
8	7.501-2-1-300 00	Установка запирающего контура СК-5	1	
9	7.501-2-1-20 00.00	Фундамент и ограждение I вариант	1	
		Схема 5Н		
1	КТПО 4/25 У1	Комплектная трансформаторная подстанция	1	
2	7.501-2-1-17 00.00	Установка однополюсного разъединителя, предохранителя и разрядника на опоре линии автоблокировки	1	
3	3.501.1-132 вып.3	Коническая ж.б. стойка С 1,85/10,1	2	
4	АС-35/6,2; АС-50/8,0	Провод сталеалюминиевый ГОСТ 839-80Е	6	
5	ПА-2-1/К	Зажим петлевой плашечный	2	Тбилисск. ЭТЗ
6	А2А-35-7; А2А-50-7	Зажим аппаратный прессуемый	1	
7	7.501-2-1-10 00.00	Заземляющее устройство	1	
8	4.407-122 альб.2	Установка запирающего контура		
	черт. КС-1839-71	СК-6	1	
		Полухомут ф16 для крепления КТПО		
		на ж.б стойке С 1,85/10,1 автоблок	5	0,9 кг

Инв. № подл. | Подпись и дата | Взам. инв. №

ГИП	Лискунов		7.501-2-2-400.00
Н.контр.	Грибкова		
Гл.спец.	Шульман		Схемы подключения КТПО 4/25 У1, КТПО 10/25 У1 на насыпи
Рук.гр.	Николаева		Стадия: Р; Лист: 1; Листов:
Вед.инж.	Забавин		ТРАНСЭЛЕКТРОПРОЕКТ
Инж.	Соина		

Серия 7.501-2 Вып. 2

Схема 6

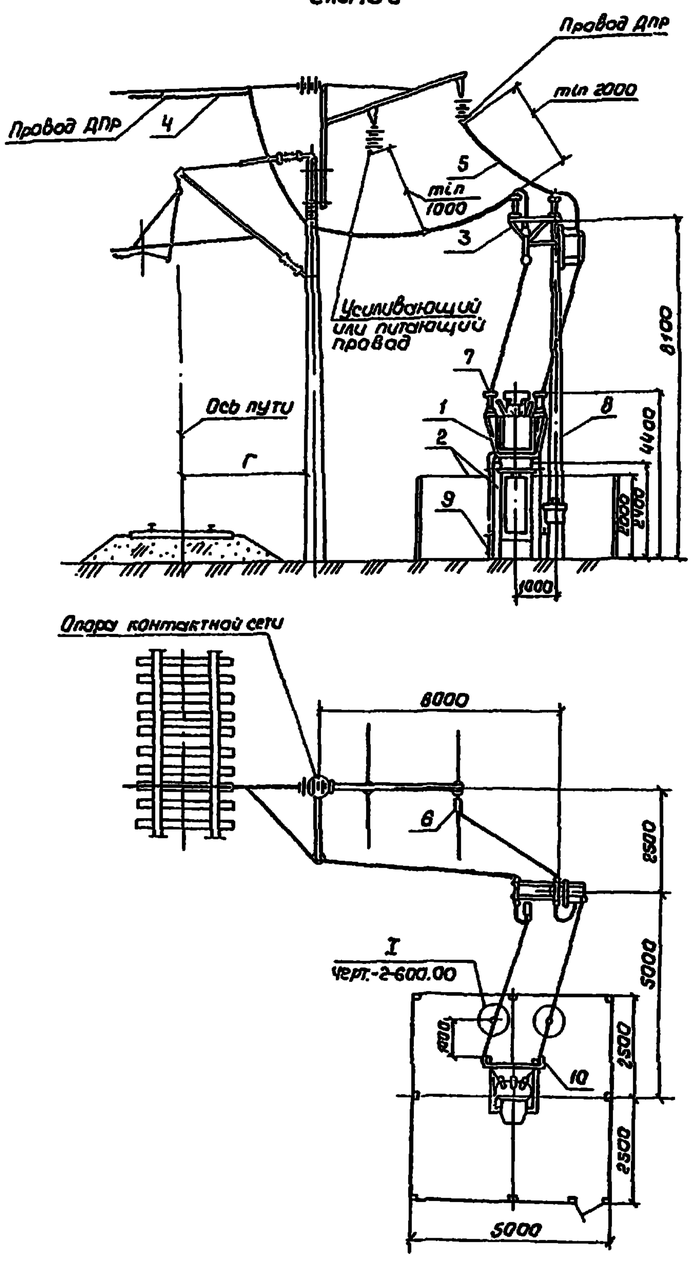

Схема 7

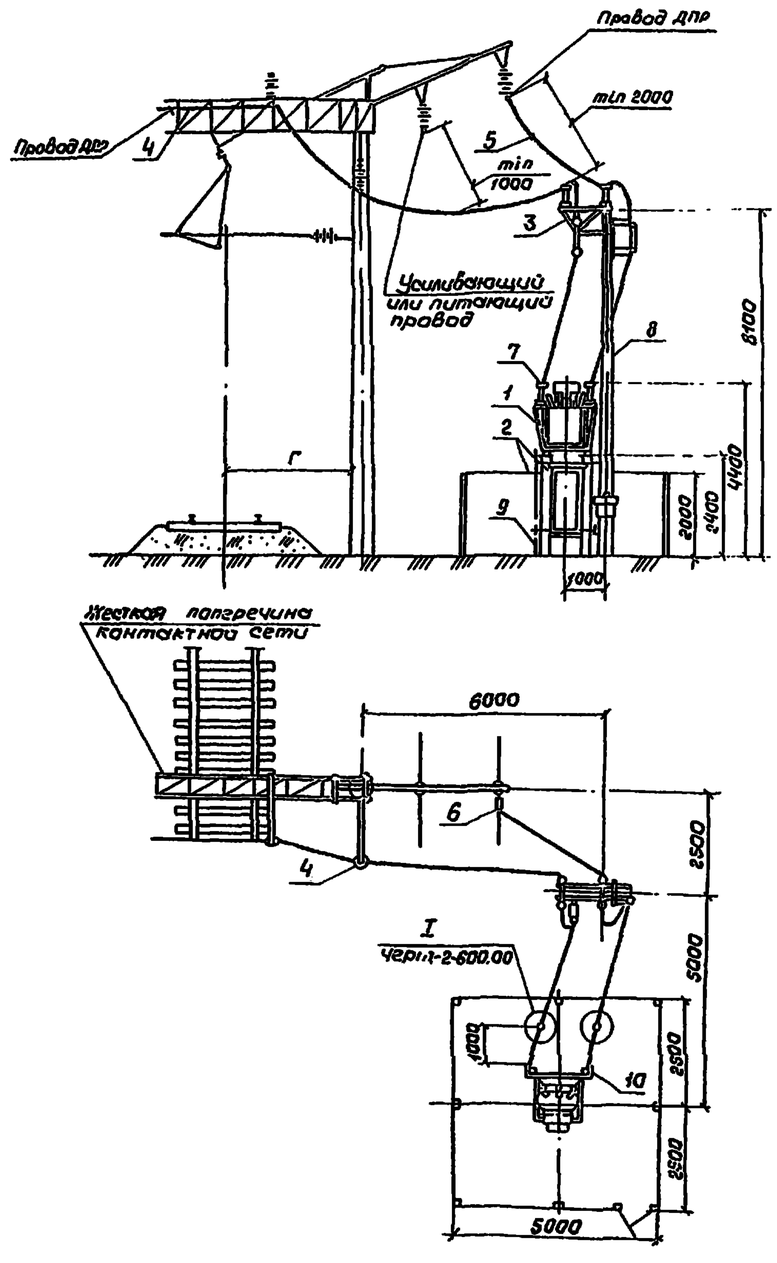

Поз	Обозначение	Наименование	Кол.	Прим
		Схема 6		
1	КТП 25/25 У1	Комплектная трансформаторная подстанция	1	
2	7.501-2-1-2000.00	Фундамент и ограждение III вариант	1	
3	7.501-2-1-1800.00	Установка двухполюсного разъединителя, привода, предохранителей, разрядников на опоре автоблокировки	1	
4	7.501-2-2-1500.00л1	Перекидка провода ДПР	1	
5	АС35/6,2; АС-50/8,0	Провод сталеалюминиевый ГОСТ 839-80	40	
6	ПА-2-1/к	Зажим петлевой плашечный	4	Тбилисск ЭТЗ
7	А2А-35-7; А2А-50-7	Зажим аппаратный прессуемый	2	
8	3.501.1-132 вып.3	Коническая ж.б. стойка с 1,85/10,1	1	
9	7.501-2-1-1000.00	Заземляющее устройство КТП	1	
10	7.501-2-1-400.00	Установка запирающего контура СК-6	1	
		Схема 7		
1	КТП 25/25 У1	Комплектная трансформаторная подстанция	1	
2	7.501-2-1-2000.00	Фундамент и ограждение III вариант	1	
3	7.501-2-1-1800.00	Установка двухполюсного разъединителя, привода, предохранителей, разрядников на опоре автоблокировки	1	
4	7.501-2-2-1500.00л2	Перекидка провода ДПР на жесткой поперечине III вариант	1	
5	АС-35/6,2; АС-50/80	Провод сталеалюминиевый ГОСТ 839-80	40	
6	ПА-2-1/к	Зажим петлевой плашечный	4	Тбилисск ЭТЗ
7	А2А-35-7; А2А-5-7	Зажим аппаратный прессуемый	2	
8	3.501.1-132 вып.3	Коническая ж.б. стойка с 1,85/10,1	1	
9	7.501-2-1-1000.00	Заземляющее устройство КТП	1	
10	7.501-2-1-400.00	Установка запирающего контура СК-6	2	

Инв. № подл. | Подпись и дата | Взамен инв.

ГИП	Пискунов	
Н. контр.	Грибкова	
Гл. спец.	Шульман	
Рук. гр.	Николаева	
Ст. инж.	Забавин	
Инж.	Саина	

7.501-2-2-500.00

Схемы подключения КТП 25/25 У1 на площадке

Стадия	Лист	Листов
Р	1	

ТРАНСЭЛЕКТРОПРОЕКТ

Схема 8в

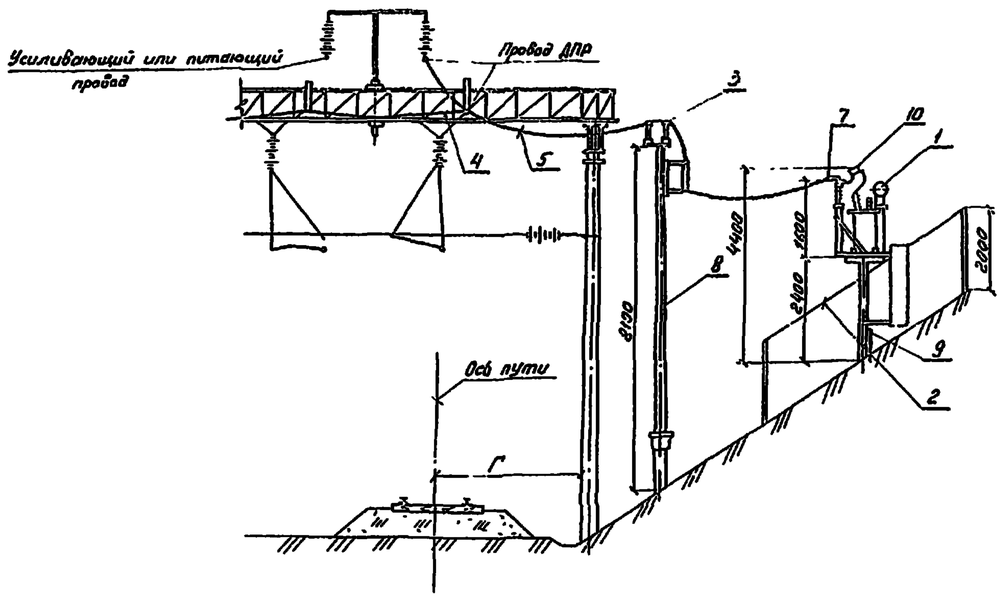

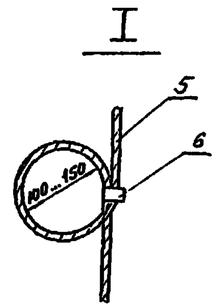

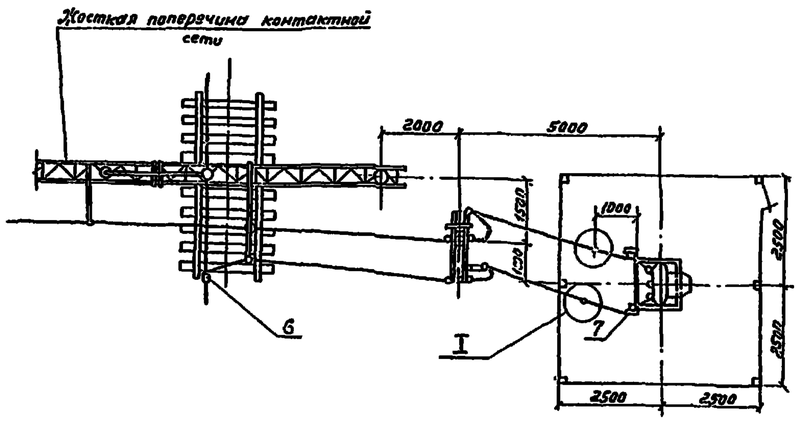

Поз	Обозначение	Наименование	Кол	Примечание
		Схема 8в		
1	КТП 25/25 У1	Комплектная трансформаторная подстанция	1	
2	7.501-2-1-20 00 00	Фундамент и ограждение II вариант	1	
3	7.501-2-1-18 00 00	Установка двухполюсного разъединителя, привода, предохранителей, разрядников на опоре автоблокировки	1	
4	7.501-2-2-1300 00 л 1,2	Перекидка проводов ДПР по жесткой поперечине I или II варианты	1	
5	АС-35/6,2; АС-50/8,0	Провод сталеалюминиевый ГОСТ 839-80Б	40	
6	ПА-2-1/К	Зажим петлевой плашечный	4	Чертеж 373
7	А2А-35-7; А2А-50-7	Зажим аппаратный прессуемый	2	
8	3.501.1-132, вып 3	Коническая ж/б стойка с 1.85/10.1	1	
9	7.501-2-1 10 00 00	Заземляющее устройство КТП	1	
10	7.501-2-1-400 00	Установка запирающего контура СК-6	1	

Серия 7.501-2 Вып 2

ГИП	Лискунов		7.501-2-2-600.00
Н.контр.	Грибкова		
Гл.спец.	Шульман		Схема подключения КТП 25/25 У1 в выемке
Рук.гр.	Николаева		Стадия Р · Лист 1 · Листов
Вед.инж.	Забавин		ТРАНСЭЛЕКТРОПРОЕКТ
Инж.	Соина		

Инв. № подл. | Подпись и дата | Взам. инв. №

Схема 6Н

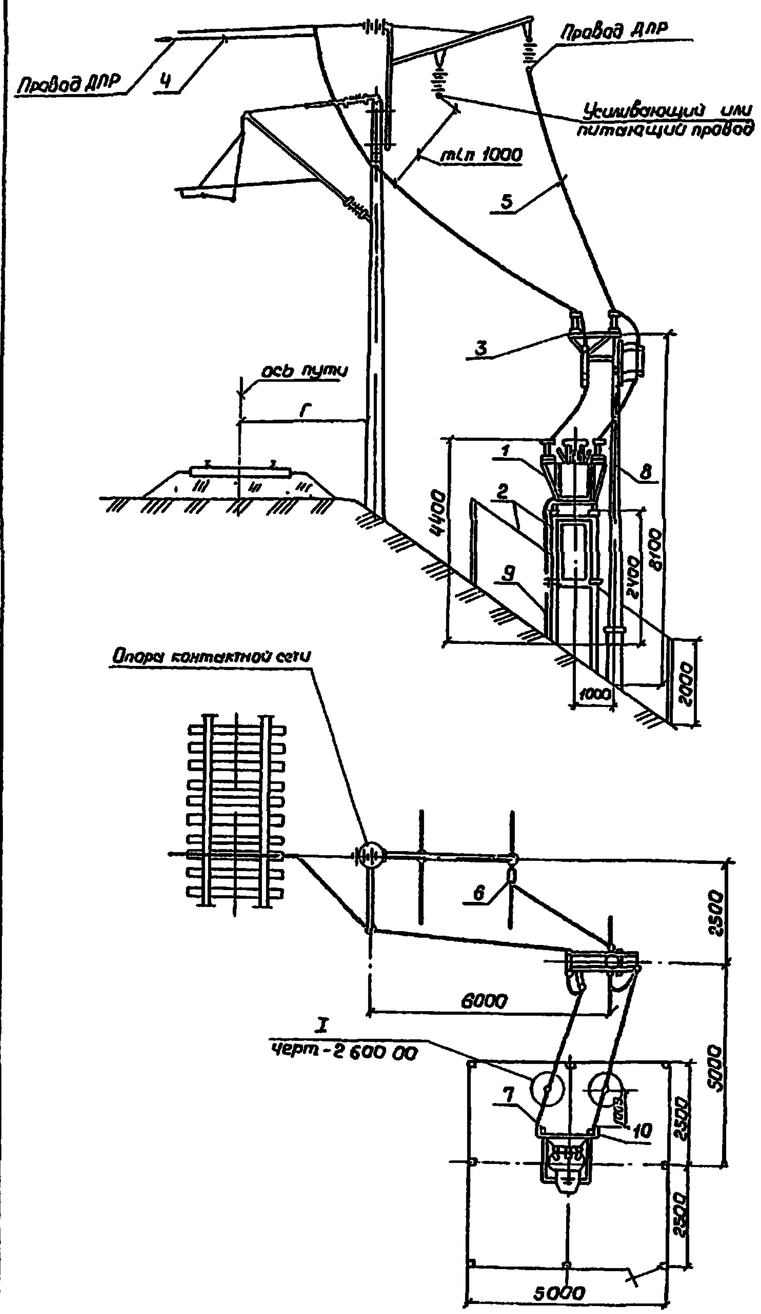

Схема 7Н

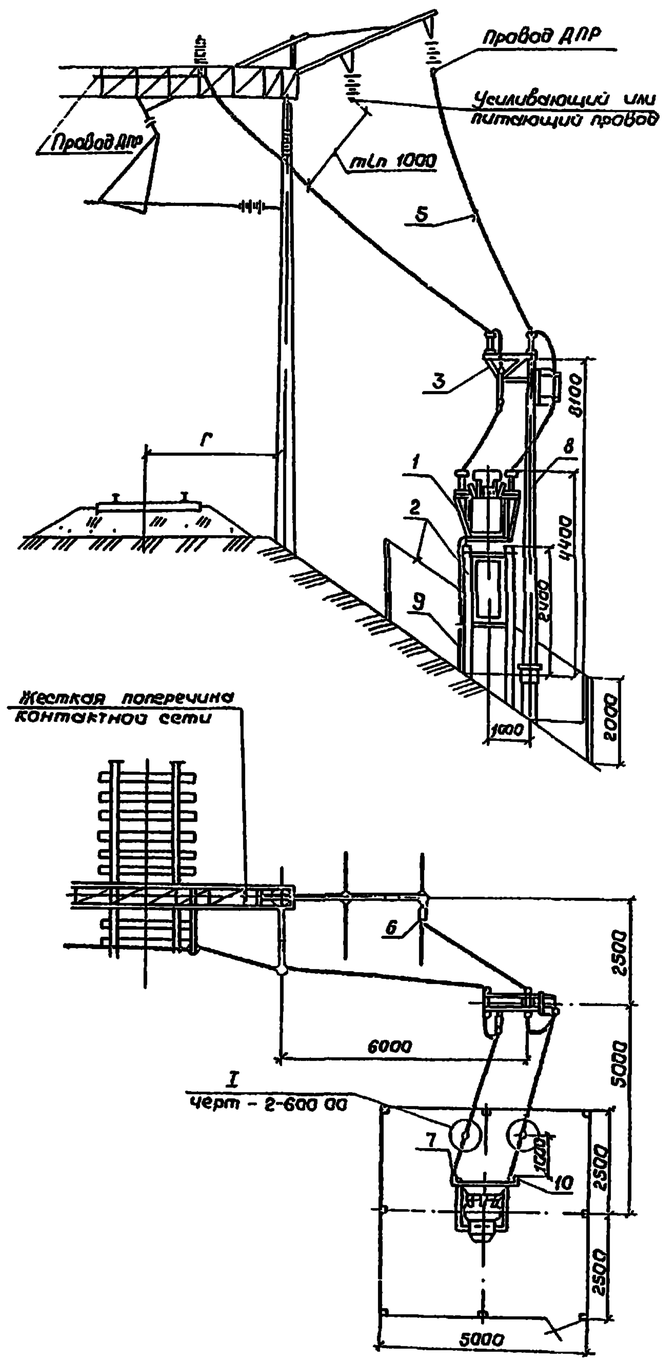

Поз.	Обозначение	Наименование	Кол.	Примеч.
		Схема 6Н		
1	КТП 25/25 У1	Комплектная трансформаторная подстанция	1	
2	7.501-2-1-20 00 00	Фундамент и ограждение I вариант	1	
3	7.501-2-1-18 00.00	Установка двухполюсного разъединител привода, предохранителей, разрядников на опоре автоблокировки	1	
4	7.501-2-2-13 00.00 Л1	Перекидка провода ДПР	1	
5	АС-35/6,2, АС-50/8,0	Провод сталеалюминиевый ГОСТ 839-80Е	4	0,150 кг
6	ПА-2-1/к	Зажим петлевой плашечный	4	Техлист ЭТЗ
7	А2А-35-7; А2А-50-7	Зажим аппаратный прессуемый	2	
8	3.501.1-132, вып.3	Коническая ж б стойка С 1,85/10,1	1	
9	7.501-2-1-10 00.00	Заземляющее устройство КТП	1	
10	7.501-2-1-4000.00	Установка запирающего контура СК-6	2	
		Схема 7Н		
1	КТП 25/25 У1	Комплектная трансформаторная подстанция	1	
2	7.501-2-1-20 00.00	Фундамент и ограждение I вариант	1	
3	7.501-2-1-18 00 00	Установка двухполюсного разъединителя, привода, предохранителей разрядников на опоре автоблокировки	1	
4	7.501-2-2-13 00.00 Л2	Перекидка провода ДПР на жесткой поперечине III вариант	1	
5	АС35/6,2, АС-50/8,0	Провод сталеалюминиевый ГОСТ 839-80Е	40	0,15 кг
6	ПА-2-1/к	Зажим петлевой плашечный	4	Техлист ЭТЗ
7	А2А-35-7; А2А-50-7	Зажим аппаратный прессуемый	2	
8	3.501.1-132, вып 3	Коническая ж б стойка С 1,85/10,1	1	
9	7.501-2-1-10 00.00	Заземляющие устройство КТП	1	
10	7.501-2-1-4000, 00	Установка запирающего контура СК-6	2	

Инв. № подл. | Подпись и дата | Взам. инв. №

ГИП	Пискунов		7.501-2-2-700.00
Н.контр	Грубкова		
Гл.спец	Шульман		Схемы подключения КТП 25/25 У1 на насыпи
Рук.гр	Николаева		Стадия: Р; Лист: 1; Листов:
Ст.инж.	Забавин		ТРАНСЭЛЕКТРОПРОЕКТ
Инж.	Соина		

Схема 9

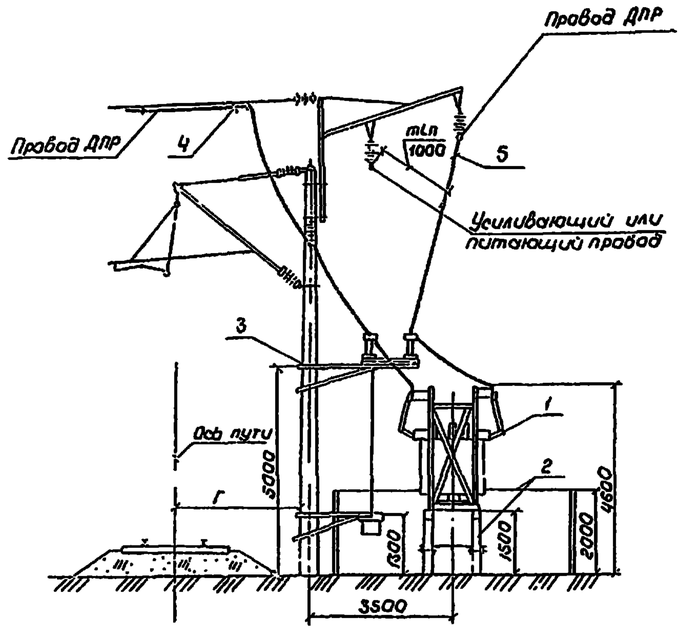

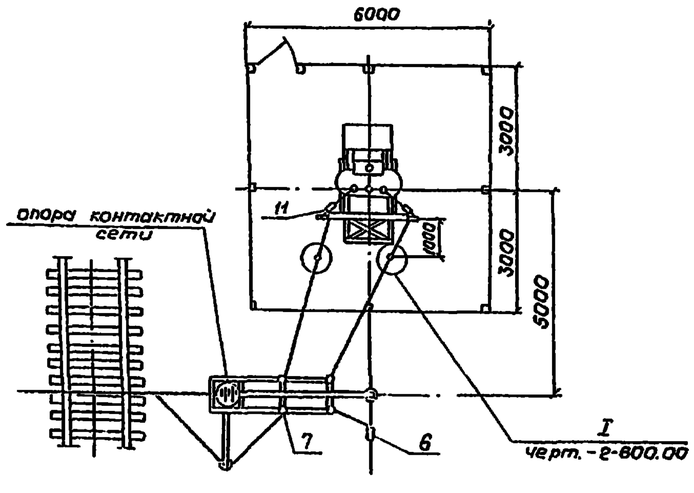

Схема 10

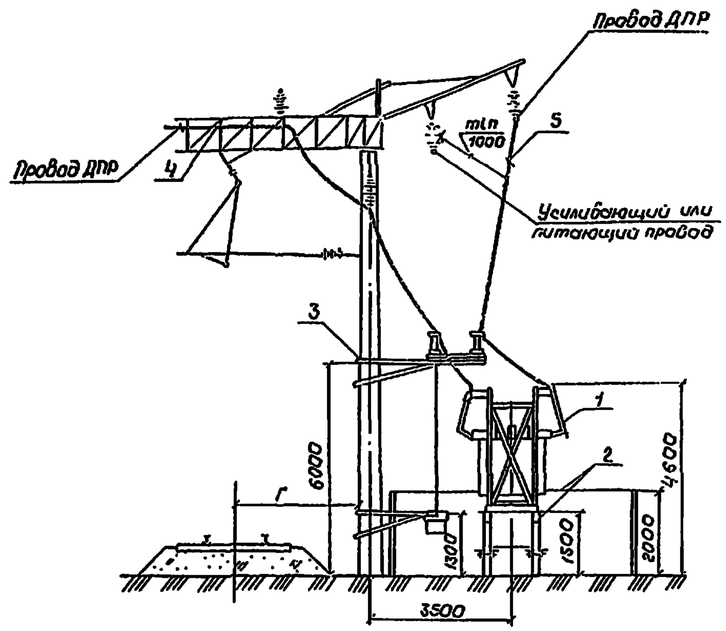

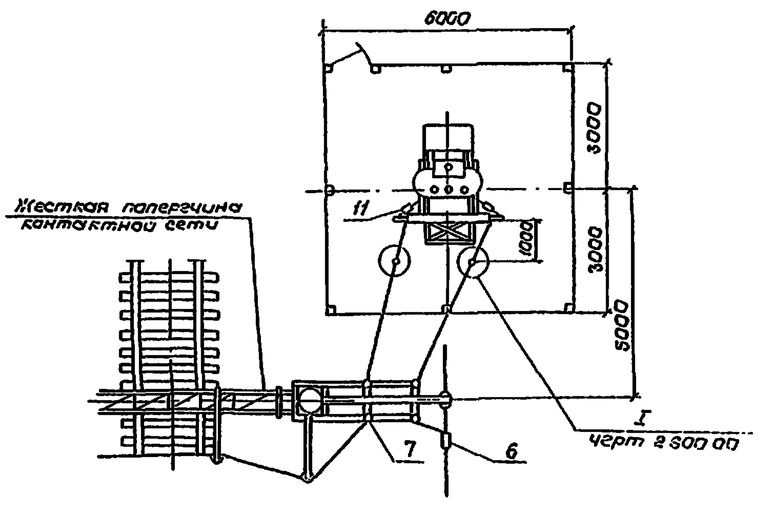

Поз	Обозначение	Наименование	Кол	Приме-чан
		Схема 9		
1	КТП 100 .. 400/25У1	Комплектная трансформаторная подстанция	1	
2	7.501-2-1-2100.00	Фундамент и ограждение III вариант	1	
3	7.501-2-1-19 00 00	Установка двухполюсного разъединителя и привода на опоре контактной сети	1	Выт 3 19 3 300 Заземление на рельс
4	7.501-2-2-1300.00 Л.1	Перекидка провода ДПР	1	
5	АС-35/6,2; АС-50/8,0	Провод сталеалюминиевый ГОСТ 839-80Е	40	0,158кг
6	ПА-2-1/к	Зажим петлевой плашечный	4	Т.Шлиссер. ЭТЗ
7	А2А-35-Т; А2А-50-Т	Зажим аппаратный прессуемый	2	
8	7.501-2-1-1100.00	Заземляющее устройство нейтрали трансформаторная КТП	1	
9	7.501-2-1-12.00 00	Выравнивающий контур КТП	1	
10	7.501-2-1-8 00 00	Присоединение выравнивающего контура КТП к дроссель-трансформатору	1	
11	7.501-2-1-500.00	Установка запирающего контура СК-6	2	
		Схема 10		
1	КТП 100... 400/25.У1	Комплектная трансформаторная подстанция	1	
2	7.501-2-1-21 00.00	Фундамент и ограждение III вариант	1	
3	7.501-2-1-19 00.00	Установка двухполюсного разъединителя и привода на опоре контактной сети	1	Выт 3 19 3 300 Заземление на рельс
4	7.501-2-2-1300.00 Л 2	Перекидка провода ДПР на жесткой поперечине III вариант	1	
5	АС-35/6,2; АС-50/8,0	Провод сталеалюминиевый ГОСТ 839-80Е	40	
6	ПА-2-1/к	Зажим петлевой плашечный	4	Т.Шлиссер. ЭТЗ
7	А2А-35-Т, А2А-50-Т	Зажим аппаратный прессуемый	2	
8	7.501-2-1-11 00.00	Заземляющее устройство нейтрали трансформатора КТП	1	
9	7.501-2-1-12 00.00	Выравнивающий контур КТП	1	
10	7.501-2-1-8 00.00	Присоединение выравнивающего контура КТП к дроссель-трансформатору	1	
11	7.501-2-1-500.00	Установка запирающего контура СК-6	2	

ГИП	Пискунов		7.501-2-2-800.00
Н.контр	Грибкова		Схемы подключения КТП 100-250-400/25У1 на площадке
Гл.спец	Шульман		Стадия Р · Лист 1 · Листов
Рук.гр	Николаева		ТРАНСЭЛЕКТРОПРОЕКТ
Вед.инж	Забавин		
Инж	Соина		

Серия 7.501-2 Выл 2

Инв N подл | Подпись и дата | Взам инв N

Схема 11

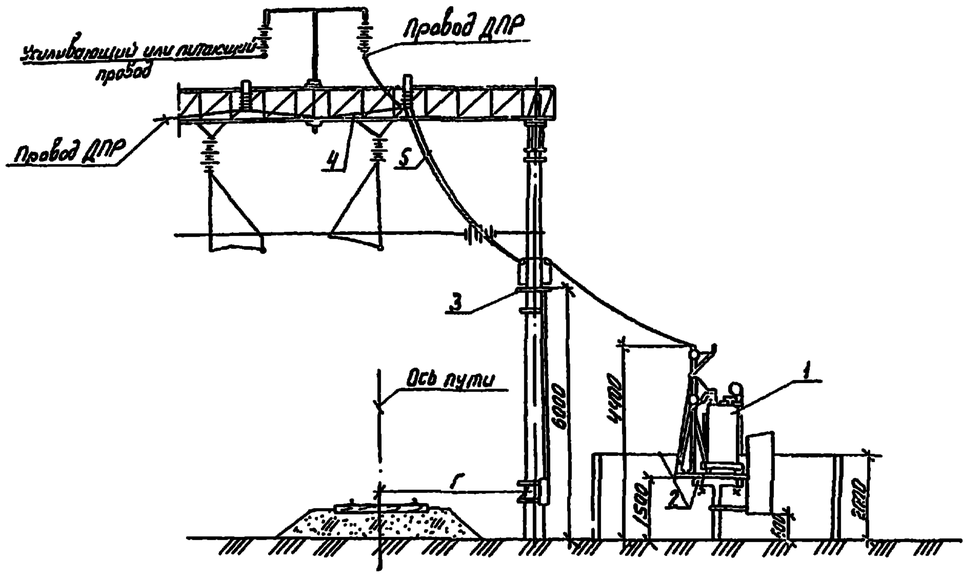

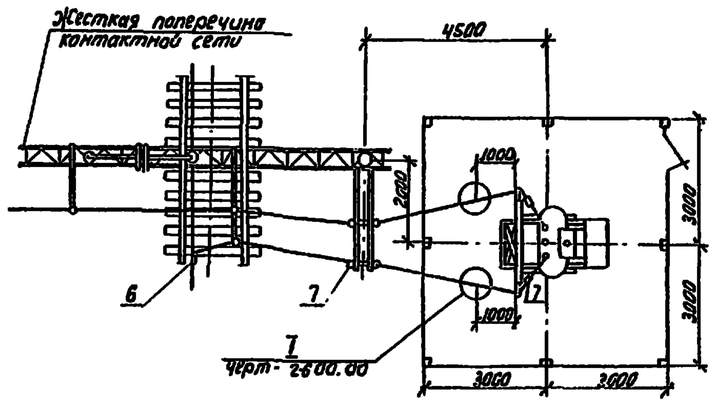

Поз.	Обозначение	Наименование	Кол.	Прим.
		Схема 11		
1	КТП 100...400/25У1	Комплектная трансформаторная		
		подстанция	1	
2	7.501-2-1-21 00.00	Фундамент и ограждение III вариант	1	
3	7.501-2-1-19 00.00	Установка двухполюсного разъединителя и привода на опоре контактной сети	1	Взам. 3 19.3.200 заземлит. на рельс
4	7.501-2-2-13.00.00 л.1.2	Перекидка провода ДПР по жесткой		
		поперечине I или II вариант	1	
5	АС-35/6,2; АС-50/8,0	Провод сталеалюминиевый ГОСТ 839-80Е	40	
6	ПА-2-1/К	Зажим петлевой плашечный	4	Гослиссе 373
7	А2А-35-7; А2А-50-7	Зажим аппаратный прессуемый	2	
8	7.501-2-1-11 00.00	Заземляющее устройство нейтрали		
		трансформатора КТП	1	
9	7.501-2-1 12 00.00	Выравнивающий контур КТП	1	
10	7.501-2-1-8 00.00	Присоединение выравнивающего		
		контура КТП к дроссель-трансформатору	1	
11	7-501-2-1-5 00.00	Установка запирающего контура СК-6	2	

Серия 7.501-2 Вып. 2

Инв. № подл. | Подпись и дата | Взам. инв. №

ГИП	Лискунов		7.501-2-2-9 00.00
Н.контр.	Гривкова		Схема подключения КТП 100-250-400/25У1 на площадке (Г-образная подстанция)
Гл.спец.	Шульман		Стадия Р · Лист 1 · Листов
Рук.гр.	Николаева		ТРАНСЭЛЕКТРОПРОЕКТ
Вед.инж.	Забавин		
Инж.	Соина		

Схема 9В

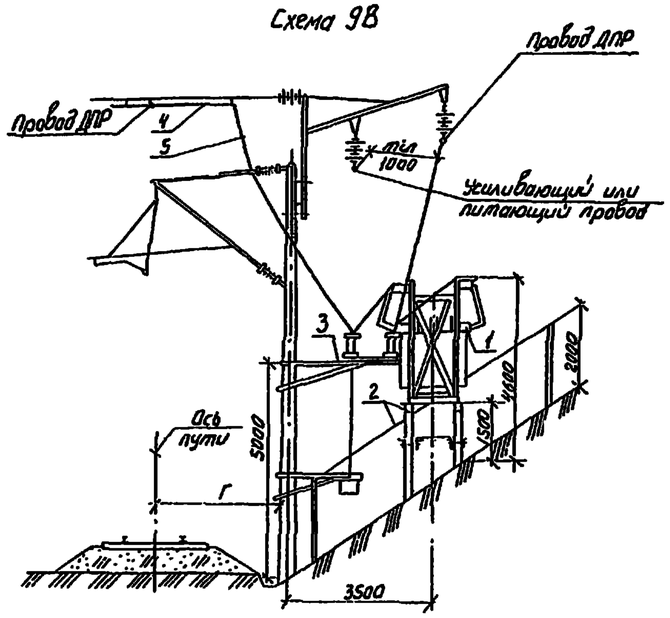

Схема 10В

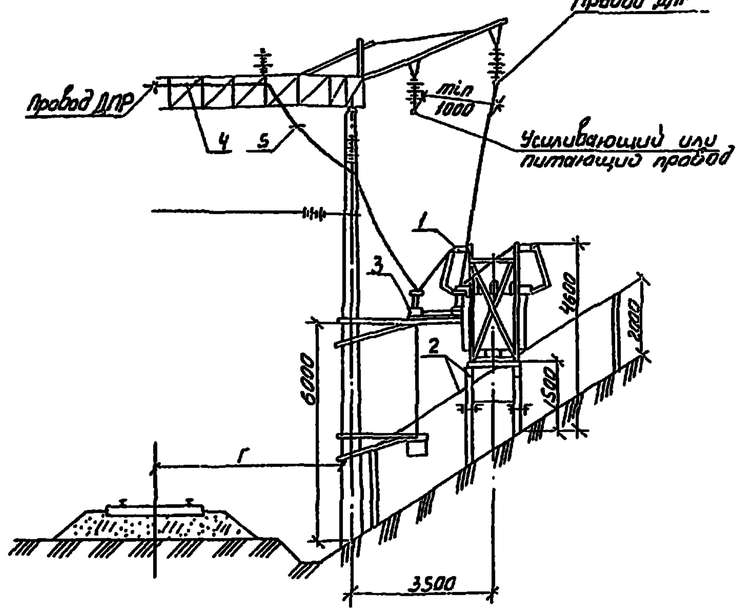

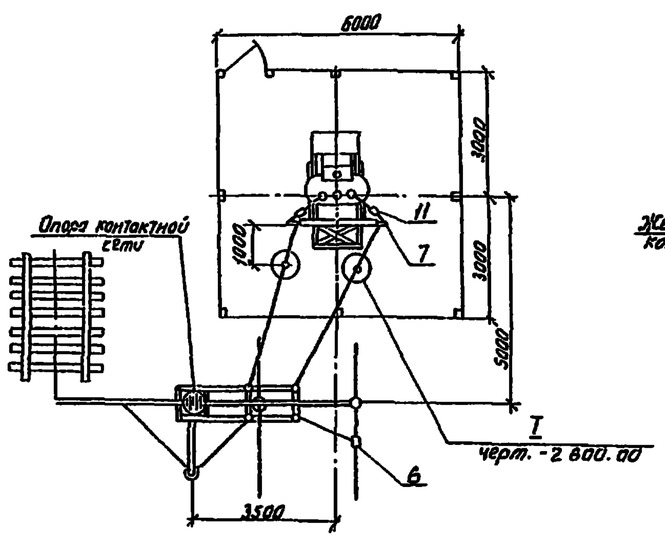

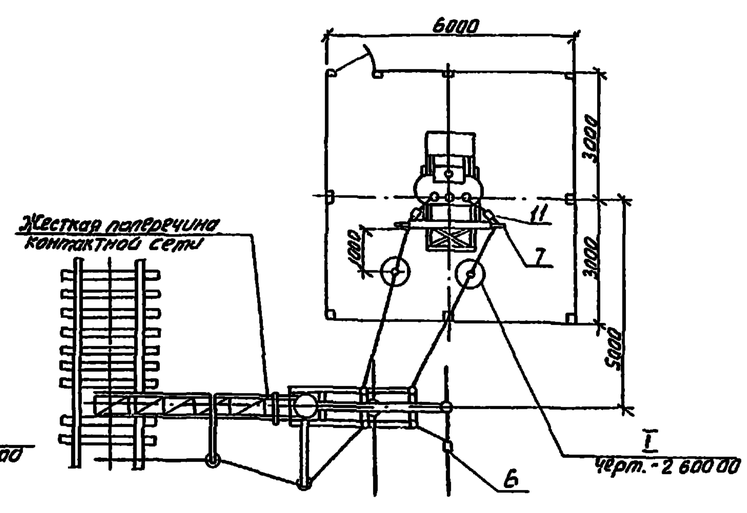

Поз.	Обозначение	Наименование	Кол.	Примечание
		Схема 9В		
1	КТП 100...400/25У1	Комплектная трансформаторная		
		подстанция	1	
2	7.501-2-1-21 00.00	Фундамент и ограждение II вариант	1	
3	7.501-2-1-19 00.00	Установка двухполюсного разъедини-		Вып. 3 19.3.390
		теля и привода на опоре		Закреплен
		контактной сети	1	на рельс
4	7.501-2-2-13 00.00 л.1	Перекидка провода ДПР	1	
5	АС-35/6,2; АС-50/8,0	Провод сталеалюминиевый ГОСТ 839-80Е	40	
6	ПА-2-1/К	Зажим петлевой плашечный	4	Тбилисск. ЭТЗ
7	А2А-35-7; А2А-50-7	Зажим аппаратный прессуемый	2	
8	7.501-2-1-11 00.00	Заземляющее устройство нейтрали		
		трансформатора КТП	1	
9	7.501-2-1-12 00.00	Выравнивающий контур КТП	1	
10	7.501-2-1-8 00.00	Присоединение выравнивающего контура		
		КТП к дроссель-трансформатору	1	
11	7.501-2-1-500.00	Установка запирающего контура СК-6	2	
		Схема 10В		
1	КТП 100...400/25У1	Комплектная трансформаторная		
		подстанция	1	
2	7.501-2-1-21 00.00	Фундамент и ограждение II вариант	1	
3	7.501-2-1-19 00.00	Установка двухполюсного разъедините-		Вып. 3 19.3.390
		ля и привода на опоре контактной сети	1	Закреплен на рельс
4	7.501-2-2-13 00.00 л.2	Перекидка провода ДПР на жесткой		
		поперечине III вариант	1	
5	АС-35/6,2; АС-50/8,0	Провод сталеалюминиевый ГОСТ 839-80Е	40	
6	ПА-2-1/К	Зажим петлевой плашечный	4	Тбилисск. ЭТЗ
7	А2А-35-7; А2А-50-7	Зажим аппаратный прессуемый	2	
8	7.501-2-1-11 00.00	Заземляющее устройство нейтрали	1	
		трансформатора КТП	1	
9	7.501-2-1-12 00.00	Выравнивающий контур КТП	1	
10	7.501-2-1-8 00.00	Присоединение выравнивающего		
		контура КТП к дроссель-трансформатору	1	
11	7.501-2-1-500.00	Установка запирающего контура СК-6	2	

Серия 7.501-2 Вып. 2

Инв. № подл. | Подпись и дата | Взам. инв. №

Гип	Лискунов		7.501-2-2-10 00.00
Н.контр.	Грибкова		Схемы подключения КТП 100-250-400/25У1 в выемке
Гл.спец.	Шульман		Стадия Р · Лист 1 · Листов
Рук.гр.	Николаев		ТРАНСЭЛЕКТРОПРОЕКТ
Вед.инж.	Забавин		
Инж.	Сонина		

Серия 7.501-2 Вып 2

Схема 9Н

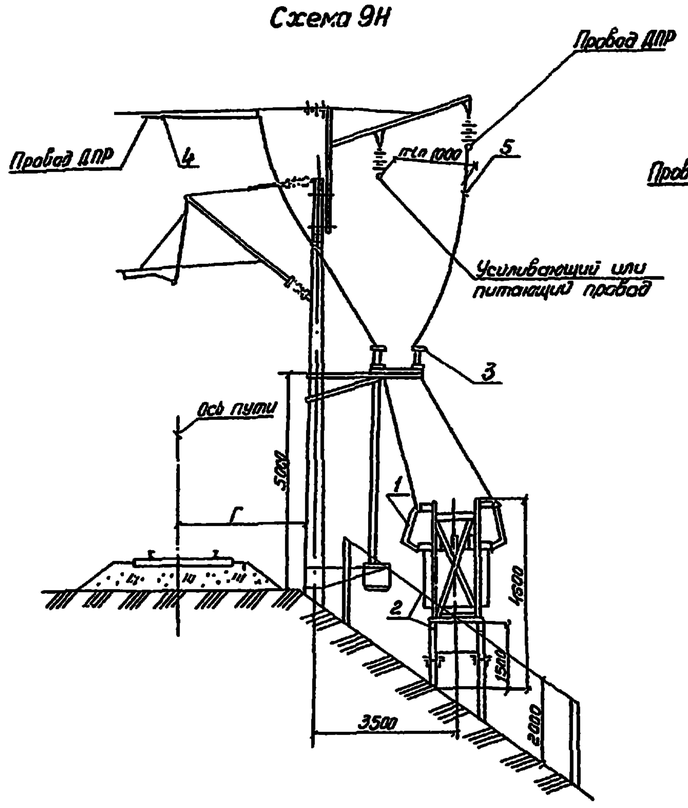

Схема 10Н

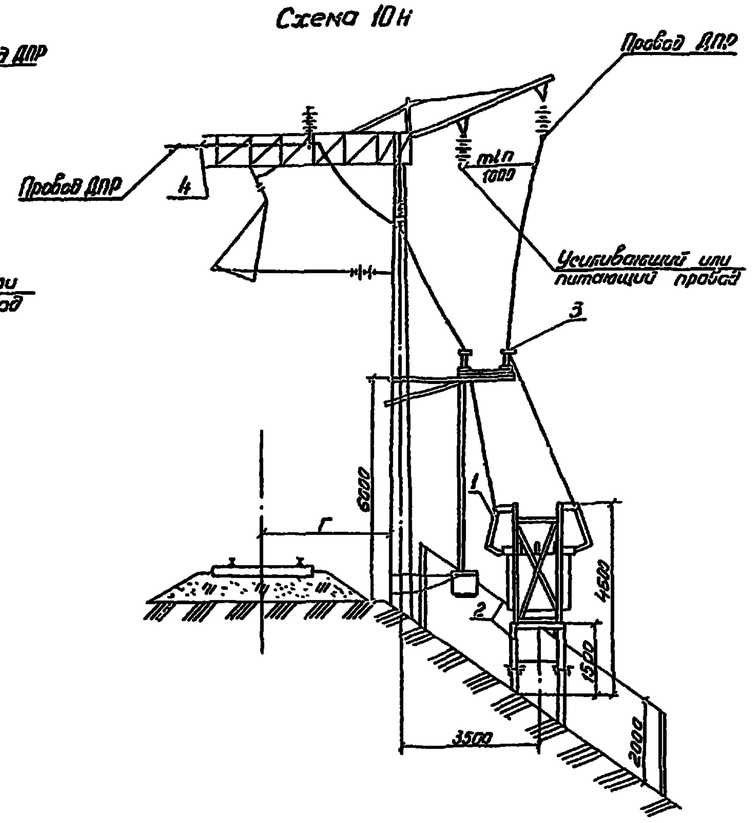

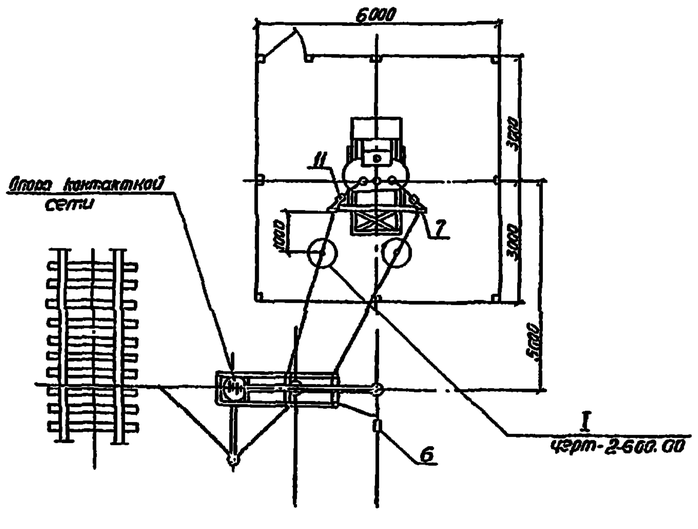

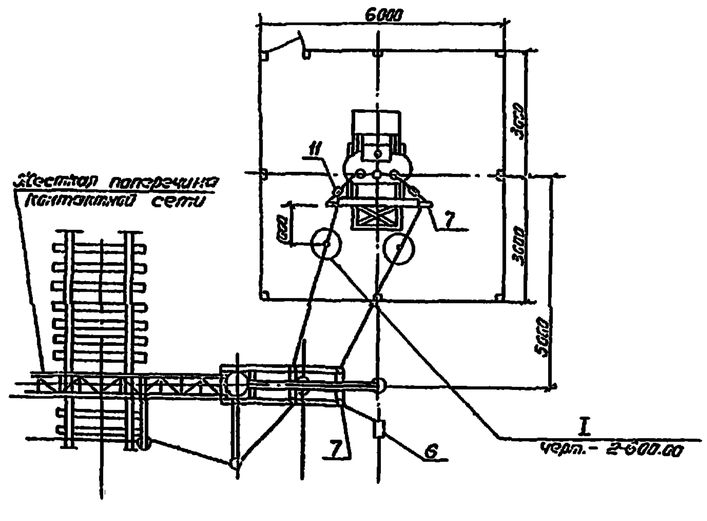

Поз.	Обозначение	Наименование	Кол.	Приме-ч.
		Схема 9Н		
1	КТП 100... 400/25У1	Комплектная трансформаторная подстанция	1	
2	7.501-2-1-21.00.00	Фундамент и ограждение I вариант	1	
3	7.501-2-1-19.00.00	Установка двухполюсного разъединителя, привода на опоре контактной сети	1	Вып 3 19.3.300 Заземл. на раме
4	7.501-2-243.00.00 л1	Перекидка провода ДПР	1	
5	АС-35/6,2; АС-50/8,0	Провод сталеалюминиевый ГОСТ 839-80Е	40	
6	ПА-2-1/К	Зажим петлевой плашечный	4	Тбилисск. ЭТЗ
7	А2А-35-7; А2А-50-7	Зажим аппарат прессуемый	2	
8	7.501-2-1-1100.00	Заземляющее устройство нейтрали трансформатора	1	
9	7.501-2-1-1200.00	Выравнивающий контур КТП		
10	7.501-2-1-800.00	Присоединение выравнивающего контура КТП к дроссель-трансформатору	1	
11	7.501-2-1-500.00	Установка запирающего контура СК-6	2	
		Схема 10Н		
1	КТП 100... 400/25У1	Комплектная трансформаторная подстанция	1	
2	7.501-2-1-21.00.00	Фундамент и ограждение I вариант	1	
3	7.501-2-1-19.00.00	Установка двухполюсного разъединителя, привода на опоре контактной сети	1	Вып 3 19.3.300 Заземл. на раме
4	7.501-2-243.00.00 л2	Перекидка провода ДПР на жесткой поперечине III вариант	1	
5	АС-35/6,2; АС-50/8,0	Провод сталеалюминиевый ГОСТ 839-80Е	40	
6	ПА-2-1/К	Зажим петлевой плащечный	4	Тбилисск. ЭТЗ
7	А2А-35-7; А2А-50-7	Зажим аппаратный прессуемый	2	
8	7.501-2-1-1100.00	Заземляющее устройство нейтрали трансформатора	1	
9	7.501-2-1-1200.00	Выравнивающий контур КТП	1	
10	7.501-2-1-800.00	Присоединение выравнивающего контура КТП к дроссель-трансформатору	1	
11	7.501-2-1-500.00	Установка запирающего контура СК-6	2	

ГИП	Лискунов	
Н. контр.	Грибкова	
Гл. спец.	Шулдман	
Рук. гр.	Николаева	
Вед. инж.	Забавин	
Инж.	Соина	

7.501-2-2-11.00.00

Схемы подключения КТП 100-250-400/25У1 на насыпи

Стадия	Лист	Листов
Р	1	

ТРАНСЭЛЕКТРОПРОЕКТ

Инв. № подл. | Подпись и дата | Взам. инв. №

Серия 7.501-2 Вып 2

Схема 12

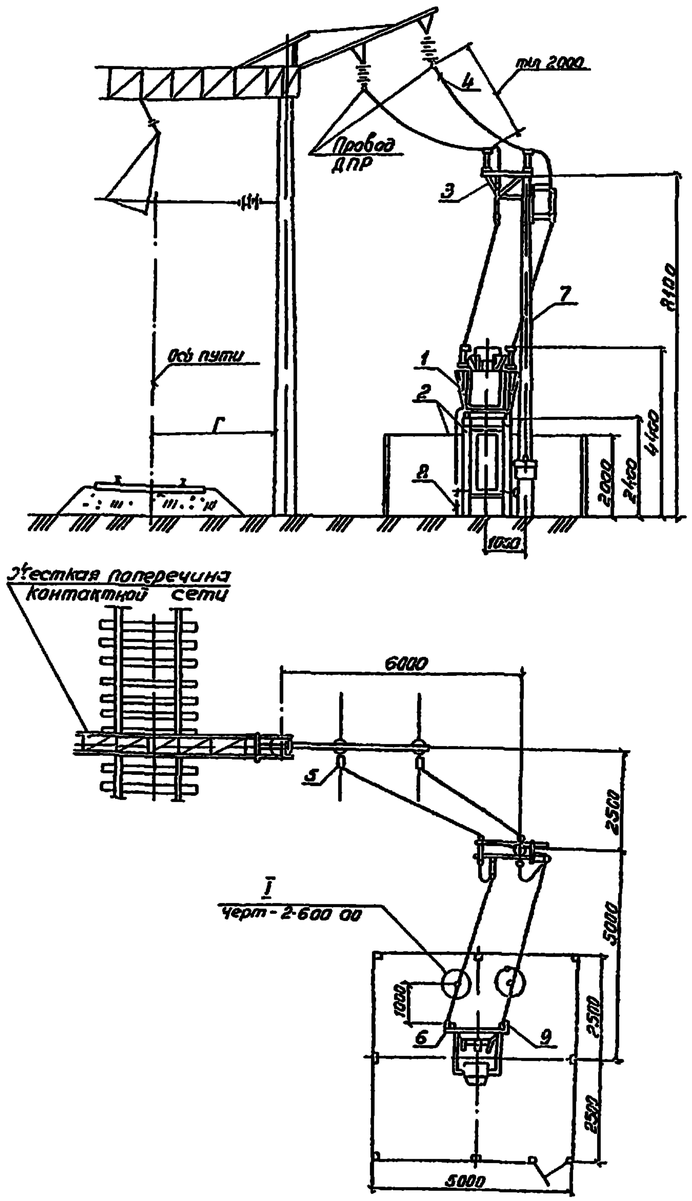

Схема 13

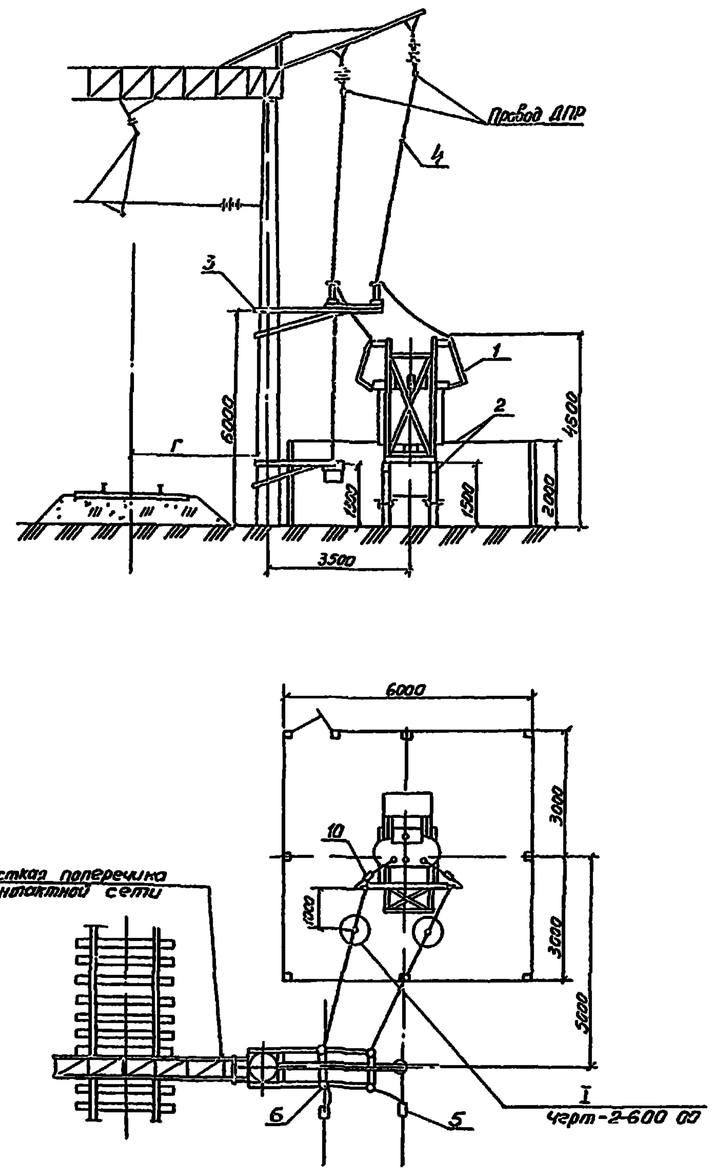

Поз	Обозначение	Наименование	Кол	Прим.
		Схема 12		
1	КТП 25/25 У1	Комплектная трансформаторная подстанция	1	
2	7.501-2-1-20 00 00	Фундамент и ограждение II вариант	1	
5	7.501-2-1-18 00 00	Установка двухполюсного разъединителя, привода, предохранителей, разрядников на опоре автоблокировки	1	
4	АС-35/6.2; АС-50/8.0	Провод сталеалюминиевый ГОСТ 839-80Е	20	
5	ПА-2-1/К	Зажим петлевой плашечный	4	Тбилисск ЭТЗ
6	А2А-35-7, А2А-50-7	Зажим аппаратный прессуемый	2	
7	3.501.1-132 вып 3	Коническая железобетонная стойка С 1.65/10.1	1	
8	7.501-2-1.1000 00	Заземляющее устройство КТП	1	
9	7.501-2-1-400 00	Установка запирающего контура СК-6	2	
		Схема 13		
1	КТП 100 400/25 У1	Комплектная трансформаторная подстанция	1	
2	7.501-2-1-21 00 00	Фундамент и ограждение III вариант	1	
3	7.501-2-1-19 00 00	Установка двухполюсного разъединителя и привода на опоре контактной сети	1	вып 3 19 3 300 Заземлен на рег-е
4	АС-35/6.2, АС-50/8.0	Провод сталеалюминиевый ГОСТ 839-80Е	20	
5	ПА-2-1/К	Зажим петлевой плашечный	4	Тбилисск ЭТЗ
6	А2А-35-7, А2А-50-7	Зажим аппаратный прессуемый	2	
7	7.501-2-1-11 00 00	Заземляющее устройство нейтрали трансформатора КТП	1	
8	7.501-2-1-12 00 00	Выравнивающий контур КТП	1	
9	7.501-2-1-800 00	Присоединение выравнивающего контура КТП к дросселю-трансформатору	1	
10	7.501-2-1-500 00	Установка запирающего контура СК-6	2	

ГИП	Пискунов		
Н контр	Грубкова		
Гл спец	Шульман		
Рук гр	Николаева		
Ведущ инж	Забовин		
Инж	Соина		

7.501-2-2-12 00 00

Схемы подключения КТП 25-100-250-400/25 У1 на площадке при расположении проводов ДПР с одной стороны

Стадия	Лист	Листов
Р	2	

ТРАНСЭЛЕКТРОПРОЕКТ

Инв № подл | Подпись и дата | Взам инв №

Перекидка провода ЭПР между консольными опорами

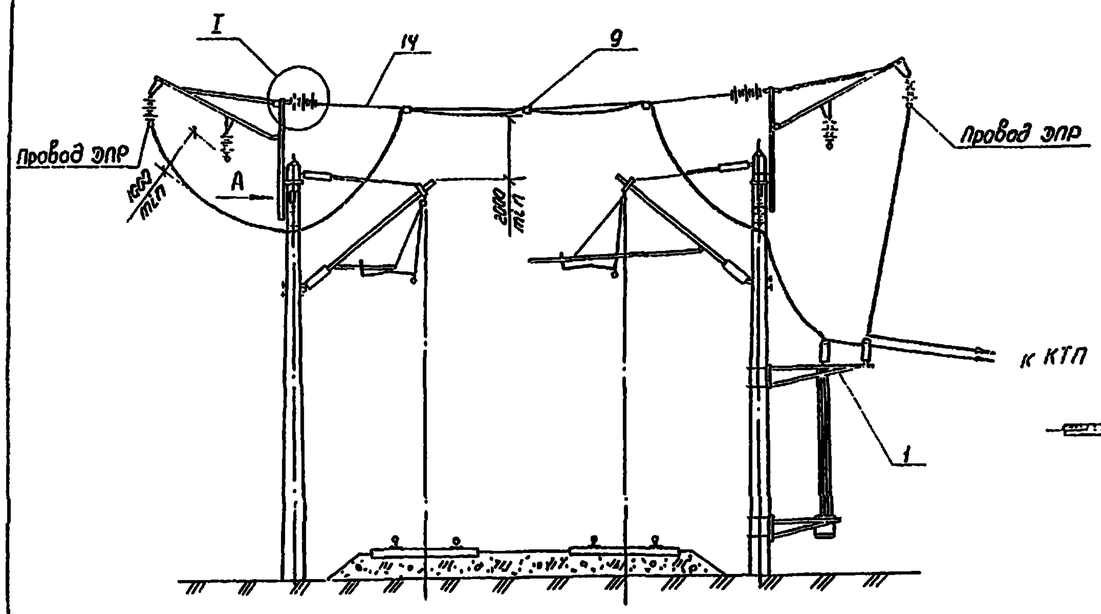

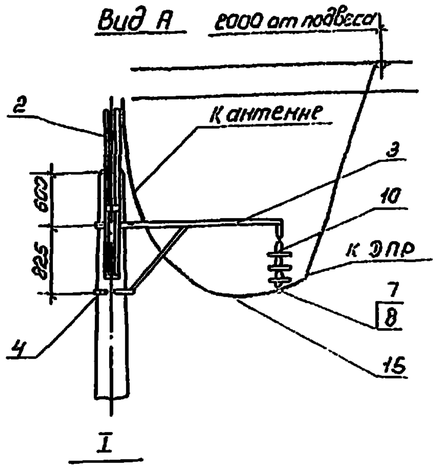

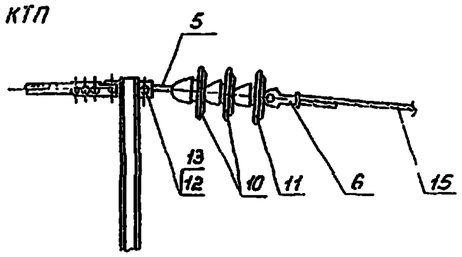

Перекидка проводов ЭПР по жесткой поперечине

Вариант I

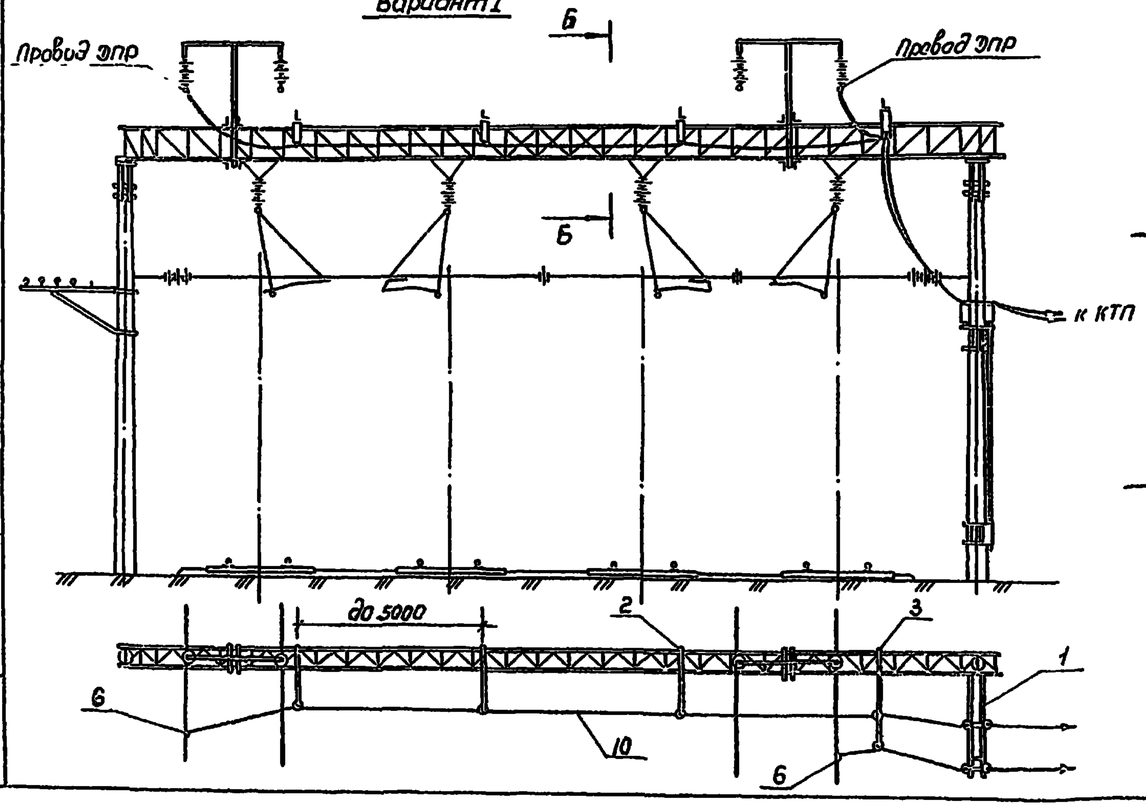

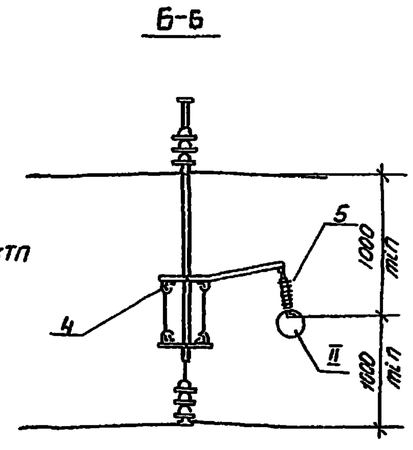

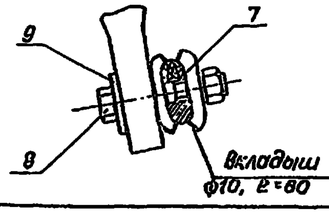

Поз.	Обозначение	Наименование	Кол.	Примечание
		Перекидка провода ЭПР между консольными опорами		
1	7.501-2-1-19 0.000	Установка двухполюсного разъединителя	1	
2	1064-33.00.00	Надставка	2	
3	1064-4.00.00	Кронштейн КФС	2	
4	1064-17.0000	Хомут, тип I	4	
5	К-075-54	Серьга Ср-4,5	2	Новосибирск. ЭРЗ
6	5РЯ 145.003	Зажим клиновой для серьги	2	Новосибирск. ЭРЗ
7	5РЯ 889 000	Седло одинарное под пестик	2	Новосибирск. ЭРЗ
8	К-067-69	Вкладыш седловой	2	Полтавский ЭТЗ
9	ПА-2-1/К	Зажим петлевой (071-76)	5	Тбилисск. ЭТЗ
10	ТУ 34-27-4828-77	Изолятор ПФ70-В	10	
11	ГОСТ 12670-77	Изолятор ПТФ-70	2	
12	ЛЭЗ. 41.0215	Валик 22×60 (084-76)	2	Новосибирск ЭРЗ
13		Шплинт 4БСМ1 ГОСТ 3822-79	2	
14		Антенна, канат 9,1-Г-I-ЖС-Н-1470 ГОСТ 3063-80	1	
15		Провод АС-35 ГОСТ 839-80Е	1	см. ук. 1
		Перекидка проводов ЭПР по жесткой поперечине		
		Вариант I		
1	7.501-2-1-19.0.000	Установка двухполюсного разъедин.	1	
2	7.501-2-3-12.4.010	Кронштейн, Тип I		см. ук. 1.2
3	7.501-2-3-12.4.020	Кронштейн, тип II		см. ук. 1.2
4	ЛЭЗ. 41.0214	Болт крюковой КБ 16/120		см. ук. 1
5		Изолятор фиксаторный VKL 60/7		Поставка ГДР
6	ПА-2-1/К	Зажим петлевой (071-76)	2	Тбилисск. ЭТЗ
7	1081	Зажим плашечный		см. ук. 1
8		Болт М10×55.46 ГОСТ 7798-70		см. ук. 1
9		Шайба М10 ГОСТ 6958-78		см. ук. 1
10		Провод АС-35, ГОСТ 839-80Е	2	см. ук. 1

1. При перекидке проводов ЭПР по жесткой поперечине количество деталей поз. 2, 3, 4, 5, 7, 8, 9, 10 и длина шлейфа перекидки определяются в каждом конкретном случае в зависимости от длины жесткой поперечины и расположения проводов ЭПР.

2. Для ригелей с поперечными размерами 740×1200 необходимо принимать кронштейны по черт. 7.501-2-3-12.4.010-01, 7.501-2-3-12.4.020-01.

3. При новом строительстве для перекидки проводов ЭПР предпочтительнее использовать консольные опоры увеличенной высоты.

ГИП	Лискунов		7.501-2 - 2-13. 0.000
Гл. констр.	Бродт		Перекидка проводов ЭПР
Н. контр.	Перова		Литера: Р; Лист: 1; Листов: 2
Нач. отд.	Гапоненов		ТРАНСЭЛЕКТРОПРОЕКТ
Гл. спец.	Новгородский		
Рук. гр.	Пойченко		

Серия 7.501-2

Вып. 2

Инв. № подл. | Подпись и дата | Взам. инв. №

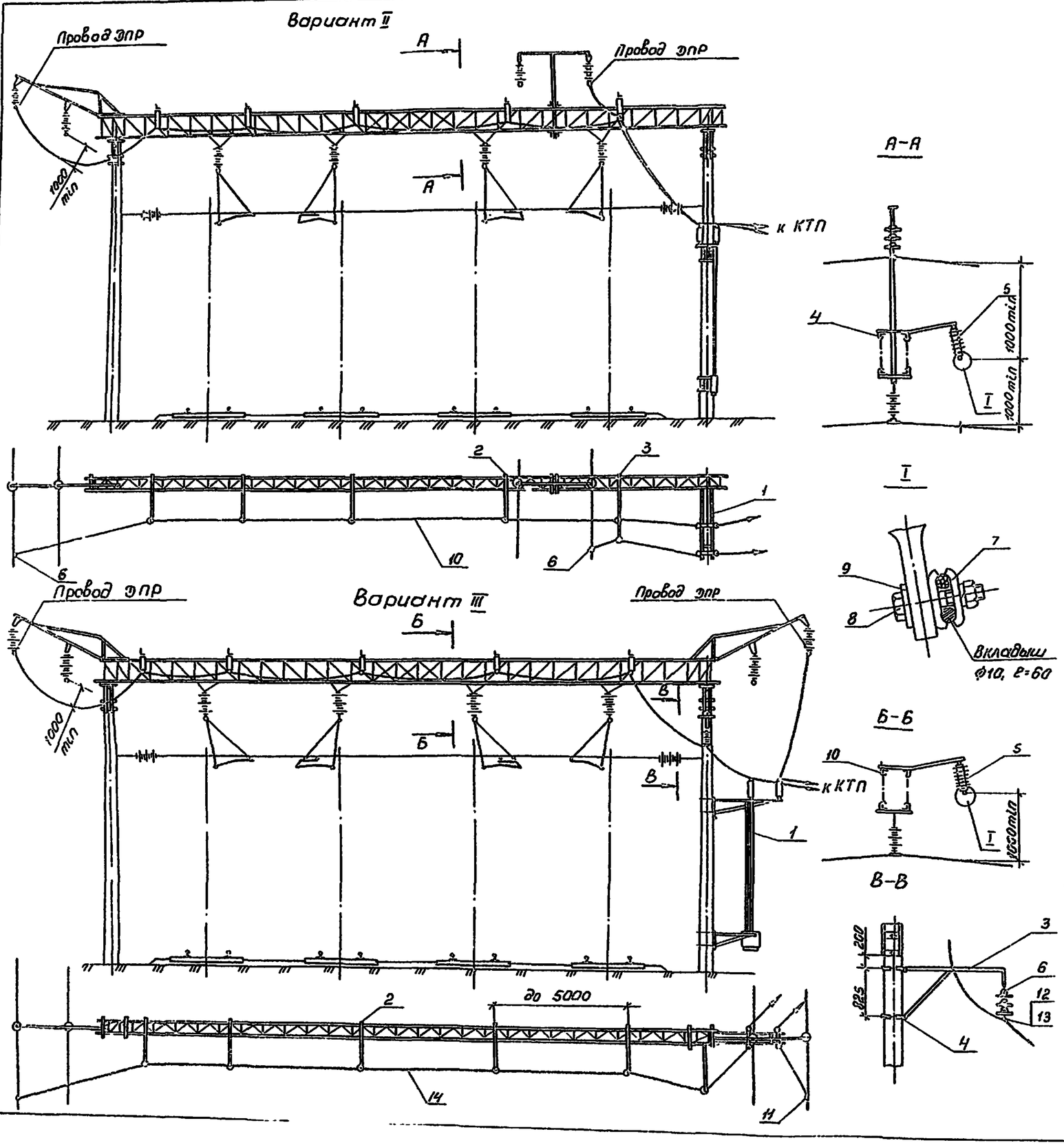

Поз.	Обозначение	Наименование	Кол.	Примечание
		Вариант II		
1	7.501-2-1-19.0.000	Установка двухполюсного разъединителя	1	
2	7-501-2-3-12.4.010	Кронштейн, тип I		см. ук. 1.2
3	7-501-2-3-12.4.020	Кронштейн, тип II		см. ук. 1.2
4	ЛЭ3.41.0214	Болт крюковой КБ 16/120		см. ук. 1
5		Изолятор фиксаторный VKL 60/7		поставка ГЭР
6	ПА-2-1/К	Зажим петлевой	2	Тбилисск. ЭТЗ
7	1081	Зажим плашечный		см. ук. 1
8		Болт М10×55.46 ГОСТ 7798-70		см. ук. 1
9		Шайба М10 ГОСТ 6958-78		см. ук. 1
10		Провод АС-35 ГОСТ 839-80Е		см. ук. 1
		Вариант III		
1	7.501-2-1-19.0.000	Установка двухполюсного разъединителя	1	
2	7.501-2-3-12.4.010	Кронштейн, тип I		см. ук. 1.2
3	1064-4.00.00	Кронштейн КФС	1	
4	1064-17.00.00	Хомут, тип I	2	
5		Изолятор фиксаторный VKL 60/7		поставка ГЭР
6	ТУ-34-27-4828-77	Изолятор ПФ70-В	3	
7	1081	Зажим плашечный		см. ук. 1
8		Болт М10×55.46 ГОСТ 7798-70		см. ук. 1
9		Шайба М10 ГОСТ 6958-78		см. ук. 1
10	ЛЭ3.41.0214	Болт крюковой КБ 16/120		см. ук. 1
11	ПА-2-1/К	Зажим петлевой	2	Тбилисск. ЭТЗ
12	5РЭ.889.000	Седло одинарное под пестик	1	Запорожск. ЭРЗ
13	К-067-69	Вкладыш седловой	1	
14		Провод АС-35 ГОСТ 839-80Е		см. ук. 1

1. Количество деталей поз. 2,3,4,5,7,8,9,10 для варианта II и поз. 2,5,7,8,9,10,14 для варианта III и длина шлейфов перекидки определяется в каждом конкретном случае в зависимости от длины жесткой поперечины и расположения проводов ЭПР
2. Для ригелей с поперечными размерами 740×1200 необходимо принимать кронштейны по черт 7.501-2-3-12.4.010-01, 7.501-2-3-12.4.020-01

ГИП	Лискумов		7.501-2-2-13.0.000
Гл.конст.	Брод		
Н.контр.	Перова		Перекидка проводов ЭПР
Нач.отд.	Гапагонов		Литера Р · Лист 2 · Листов
Гл.спец.	Новогрудский		ТРАНСЭЛЕКТРОПРОЕКТ
Рук.гр.	Пойченко		

Серия 7.501-2

Вып.2

Инв.№ подл. | Подпись и дата | Взам.инв.№