ТИПОВЫЕ СТРОИТЕЛЬНЫЕ КОНСТРУКЦИИ, ИЗДЕЛИЯ И УЗЛЫ

СЕРИЯ 1.020.1-7

КОНСТРУКЦИИ КАРКАСА МЕЖВИДОВОГО ПРИМЕНЕНИЯ ДЛЯ МНОГОЭТАЖНЫХ ОБЩЕСТВЕННЫХ ЗДАНИЙ И ВСПОМОГАТЕЛЬНЫХ ЗДАНИЙ ПРОМЫШЛЕННЫХ ПРЕДПРИЯТИЙ

ВЫПУСК 3-2

РИГЕЛИ

АРМАТУРНЫЕ И ЗАКЛАДНЫЕ ИЗДЕЛИЯ

РАБОЧИЕ ЧЕРТЕЖИ

25493

ТИПОВЫЕ СТРОИТЕЛЬНЫЕ КОНСТРУКЦИИ, ИЗДЕЛИЯ И УЗЛЫ

СЕРИЯ 1.020.1-7

КОНСТРУКЦИИ КАРКАСА МЕЖВИДОВОГО ПРИМЕНЕНИЯ ДЛЯ МНОГОЭТАЖНЫХ ОБЩЕСТВЕННЫХ ЗДАНИЙ И ВСПОМОГАТЕЛЬНЫХ ЗДАНИЙ ПРОМЫШЛЕННЫХ ПРЕДПРИЯТИЙ

ВЫПУСК 3-2

РИГЕЛИ
АРМАТУРНЫЕ И ЗАКЛАДНЫЕ ИЗДЕЛИЯ

РАБОЧИЕ ЧЕРТЕЖИ

РАЗРАБОТАНЫ
ЦНИИП РЕКОНСТРУКЦИИ ГОРОДОВ

ДИРЕКТОР ИНСТИТУТА	В.И.ЛЕПСКИЙ
НАЧАЛЬНИК ОТДЕЛА	Б.Н.ВОЛЫНСКИЙ
ЗАВ.ОТДЕЛОМ	В.Л.МОРОЗЕНСКИЙ
ЗАВ.СЕКТОРОМ	А.СЕМЧЕНКОВ
ЗАВ.СЕКТОРОМ	Б.КАРАБАНОВ

УТВЕРЖДЕНЫ ПРИКАЗОМ 246
ГОСКОМАРХИТЕКТУРЫ ПРИ ГОССТРОЕ СССР
ОТ 14 ДЕКАБРЯ 1990 Г.

25493 2

ОБОЗНАЧЕНИЕ ДОКУМЕНТА	НАИМЕНОВАНИЕ	СТР.
1.020 1-7 3-2-ТТ	ТЕХНИЧЕСКИЕ ТРЕБОВАНИЯ	3
-К1	КАРКАСЫ УКРУПНИТЕЛЬНОЙ	
	СБОРКИ СКР-1, СКР-2	4
-К2	КАРКАС УКРУПНИТЕЛЬНОЙ СБОРКИ СКР-3	4
-К3	КАРКАС УКРУПНИТЕЛЬНОЙ СБОРКИ СКР-4	5
-К4	КАРКАСЫ УКРУПНИТЕЛЬНОЙ	
	СБОРКИ СКР-5, СКР-6	5
-К5	КАРКАСЫ УКРУПНИТЕЛЬНОЙ	
	СБОРКИ СКР-7, СКР-8, СКР-9	6
-К6	КАРКАСЫ УКРУПНИТЕЛЬНОЙ	
	СБОРКИ СКР-10, СКР-11	6
-К7	КАРКАСЫ КР-1, КР-2	7
-К8	КАРКАСЫ КР-3, КР-4	7
-К9	КАРКАСЫ КР-5, КР-6	8
-К10	КАРКАСЫ КР-7, КР-8	8
-К11	КАРКАСЫ КР-9, КР-10	9
-К12	КАРКАСЫ КР-11, КР-12	9
-К13	СЕТКИ С-1, С-3	10
-К14	СЕТКИ С-4, С-6	10
-К15	СЕТКИ С-5, С-7	11
-К16	СЕТКИ С-2, С-9	11
-К17	СЕТКИ С-8, С-10, С-11	12
-К18	СЕТКИ С-12, С-13, С-14	12
-К19	СЕТКИ С-15, С-16	13
-К20	СЕТКА С-17	13

ОБОЗНАЧЕНИЕ ДОКУМЕНТА	НАИМЕНОВАНИЕ	СТР
1.020.1-7 3-2-К21	ИЗДЕЛИЯ ЗАКЛАДНЫЕ СБОРНЫЕ	
	СМН-1, СМН-2	14
-К22	ИЗДЕЛИЯ ЗАКЛАДНЫЕ МН-1, МН-2	14
-К23	ИЗДЕЛИЕ ЗАКЛАДНОЕ МН-3	15
-К24	ИЗДЕЛИЕ ЗАКЛАДНОЕ МН-4 МН-5	15
-К25	ИЗДЕЛИЯ ЗАКЛАДНЫЕ МН-6, МН-7	16
-К26	ИЗДЕЛИЕ ЗАКЛАДНОЕ МН-8	16
-К27	ИЗДЕЛИЕ ЗАКЛАДНОЕ МН-9	17
-К28	ИЗДЕЛИЕ ЗАКЛАДНОЕ МН-10	17
-К29	ИЗДЕЛИЕ ЗАКЛАДНОЕ МН-11	18
-К30	СПИРАЛЬ СПР-1	18
-К31	СТЕРЖНИ ГНУТЫЕ СГ-1, СГ-2	19
-К32	СТЕРЖЕНЬ ГНУТЫЙ СГ-3	19
-К33	СТЕРЖЕНЬ ГНУТЫЙ СГ-4	20
-К34	СТЕРЖНИ ГНУТЫЕ СГ-5, СГ-6, СГ-7.	20
-К35	СТЕРЖЕНЬ ГНУТЫЙ СГ-8	21
-К36	ПЕТЛЯ СТРОПОВОЧНАЯ СП-1	21

Нач отд.	Болынский	
Гл инж	Шац	
Гл спец.	Острова	
Гл спец	Осина	
Исполн.	Лукина	

1.020.1-7. 3-2

СОДЕРЖАНИЕ

СТАДИЯ	ЛИСТ	ЛИСТОВ
Р		1

ЦНИИП РЕКОНСТРУКЦИИ ГОРОДОВ

ИНВ N ПОДЛ | ПОДП И ДАТА | ВЗАМ ИНВ N

25493 3

Настоящий выпуск содержит рабочие чертежи плоских арматурных изделий и закладных изделий ригелей по серии 1.020.1-7. выпуск 3-1, рассчитанных на серийное изготовление на типовом и нестандартном оборудовании заводов железобетонных конструкций и специальных механических заводах.

В состав арматурных изделий входят: каркасы, сетки, отдельные гнутые стержни, а также каркасы укрупнительной сборки.

Сварные и закладные изделия должны удовлетворять требованиям ГОСТ 10922-75 „Арматурные изделия и закладные детали сварные для железобетонных конструкций."

Все сварные соединения следует выполнять в соответствии с ГОСТ 14098-85 „Соединения сварные арматуры и закладных деталей железобетонных конструкций."

Марка стали для пластин закладных изделий должна назначаться в конкретном проекте в соответствии с приложением 2 (п. Iа) СНиП 2.03.01-84 в зависимости от температуры наружного воздуха.

В спецификациях и выборках не учтен расход стали на осадку анкеров закладных изделий в процессе сварки втавр, который составляет до 2% расхода стали на эти анкера.

Указания по технологии изготовления, сборке, сварке арматурных изделий и закладных изделий см. серию 1.020-1/87. вып 0-7.

Нач отд	Волынский			1.020.1-7. 3-2-ТТ
Н контр	Сасильева			
Гл конст	Шац			Технические требования
ГИП	Острова			Стадия: Р; Лист: ; Листов: 1
РИП	Осина			ЦНИИП реконструкции городов

25493 4 Формат А3

Инв. № подл | Подпись и дата | Взам. инв. №

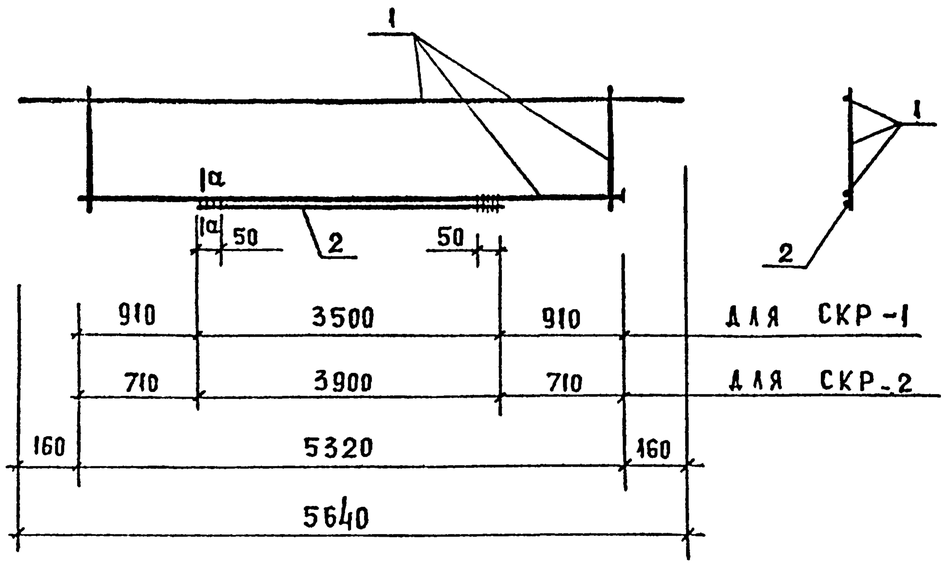

а–а

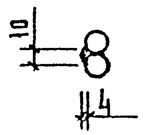

МАРКА АРМАТУР. НОГО БЛОКА	ПОЗ.	МАРКА АРМАТУРНОГО ИЗДЕЛИЯ	КОЛ	МАССА, КГ 1 ШТ	МАССА, КГ ВСЕГО	ОБОЗНАЧЕНИЕ ДОКУМЕНТА
СКР-1	1	КР-1	1	15.17	15.17	К7
	2	Ф14АТУ L = 3500	1	4.23	4.23	Б.4
		ИТОГО: 19.40				
СКР-2	1	КР-2	1	24.48	24.48	К7
	2	Ф16АТУ L = 3900	1	6.15	6.15	Б.4.
		ИТОГО: 30.64				

АРМАТУРА КЛАССА АТ-V ПО ГОСТ 10884-81

НАЧ ОТД	Волынский		
Н КОНТР.	Васильева		
ГА ИНЖ ОТД	Шац		
ГА СПЕЦ	Острова		
ГА СПЕЦ.	Осина		
ПРОВЕР	Косова		
РАЗРАБ	Аукина		

1.020 1-7.3-2-К1

КАРКАСЫ УКРУПНИТЕЛЬНОЙ СБОРКИ СКР-1, СКР-2

СТАДИЯ	ЛИСТ	ЛИСТОВ
Р		1

ЦНИИП РЕКОНСТРУКЦИИ ГОРОДОВ

ВИНОКУР, БУРЛАКОВА, ВЕД. ИНЖ., ТАП, СП, САПР, ЦНИИП

ВЗАМ. ИНВ. №, ПОДП. И ДАТА, ИНВ. № ПОДЛ.

ФОРМАТ А4

ГОСТ 14098-85-С23-Р3

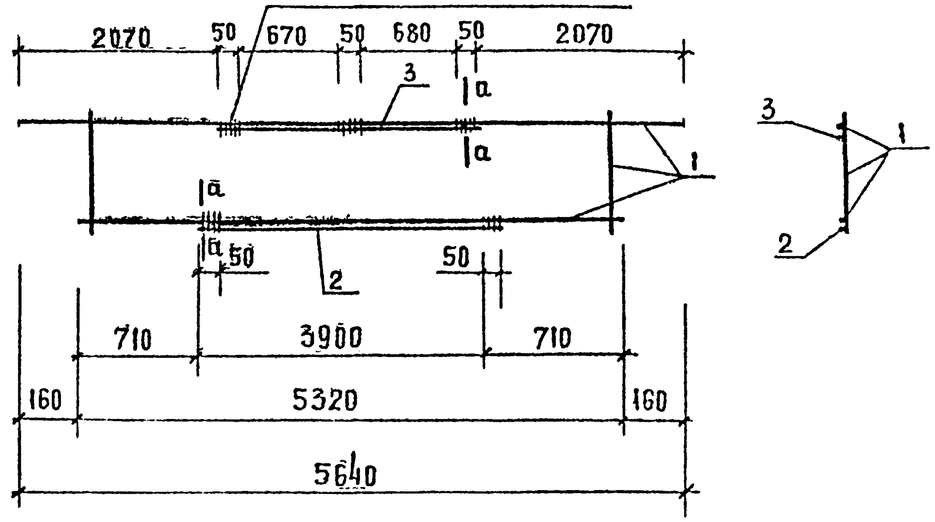

а–а

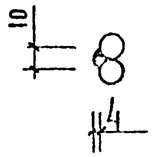

МАРКА АРМАТУР. НОГО БЛОКА	ПОЗ	МАРКА АРМАТУРНОГО ИЗДЕЛИЯ	КОЛ	МАССА, КГ 1 ШТ	МАССА, КГ ВСЕГО	ОБОЗНАЧЕНИЕ ДОКУМ
СКР-3	1	КР-2	1	24.48	24.48	К7
	2	Ф10АТУ L = 3900	1	7.79	7.79	Б.4.
	3	Ф12АIII L = 1500	1	1.33	1.33	Б.4
		ИТОГО: 33.61				

АРМАТУРА КЛАССА АТ-V ПО ГОСТ 10884-81
АРМАТУРА КЛАССА А-III ПО ГОСТ 5781-82

НАЧ ОТД	Волынский		
Н КОНТР	Васильева		
ГА ИНЖ ОТД	Шац		
ГА СПЕЦ.	Острова		
ГА СПЕЦ.	Осина		
ПРОВЕР	Косова		
РАЗРАБ	Аукина		

1.020.1-7.3-2-К2

КАРКАС УКРУПНИТЕЛЬНОЙ СБОРКИ СКР-3

СТАДИЯ	ЛИСТ	ЛИСТОВ
Р		1

ЦНИИП РЕКОНСТРУКЦИИ ГОРОДОВ

ВИНОКУР, БУРЛАКОВА, ВЕД. ИНЖ., ТАП, СП, САПР, ЦНИИП

ВЗАМ. ИНВ. №, ПОДП. И ДАТА, ИНВ. № ПОДЛ.

25493 5

ФОРМАТ А4

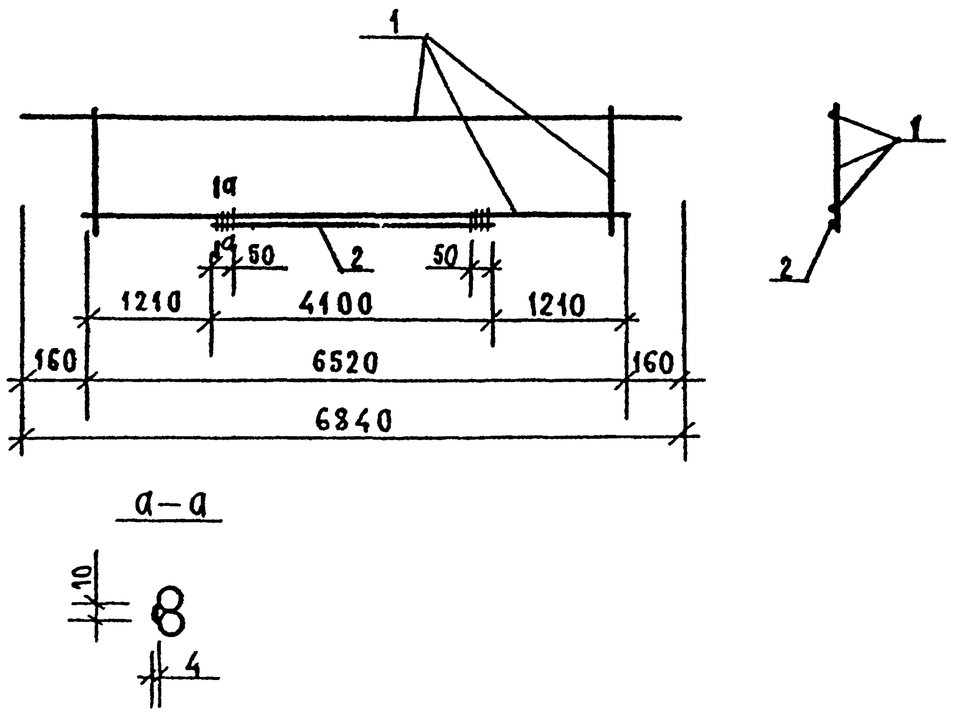

МАРКА АРМАТУРНОГО БЛОКА	ПОЗ.	МАРКА АРМАТУРНОГО ИЗДЕЛИЯ	КОЛ	МАССА, КГ 1 ШТ.	МАССА, КГ ВСЕГО	ОБОЗНАЧЕНИЕ ДОКУМЕНТА
СКР-4	1	КР-3	1	29,10	29,10	К8
	2	Ø14 АтV L=4100	1	4,95	4,95	Б.Ч.
		ИТОГО: 34,05				

Арматура класса Ат-V по ГОСТ 10884-81.

Нач. отд.	Волынский		
Н. контр.	Васильева		
Гл. инж. отд.	Шац		
Гл. спец.	Острова		
Гл. спец.	Осина		
Провер.	Носова		
Разраб.	Лукина		

1.020.1-7.3-2-К3

Каркас укрупнительной сборки СКР-4

Стадия	Лист	Листов
Р		1

ЦНИИП реконструкции городов

Формат А4

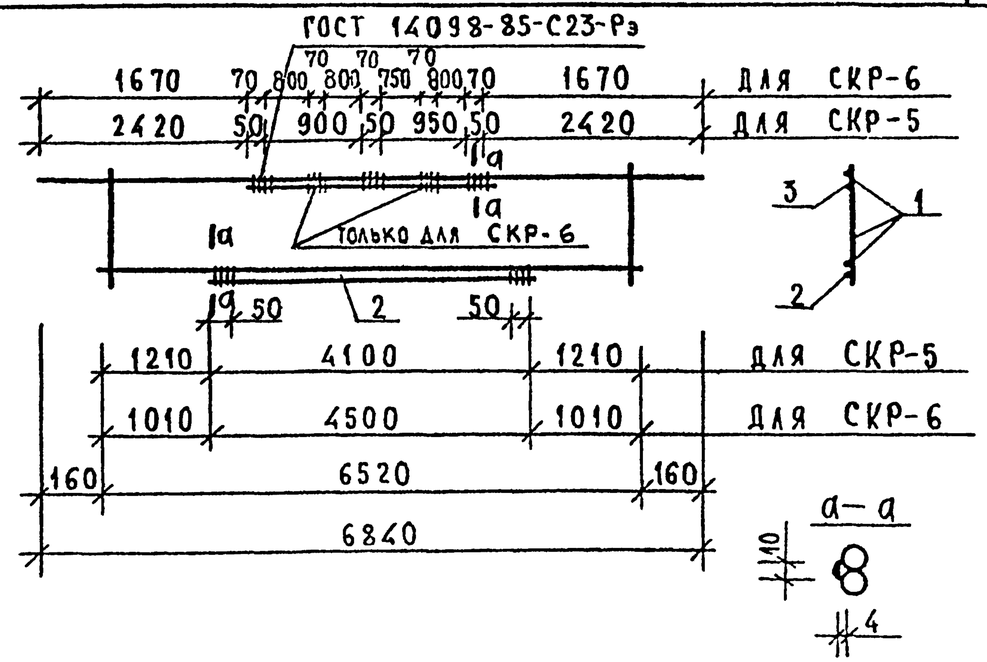

МАРКА АРМАТУРНОГО БЛОКА	ПОЗ.	МАРКА АРМАТУРНОГО ИЗДЕЛИЯ	КОЛ	МАССА, КГ 1 ШТ.	МАССА, КГ ВСЕГО	ОБОЗНАЧЕНИЕ ДОКУМЕНТА
СКР-5	1	КР-4	1	32,72	32,72	К8
	2	Ø14 АтV L=4100	1	4,95	4,95	Б.Ч.
	3	Ø14 АIII L=2000	1	2,42	2,42	Б.Ч.
		ИТОГО: 40,09				
СКР-6	1	КР-4	1	32,72	32,32	К8
	2	Ø14 АтV L=4500	1	5,44	5,44	Б.Ч.
	3	Ø22 АIII L=3500	1	10,44	10,44	Б.Ч.
		ИТОГО: 43,61				

Арматура класса Ат-V по ГОСТ 10884-81.
Арматура класса А-III по ГОСТ 5781-82.

Нач. отд.	Волынский		
Н. контр.	Васильева		
Гл. инж. отд.	Шац		
Гл. спец.	Острова		
Гл. спец.	Осина		
Провер.	Носова		
Разраб.	Лукина		

1.020.1-7.3-2-К4

Каркасы укрупнительной сборки СКР-5, СКР-6

Стадия	Лист	Листов
Р		1

ЦНИИП реконструкции городов

25493 6

Формат А4

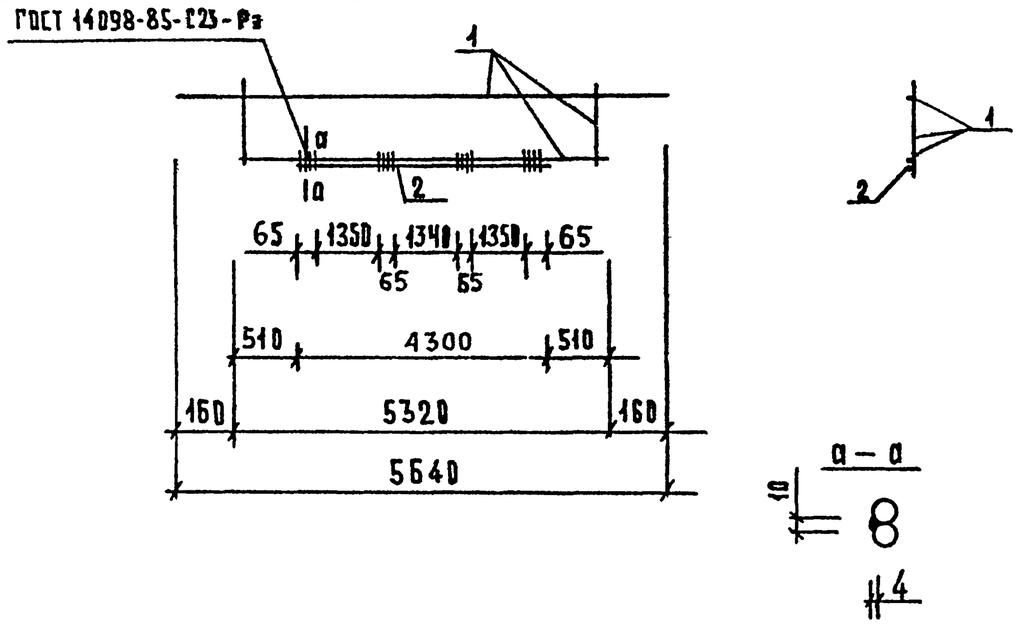

МАРКА АРМАТУРНОГО БЛОКА	ПОЗ.	МАРКА АРМАТУРНОГО ИЗДЕЛИЯ	КОЛ.	МАССА, КГ 1 ШТ	МАССА, КГ ВСЕГО	ОБОЗНАЧЕНИЕ ДОКУМЕНТА
СКР-7	1	КР-5	1	28.11	28.11	К9
	2	Ф16АIII L=4300	1	6.78	6.78	Б.4.
		ИТОГО: 34.89				
СКР-8	1	КР-5	1	28.11	28.11	К9
	2	Ф22АIII L=4300	1	12.83	12.83	Б.4.
		ИТОГО: 40.94				
СКР-9	1	КР-6	1	41.93	41.93	К9
	2	Ф20АIII L=4300	1	10.60	10.60	Б.4.
		ИТОГО: 52.52				

АРМАТУРА КЛАССА А-III ПО ГОСТ 5781-82

НАЧ.ОТД.	ВОЛЫНСКИЙ	
Н.КОНТР.	ВАСИЛЬЕВА	
ГА.ИНЖ.ОТ.	ЩАЦ	
ГА.СПЕЦ.	ОСТРОВА	
ГА.СПЕЦ.	ОСИНА	
ПРОВЕР.	НОСОВА	
РАЗРАБ.	ЛУКИНА	

1.020.1-7. 3-2-К5

КАРКАСЫ УКРУПНИТЕЛЬНОЙ СБОРКИ СКР-7, СКР-8, СКР-9

СТАДИЯ	ЛИСТ	ЛИСТОВ
Р		1

ЦНИИП РЕКОНСТРУКЦИИ ГОРОДОВ

ФОРМАТ А4

ВЕД.ИНЖ. ВИНОКУР; ВЕД.ИНЖ. БУРЛАКОВА; ТАЛ; СП; САПР; ЦЭТК; ЦНИИП

ИНВ. ПОДЛ. | ПОДПИСЬ И ДАТА | ВЗАМ. ИНВ.

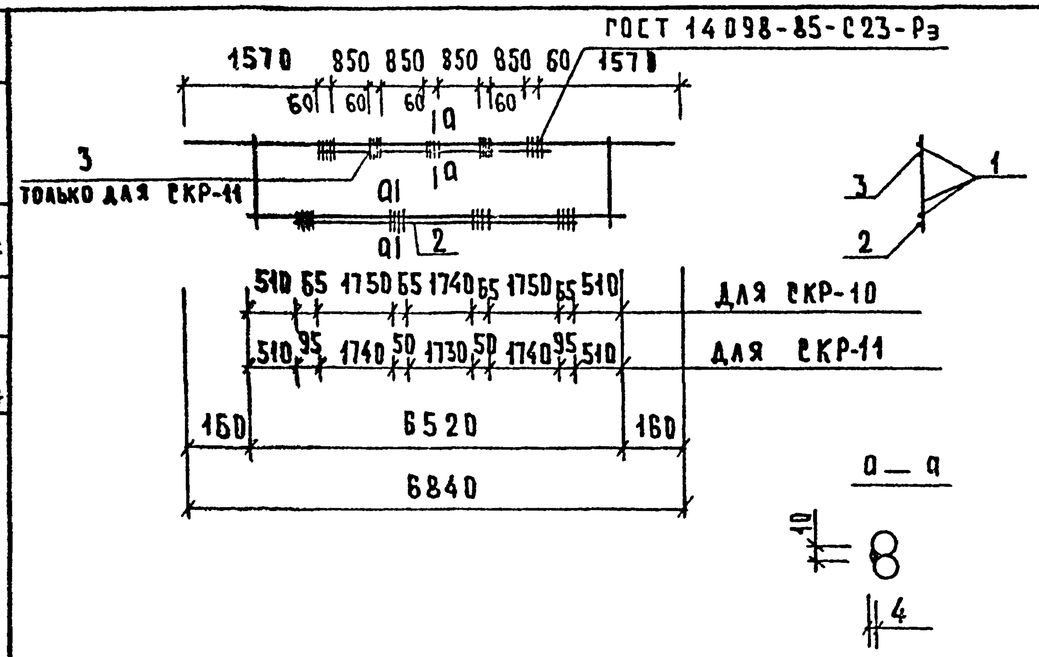

МАРКА АРМАТУРНОГО БЛОКА	ПОЗ.	МАРКА АРМАТУРНОГО ИЗДЕЛИЯ	КОЛ.	МАССА, КГ 1 ШТ	МАССА, КГ ВСЕГО	ОБОЗНАЧЕНИЕ ДОКУМЕНТА
СКР-10	1	КР-7	1	65.15	65.15	К10
	2	Ф22АIII L=5500	1	16.41	16.41	Б.4.
		ИТОГО: 81.57				
СКР-11	1	КР-8	1	72.89	72.88	К10
	2	Ф32АIII L=5500	1	34.70	34.70	Б.4.
	3	Ф20АIII L=3700	1	9.12	9.12	Б.4.
		ИТОГО: 116.70				

АРМАТУРА КЛАССА А-III ПО ГОСТ 5781-82

НАЧ.ОТД.	ВОЛЫНСКИЙ	
Н.КОНТР.	ВАСИЛЬЕВА	
ГА.ИНЖ.ОТ.	ЩАЦ	
ГА.СПЕЦ.	ОСТРОВА	
ГА.СПЕЦ.	ОСИНА	
ПРОВЕР.	НОСОВА	
РАЗРАБ.	ЛУКИНА	

1.020.1-7. 3-2-К6

КАРКАСЫ УКРУПНИТЕЛЬНОЙ СБОРКИ СКР-10, СКР-11

СТАДИЯ	ЛИСТ	ЛИСТОВ
Р		1

ЦНИИП РЕКОНСТРУКЦИИ ГОРОДОВ

ВЕД.ИНЖ. ВИНОКУР; ВЕД.ИНЖ. БУРЛАКОВА; ТАЛ; СП; САПР; ЦЭТК

ИНВ. ПОДЛ. | ПОДПИСЬ И ДАТА | ВЗАМ. ИНВ.

ФОРМАТ А4

САПР ЦНИИП | ТАП СП | ВЕД. ИНЖ | ВЕД. ИНЖ | ВИНОКУР | БУРДАКОВА

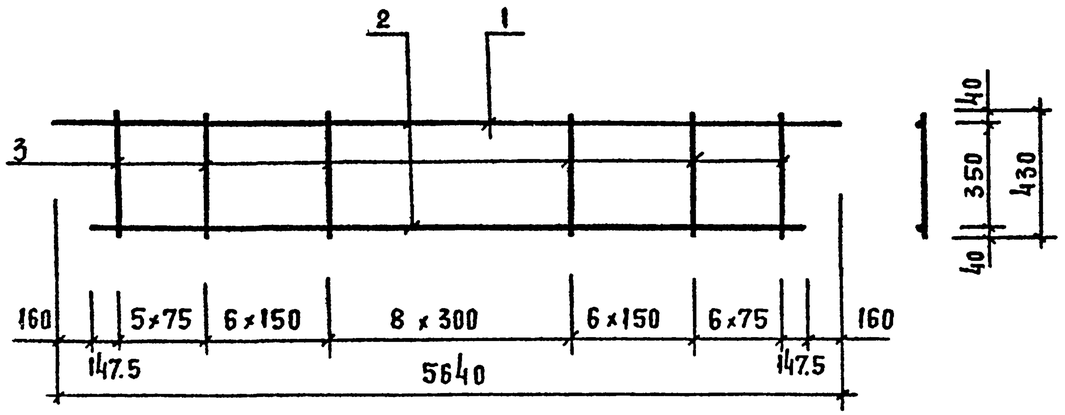

МАРКА ИЗДЕЛИЯ	ПОЗ	СЕЧЕНИЕ ММ	ДЛИНА ММ	КОЛ.	МАССА, КГ ПОЗ.	МАССА, КГ ВСЕХ	МАССА, КГ ИЗДЕЛ
КР-1	1	Ф12АIII	5640	1	5.01	5.01	15.17
	2	Ф12АIII	5320	1	4.72	4.72	
	3	Ф8АIII	430	32	0.17	5.44	
КР-2	1	Ф18АIII	5640	1	11.27	11.27	24.48
	2	Ф12АIII	5320	1	4.72	4.72	
	3	Ф10АIII	430	32	0.27	8.49	

АРМАТУРА КЛАССА А-III ПО ГОСТ 5781-82

ВЗАМ. ИНВ. N | ПОДП. И ДАТА | ИНВ. N ПОДЛ.

НАЧ. ОТД.	ВОЛЫНСКИЙ	
Н. КОНТР.	ВАСИЛЬЕВА	
ГА ИНЖ. ОТД.	ШАЦ	
ГА СПЕЦ	ОСТРОВА	
ГА СПЕЦ	ОСИНА	
ПРОВЕР.	КАПЛУН	
РАЗРАБ.	ЛУКИНА	

1.020.1-7.3-2-К7

КАРКАСЫ КР-1, КР2

СТАДИЯ	ЛИСТ	ЛИСТОВ
Р		1

ЦНИИП РЕКОНСТРУКЦИИ ГОРОДОВ

ФОРМАТ А4

САПР ЦНИИП | ТАП СП | ВЕД. ИНЖ | ВЕД. ИНЖ | ВИНОКУР | БУРДАКОВА

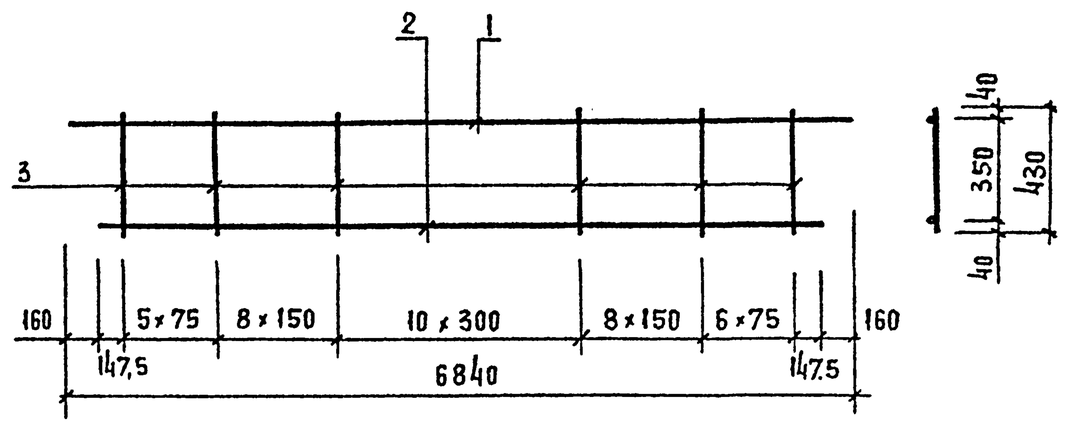

МАРКА ИЗДЕЛИЯ	ПОЗ	СЕЧЕНИЕ ММ	ДЛИНА ММ	КОЛ.	МАССА, КГ ПОЗ	МАССА, КГ ВСЕХ	МАССА, КГ ИЗДЕЛ.
КР-3	1	Ф20АIII	6840	1	16.65	16.65	29.10
	2	Ф12АIII	6520	1	5.79	5.79	
	3	Ф8АIII	430	38	0.17	6.45	
КР-4	1	Ф20АIII	6840	1	16.85	16.85	32.73
	2	Ф12АIII	6520	1	5.79	5.79	
	3	Ф10АIII	430	38	0.27	10.08	

АРМАТУРА КЛАССА А-III ПО ГОСТ 5781-82

ВЗАМ. ИНВ. N | ПОДПИСЬ И ДАТА | ИНВ. N ПОДЛ.

НАЧ. ОТД.	ВОЛЫНСКИЙ	
Н. КОНТР.	ВАСИЛЬЕВА	
ГА ИНЖ. ОТД.	ШАЦ	
ГА СПЕЦ	ОСТРОВА	
ГА СПЕЦ	ОСИНА	
ПРОВЕР.	КАПЛУН	
РАЗРАБ.	ЛУКИНА	

1.020.1-7.3-2-К8

КАРКАСЫ КР-3, КР-4

СТАДИЯ	ЛИСТ	ЛИСТОВ
Р		1

ЦНИИП РЕКОНСТРУКЦИИ ГОРОДОВ

25493 8

ФОРМАТ А4

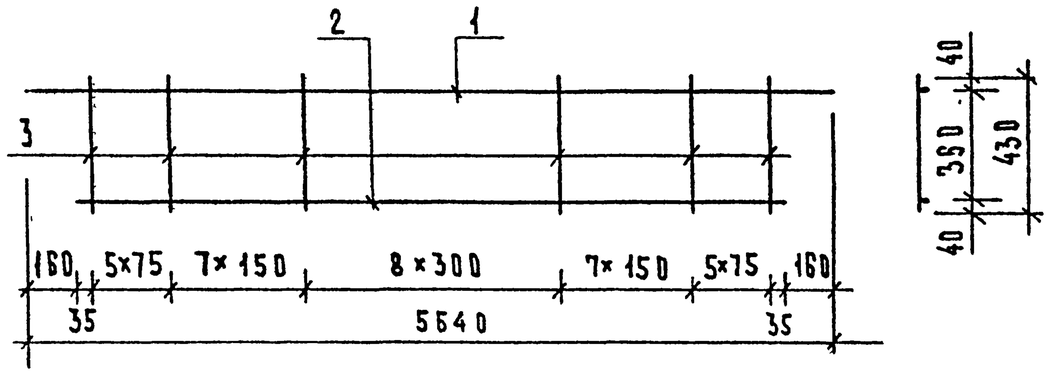

МАРКА ИЗДЕЛИЯ	ПОЗ.	СЕЧЕНИЕ ММ	ДЛИНА ММ	КОЛ.	МАССА, КГ		
					ПОЗ.	ВСЕХ	ИЗДЕЛ.
КР-5	1	Ф10А III	5640	1	3.48	3.48	28.11
	2	Ф22А III	5320	1	15.87	15.87	
	3	Ф10А III	430	33	0.27	8.76	
КР-6	1	Ф16А III	5640	1	8.90	8.90	41.93
	2	Ф25А III	5320	1	20.43	20.43	
	3	Ф12А III	430	33	0.38	12.60	

АРМАТУРА КЛАССА А-III ПО ГОСТ 5781-82

САПР	ТАП	ВЕД.ИНЖ.	ВИНОКУР
ЦНИИП	СП	ВЕД.ИНЖ.	БУРЛАКОВА

НАЧ.ОТД.	ЗОЛЫНСКИЙ	
Н.КОНТР.	ЗАСИЛЬЕВА	
ГА.ИНЖ.ОТД.	ШАЦ	
ГА.СПЕЦ.	ОСТРОВА	
ГА.СПЕЦ.	ОСИНА	
ПРОВЕР.	ПТИЦЫНА	
РАЗРАБ.	АУКИРА	

1.020.1-7. 3-2-К9

КАРКАСЫ КР-5, КР-6

СТАДИЯ	ЛИСТ	ЛИСТОВ
Р		1

ЦНИИП РЕКОНСТРУКЦИИ ГОРОДОВ

ПОДПИСЬ И ДАТА | ВЗАМ. ИНВ. | ИНВ. ПОДЛ.

ФОРМАТ А4.

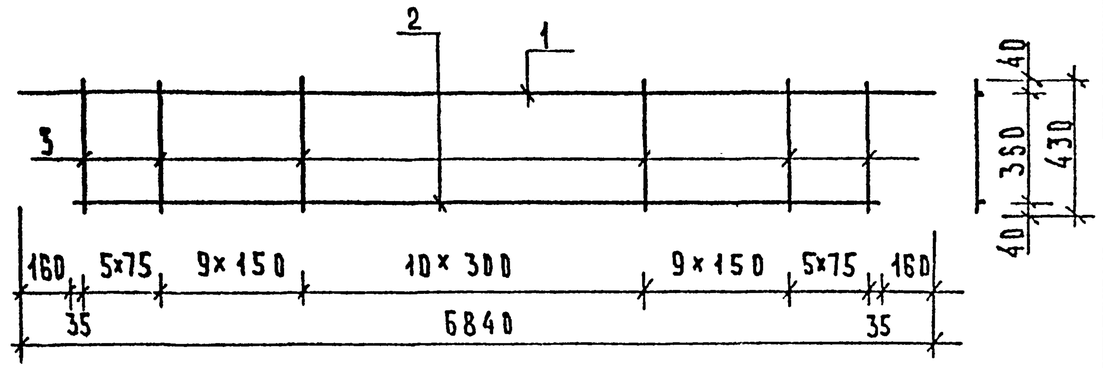

МАРКА ИЗДЕЛИЯ	ПОЗ.	СЕЧЕНИЕ ММ	ДЛИНА ММ	КОЛ.	МАССА, КГ		
					ПОЗ.	ВСЕХ	ИЗДЕЛ.
КР-7	1	Ф18А III	6840	1	13.67	13.67	65.15
	2	Ф32А III	6520	1	41.14	41.14	
	3	Ф10А III	430	39	0.27	10.35	
КР-8	1	Ф20А III	6840	1	16.85	16.85	72.88
	2	Ф32А III	6520	1	41.14	41.14	
	3	Ф12А III	430	39	0.38	14.89	

АРМАТУРА КЛАССА А-III ПО ГОСТ 5781-82

САПР	ТАП	ВЕД.ИНЖ.	ВИНОКУР
ТБЗТК	СП	ВЕД.ИНЖ.	БУРЛАКОВА

НАЧ.ОТД.	ЗОЛЫНСКИЙ	
Н.КОНТР.	ЗАСИЛЬЕВА	
ГА.ИНЖ.ОТД.	ШАЦ	
ГА.СПЕЦ.	ОСТРОВА	
ГА.СПЕЦ.	ОСИНА	
ПРОВЕР.	ПТИЦЫНА	
РАЗРАБ.	АУКИНА	

1.020.1-7. 3-2-К10

КАРКАСЫ КР-7, КР-8

СТАДИЯ	ЛИСТ	ЛИСТОВ
Р		1

ЦНИИП РЕКОНСТРУКЦИИ ГОРОДОВ

ПОДПИСЬ И ДАТА | ВЗАМ. ИНВ. | ИНВ. ПОДЛ.

25493 9

ФОРМАТ А4

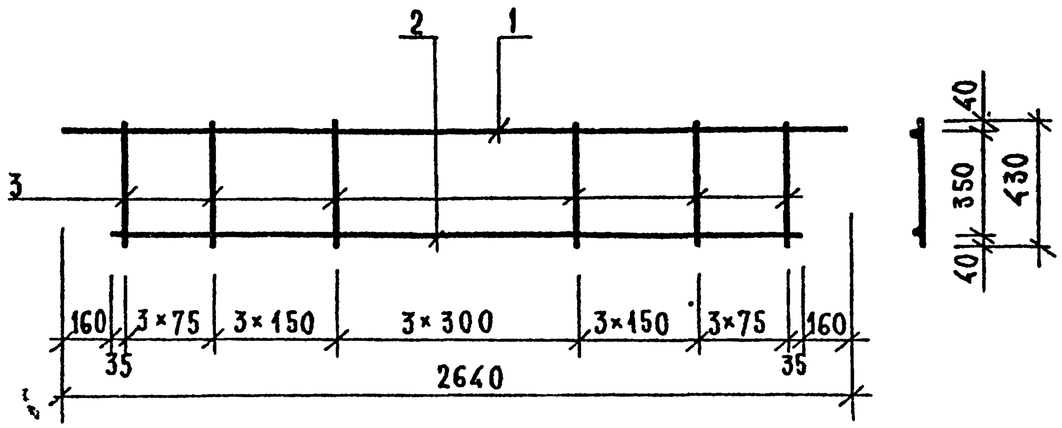

МАРКА ИЗДЕЛИЯ	ПОЗ.	СЕЧЕНИЕ ММ	ДЛИНА ММ	КОЛ.	МАССА, КГ		
					ПОЗ.	ВСЕХ	ИЗДЕЛ.
КР-9	1	Ø10 А III	2640	1	1,63	1,63	10,51
	2	Ø18 А III	2320	1	4,64	4,64	
	3	Ø10 А III	430	16	0,27	4,24	
КР-10	1	Ø10 А III	2640	1	1,63	1,63	12,80
	2	Ø22 А III	2320	1	6,92	6,92	
	3	Ø10 А III	430	16	0,27	4,24	

Арматура класса А III по ГОСТ 5781-82.

Нач. отд.	Волынский	
Н. контр.	Васильева	
Гл. инж. от.	Шац	
Гл. спец.	Острова	
Гл. спец.	Осина	
Провер.	Капаун	
Разраб.	Лукина	

1.020.1-7.3-2-К11

Каркасы КР-9, КР-10

Стадия	Лист	Листов
Р		1

ЦНИИП реконструкции городов

Формат А4

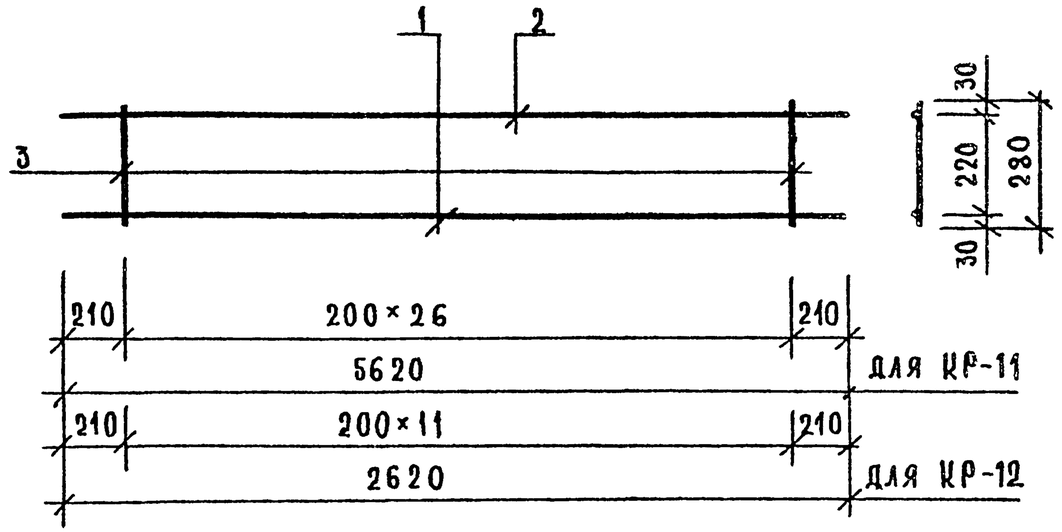

МАРКА ИЗДЕЛИЯ	ПОЗ.	СЕЧЕНИЕ ММ	ДЛИНА ММ	КОЛ.	МАССА, КГ		
					ПОЗ.	ВСЕХ	ИЗДЕЛ.
КР-11	1	Ø16 А III	5620	1	8,87	8,87	14,01
	2	Ø10 А III	5620	1	3,47	3,47	
	3	Ø6 А III	280	27	0,06	1,68	
КР-12	1	Ø16 А III	2620	1	4,13	4,13	6,50
	2	Ø10 А III	2620	1	1,62	1,62	
	3	Ø6 А III	280	12	0,06	0,75	

Арматура класса А III по ГОСТ 5781-82.

Нач. отд.	Волынский	
Н. контр.	Васильева	
Гл. инж. от.	Шац	
Гл. спец.	Острова	
Гл. спец.	Осина	
Провер.	Капаун	
Разраб.	Лукина	

1.020.1-7.3-2-К12

Каркасы КР-11, КР-12.

Стадия	Лист	Листов
Р		1

ЦНИИП реконструкции городов

25493 10

Формат А4

Сапр | Тип | Вед. инж. Винокур
Цниип | Сп | Вед. инж. Бурлакова

Инв. № подл. | Подп. и дата | Взам. инв. №

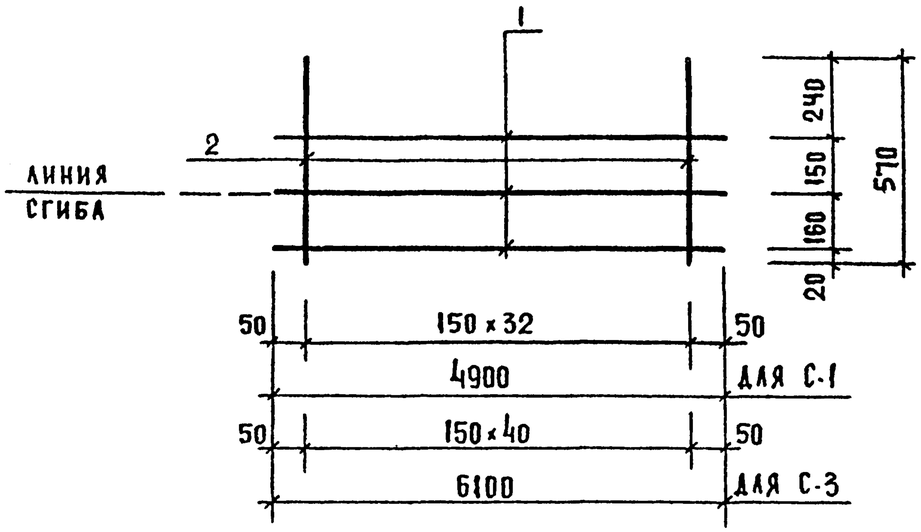

СЕТКА В СОГНУТОМ ВИДЕ

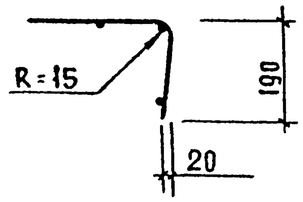

МАРКА ИЗДЕЛИЯ	ПОЗ.	СЕЧЕНИЕ ММ	ДЛИНА ММ	КОЛ.	МАССА, КГ		
					ПОЗ	ВСЕХ	ИЗДЕЛ.
С-1	1	Ф5ВРI	4900	3	0.68	2.04	4.75
	2	Ф5ВРI	570	33	0.08	2.71	
С-3	1	Ф5ВРI	6100	3	0.85	2.54	5.91
	2	Ф5ВРI	570	41	0.08	3.36	

АРМАТУРА КЛАССА ВР-I ПО ГОСТ 6727-80

Нач отд.	Волынский		1.020.1-7.3-2-К13
Н контр	Васильева		
Гл инж отд	Шац		СЕТКИ С-1, С-3
Гл спец	Острова		Стадия: Р; Лист: ; Листов: 1
Гл спец	Осина		ЦНИИП реконструкции городов
Провер	Носова		
Разраб	Лукина		

ФОРМАТ А4

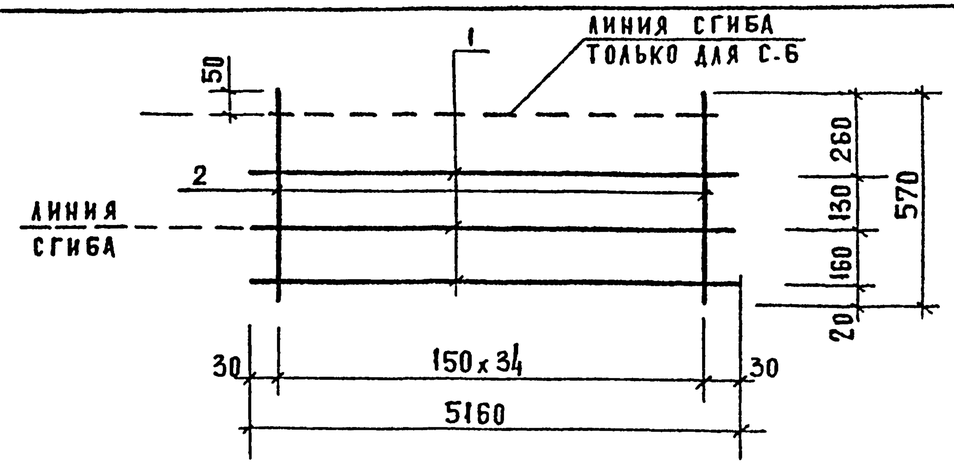

СЕТКИ В СОГНУТОМ ВИДЕ

ДЛЯ С-4

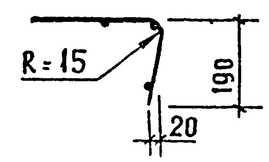

ДЛЯ С-6

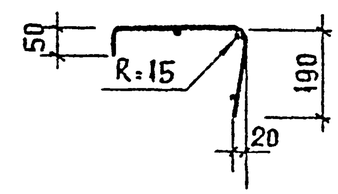

МАРКА ИЗДЕЛИЯ	ПОЗ.	СЕЧЕНИЕ ММ	ДЛИНА ММ	КОЛ.	МАССА, КГ		
					ПОЗ	ВСЕХ	ИЗДЕЛ.
С-4	1	Ф5ВРI	5160	3	0.72	2.15	4.92
	2	Ф5ВРI	570	35	0,08	2.77	
С-6	1	Ф5ВРI	5160	3	0.72	2.15	4 92
	2	Ф5ВРI	570	35	0.08	2.77	

АРМАТУРА КЛАССА ВР-I ПО ГОСТ 6727-80

Нач отд	Волынский		1.020.1-7.3-2-К14
Н контр.	Васильева		
Гл инж отд	Шац		СЕТКИ С-4, С-6
Гл спец	Острова		Стадия: Р; Лист: ; Листов: 1
Гл спец	Осина		ЦНИИП реконструкции городов
Провер	Носова		
Разраб	Лукина		

25493 11

ФОРМАТ А4

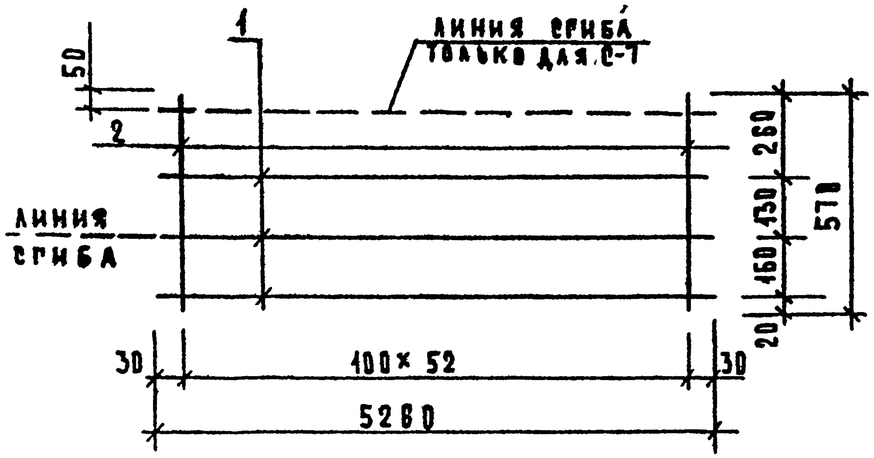

Сетки в согнутом виде

для С-5 для С-7

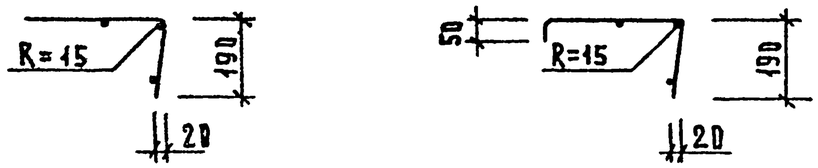

Марка изделия	Поз.	Сечение мм	Длина мм	Кол.	Масса, кг		
					поз.	всех	издел.
С-5	1	Ф5ВрI	5260	3	0.73	2.19	6.39
	2	Ф5ВрI	570	53	0.08	4.20	
С-7	1	Ф5ВрI	5260	3	0.73	2.19	6.39
	2	Ф5ВрI	570	53	0.08	4.20	

Арматура класса Вр-I по ГОСТ 6727-80

Нач.отд.	Волынский		1.020.1-7. 3-2-К15
Н. контр.	Васильева		
Гл.инж.отд.	Шац		Сетки С-5, С-7
Гл.спец.	Острова		Стадия: Р; Лист: ; Листов: 1
Гл.спец.	Осина		ЦНИИП реконструкции городов
Провер.	Носова		
Разраб.	Лукина		

Инв. подл. | Подпись и дата | Взам. инв.

ВедИнж Винокур; ВедИнж Бурлакова; ТАП; СП; САПР; ЦНИИП

Формат А4

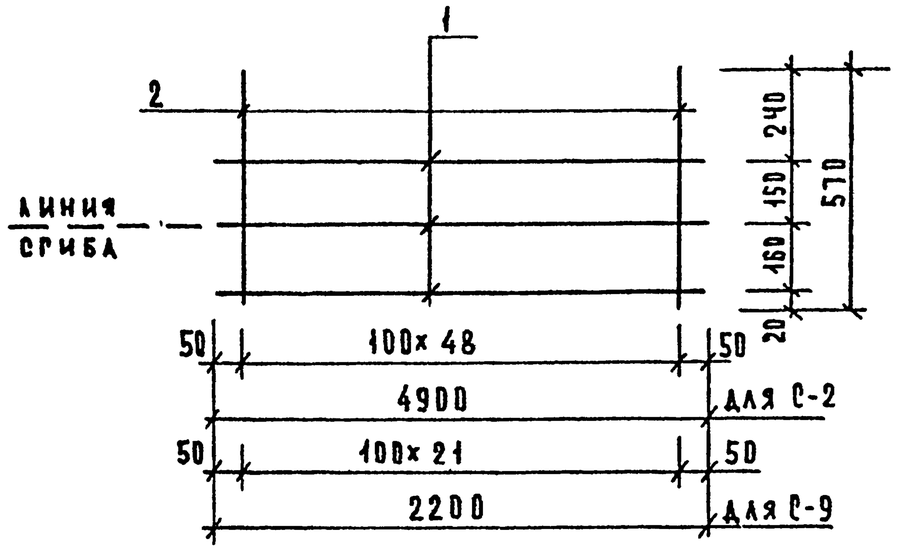

Сетка в согнутом виде

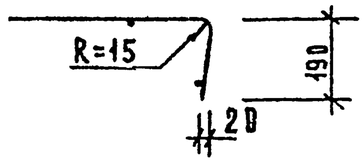

Марка изделия	Поз.	Сечение мм	Длина мм	Кол.	Масса, кг		
					поз.	всех	издел.
С-2	1	Ф5ВрI	4900	3	0.68	2.04	8.06
	2	Ф5ВрI	570	49	0.08	4.02	
С-9	1	Ф5ВрI	2100	3	0.29	0.88	2.52
	2	Ф5ВрI	570	21	0.08	1.72	

Арматура класса Вр-I по ГОСТ 6727-80

Нач.отд.	Волынский		1.020.1-7. 3-2-К16
Н. контр.	Васильева		
Гл.инж.отд.	Шац		Сетки С-2, С-9
Гл.спец.	Острова		Стадия: Р; Лист: ; Листов: 1
Гл.спец.	Осина		ЦНИИП реконструкции городов
Провер.	Носова		
Разраб.	Лукина		

Инв. подл. | Подпись и дата | Взам. инв.

ВедИнж Винокур; ВедИнж Бурлакова; ТАП; СП; САПР; ТБЭТК

25493 12

Формат А4

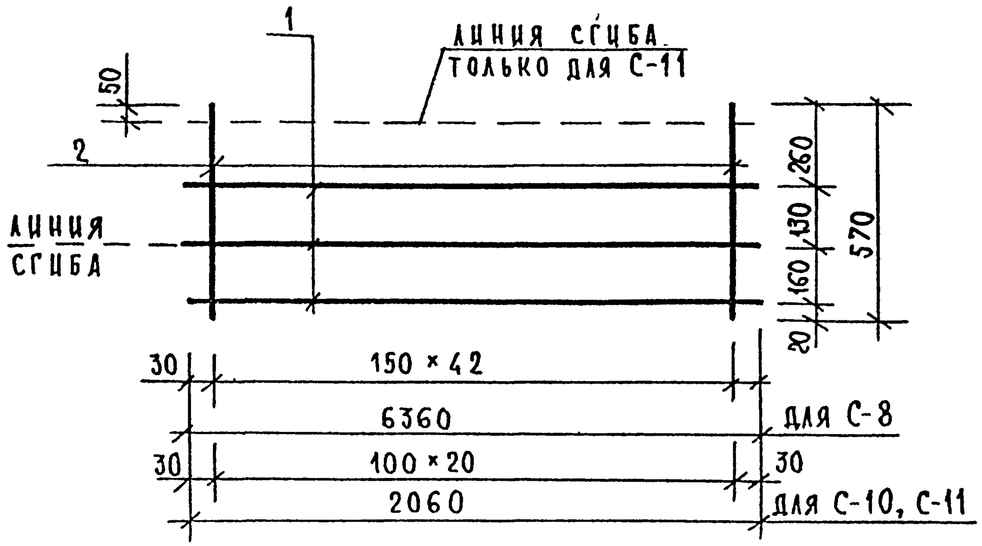

Сетки в согнутом виде

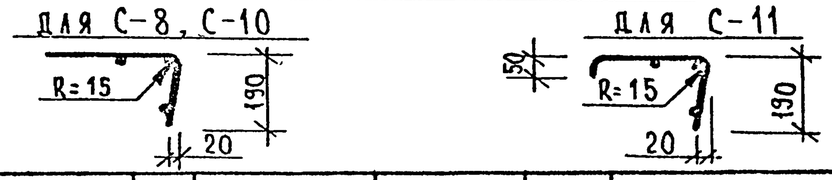

МАРКА ИЗДЕЛИЯ	ПОЗ	СЕЧЕНИЕ ММ	ДЛИНА ММ	КОЛ.	МАССА, КГ		
					ПОЗ.	ВСЕХ	ИЗДЕЛ.
С-8	1	Ø5ВрI	6360	3	0,88	2,65	6,06
	2	Ø5ВрI	570	43	0,08	3,41	
С-10	1	Ø5ВрI	2060	3	0,29	0,86	2,52
	2	Ø5ВрI	570	21	0,08	1,66	
С-11	1	Ø5ВрI	2060	3	0,29	0,86	2,52
	2	Ø5ВрI	570	21	0,08	1,66	

Арматура класса Вр-I по ГОСТ 6727-80.

Нач.отд.	Волынский		1.020.1-7.3-2-К17
Н контр.	Васильева		
Гл инж.отд	Шац		Сетки С-8, С-10, С-11
Гл.спец.	Острова		Стадия: Р; Лист: ; Листов: 1
Гл спец	Осина		ЦНИИП реконструкции городов
Провер.	Носова		
Разраб.	Лукина		

Формат А4

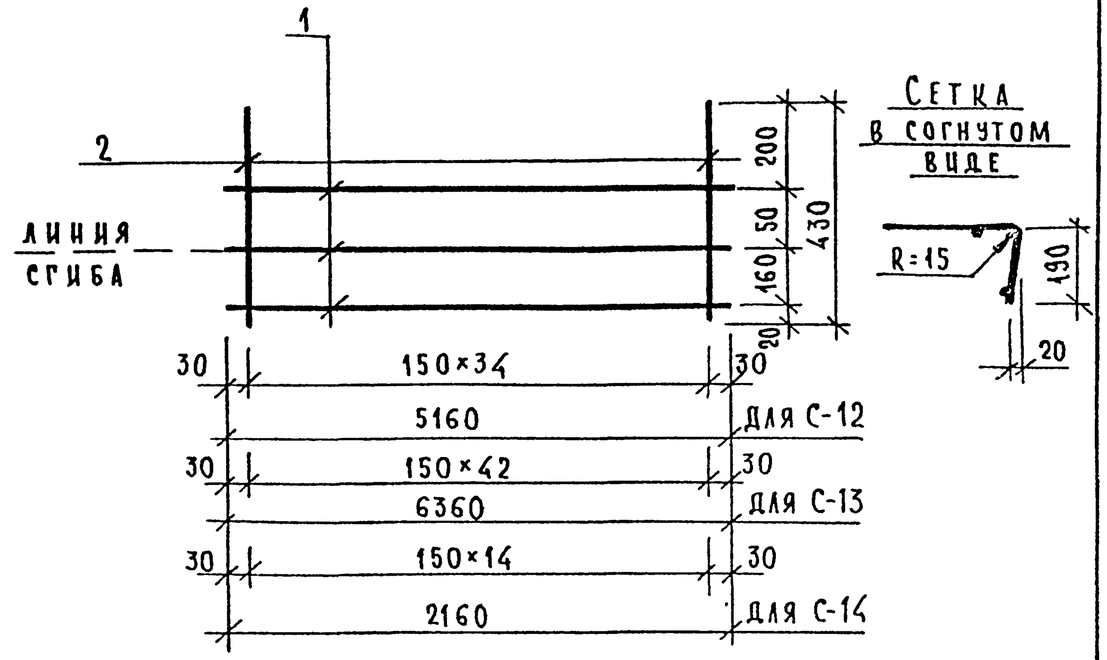

Сетка в согнутом виде

МАРКА ИЗДЕЛИЯ	ПОЗ	СЕЧЕНИЕ ММ	ДЛИНА ММ	КОЛ.	МАССА, КГ		
					ПОЗ	ВСЕХ	ИЗДЕЛ.
С-12	1	Ø5ВрI	5160	3	0,72	2,15	4,24
	2	Ø5ВрI	430	35	0,06	2,09	
С-13	1	Ø5ВрI	6360	3	0,89	2,66	5,23
	2	Ø5ВрI	430	43	0,06	2,57	
С-14	1	Ø5ВрI	2160	3	0,30	0,90	1,80
	2	Ø5ВрI	430	15	0,06	0,90	

Арматура класса Вр-I по ГОСТ 6727-80.

Нач.отд.	Волынский		1.020.1-7.3-2-К18
Н контр.	Васильева		
Гл инж отд	Шац		Сетки С-12, С-13, С-14
Гл.спец.	Острова		Стадия: Р; Лист: ; Листов: 1
Гл спец.	Осина		ЦНИИП реконструкции городов
Провер.	Носова		
Разраб.	Лукина		

25493 13

Формат А4

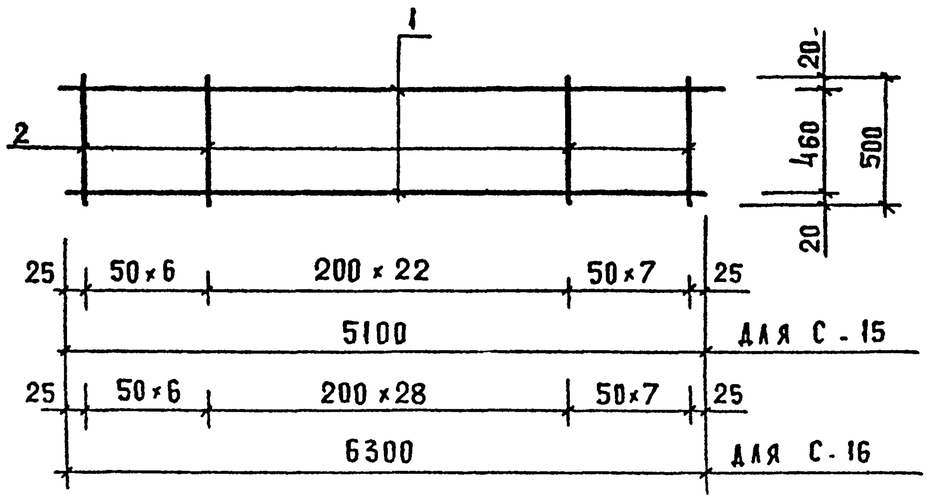

МАРКА ИЗДЕЛИЯ	ПОЗ.	СЕЧЕНИЕ ММ	ДЛИНА ММ	КОЛ.	МАССА, КГ ПОЗ.	МАССА, КГ ВСЕХ	МАССА, КГ ИЗДЕЛ.
С-15	1	Ф5ВРI	5100	2	0.71	1.42	3.92
	2	Ф5ВРI	500	36	0.07	2.50	
С-16	1	Ф5ВРI	6300	2	0.88	1.75	4.67
	2	Ф5ВРI	500	42	0.07	2.92	

АРМАТУРА КЛАССА ВР-I ПО ГОСТ 6727-80

САПР	ТАП	ВЕД.ИНЖ. ВИНОКУР
ЦНИИП	СП	ВЕД.ИНЖ. БУРЛАКОВА

НАЧ. ОТД.	ВОЛЫНСКИЙ	
Н. КОНТР.	ВАСИЛЬЕВА	
ГА ИНЖ. ОТД	ШАЦ	
ГА СПЕЦ.	ОСТРОВА	
ГА. СПЕЦ	ОСИНА	
ПРОВЕР.	ПТИЦЫНА	
РАЗРАБ	ЛУКИНА	

1.020.1-7.3-2-К19

СЕТКИ С-15, С-16

СТАДИЯ	ЛИСТ	ЛИСТОВ
Р		1

ЦНИИП РЕКОНСТРУКЦИИ ГОРОДОВ

ВЗАМ. ИНВ. № | ПОДПИСЬ И ДАТА | ИНВ. № ПОДЛ.

ФОРМАТ А4

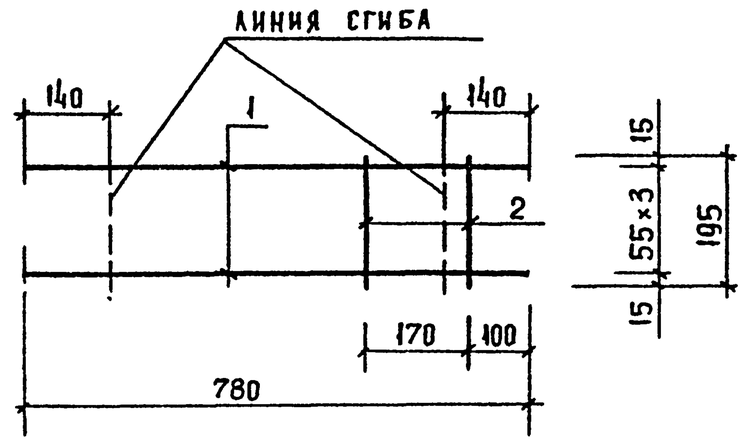

СЕТКА В СОГНУТОМ ВИДЕ

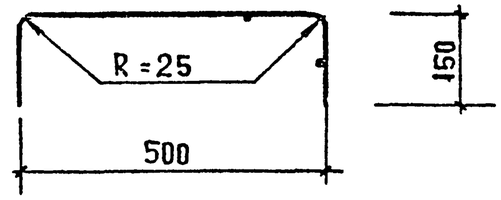

МАРКА ИЗДЕЛИЯ	ПОЗ.	СЕЧЕНИЕ ММ	ДЛИНА ММ	КОЛ.	МАССА, КГ ПОЗ.	МАССА, КГ ВСЕХ	МАССА, КГ ИЗДЕЛ.
С-17	1	Ф8АIII	780	4	0.31	1.23	1.38
	2	Ф8АIII	195	2	0.08	0.15	

АРМАТУРА КЛАССА А-III ПО ГОСТ 5781-82

САПР	ТАП	ВЕД.ИНЖ. ВИНОКУР
ЦНИИП	СП	ВЕД.ИНЖ. БУРЛАКОВА

НАЧ ОТД	ВОЛЫНСКИЙ	
Н. КОНТР.	ВАСИЛЬЕВА	
ГА ИНЖ ОТД	ШАЦ	
ГА СПЕЦ	ОСТРОВА	
ГА СПЕЦ	ОСИНА	
ПРОВЕР.	ПТИЦЫНА	
РАЗРАБ.	ЛУКИНА	

1.020.1-7.3-2-К20

СЕТКА С-17

СТАДИЯ	ЛИСТ	ЛИСТОВ
Р		1

ЦНИИП РЕКОНСТРУКЦИИ ГОРОДОВ

ВЗАМ. ИНВ. № | ПОДПИСЬ И ДАТА | ИНВ. № ПОДЛ.

25493 14

ФОРМАТ А4

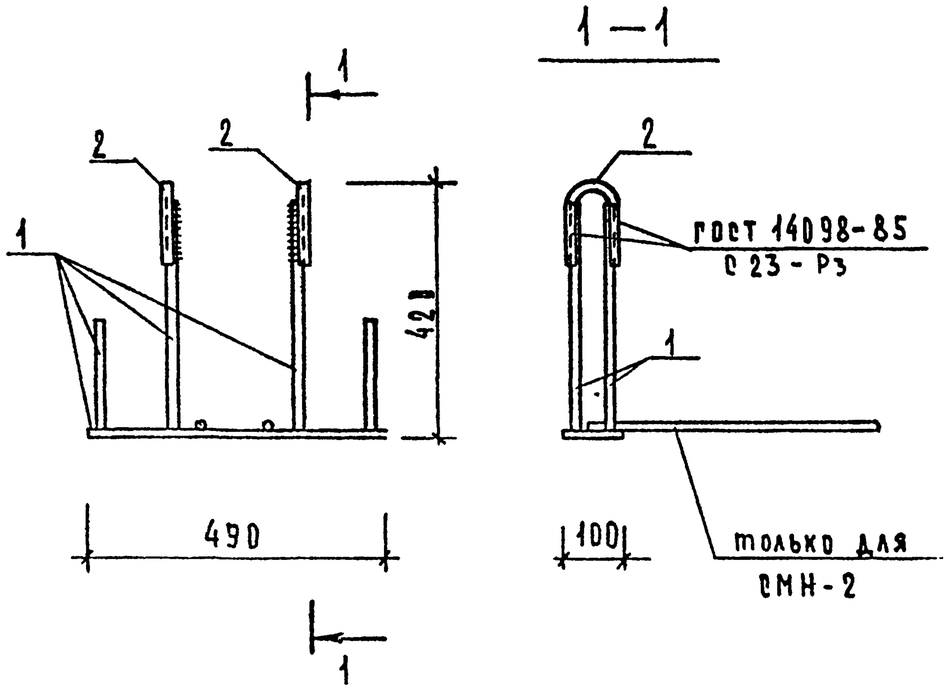

Марка пространственного каркаса	Поз.	Марка арматурного изделия	Кол.	Масса, кг 1 шт	Масса, кг всего	Обозначение документа
СМН-1	1	МН-8	1	5.64	5.64	К26
	2	СГ-8	2	0.26	0.52	К35
	Итого: 6.16					
СМН-2	1	МН-9	1	7.34	7.34	К27
	2	СГ-8	2	0.26	0.52	К35
	Итого: 7.86					

Нач.отд.	Волынский	
Н.контр.	Васильева	
Гл.инж.отд.	Шац	
Гл.спец.	Острова	
Гл.спец.	Осина	
Провер.	Птицына	
Разраб.	Лукина	

1.020.1-7.3-2 - К21

Изделия закладные сборные СМН-1, СМН-2

Стадия	Лист	Листов
Р		1

ЦНИИП реконструкции городов

Подпись и дата | Взам. инв. | Инв. подл.

Формат А4

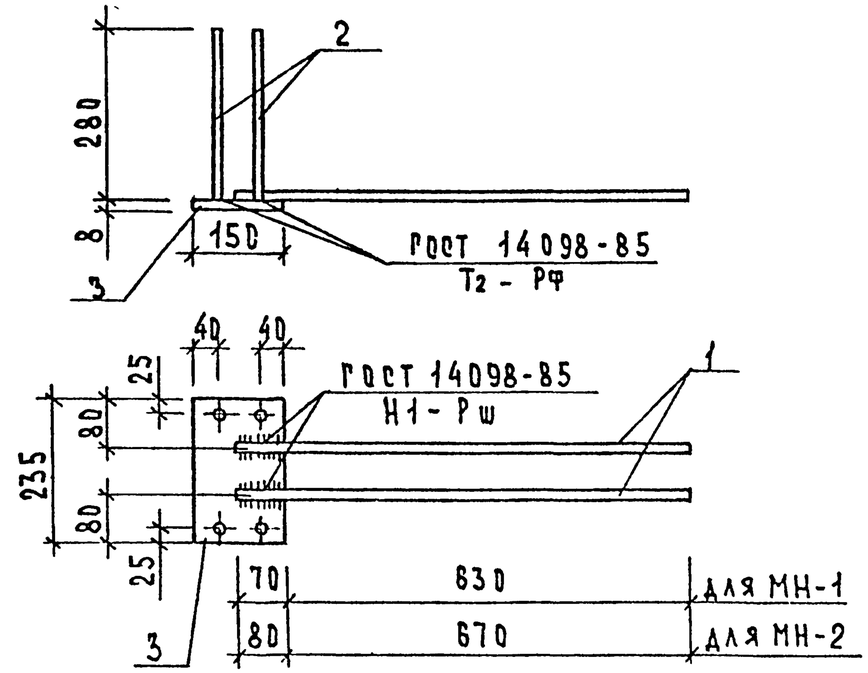

Марка изделия	Поз.	Сечение мм	Длина мм	Кол.	Масса, кг поз.	Масса, кг всех	Масса, кг изделия
МН-1	1	Ф16А III	700	2	1.10	2.21	5.42
	2	Ф12А III	280	4	0.25	0.99	
	3	-8 X 150	235	1	2.21	2.21	
МН-2	1	Ф18А III	750	2	1.50	3.00	8.21
	2	Ф12А III	280	4	0.25	0.99	
	3	-8 X 150	235	1	2.21	2.21	

Арматура класса А-III по ГОСТ 5781-82

Прокат по ГОСТ 103-76

Нач.отд.	Волынский	
Н.контр.	Васильева	
Гл.инж.отд.	Шац	
Гл.спец.	Острова	
Гл.спец.	Осина	
Провер.	Птицына	
Разраб.	Лукина	

1.020.1-7.3-2 - К22

Изделия закладные МН-1, МН-2

Стадия	Лист	Листов
Р		1

ЦНИИП реконструкции городов

Подпись и дата | Взам. инв. | Инв. подл.

25493 15

Формат А4

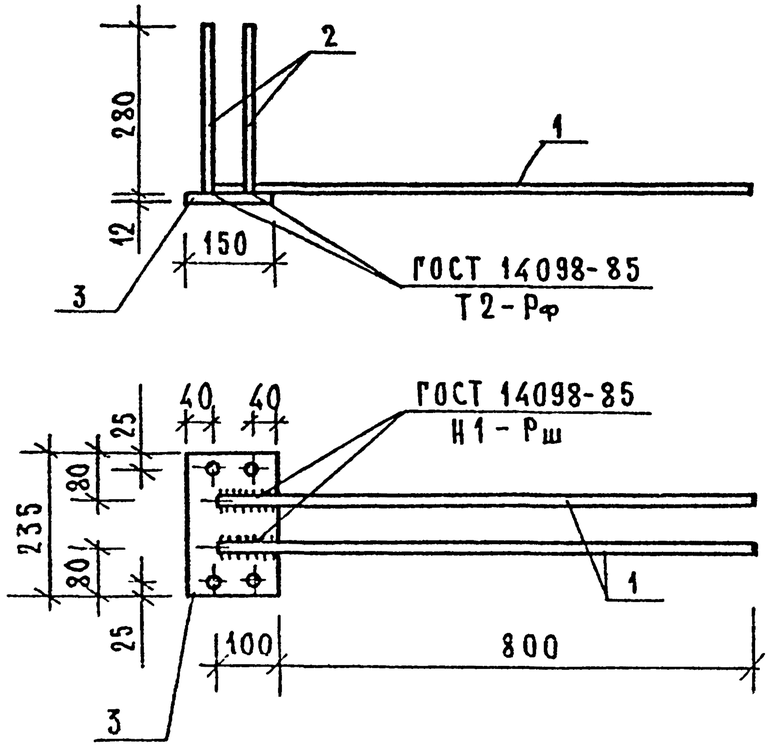

Марка изделия	Поз.	Сечение мм	Длина мм	Кол.	Масса, кг		
					Поз.	Всех	Издел.
МН-3	1	⌀22 А III	900	2	2,69	5,37	9,69
	2	⌀12 А III	280	4	0,25	0,99	
	3	−12×150	235	1	3,32	3,32	

Арматура класса А-III по ГОСТ 5781-82.
Прокат по ГОСТ 103-76.

Нач.отд.	Волынский	
Н.контр.	Васильева	
Гл.инж.от.	Шац	
Гл.спец.	Острова	
Гл.спец.	Осина	
Провер.	Птицына	
Разраб.	Лукина	

1.020.1-7. 3-2-К23

Изделие закладное МН-3

Стадия	Лист	Листов
Р		1

ЦНИИП реконструкции городов

Формат А4

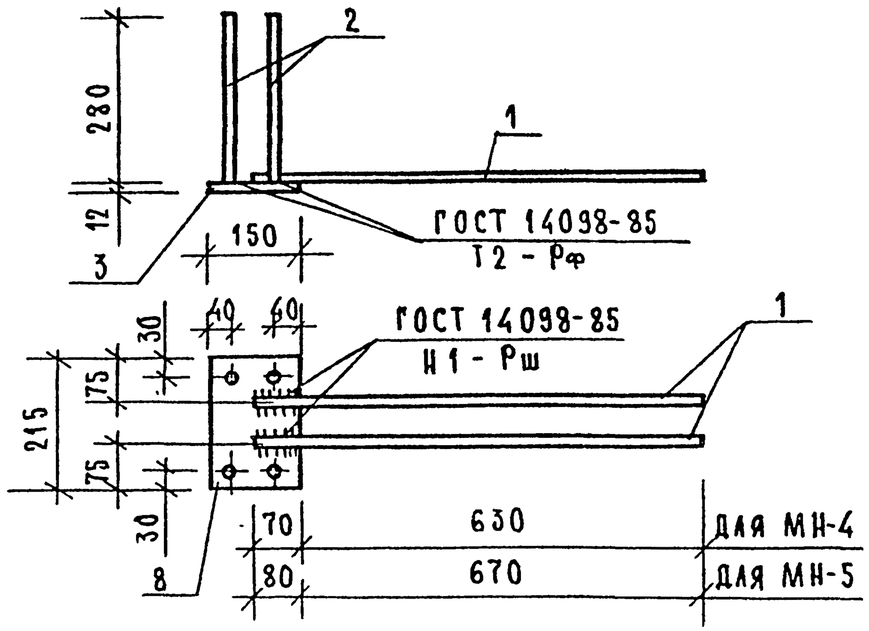

Марка изделия	Поз	Сечение мм	Длина мм	Кол.	Масса, кг		
					Поз.	Всех	Издел.
МН-4	1	⌀16 А III	700	2	1,10	2,21	6,24
	2	⌀12 А III	280	4	0,25	0,99	
	3	−12×150	215	1	3,04	3,04	
МН-5	1	⌀18 А III	750	2	1,50	3,00	7,39
	2	⌀14 А III	280	4	0,34	1,35	
	3	−12×150	215	1	3,04	3,04	

Арматура класса А-III по ГОСТ 5781-82.
Прокат по ГОСТ 103-76.

Нач.отд.	Волынский	
Н.контр.	Васильева	
Гл.инж.от	Шац	
Гл.спец	Острова	
Гл.спец.	Осина	
Провер.	Птицына	
Разраб.	Лукина	

1.020.1-7. 3-2-К24

Изделия закладные МН-4, МН-5

Стадия	Лист	Листов
Р		1

ЦНИИП реконструкции городов

25493 16

Формат А4

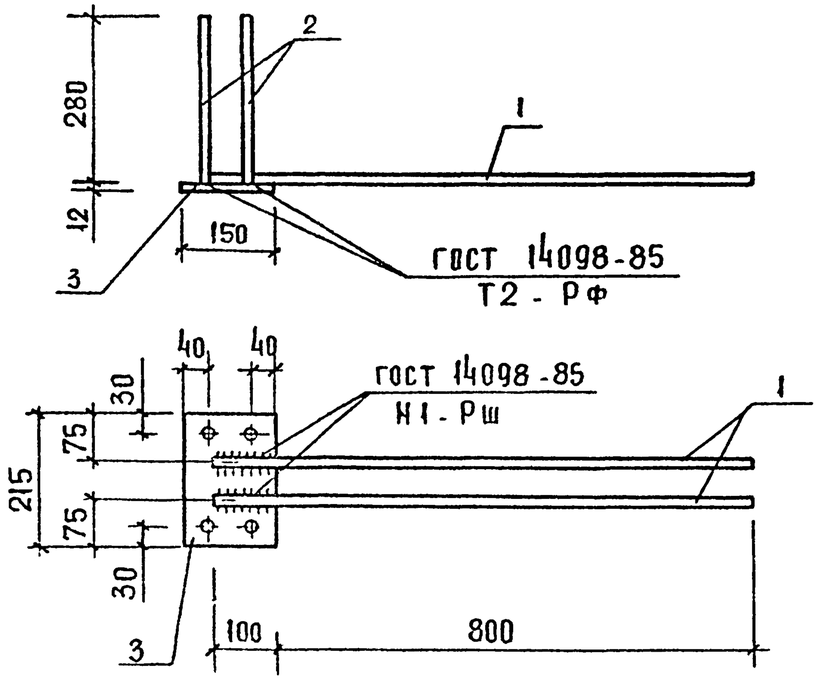

МАРКА ИЗДЕЛИЯ	ПОЗ.	СЕЧЕНИЕ ММ	ДЛИНА ММ	КОЛ.	МАССА, КГ ПОЗ.	МАССА, КГ ВСЕХ	МАССА, КГ ИЗДЕЛ.
МН-6	1	Ф22АIII	900	2	2.69	5.37	9.76
	2	Ф14АIII	280	4	0.34	1.35	
	3	-12 × 150	215	1	3.04	3.04	
МН-7	1	Ф25АIII	900	2	3.46	6.91	11.30
	2	Ф14АIII	260	4	0.34	1.35	
	3	-12 × 150	215	1	3.04	3.04	

АРМАТУРА КЛАССА А-III ПО ГОСТ 5781-82
ПРОКАТ ПО ГОСТ 103-76

НАЧ ОТД	ВОЛЫНСКИЙ	
Н. КОНТР.	ВАСИЛЬЕВА	
ГА.ИНЖ.ОТД	ШАЦ	
ГА.СПЕЦ	ОСТРОВА	
ГА СПЕЦ	ОСИНА	
ПРОВЕР	ПТИЦЫНА	
РАЗРАБ	ЛУКИНА	

1.020.1-7.3-2-К25

ИЗДЕЛИЯ ЗАКЛАДНЫЕ МН-6, МН-7

СТАДИЯ	ЛИСТ	ЛИСТОВ
Р		1

ЦНИИП РЕКОНСТРУКЦИИ ГОРОДОВ

ФОРМАТ А4

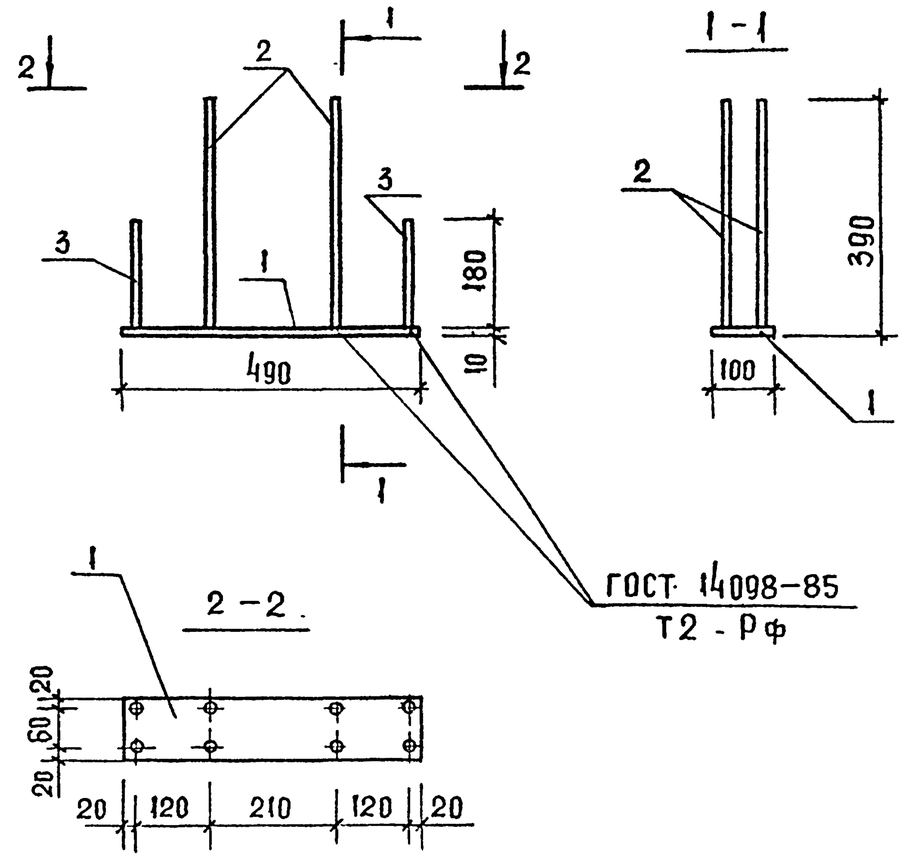

МАРКА ИЗДЕЛИЯ	ПОЗ	СЕЧЕНИЕ ММ	ДЛИНА ММ	КОЛ.	МАССА, КГ ПОЗ.	МАССА, КГ ВСЕХ	МАССА, КГ ИЗДЕЛ
МН-8	1	-10 × 100	490	1	3.85	3.85	5.64
	2	Ф12АIII	380	4	0.34	1.35	
	3	Ф10АIII	180	4	0.11	0.44	

АРМАТУРА КЛАССА А-III ПО ГОСТ 5781-82
ПРОКАТ ПО ГОСТ 103-76

НАЧ ОТД	ВОЛЫНСКИЙ	
Н.КОНТР	ВАСИЛЬЕВА	
ГА ИНЖ ОТД	ШАЦ	
ГА СПЕЦ.	ОСТРОВА	
ГА СПЕЦ.	ОСИНА	
ПРОВЕР.	ПТИЦЫНА	
РАЗРАБ	ЛУКИНА	

1.020 1-7 3-2-К26

ИЗДЕЛИЕ ЗАКЛАДНОЕ МН-8

СТАДИЯ	ЛИСТ	ЛИСТОВ
Р		1

ЦНИИП РЕКОНСТРУКЦИИ ГОРОДОВ

25493 17

ФОРМАТ А4

ВЕД.ИНЖ ВИНОКУР
ВЕД ИНЖ БУРЛАКОВА
ТАП
СП
САПР
ЦНИИП
ИНВ.N ПОДЛ ПОДПИСЬ И ДАТА ВЗАМ. ИНВ.N

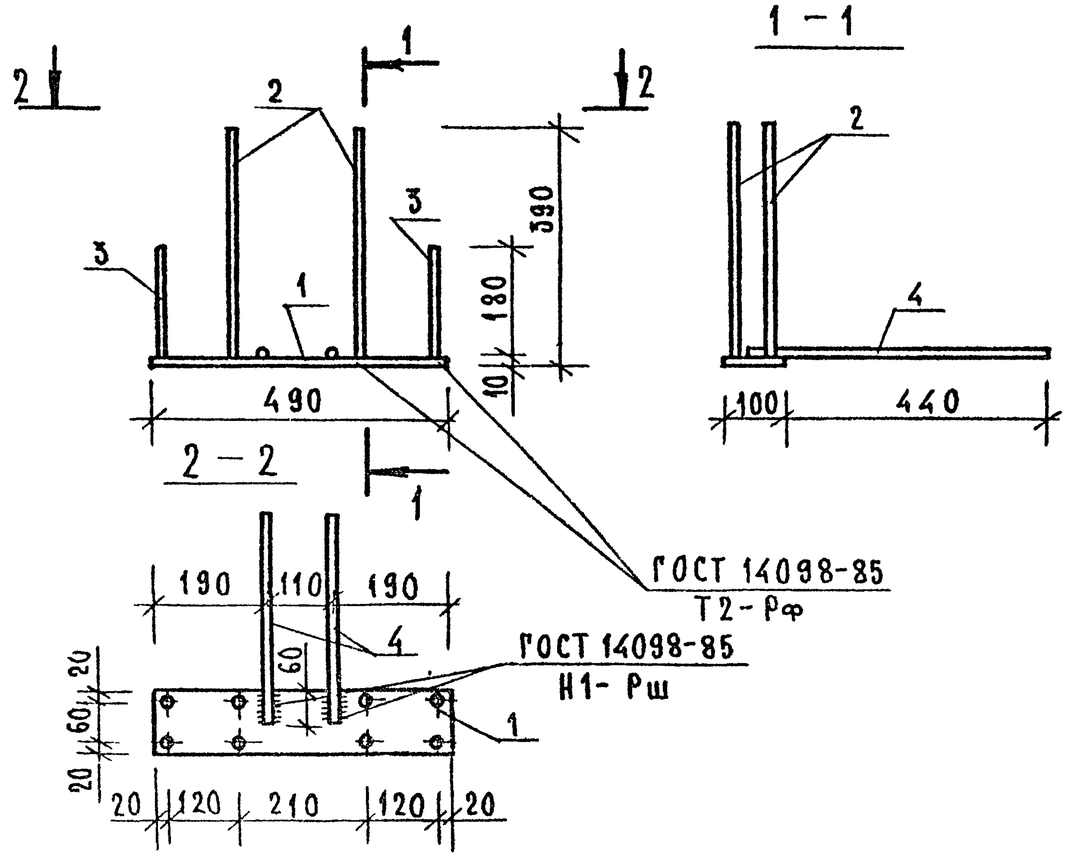

МАРКА ИЗДЕЛИЯ	ПОЗ	СЕЧЕНИЕ ММ	ДЛИНА ММ	КОЛ.	МАССА, КГ		
					ПОЗ.	ВСЕХ	ИЗДЕЛ.
МН-9	1	–10×100	490	1	3,85	3,85	7,33
	2	Ø14 А III	380	4	0,46	1,84	
	3	Ø10 А III	180	4	0,11	0,44	
	4	Ø14 А III	500	2	0,60	1,21	

Арматура класса А-III по ГОСТ 5781-82.
Прокат по ГОСТ 103-76.

Нач. отд.	Волынский	
Н. контр.	Васильева	
Гл. инж. отд	Шац	
Гл. спец.	Острова	
Гл. спец	Осина	
Провер.	Птицына	
Разраб.	Лукина	

1.020.1-7.3-2-К27

Изделие закладное МН-9

Стадия	Лист	Листов
Р		1

ЦНИИП реконструкции городов

Формат А4

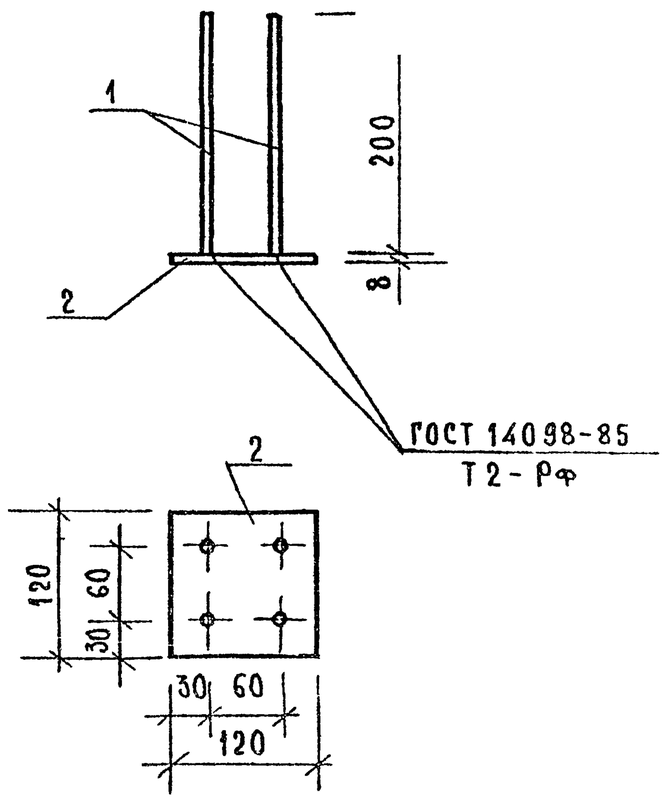

МАРКА ИЗДЕЛИЯ	ПОЗ.	СЕЧЕНИЕ ММ	ДЛИНА ММ	КОЛ.	МАССА, КГ		
					ПОЗ.	ВСЕХ	ИЗДЕЛ.
МН-10	1	Ø10 А III	200	4	0,12	0,49	1,40
	2	–8×120	120	1	0,90	0,90	

Арматура класса А-III по ГОСТ 5781-82
Прокат по ГОСТ 103-76

Нач. отд	Волынский	
Н. контр.	Васильева	
Гл. инж. отд	Шац	
Гл. спец.	Острова	
Гл. спец.	Осина	
Провери.	Птицына	
Разраб.	Лукина	

1.020.1-7.3-2-К28

Изделие закладное МН-10

Стадия	Лист	Листов
Р		1

ЦНИИП реконструкции городов

Формат А4

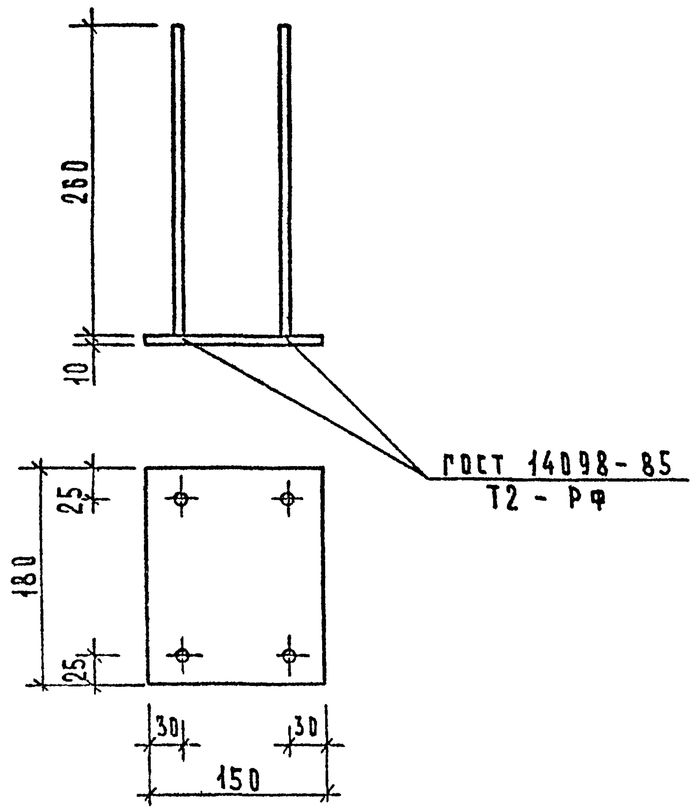

МАРКА ИЗДЕЛИЯ	ПОЗ.	СЕЧЕНИЕ ММ	ДЛИНА ММ	КОЛ.	МАССА, КГ		
					ПОЗ.	ВСЕХ	ИЗДЕЛ.
МН-11	1	Ф10А III	260	4	0.16	0.64	2.76
	2	-10 X 150	160	1	2.12	2.12	

АРМАТУРА КЛАССА А-III ПО ГОСТ 5781-82
ПРОКАТ ПО ГОСТ 103-76

НАЧ ОТД	Волынский		1.020.1-7. 3-2-К 29
Н КОНТР	Васильева		
ГЛ.ИНЖ.ОТД	Шац		ИЗДЕЛИЕ ЗАКЛАДНОЕ МН-11
ГЛ СПЕЦ	Острова		Стадия: Р; Лист: ; Листов: 1
ГЛ СПЕЦ	Осина		ЦНИИП реконструкции городов
ПРОВЕР	Птицына		
РАЗРАБ.	Лукина		

САПР ЦНИИП | ТАП ЕП | ВЕД.ИНЖ. | ВЕД.ИНЖ. | ЗИНОКУР | БУРЛАКОВА

ИНВ. ПОДЛ. | ПОДПИСЬ И ДАТА | ВЗАМ. ИНВ.

ФОРМАТ А4

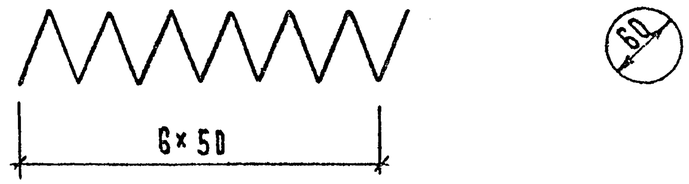

МАРКА ИЗДЕЛИЯ	СЕЧЕНИЕ ММ	ДЛИНА ММ	МАССА КГ
СПР-1	ф 5 Вр I	1425	0.20

АРМАТУРА КЛАССА Вр-I ПО ГОСТ 6727-80

НАЧ.ОТД	Волынский		1.020.1-7. 3-2-К 30
Н. КОНТР.	Васильева		
ГЛ.ИНЖ.ОТД	Шац		СПИРАЛЬ СПР-1
ГЛ.СПЕЦ.	Острова		Стадия: Р; Лист: ; Листов: 1
ГЛ.СПЕЦ.	Осина		ЦНИИП реконструкции городов
ПРОВЕР.	Птицына		
РАЗРАБ.	Лукина		

ПОДПИСЬ И ДАТА | ВЗАМ. ИНВ.

ИНВ. ПОДЛ.

25493 19

ФОРМАТ А4

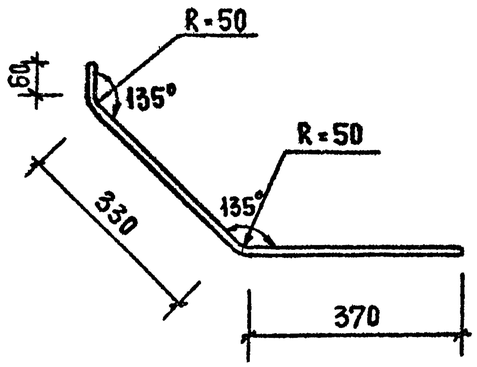

МАРКА ИЗДЕЛИЯ	СЕЧЕНИЕ ММ	ДЛИНА ММ	МАССА КГ
СГ-1	ф 14 А III	760	0,92
СГ-2	ф 16 А III	760	1.20

АРМАТУРА КЛАССА А-III ПО ГОСТ 5781-82

НАЧ. ОТД.	ВОЛЫНСКИЙ		1.020.1-7.3-2-К31	
Н. КОНТР	ВАСИЛЬЕВА			
ГА. КНЖ ОТД	ШАЦ		СТЕРЖНИ ГНУТЫЕ СГ-1, СГ-2	МАРКА Р / ЛИСТ / ЛИСТОВ 1
ГА. СПЕЦ.	ОСТРОВА			ЦНИИП РЕКОНСТРУКЦИИ ГОРОДОВ
ГА. ГРУПП.	ОСИНА			
ПРОВЕР.	ПТИЦЫНА			
РАЗРАБ.	ЛУКИНА			

ПОДПИСЬ И ДАТА | ВЗАМ. ИНВ. N | ИНВ. N ПОДЛ.

ФОРМАТ А4

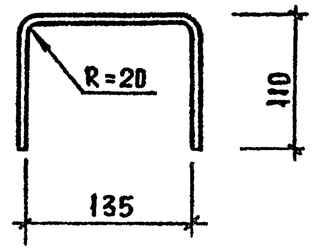

МАРКА ИЗДЕЛИЯ	СЕЧЕНИЕ ММ	ДЛИНА ММ	МАССА КГ
СГ-3	ф 14 АI	360	0,44

АРМАТУРА КЛАССА А-I ПО ГОСТ 5781-82

НАЧ ОТД.	ВОЛЫНСКИЙ		1.020.1-7.3-2-К31	
Н КОНТР.	ВАСИЛЬЕВА			
ГА. КНЖ ОТД	ШАЦ		СТЕРЖЕНЬ ГНУТЫЙ СГ-3	МАРКА Р / ЛИСТ / ЛИСТОВ 1
ГА СПЕЦ	ОСТРОВА			ЦНИИП РЕКОНСТРУКЦИИ ГОРОДОВ
ГА СПЕЦ.	ОСИНА			
ПРОВЕР.	ПТИЦЫНА			
РАЗРАБ.	ЛУКИНА			

ПОДП. И ДАТА | ВЗАМ. ИНВ. N | ИНВ N ПОДЛ

25493 20

ФОРМАТ А4

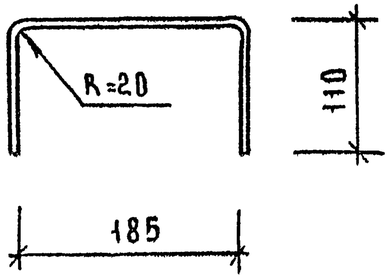

Марка изделия	Сечение мм	Длина мм	Масса кг
СГ-4	ф12 AI	410	0,37

Арматура класса A-I по ГОСТ 5781-82

Нач отд	Вольинский		1.020.1-7.3-2-К33
Н контр	Васильева		Стержень гнутый СГ-4
Гл инж отд	Шац		Стадия: Р; Лист: ; Листов: 1
Гл спец	Острова		ЦНИИП реконструкции городов
Гл спец	Осина		
Провер	Птицына		
Разраб	Лукина		

Взам инв.№ | Подп. и дата | Инв.№ подл.

Формат А4

СГ-5

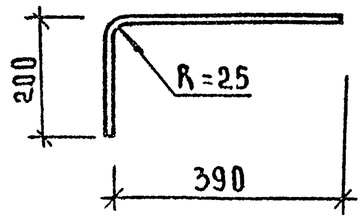

СГ-6

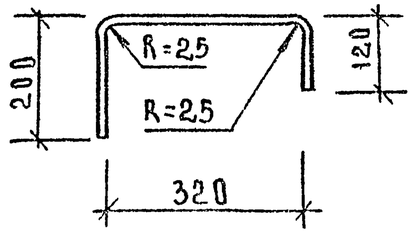

СГ-7

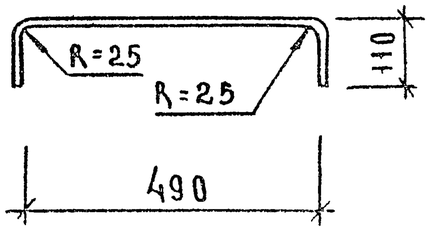

Марка изделия	Сечение мм	Длина мм	Масса кг
СГ-5	ф8 AIII	590	0,23
СГ-6	ф8 A-III	640	0,25
СГ-7	ф8 A-III	710	0,28

Арматура класса A-III по ГОСТ 5781-82

Нач.отд	Вольинский		1.020.1-7.3-2-К34
Н контр	Васильева		Стержни гнутые СГ-5, СГ-6, СГ-7
Гл.инж.отд	Шац		Стадия: Р; Лист: ; Листов: 1
Гл.спец	Острова		ЦНИИП реконструкции городов
Гл.спец	Осина		
Провер	Птицына		
Разраб	Лукина		

Взам.инв.№ | Подпись и дата | Инв.№ подл.

Формат А4

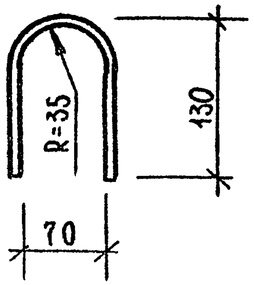

МАРКА ИЗДЕЛИЯ	СЕЧЕНИЕ ММ	ДЛИНА ММ	МАССА КГ
СГ – 8	Ø12AI	295	0,26

Арматура класса AI по ГОСТ 5781-82.

Нач.отд	Волынский		1.020. 1-7. 3-2 - К 35
Н.контр	Васильева		
Гл.инж.отд	Шац		Стержень гнутый СГ-8
Гл.спец.	Острова		Стадия: Р; Лист: ; Листов: 1
Гл.спец	Осина		ЦНИИП реконструкции городов
Провер.	Птицына		
Разраб.	Лукина		

Взам.инв.№ | Подп. и дата | Инв.№ подл.

ФОРМАТ А4.

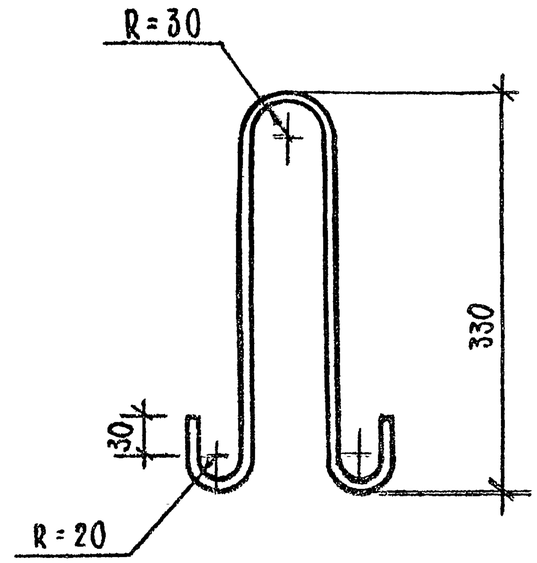

МАРКА ИЗДЕЛИЯ	СЕЧЕНИЕ ММ	ДЛИНА ММ	МАССА КГ
СП – 1	Ø10AI	850	0,52

Арматура класса AI по ГОСТ 5781-82.

Нач.отд	Волынский		1.020. 1-7. 3-2 - К 36
Н контр.	Васильева		
Гл.инж от.	Шац		Петая строповочная СП-1
Гл спец.	Острова		Стадия: Р; Лист: ; Листов: 1
Гл спец	Осина		ЦНИИП реконструкции городов
Провер.	Птицына		
Разраб	Лукина		

Взам.инв.№ | Подп. и дата | Инв.№ подл.

25493

ФОРМАТ А4