ГОСКОМИТЕТ ПО ГРАЖДАНСКОМУ СТРОИТЕЛЬСТВУ И АРХИТЕКТУРЕ ПРИ ГОССТРОЕ СССР

ЦНИИЭП жилища

И

10.4-1

СЕРИЯ 85

КИРПИЧНЫЕ ЖИЛЫЕ ДОМА С ПОПЕРЕЧНЫМИ НЕСУЩИМИ СТЕНАМИ

ЧАСТЬ 10

ИЗДЕЛИЯ ЗАВОДСКОГО ИЗГОТОВЛЕНИЯ

РАЗДЕЛ 10.4-1

МЕТАЛЛИЧЕСКИЕ ИЗДЕЛИЯ

11350-04

ЦЕНА: 0-84

СЕРИЯ 85

КИРПИЧНЫЕ ЖИЛЫЕ ДОМА С ПОПЕРЕЧНЫМИ НЕСУЩИМИ СТЕНАМИ

ЧАСТЬ 10

ИЗДЕЛИЯ ЗАВОДСКОГО ИЗГОТОВЛЕНИЯ

РАЗДЕЛ 10.4-1

МЕТАЛЛИЧЕСКИЕ ИЗДЕЛИЯ.

СОДЕРЖАНИЕ

НАИМЕНОВАНИЕ ЧЕРТЕЖА	NN ЛИСТОВ	NN СТР	НАИМЕНОВАНИЕ ЧЕРТЕЖА	NN ЛИСТОВ	NN СТР.
ЗАГЛАВНЫЙ ЛИСТ	1	1	СЕТКИ СС5, СС6, СС7, СС8	20	20
СЕТКИ СС1, СС2, СС3, СС4	2	2	СЕТКИ ССБА, ССБА, ССТА, СБ	21	21
СЕТКИ СС1А, СС2А, СС3, СС4А	3	3	СЕТКИ СП4, СП5, СП5А, СП6, СП7. РЕШЕТКИ МО1, МО2	22	22
СЕТКИ С1, С2, С3, С4, С4А, С5, СП1, СП2, СП3, КАРКАС К1	4	4	ОГРАЖДЕНИЯ МОБ 36.1-3, МОБ 9.1Л-3, МОБ 9.1П-3	23	23
АНКЕРА АН1÷АН7, ОК1, ЛЕСТНИЦА МЛ	5	5	ОГРАЖДЕНИЯ МОБ 39.1Л-3; МОБ 39.1П-3	24	24
ЛЮК МКЛ, ЛЕСТНИЦА МПЛ, РАМА ОР1, МР3, МР4	6	6	ОГРАЖДЕНИЯ МОЛ 60.2-3, МОЛ 59.2-3, МОЛ 57.2-3, МОЛ 28.2-3, МОЛ 27.2-3, МОЛ 25.2-3	25	25
ОГРАЖДЕНИЯ МОЛ 60.1-1, МОЛ 59.1-1, МОЛ 57.1-1, МОЛ 28.1-1, МОЛ 27.1-1, МОЛ 25.1-1	7	7	ОГРАЖДЕНИЯ МОБ 36.1-1 МОБ 9.1Л-1, МОБ 9.1П-1, СЕТКИ СВ, СВА	26	26
ОГРАЖДЕНИЯ МОБ 36.1-2, МОБ 9.1Л-2, МОБ 9.1П-2	8	8			
ОГРАЖДЕНИЯ МОЛ 60.2-2, МОЛ 59.2-2, МОЛ 57.2-2, МОЛ 28.2-2, МОЛ 27.2-2, МОЛ 25.2-2	9	9			
ОГРАЖДЕНИЯ МОБ 39.1Л-2, МОБ 39.1П-2	10	10			
ОГРАЖДЕНИЯ МОБ 42.1Л-2, МОБ 42.1П-2, МОБ 6.1Л-2, МОБ 6.1П-2	11	11			
РАДИОСТОЙКА РС	12	12			
РАДИОСТОЙКА РС. ДЕТАЛИ. СПЕЦИФИКАЦИЯ	13	13			
ГИЛЬЗЫ ДЛЯ РАДИОСТОЙКИ ГРС1, ГРС2	14	14			
ГИЛЬЗА ДЛЯ ТЕЛЕАНТЕННЫ ГТА-1. СПЕЦИФИКАЦИЯ	15	15			
ГИЛЬЗА ДЛЯ ТЕЛЕАНТЕННЫ ГТА-1, ДЕТАЛИ. СЕЧЕНИЕ ПО А-А	16	16			
ГИЛЬЗА ДЛЯ ТЕЛЕАНТЕННЫ ГТА-2. СПЕЦИФИКАЦИЯ.	17	17			
МЕТАЛЛИЧЕСКИЕ ИЗДЕЛИЯ МЛ1, МЛ2, МК1, МР5, АН8, МО3	18	18			
ОГРАЖДЕНИЯ МОЛ 57.1-2, МОЛ 59.1-2	19	19			

ГИПРОСЕЛЬСТРОЙ ГОСГРАЖДАНСТРОЙ СССР
ГЛ. АРХИТЕКТОР ПРОЕКТА А. САМОЙЛОВ
ГЛ. ИНЖ. ПРОЕКТА А. МАСЕЕВА
РУК. ГР. ИНЖ. Н. ТЕРЕХОВА
ПРОВЕРИЛ Е. ЦУКЕРМАН
КОПИРОВАЛ З. ГЛАЗУНОВА
ИНВ. N
ВЗАМЕН

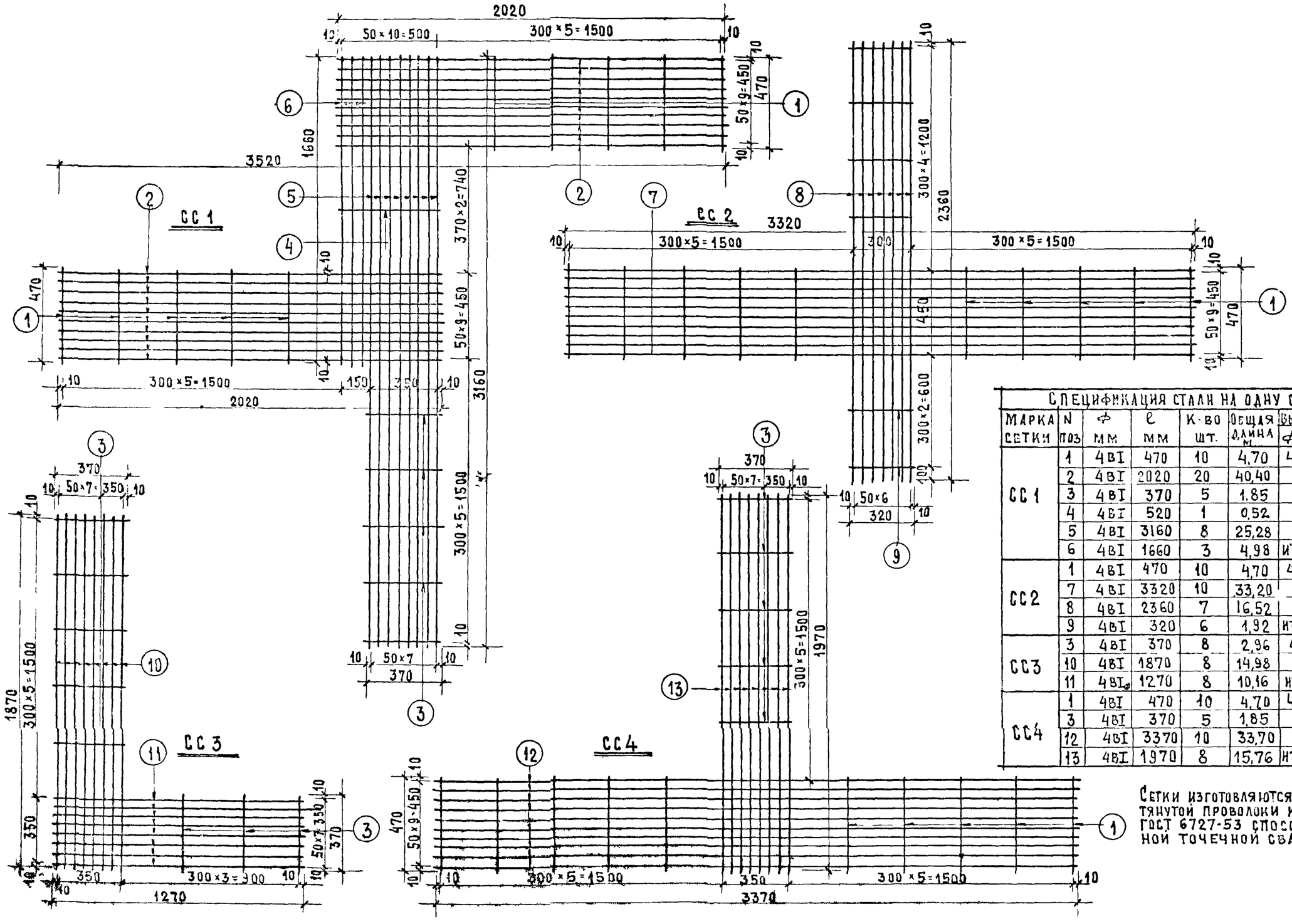

СПЕЦИФИКАЦИЯ СТАЛИ НА ОДНУ СЕТКУ							
МАРКА СЕТКИ	N ПОЗ	⌀ мм	ℓ мм	К-во шт.	Общая длина м	ВЫБОРКА СТАЛИ ⌀ мм	ВЕС кг.
СС 1	1	4ВI	470	10	4,70	4ВI	7,70
	2	4ВI	2020	20	40,40		
	3	4ВI	370	5	1,85		
	4	4ВI	520	1	0,52		
	5	4ВI	3160	8	25,28		
	6	4ВI	1660	3	4,98	ИТОГО	7,70
СС2	1	4ВI	470	10	4,70	4ВI	5,56
	7	4ВI	3320	10	33,20		
	8	4ВI	2360	7	16,52		
	9	4ВI	320	6	1,92	ИТОГО	5,56
СС3	3	4ВI	370	8	2,96	4ВI	2,79
	10	4ВI	1870	8	14,98		
	11	4ВI	1270	8	10,16	ИТОГО	2,79
СС4	1	4ВI	470	10	4,70	4ВI	5,55
	3	4ВI	370	5	1,85		
	12	4ВI	3370	10	33,70		
	13	4ВI	1970	8	15,76	ИТОГО	5,55

Сетки изготовляются из холоднотянутой проволоки класса ВI ГОСТ 6727-53 способом контактной точечной сварки.

ЦНИИЭП ЖИЛИЩА

ГЛ. АРХ. ПР-ТА — Е. ЦУКЕРМАН; ГЛ. ИНЖ. ПР-ТА — Н. ТЕРЕХОВА; РУК. ГР. ИНЖ. — А. МАСЛОВА; ПРОВЕРИЛ — Е. ЦУКЕРМАН; КОПИРОВАЛ — Н. ТЕРЕХОВА; ВЗАМЕН; ИНВ. N

1971	Сетки СС1, СС2, СС3, СС4	СЕРИЯ 85	ЧАСТЬ 10 / РАЗДЕЛ 104 1	ЛИСТ 2

11350-04 3

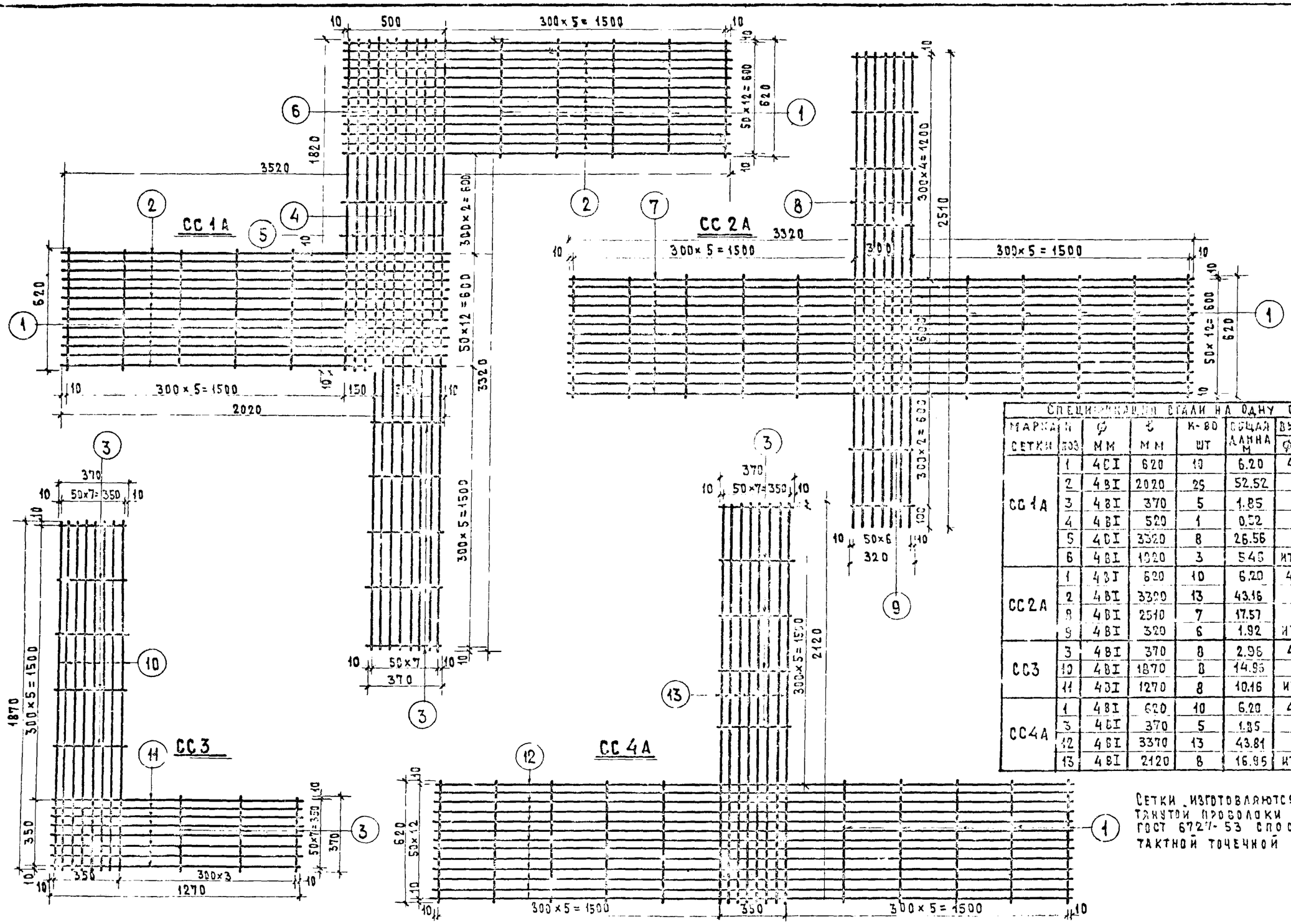

Спецификация стали на одну сетку							
Марка сетки	Поз.	⌀ мм	ℓ мм	К-во шт	Общая длина м	Выборка стали ⌀ мм	Выборка стали вес кг
СС 1А	1	4СI	620	10	6.20	4ВI	9.2
	2	4ВI	2020	26	52.52		
	3	4ВI	370	5	1.85		
	4	4ВI	520	1	0.52		
	5	4СI	3320	8	26.56		
	6	4ВI	1020	3	5.46	итого	9.22
СС 2А	1	4ВI	620	10	6.20	4ВI	6.82
	2	4ВI	3320	13	43.16		
	8	4ВI	2510	7	17.57		
	9	4ВI	320	6	1.92	итого	6.82
СС3	3	4ВI	370	8	2.96	4ВI	2.79
	10	4ВI	1870	8	14.96		
	11	4ВI	1270	8	10.16	итого	2.79
СС4А	1	4ВI	620	10	6.20	4ВI	6.81
	3	4СI	370	5	1.85		
	12	4ВI	3370	13	43.81		
	13	4ВI	2120	8	16.96	итого	6.81

Сетки изготовляются из холодно тянутой проволоки класса ВI ГОСТ 6727-53 способом контактной точечной сварки.

1971	Сетки СС1А, СС2А, СС3, СС4А.	Серия 85	Часть 10 / Раздел 10.4-1	Лист 3

Гл. инж. В. Глазунова
Рук. гр. инж. Н. Терехова

11350 04 4

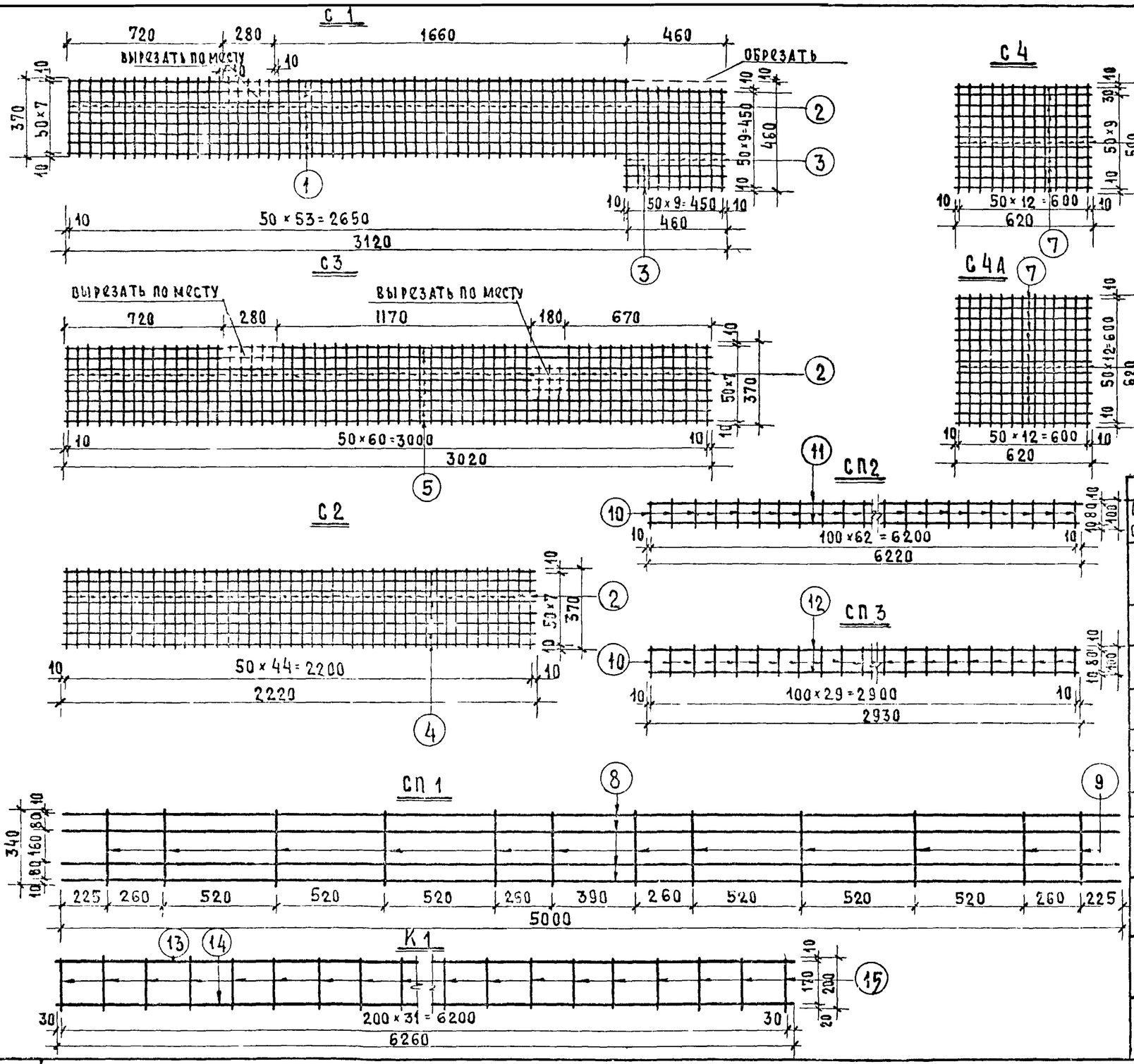

Спецификация стали на одну сетку							
Марка сетки	N поз	ф мм	ℓ мм.	К-во шт.	Общая длина м	Выборка стали ф мм	Вес кг.
С 1	1	4 ВI	3120	8	24.96	4 ВI	5.02
	2	4 ВI	370	53	19.61		
	3	4 ВI	470	13	6.11	итого	5.02
С 2	2	4 ВI	370	45	16.65	4 ВI	3.41
	4	4 ВI	2220	8	17.76	итого	3.41
С 3	2	4 ВI	370	61	22.57	4 ВI	4.62
	5	4 ВI	3020	3	24.16	итого	4.62
С 4	6	4 ВI	500	13	6.50	4 ВI	1.32
	7	4 ВI	620	11	6.82	итого	1.32
С 4А	7	4 ВI	620	26	16.12	4 ВI	1.60
С 5	2	4 ВI	370	11	4.07	4 ВI	0.80
	6	4 ВI	500	8	4.00	итого	0.80
С 5А	6	4 ВI	500	22	11.00	4 ВI	1.01
СП 1	8	6 ВI	5000	4	20.00	6 ВI	4.44
	9	4 ВI	340	12	4.08	4 ВI	0.41
						итого	4.85
СП2	10	4 ВI	100	63	6.30	4 ВI	0.63
	11	6 ВI	6220	2	12.44	6 ВI	2.76
						итого	3.39
СП3	10	4 ВI	100	30	3.00	4 ВI	0.30
	12	6 ВI	2930	2	5.86	6 ВI	1.30
						итого	1.60
К 1	13	8 АI	6260	1	6.26	8 АI	5.00
	14	16 А III	6260	1	6.26	16 А III	9.89
	15	8 АI	200	32	6.40	итого	14.89

ЦНИИЭП жилища

1971

Сетки С1, С2, С3, С4, С4А, С5, СП1, СП2, СП3, каркас К1

Серия 85

Часть 10

Раздел 10.4-1

Лист 4

Взамен

Гл. инженер проекта А. Масова

Рук. гр. инж. Е. Цукерман

Н. контр. Н. Терехова

Проверил Е. Цукерман

Копировал

Инж. Е. Цукерман

11350-04 5

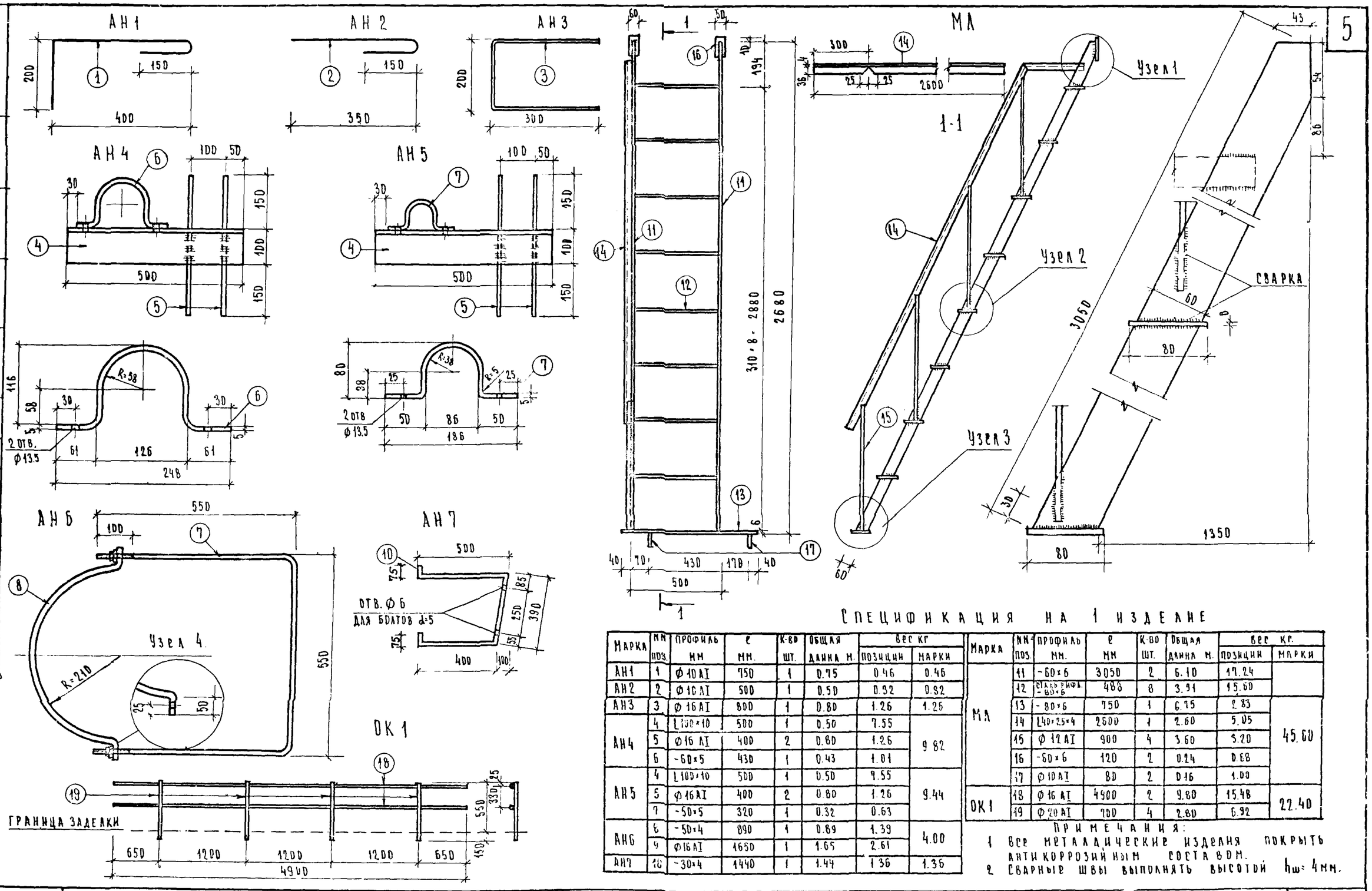

СПЕЦИФИКАЦИЯ НА 1 ИЗДЕЛИЕ

Марка	№№ поз.	Профиль мм	ℓ мм.	К-во шт.	Общая длина м.	Вес кг позиции	Вес кг марки
АН1	1	⌀10 AI	750	1	0.75	0.46	0.46
АН2	2	⌀10 AI	500	1	0.50	0.32	0.32
АН3	3	⌀16 AI	800	1	0.80	1.26	1.26
АН4	4	L100×10	500	1	0.50	7.55	9.82
	5	⌀16 AI	400	2	0.80	1.26	
	6	-60×5	430	1	0.43	1.01	
АН5	4	L100×10	500	1	0.50	7.55	9.44
	5	⌀16 AI	400	2	0.80	1.26	
	7	-50×5	320	1	0.32	0.63	
АН6	8	-50×4	890	1	0.89	1.39	4.00
	9	⌀16 AI	1650	1	1.65	2.61	
АН7	10	-30×4	1440	1	1.44	1.36	1.36

Марка	№№ поз.	Профиль мм.	ℓ мм	К-во шт.	Общая длина м.	Вес кг. позиции	Вес кг. марки
МЛ	11	-60×6	3050	2	6.10	17.24	45.60
	12	сталь гнуто-сварн. -60×6	488	8	3.91	15.60	
	13	-80×6	750	1	0.75	2.83	
	14	L40×25×4	2600	1	2.60	5.05	
	15	⌀12 AI	900	4	3.60	3.20	
	16	-60×6	120	2	0.24	0.68	
	17	⌀10 AI	80	2	0.16	1.00	
ОК1	18	⌀16 AI	4900	2	9.80	15.48	22.40
	19	⌀20 AI	700	4	2.80	6.92	

ПРИМЕЧАНИЯ:
1. Все металлические изделия покрыть антикоррозийным составом.
2. Сварные швы выполнять высотой $h_ш$= 4мм.

1971	АНКЕРА АН1—АН7, ОК1, ЛЕСТНИЦА МЛ	Серия 85	Часть 10 / Раздел 10.4.1	Лист 5

ЦНИИЭП жилища

Взамен. | Гл. инж. проекта Е. Цукерман | Гл. арх. пр-та Г. Пахомова | Рук. гр. инж. А. Масерва | Проверил Е. Цукерман | Нормоконтр. Н. Терехова | Копировал

11350-04 6

МКЛ

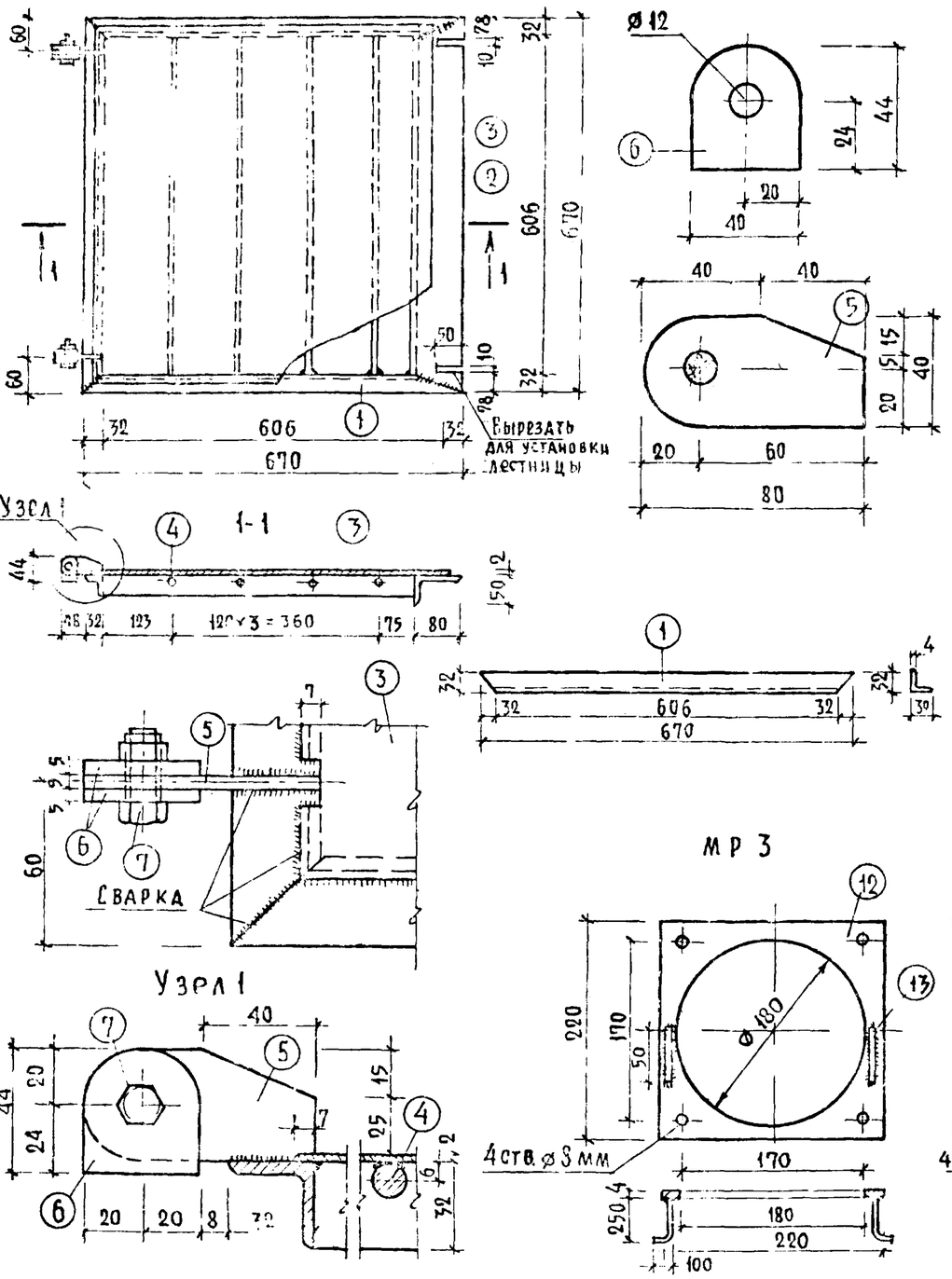

МПЛ

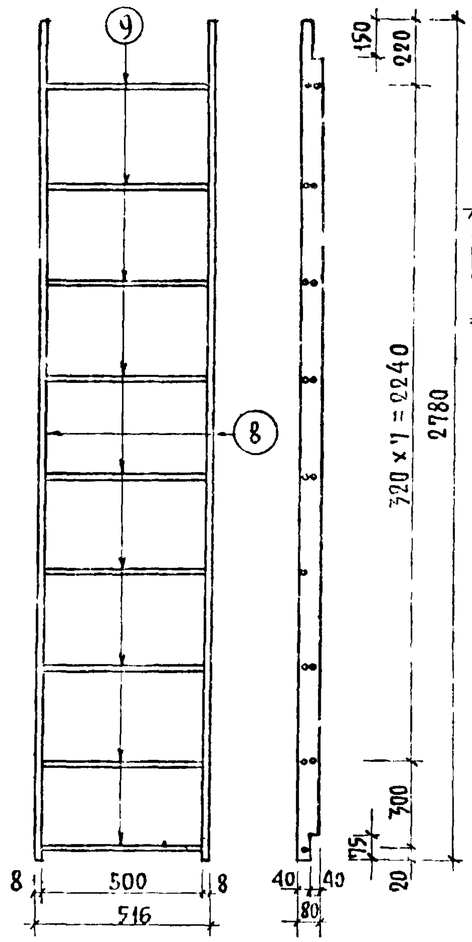

ОР 1

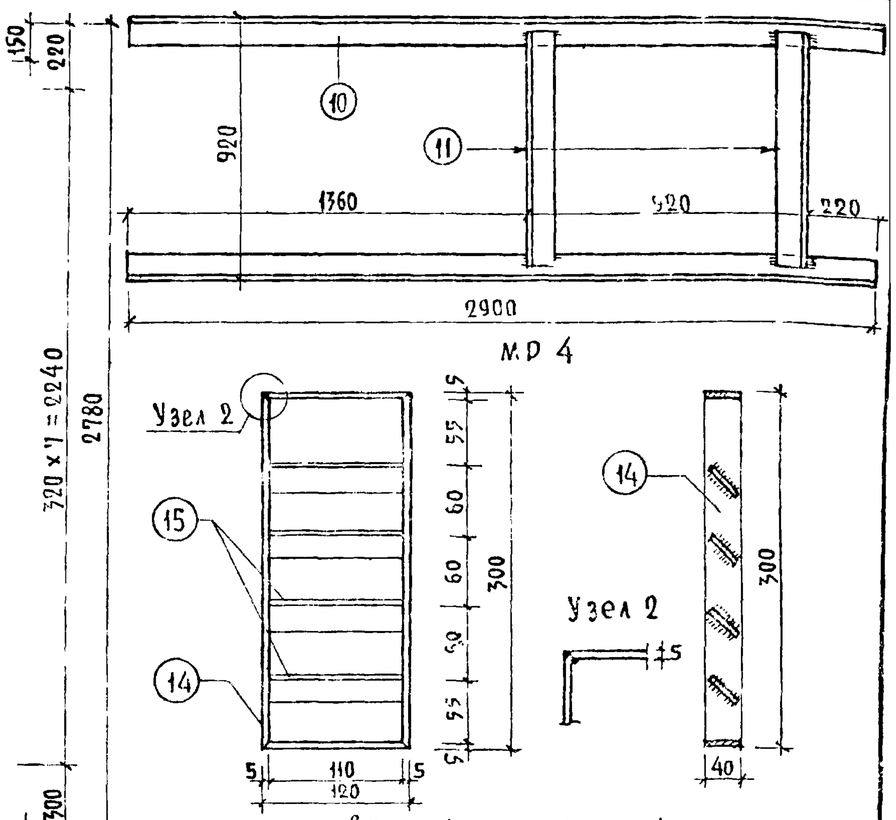

1. Все металлические изделия покрыть антикоррозийным составом
2. Сварные швы $h_{шв}$ = 4 мм

Спецификация на 1 изделие

Марка	№ поз	Профиль мм	Длина мм	Кол. шт	Общая длина м.	Вес кг Общий	Вес кг Марки
МКЛ	1	L 32×4	670	3	2.01	3.84	16.17
	2	⊏80×50×6	670	1	0.67	3.67	
	3	-620×2	620	1	0.62	6.04	
	4	⌀12 АI	506	4	2.03	1.80	
	5	-40×5	80	3	0.24	0.39	
	6	-40×5	44	5	0.22	0.35	
	7	Болт М10×25 с гайкой		2	—	0.08	
МПЛ	8	-80×8	2780	2	5.56	27.92	44.92
	9	⌀18	500	17	8.50	17.00	
ОР 1	10	∟100×63×8	2500	2	5.00	49.36	59.66
	11	∟63×6	900	2	1.80	10.30	
МР 3	12	-220×4	220	1	0.22	1.52	4.84
	13	8 АI	400	2	0.40	0.32	
МР 4	14	40×5	820	1	0.82	1.26	3.30
	15	-30×2	108	4	0.43	2.04	

1971	Люк МКЛ, лестница МПЛ, рама ОР 1, МР 3, МР 4	Серия 85	Часть 10 / Раздел 10.1-1	Лист 6

г. Москва Инилища

11350-04 7

МОЛ 57.1-1; МОЛ 59.1-1, МОЛ 60.1-1

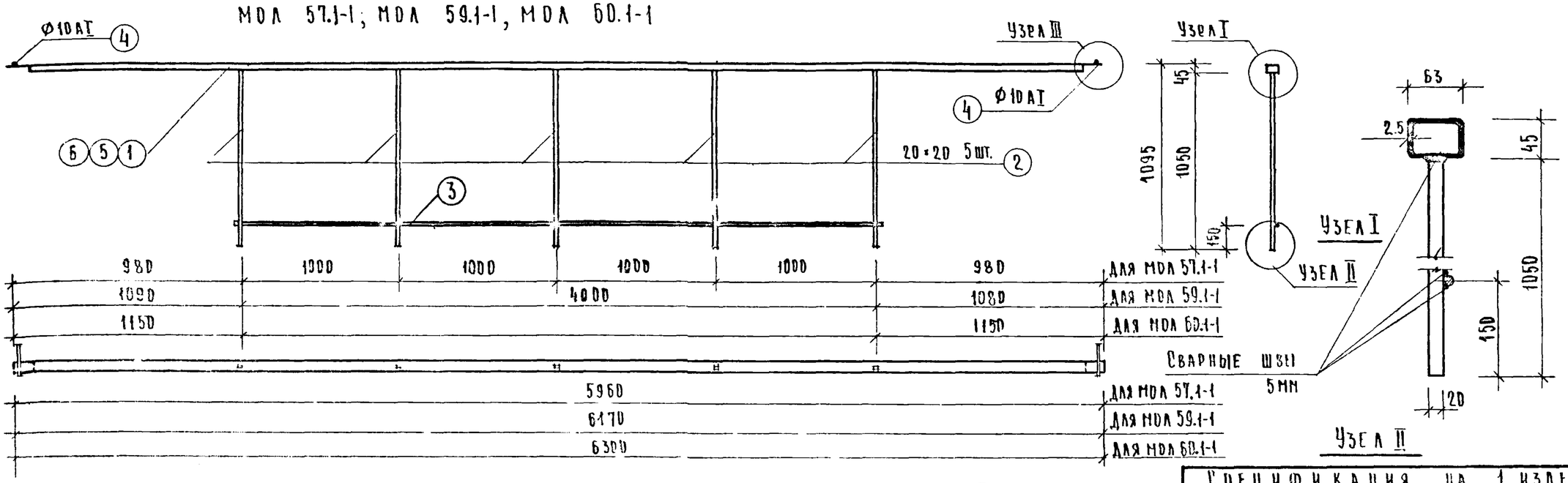

МОЛ 28.1-1, МОЛ 27.1-1, МОЛ 25.1-1

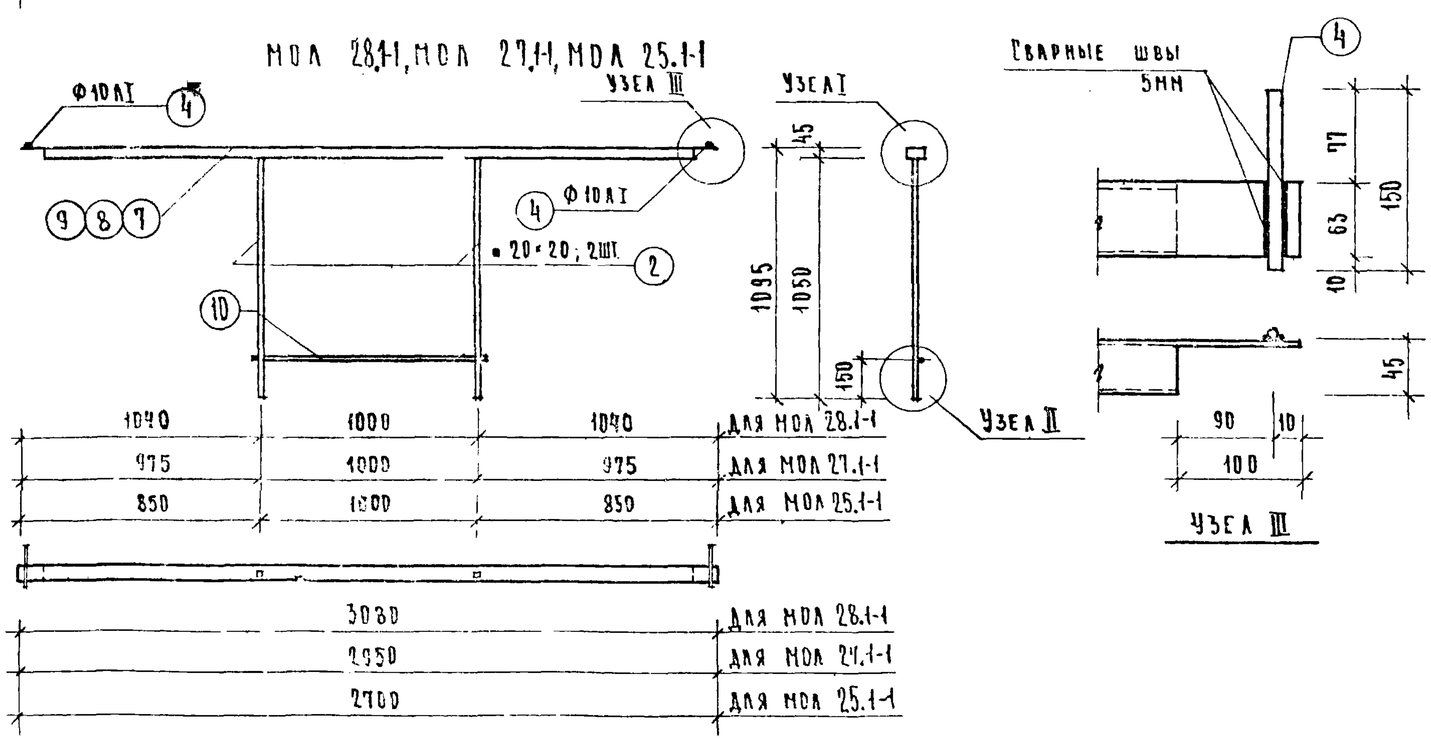

Спецификация на 1 изделие

NN п.п.	Марка	NN поз.	Профиль мм.	Длина мм	К-во шт.	Вес кг: Штуки	Вес кг: Общий	Марки
1	МОЛ 57.1-1	1	▭63×45×2,5	5960	1	22.827	22.827	41.76
		2	▭20×20	1050	5	3.297	16.50	
		3	Ф10АI	4040	1	2.246	2.246	
		4	Ф10АI	150	2	0.093	0.186	
2	МОЛ 59.1-1	5	▭63×45×2,5	6170	1	23.60	23.60	42.54
		2	▭20×20	1050	5	3.297	16.50	
		3	Ф10АI	4040	1	2.246	2.246	
		4	Ф10АI	150	2	0.093	0.186	
3	МОЛ 60.1-1	6	▭63×45×2,5	6300	1	24.20	24.20	43.14
		2	▭20×20	1050	5	3.297	16.50	
		3	Ф10АI	4040	1	2.246	2.246	
		4	Ф10АI	150	2	0.093	0.186	
4	МОЛ 27.1-1	2	▭20×20	1050	2	3.297	6.594	18.67
		10	Ф10АI	1040	1	0.59	0.59	
		4	Ф10АI	150	2	0.093	0.186	
		7	▭63×45×2,5	2950	1	11.30	11.30	
5	МОЛ 28.1-1	2	▭20×20	1050	2	3.297	6.594	19.17
		10	Ф10АI	1040	1	0.59	0.59	
		4	Ф10АI	150	2	0.093	0.186	
		8	▭63×45×2,5	3080	1	11.80	11.80	
6	МОЛ 25.1-1	9	▭63×45×2,5	2700	1	10.50	10.80	18.17
		2	▭20×20	1050	2	3.297	6.594	
		10	Ф10АI	1040	1	0.59	0.59	
		4	Ф10АI	150	2	0.093	0.186	

1971 Ограждения МОЛ 60.1-1, МОЛ 59.1-1, МОЛ 57.1-1, МОЛ 28.1-1, МОЛ 27.1-1, МОЛ 25.1-1.

Серия 85 | Часть 10 | Раздел 10.1-1 | Лист 7

11350-04 в

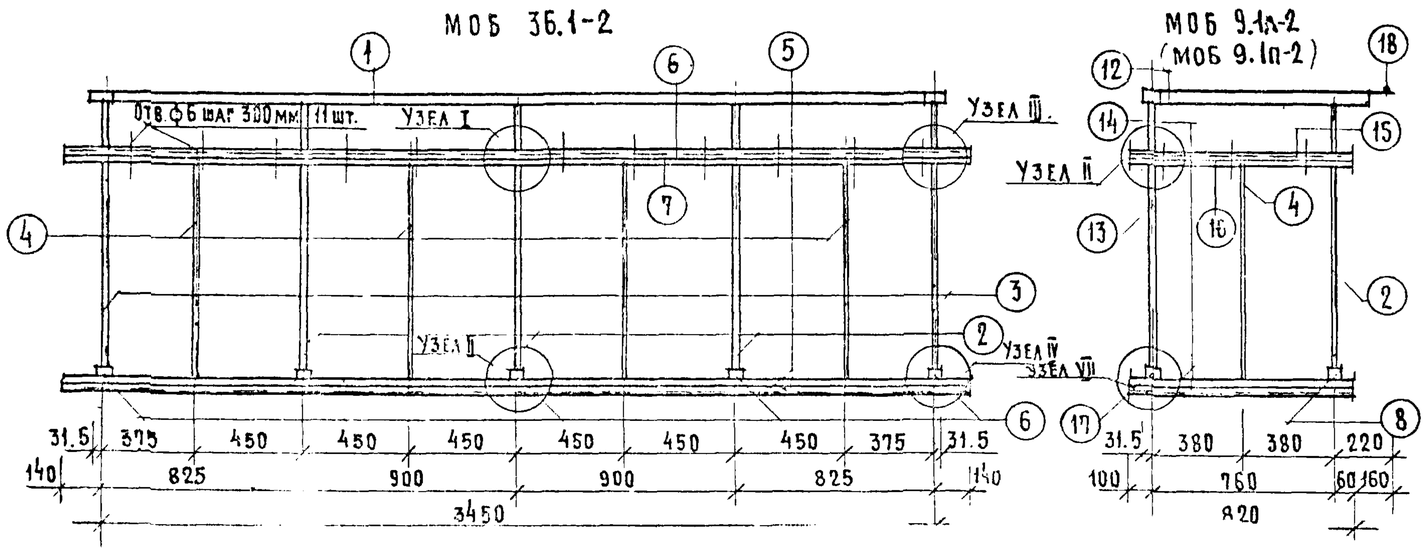

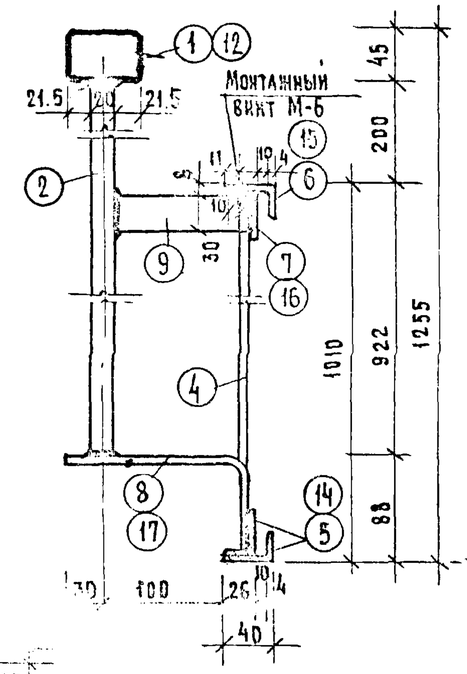

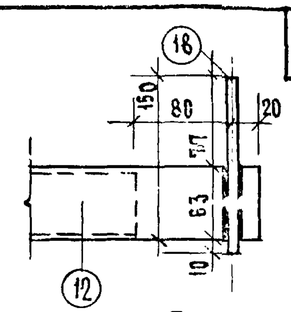

Узел VI.

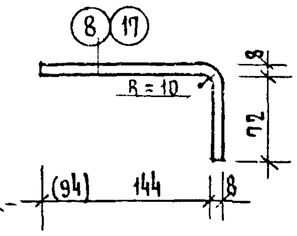

Позиции 8 (17)

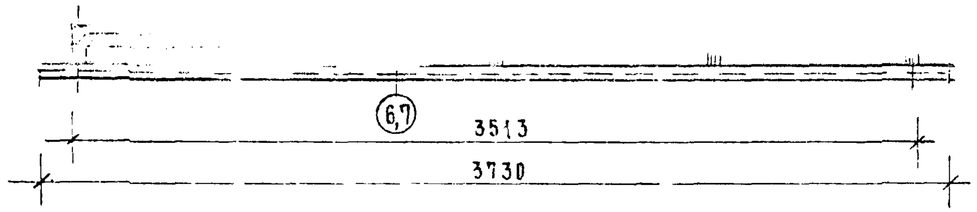

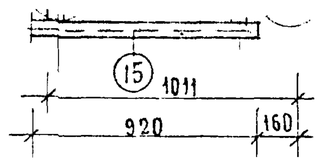

Позиция 7,16.

Позиции 6,15.

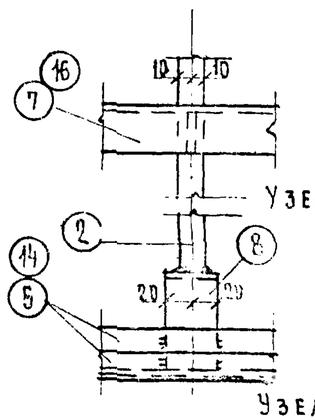

Узел I

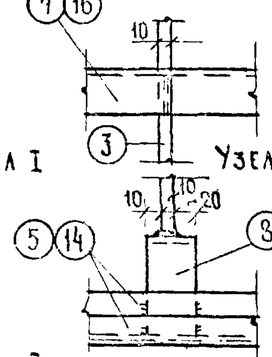

Узел III

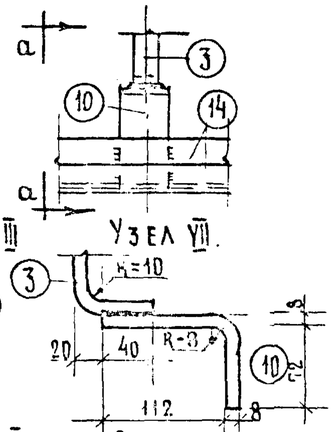

Узел VII.

Вид а-а

Узел II.

Узел IV.

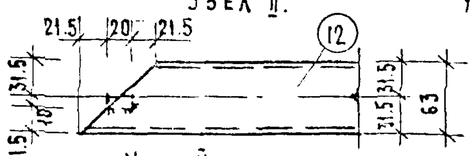

Узел V.

Примечания:

1. Марку с индексом (п) изготовлять зеркально марке с индексом (л)
2. Материал ограждения - сталь 3
3. Все сварные швы 5мм.
4. Позиции 6 и 15 съемные, комплектуются с ограждениями.

Спецификация на 1 изделие								
N N п.п.	Марка	N N поз.	Профиль мм.	Длина мм.	К-во шт.	Вес кг. штуки	Вес кг. общий	Вес кг. марки
1	МОБ 36.1-2	1	⊟63×15×2.5	3513	1	13.52	13.52	63.35
		2	■ 20×20	1120	3	3.52	10.56	
		3	- 20×10	1120	2	1.19	2.38	
		4	ф 10 А I	1000	4	0.62	2.48	
		5	L 40×25×4	3730	2	7.25	14.50	
		6	L 40×25×4	3730	1	7.25	7.25	
		7	L 40×25×4	3730	1	7.25	7.25	
		8	- 40×8	230	5	0.59	2.95	
		9	- 30×10	100	5	0.24	1.20	
		10	Винт М6×20		11	0.01	0.11	
		11	Шайба ф 6		11	0.01	0.11	
2	(МОБ 9.1л-2) МОБ 9.1п-2	2	■ 20×20	1120	1	3.52	3.52	18.25
		4	ф 10 А I	1000	1	0.62	0.62	
		12	⊟63×45×25	1011	1	4.00	4.00	
		13	- 20×10	1170	1	1.24	1.24	
		14	L 40×25×4	920	2	1.79	3.58	
		15	L 40×25×4	920	1	1.79	1.79	
		16	L 40×25×4	920	1	1.79	1.79	
		8	- 40×8	230	1	0.59	0.59	
		17	- 40×8	180	1	0.49	0.49	
		9	- 30×10	100	2	0.24	0.48	
		10	Винт М6×20		3	0.01	0.03	
		11	Шайба ф 6		3	0.01	0.03	
		18	ф 10 А I	150	1	0.105	0.105	

Дата
Инв. №
Взамен
Согласовано
Гл. арх. пр-та Е. Цукерман
Гл. инж. пр-та Н. Теплухина
Рук. гр. инж. Е. Цукерман
Проверил
Копировал

ЦНИИЭП жилища г. Москва

1971

Ограждения МОБ 36.1-2, МОБ 9.1л-2, МОБ 9.1п-2.

Серия 85 | Часть 10 | Раздел 10.1-1 | Лист 8

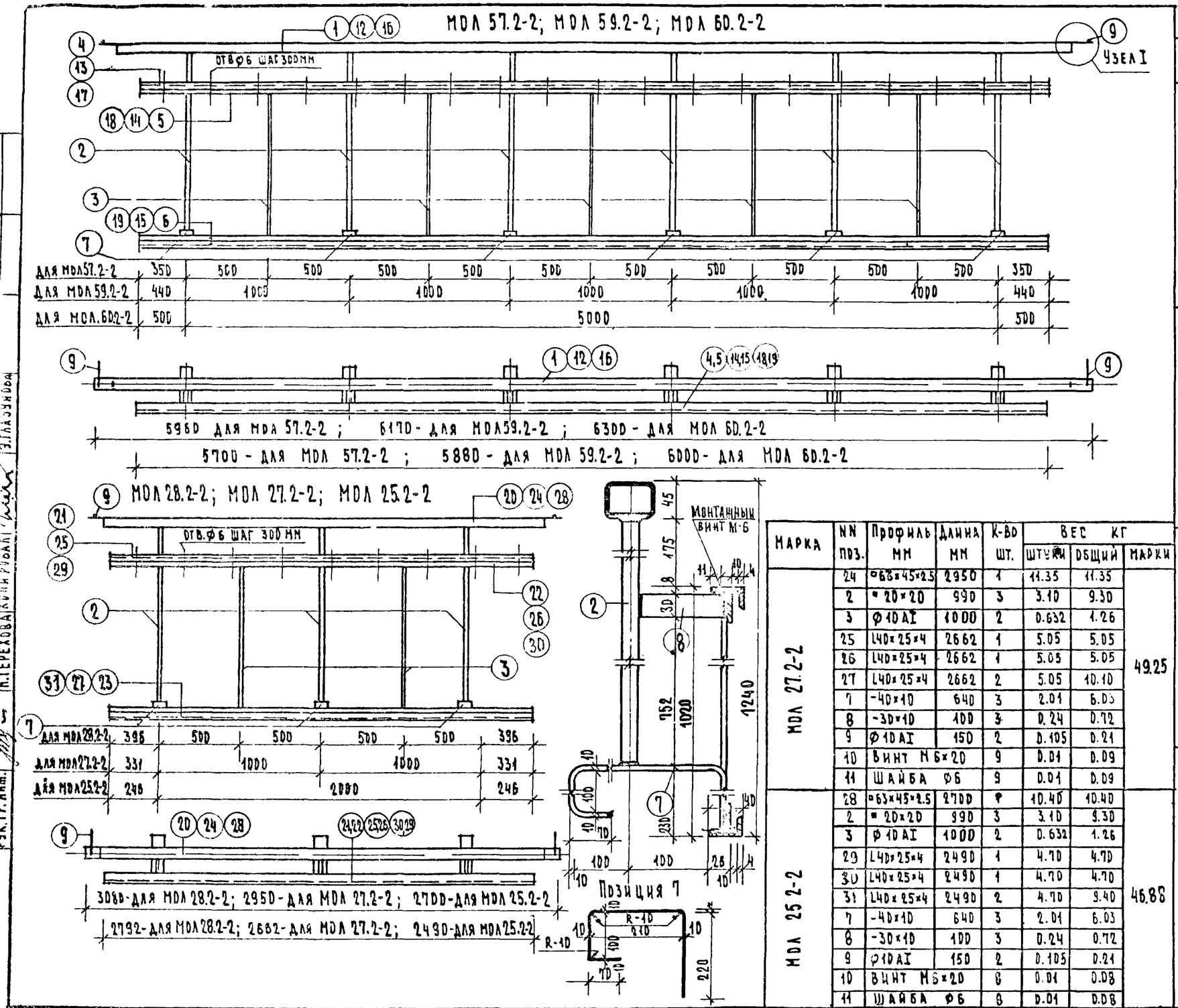

МАРКА	NN ПОЗ.	ПРОФИЛЬ ММ	ДЛИНА ММ	К-ВО ШТ.	ВЕС КГ ШТУЧКИ	ВЕС КГ ОБЩИЙ	МАРКИ
МОЛ 27.2-2	24	□63×45×2.5	2950	1	11.35	11.35	49.25
	2	▪ 20×20	990	3	3.10	9.30	
	3	Ф10АI	1000	2	0.632	1.26	
	25	L40×25×4	2662	1	5.05	5.05	
	26	L40×25×4	2662	1	5.05	5.05	
	27	L40×25×4	2662	2	5.05	10.10	
	7	-40×10	640	3	2.01	6.03	
	8	-30×10	100	3	0.24	0.72	
	9	Ф10АI	150	2	0.105	0.21	
	10	ВИНТ М6×20		9	0.01	0.09	
	11	ШАЙБА Ф6		9	0.01	0.09	
МОЛ 25.2-2	28	□63×45×2.5	2700	4	10.40	10.40	46.88
	2	▪ 20×20	990	3	3.10	9.30	
	3	Ф10АI	1000	2	0.632	1.26	
	29	L40×25×4	2490	1	4.70	4.70	
	30	L40×25×4	2490	1	4.70	4.70	
	31	L40×25×4	2490	2	4.70	9.40	
	7	-40×10	640	3	2.01	6.03	
	8	-30×10	100	3	0.24	0.72	
	9	Ф10АI	150	2	0.105	0.21	
	10	ВИНТ М6×20		8	0.01	0.08	
	11	ШАЙБА Ф6		8	0.01	0.08	

Спецификация на 1 изделие — 9

МАРКА	NN ПОЗ.	ПРОФИЛЬ ММ	ДЛИНА ММ	К-ВО ШТ.	ВЕС КГ ШТУЧКИ	ВЕС КГ ОБЩИЙ	МАРКИ
МОЛ 57.2-2	1	□63×45×2.5	5960	1	22.90	22.90	102.75
	2	▪ 20×20	990	6	3.10	18.60	
	3	Ф10АI	1000	5	0.632	3.16	
	4	L40×25×4	5700	1	11.00	11.00	
	5	L40×25×4	5700	1	11.00	11.00	
	6	L40×25×4	5700	2	11.00	22.00	
	7	-40×10	640	6	2.01	12.06	
	8	-30×10	100	6	0.24	1.44	
	9	Ф10АI	150	2	0.105	0.21	
	10	ВИНТ М6×20		19	0.01	0.19	
	11	ШАЙБА Ф6		19	0.01	0.19	
МОЛ 59.2-2	12	□63×45×2.5	6170	1	23.70	23.70	105.15
	2	▪ 20×20	990	6	3.10	18.60	
	3	Ф10АI	1000	5	0.632	3.16	
	13	L40×25×4	5880	1	11.40	11.40	
	14	L40×25×4	5880	1	11.40	11.40	
	15	L40×25×4	5880	2	11.40	22.80	
	7	-40×10	640	6	2.01	12.06	
	8	-30×10	100	6	0.24	1.44	
	9	Ф10АI	150	2	0.105	0.21	
	10	ВИНТ М6×20		19	0.01	0.19	
	11	ШАЙБА Ф6		19	0.01	0.19	
МОЛ 60.2-2	16	□63×45×2.5	6300	1	24.20	24.20	106.63
	2	▪ 20×20	990	6	3.10	18.60	
	3	Ф10АI	1000	5	0.632	3.16	
	17	L40×25×4	6000	1	11.64	11.64	
	18	L40×25×4	6000	1	11.64	11.64	
	19	L40×25×4	6000	2	11.64	23.28	
	7	-40×10	640	6	2.01	12.06	
	8	-30×10	100	6	0.24	1.44	
	9	Ф10АI	150	2	0.105	0.21	
	10	ВИНТ М6×20		20	0.01	0.20	
	11	ШАЙБА Ф6		20	0.01	0.20	
МОЛ 28.2-2	20	□63×45×2.5	3080	1	11.85	11.85	50.37
	2	▪ 20×20	990	3	3.10	9.30	
	3	Ф10АI	1000	2	0.632	1.26	
	21	L40×25×4	2792	1	5.28	5.28	
	22	L40×25×4	2792	1	5.28	5.28	
	23	L40×25×4	2792	2	5.28	10.26	
	7	-40×10	640	3	2.01	6.03	
	8	-30×10	100	3	0.24	0.72	
	9	Ф10АI	150	2	0.105	0.21	
	10	ВИНТ М6×20		9	0.01	0.09	
	11	ШАЙБА Ф6		9	0.01	0.09	

1971 **Ограждения МОЛ 60.2-2, МОЛ 59.2-2, МОЛ 57.2-2, МОЛ 28.2-2, МОЛ 27.2-2, МОЛ 25.2-2**

Серия 05 | Часть 10 | Раздел 10.4-1 | Лист 9

Взамен | Инв. № подл. | Подпись и дата | Инв. № дубл. | Рук. гр. инж. Н.Терехова | З.Глазунова

11350-04 10

МОБ 39.1л-2 (МОБ 39.1п-2)

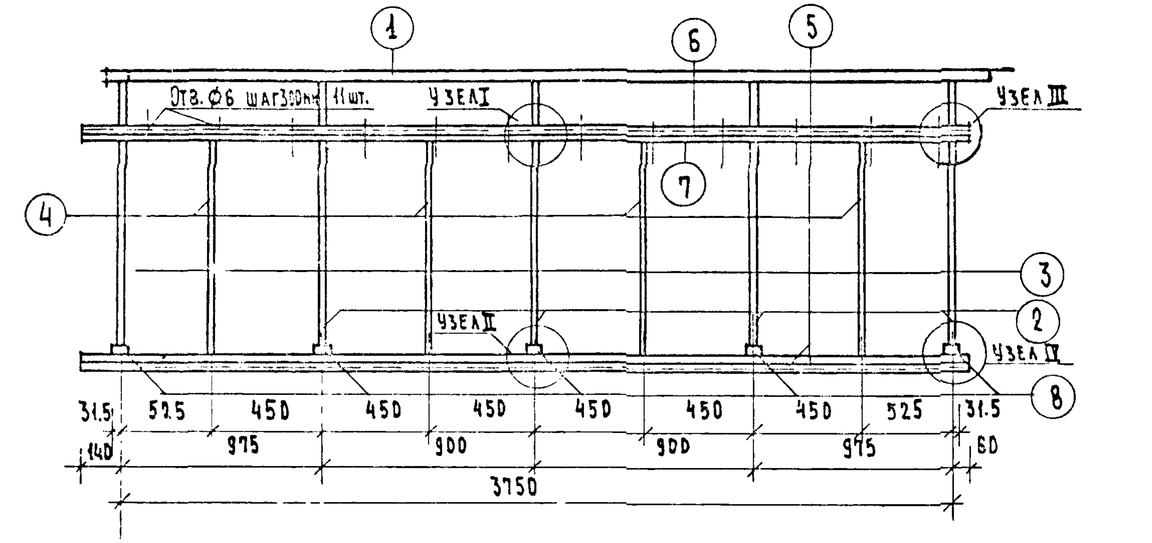

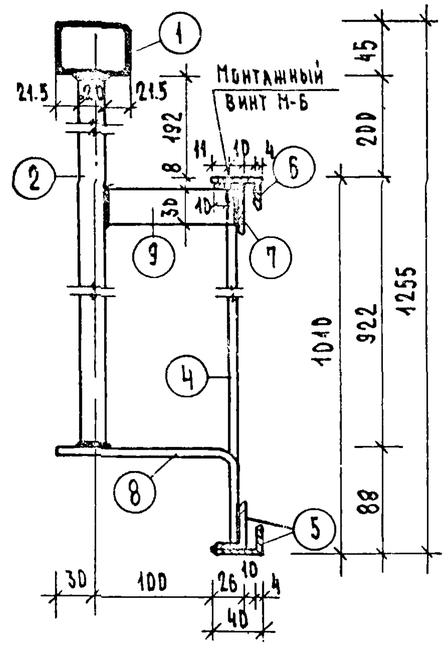

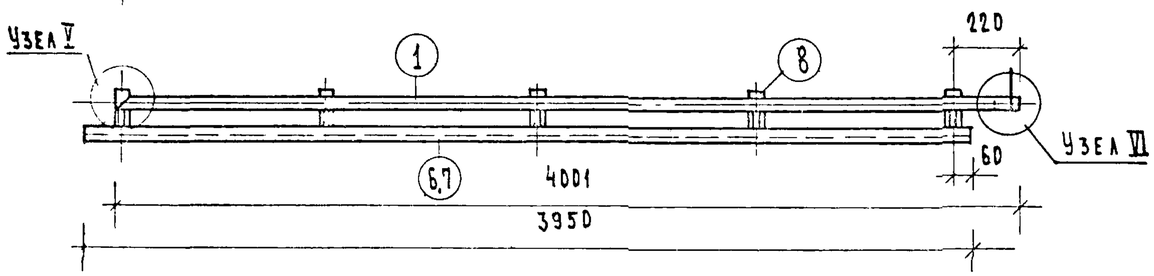

Позиция 6

Позиция 7

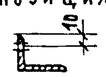

Позиция 8

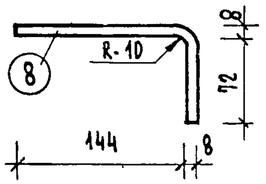

Спецификация на 1 изделие

NN п.п.	Марка	NN поз.	Профиль мм	Длина мм	К-во шт.	Вес кг штучки	Вес кг общий	Марки
	МОБ 39.1л-2 (МОБ 39.1п-2)	1	▫63×45×2.5	4001	1	15.40	15.40	70.70
		2	▪20×20	1120	4	3.52	14.08	
		3	– 20×10	1120	1	1.76	3.52	
		4	⌀10 АI	1000	4	0.62	2.48	
		5	L40×25×4	3950	2	7.66	15.32	
		6	L40×25×4	3950	1	7.66	7.66	
		7	L40×25×4	3950	1	7.66	7.66	
		8	–40×8	230	5	0.59	2.95	
		9	– 30×10	100	5	0.24	1.20	
		10	Винт М6×20		11	0.01	0.11	
		11	Шайба ⌀6.		11	0.01	0.11	
		13	⌀10 АI	150	2	0.105	0.21	

Примечания:

1. Марку с индексом (п) изготовлять зеркально марке с индексом (л).
2. Материал ограждения – сталь 3.
3. Все сварные швы 5 мм.
4. Позиция 6 съемная, комплектуется с ограждениями.

Узел I

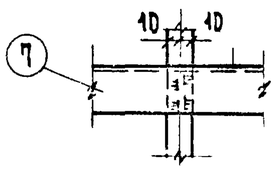

Узел III

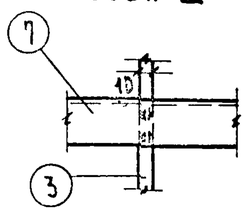

Узел V

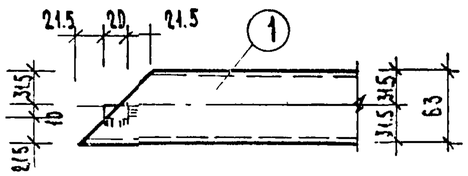

Узел II

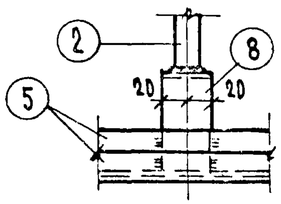

Узел IV

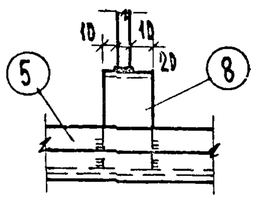

Узел VI

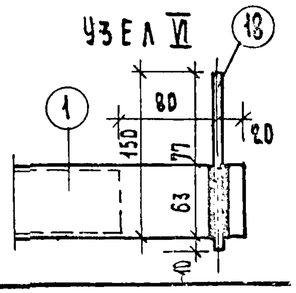

1971	Ограждения МОБ 39.1л-2, МОБ 39.1п-2	Серия 85	Часть 10 / Раздел 10.4-1	Лист 10

11350-04 11

Взамен. | Инв. № подл. | Подпись и дата | Инв. № дубл. | Гл. архитектор Гиндин | Гл. инж. пр-та Шукерман | Гл. конструктор Глазунов | Техник Масеева | Проверил Шукерман | Контрольная Терехова | Гл. арх. пр-та Шукерман | Гл. инж. пр-та Терехова | Гл. конструктор Глазунов

ЦНИИЭП жилища

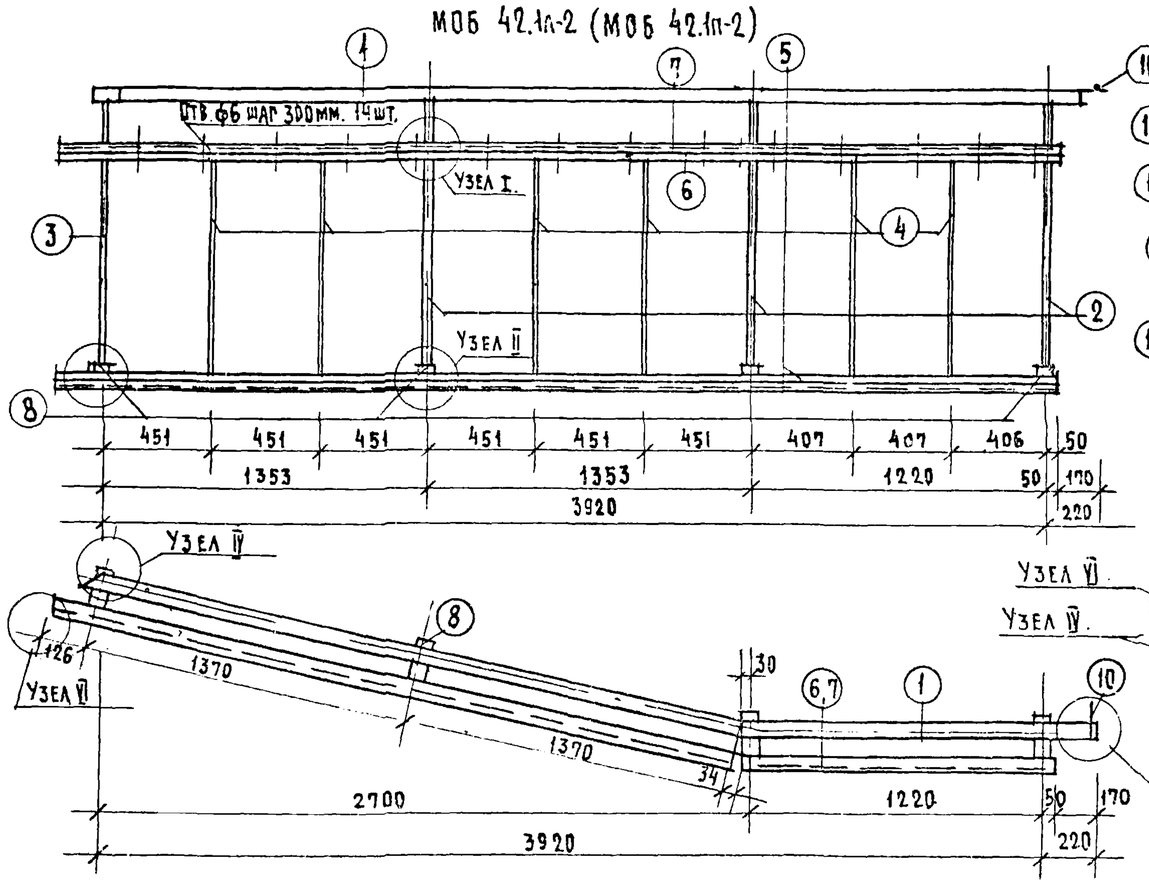

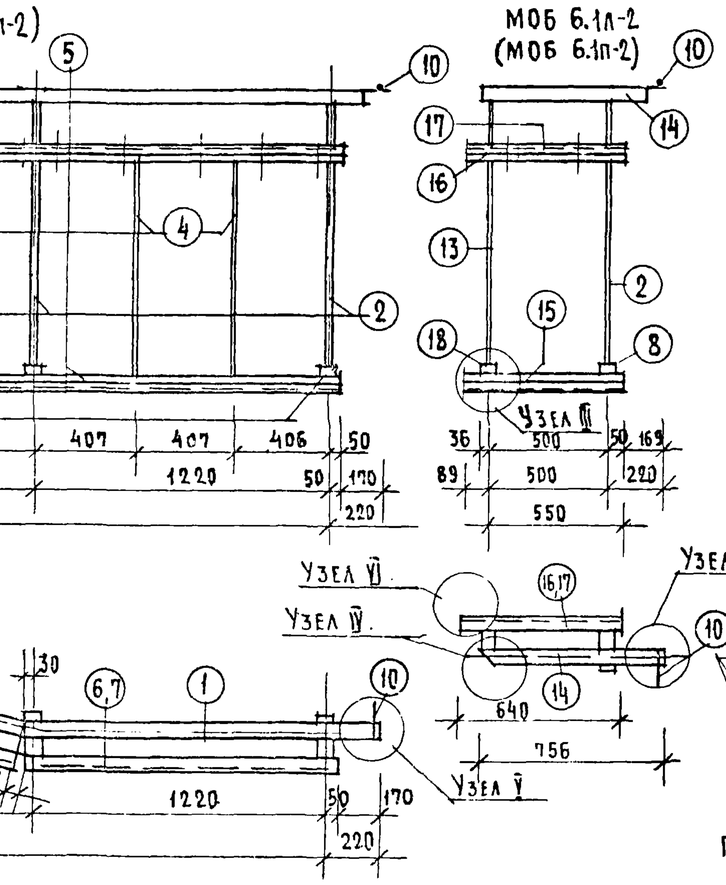

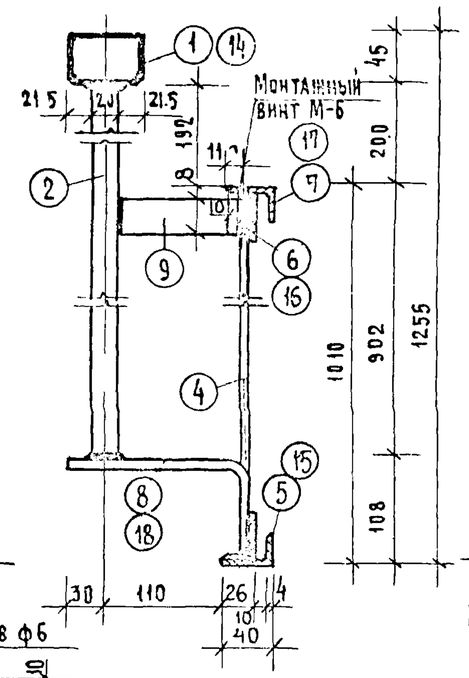

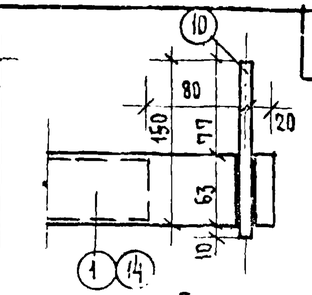

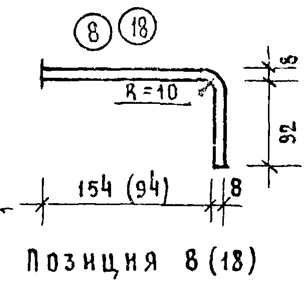

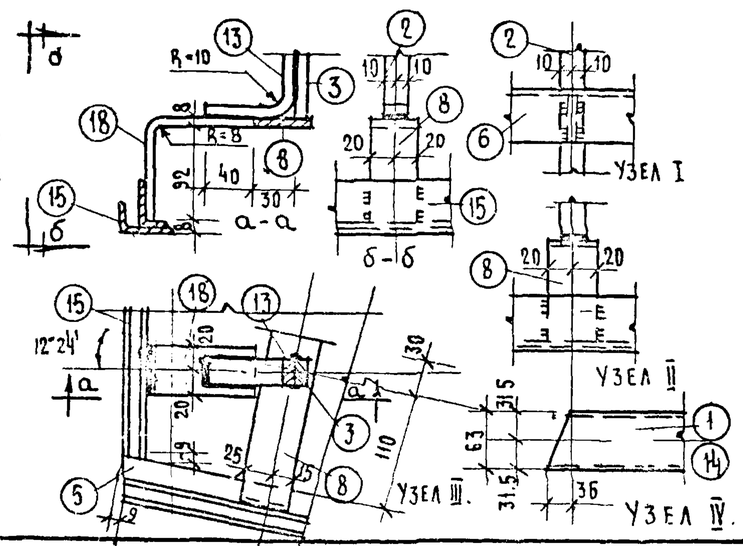

Примечания.

1. Марки с индексом (п) изготовлять зеркально маркам с индексом 1
2. Материал ограждения – Сталь 3
3. Все сварные швы 5 мм.
4. Позиции 7 и 17 съемные комплектуются с ограждением.

Спецификация на 1 изделие.

N N п.п.	Марка	N N поз	Профиль мм.	Длина мм	К-во шт.	Вес кг. штуки	Вес кг. общий	Вес кг. марки
	МОБ 42.1л-2 (МОБ 42.1п-2)	1	□63×45×25	4250	1	16.30	16.30	68.67
		2	■ 20×20	1100	3	3.46	10.38	
		4	ф 10 А I	1000	6	0.62	3.72	
		5	L40×25×4	4200	2	8.15	16.30	
		6	L40×25×4	4200	1	8.15	8.15	
		7	L40×25×4	4200	1	8.15	8.15	
		8	– 40×8	250	4	0.635	2.54	
		9	– 30×10	110	4	0.254	1.01	
		10	ф 10 А I	150	1	0.105	0.105	
		11	Винт М6×20		14	0.01	0.14	
		12	Шайба ф6		14	0.01	0.14	
		3	– 20×10	1100	1	1.73	1.73	
	МОБ 6.1л-2 (МОБ 6.1п-2)	2	– 20×20	1100	1	3.46	3.46	14.23
		13	– 20×10	1160	1	1.23	1.23	
		14	□63×45×25	756	1	2.90	2.90	
		15	L40×25×4	649	2	1.24	2.48	
		16	L40×25×4	640	1	1.24	1.24	
		17	L40×25×4	640	1	1.24	1.24	
		8	– 40×8	250	1	0.635	0.035	
		18	– 40×8	190	1	0.49	0.49	
		9	– 30×10	110	2	0.254	0.51	
		11	Винт М6×20		2	0.01	0.02	
		12	Шайба ф6		2	0.01	0.02	

1971 Ограждения МОБ 42.1л-2, МОБ 42.1п-2, МОБ 6.1л-2, МОБ 6.1п-2

Серия 85 | Часть 10 | Раздел 10.4-1 | Лист 11

11350-04. 12

Взамен | Инв. № подл. | Подпись и дата | Инв. № дубл. | Гл. инж. пр-ия | Гл. инж. проекта | Нач. отд. | Нач. гр. | Гл. спец. | Копировал | Проверил | Н. контр. | Гл. спец. | Нач. гр

ФАСАД

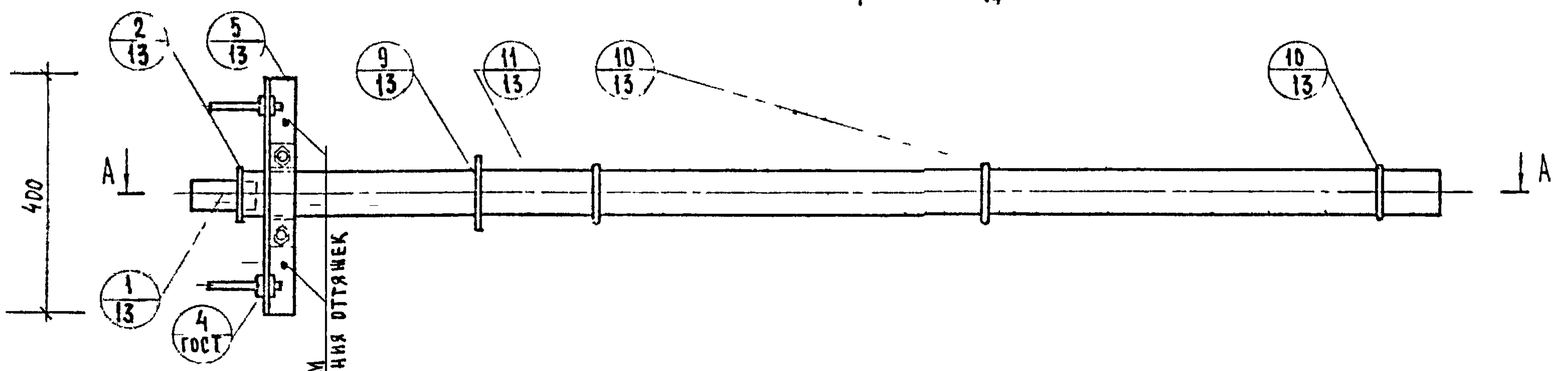

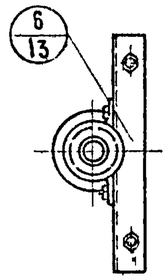

ВИД СВЕРХУ

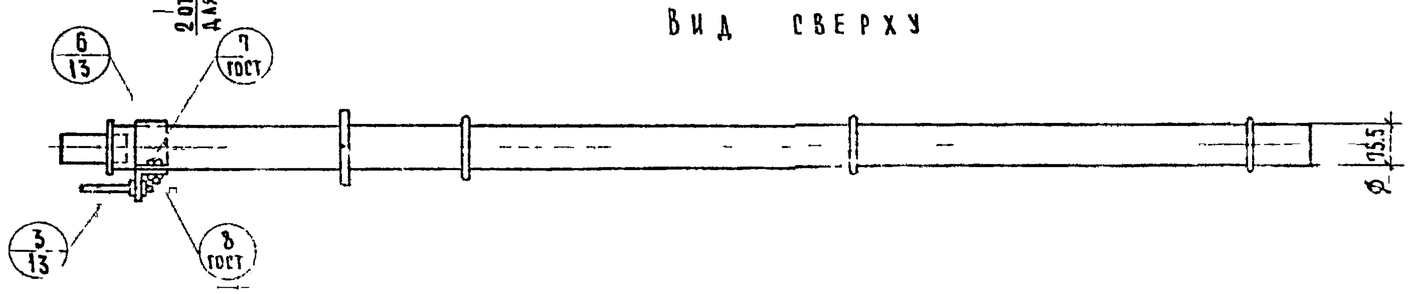

РАЗРЕЗ ПО „А-А"

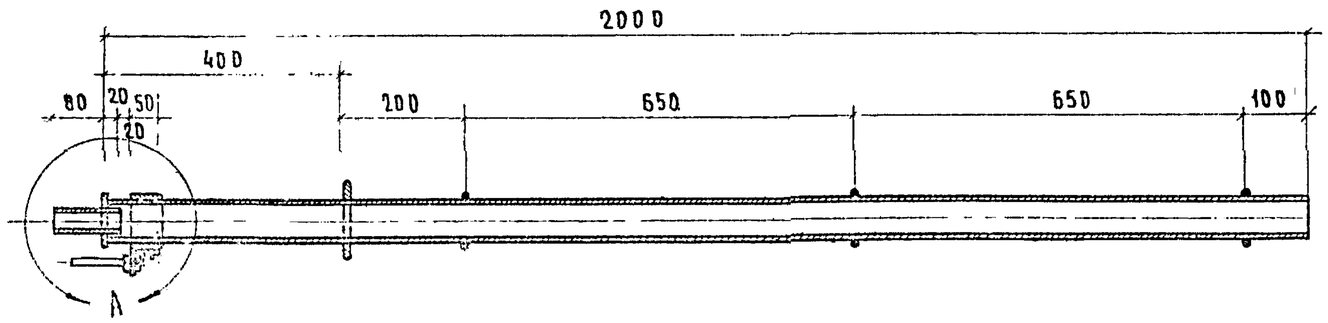

УЗЕЛ „А"
М 1:2

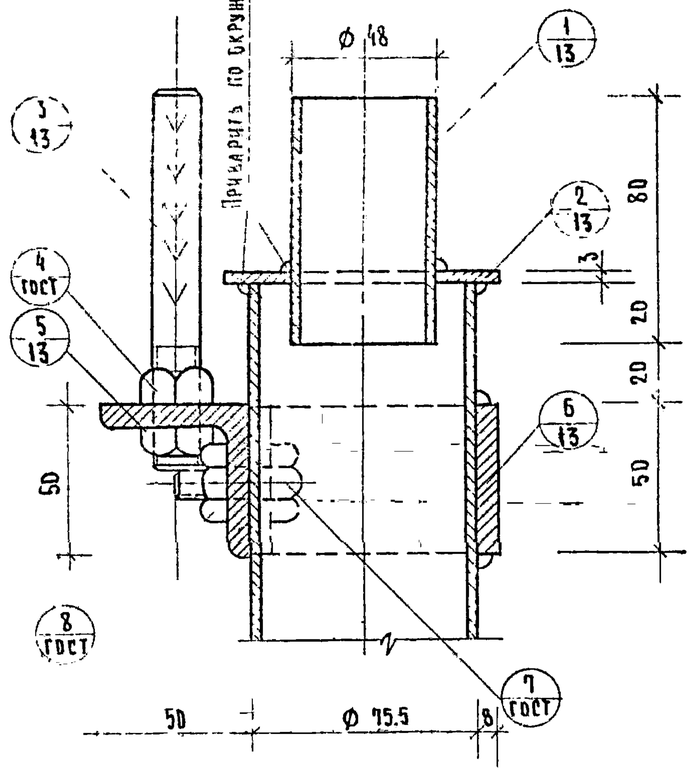

1971	РАДИОСТОЙКА РС	СЕРИЯ 85	ЧАСТЬ 10	РАЗДЕЛ 10.4-1	ЛИСТ 12

ЦНИИЭП ИНЖЕНЕРНОГО ОБОРУДОВАНИЯ г. МОСКВА

ГА. ИНЖ. ОТД. Камилов
ГА. АРХ. ПР-ТА Масеева
ГА. ИРН. ПР-ТА Керман
РУК. ГР. ИРН. Перехова
ПРОВЕРИЛ Кольцова
Цукерман
Перегончиков

ВЗАМЕН

11350 04 13

Деталь 1

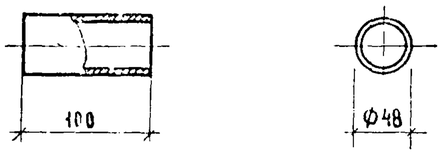

Деталь 2

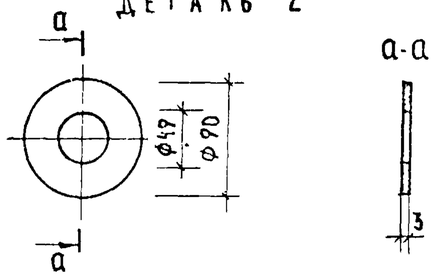

Деталь 3

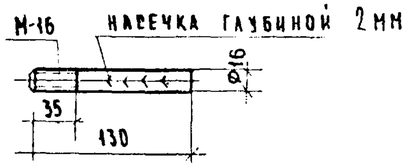

Примечания

может быть применен типовой штырь ШТ-3С по $\frac{\text{СТ}}{\text{НК связи}}$ 80026

Деталь 5

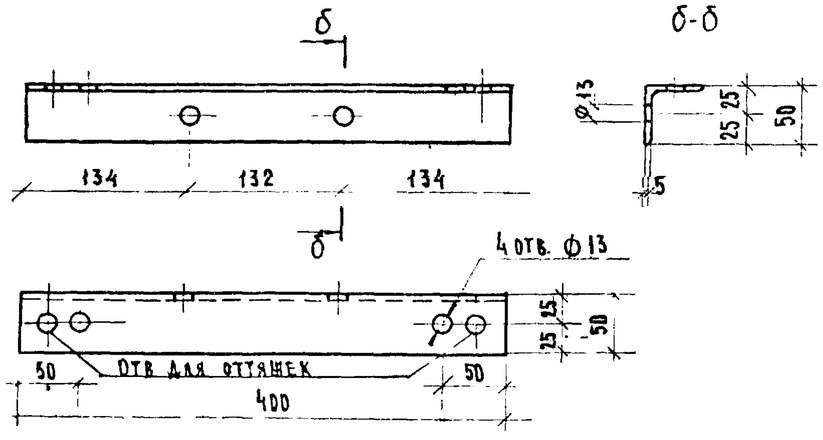

Деталь 6

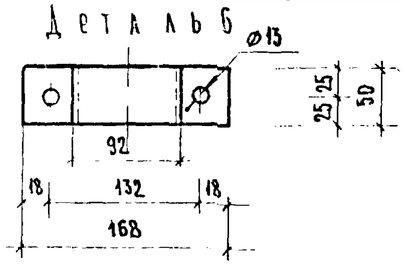

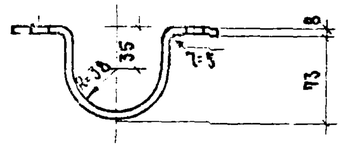

Развертка дет. 6

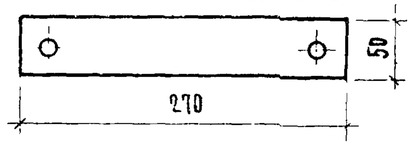

Деталь 9

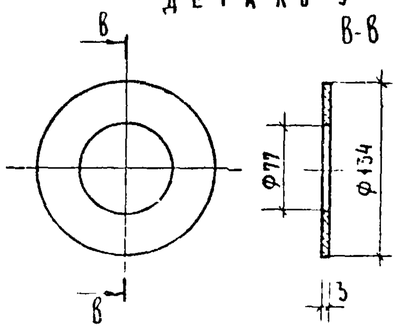

Деталь 10

Развертка дет. 10

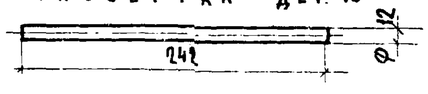

Деталь 11

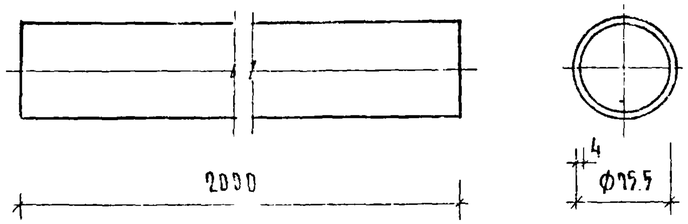

Спецификация на 1 радиостойку

NN дет.	Наименование	М-б	Матер.	Кол-во	Вес 1 шт. кг.	Примечание
1	Труба верхняя	1:5	Труба газ. Ф 1 1/2"	1	0.38	ГОСТ 3262-62
2	Заглушка верхняя	1:5	Ст. 3	1	0.15	По чертежу
3	Штырь ℓ=130	1:5	Ст. 3	2	0.2	$\frac{\text{ШТ. 3С}}{\text{СТ НК связи}}$ 80026
5	Траверса	1:5	Ст. прок. угол 50×50×5	1	1.5	ГОСТ 8509-57
6	Хомут для крепления траверсы	1:5	Ст. полос 50×8	4	0.65	ГОСТ 103-57*
9	Заглушка средняя	1:5	Ст. 3	1	0.3	По чертежу
10	Кольцо	1:5	Ст. кругл. Ф 12	3	0.22	По чертежу
11	Стойка ℓ=2000	1:5	Тр. газ. Ф 2 1/2"	1	13.3	ГОСТ 3262-62

Общий вес изделия 16.70

Примечания

1. Сварку деталей производить электродами типа Э-42, высота шва 6мм.
2. Чертежи приняты по альбому САКБ НК-131.

1971	Радиостойка РС. Детали. Спецификация	Серия 85	Часть 10 / Раздел 10-14 — Лист 13

Взамен

Гл. арх. пр-та Н. Васеева; Гл. инж. пр-та Е. Цукерман; Рук. гр. инж. Н. Терехова; Проверил Е. Цукерман; Копировал Г. Пахомова

ЦНИИЭП инилищ а

ФАСАД

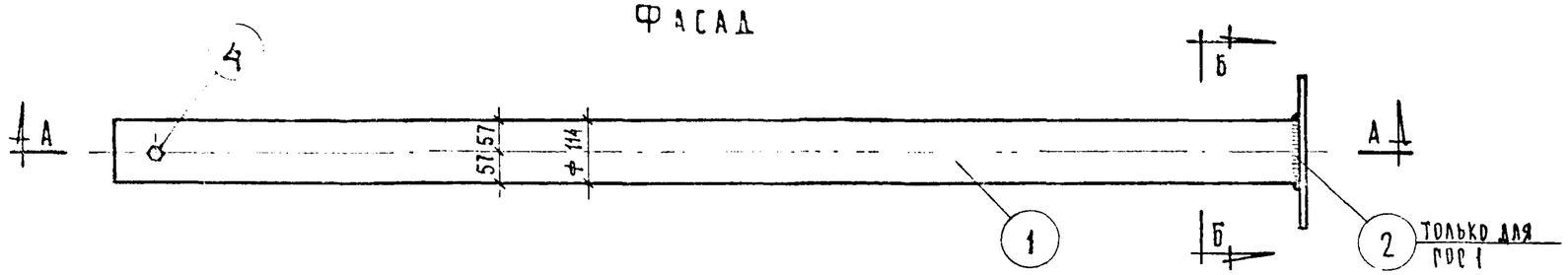

Б-Б

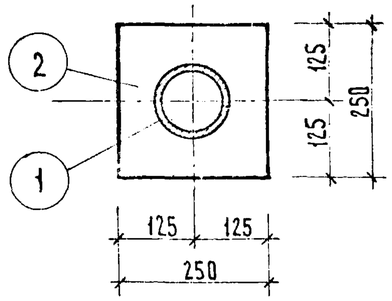

ПЛАН

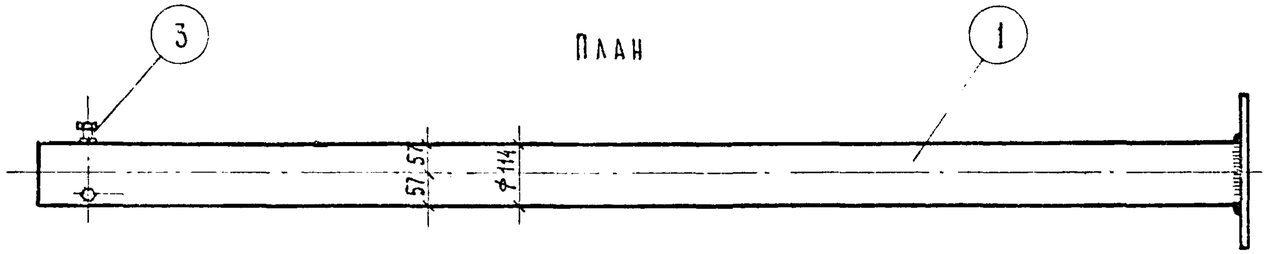

ПО А-А

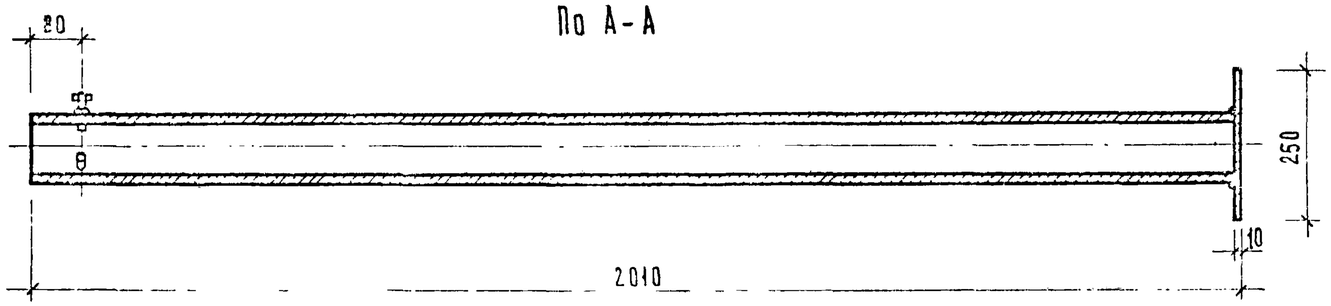

Общий вес ГРС1 – 27.09 кг

Общий вес ГРС2 – 22.19 кг

Наименование изделия	Спецификация на 1 комплект						
	N N дет.	Наименование деталей	К-во шт	Материал	Вес в кг 1шт	Вес в кг Всего	Примечания
ГРС1	1	Гильза	1	Труба газ. Ф4"	21.70	21.70	
	2	Пластина	1	Сталь лист. толщ. 10 мм	4.90	4.90	ГОСТ 5920-57
	3	Гайка черная М16	3	Ст 3	0.042	0.126	ГОСТ 7789-57
	4	Болт нарезной по всей длине М-16; ℓ=50	3	Ст.3	0.12	0.36	
ГРС2	1,3,4					22.19	

1971	Гильзы для радиостойки ГРС1 и ГРС2	Серия 85	Часть 10 / Раздел 10.4-1	Лист 14

Взамен

Гл. инж. отд. Крамилов; Гл. арх. пр-та Цукерман; Гл. инж. пр-та Перевалов; Рук. гр. инж. Перекова; Проверил Керман; Конструировал Массева

ЦНИИЭП инженерного оборудования г. Москва

11350-04 15

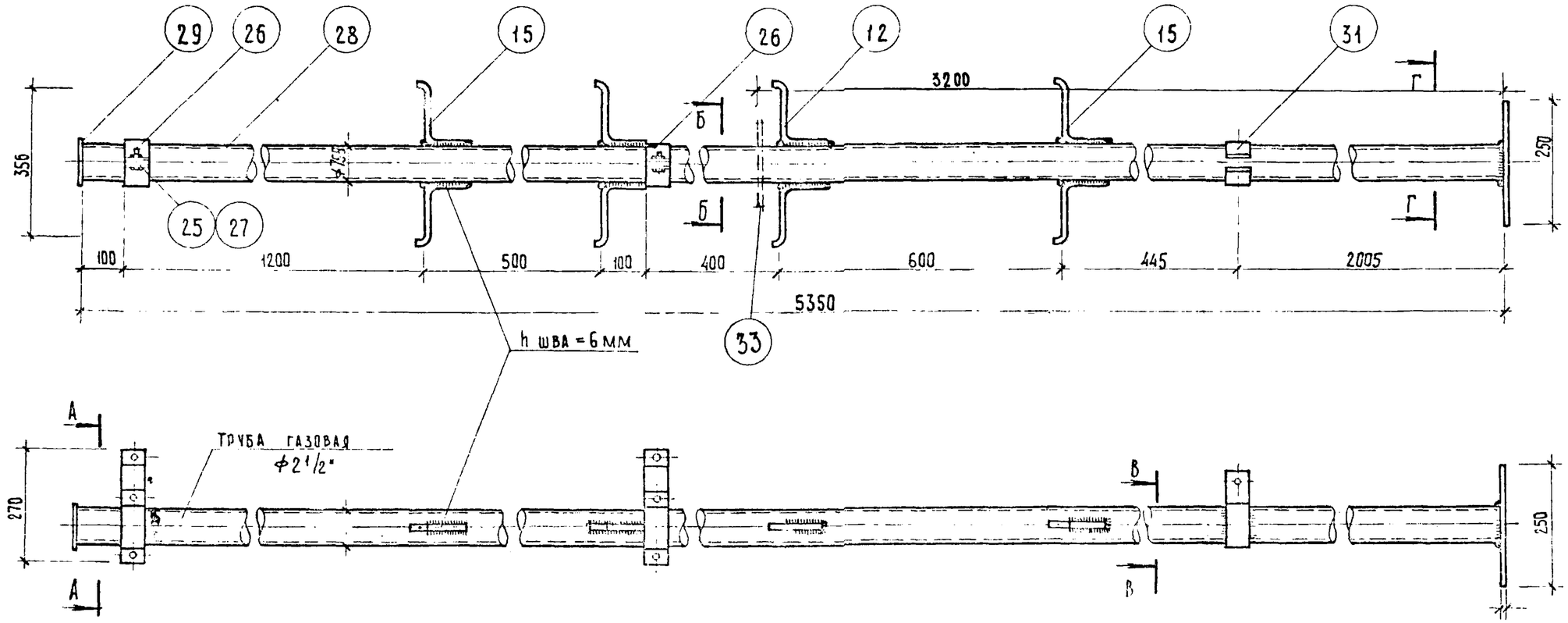

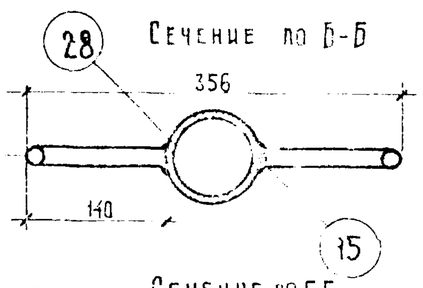

Сечение по Б-Б

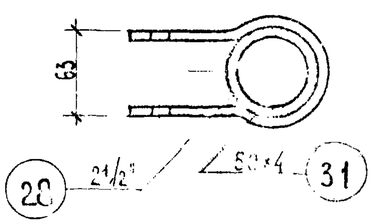

Сечение по В-В

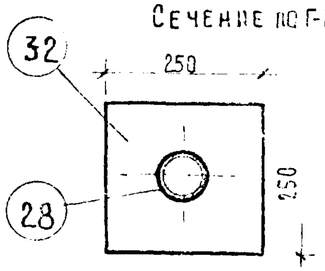

Сечение по Г-Г

Примечания.

1. Детали см лист N 17
2. Сечение А-А см. лист 16
3. Поз. 33 устанавливается в случае выполнения оттяжек. Вес ГТА-1 в этом случае будет – 48.11 кг

Спецификация

NN дет.	Наименование	К-во	Материал	Вес в кг 1 шт	Вес в кг Всего	Примечание
15	Ступень	8	Сталь кругл. ф16	0.36	2.88	ГОСТ 2590-57
25	Гайка М-10	6	Ст.3	0.01	0.06	ГОСТ 5926-51
26	Скоба для крепления антенны	4	Сталь полос. 50×4	0.52	2.08	ГОСТ 103-51
27	Болт М 10×25 мм	6	Ст.3	0.3	1.80	ГОСТ 7805-57
28	Стойка	1	Труба газовая ф2 1/2"	35.5	35.5	ГОСТ 3262-55
29	Заглушка	1	Сталь лист. толщ. 2 мм	0.09	0.09	ГОСТ 5681-51
31	Кронштейн	1	Сталь полос 50×4	0.60	0.60	ГОСТ 103-51
32	Пластина	1	Сталь лист. толщ 10 мм	4.90	4.90	ГОСТ 103-51
			Итого:		47.91	

1971 | Гильза для телеантенны ГТА-1 Спецификация. | Серия 85 | Часть 10 | Раздел 10.4-1 | Лист 15

1135 8-04

Взамен

Инв. № подл. | Подпись и дата | Взам. инв. №

Инженер Е. Цукерман | Гл. инж. проекта Е. Цукерман | Гл. спец. Терехова | Нач. отдела Ю. Рукавица | Нач. отдела К. Шарова | Ст. инж. Е. Безукова

Деталь 15

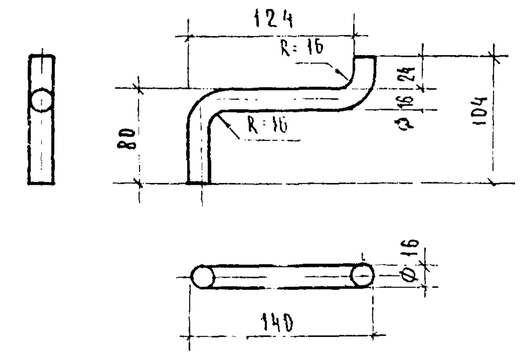

Развертка дет. 15

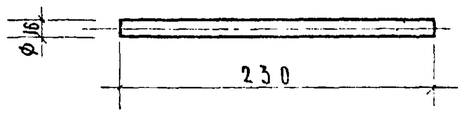

Деталь 28

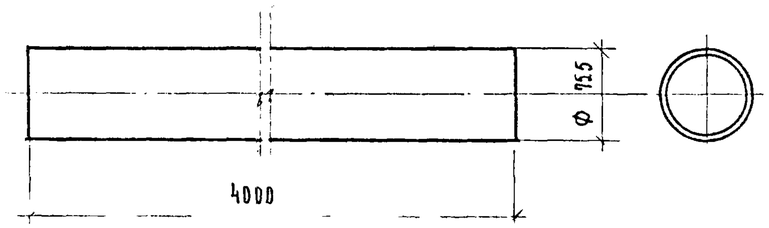

Деталь 29

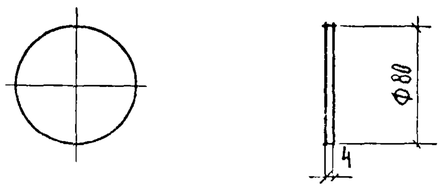

Деталь 31

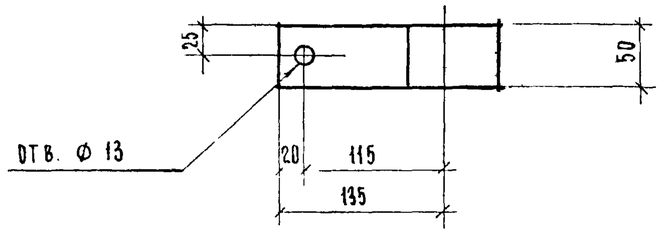

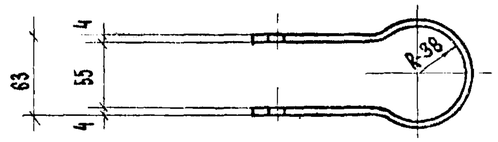

Развертка дет. 31

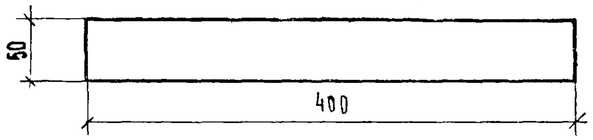

Деталь 26

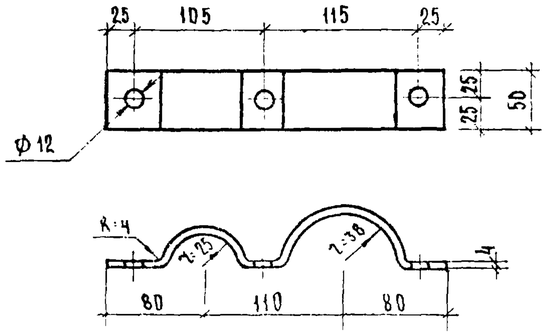

Деталь 30

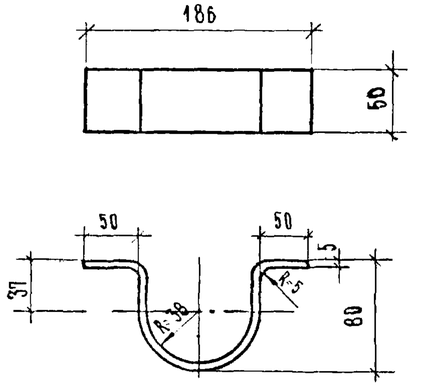

Развертка дет. 26

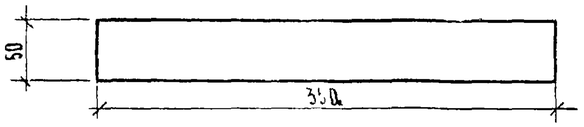

Развертка дет. 30

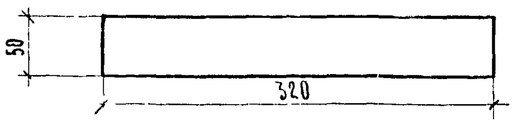

Сечение по А-А

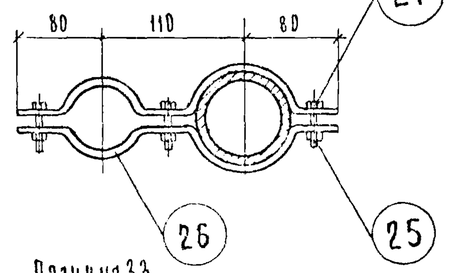

Позиция 33

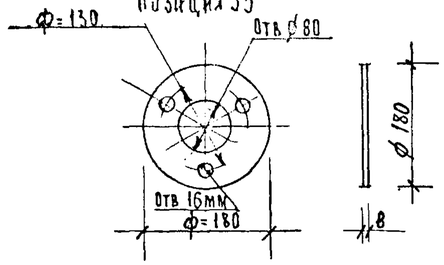

1971	Гильза для телеантенны ГТА-1 Детали, сечение по А-А	Серия 85	Часть 10 / Раздел 10.1	Лист 16

Взамен

Инв. № подл. | Подпись и дата | Взам. инв. №

Гл. арх. проекта Масеева | Гл. инж. проекта Скеевич | Рук. гр. Терехова | Нач. отдела Копылова | Гл. спец. Цукерман | Инженер Пахомова

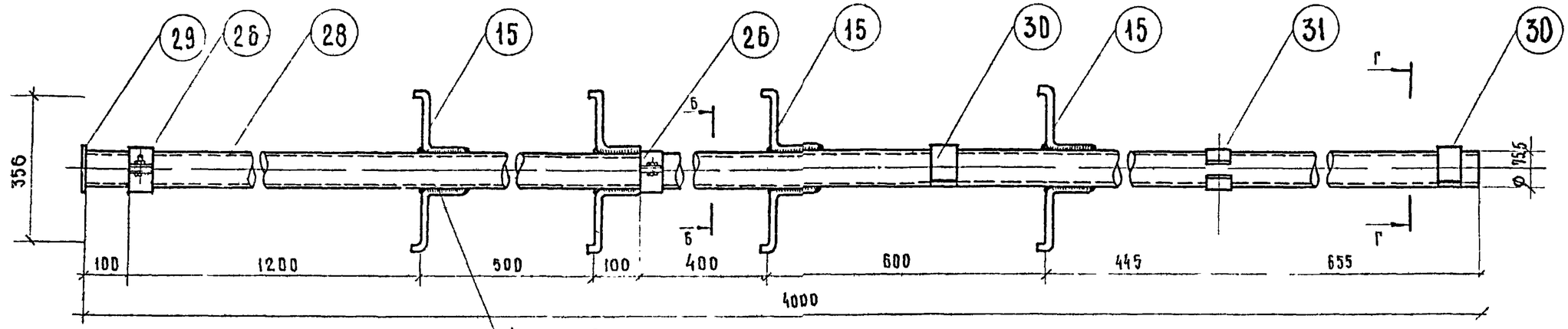

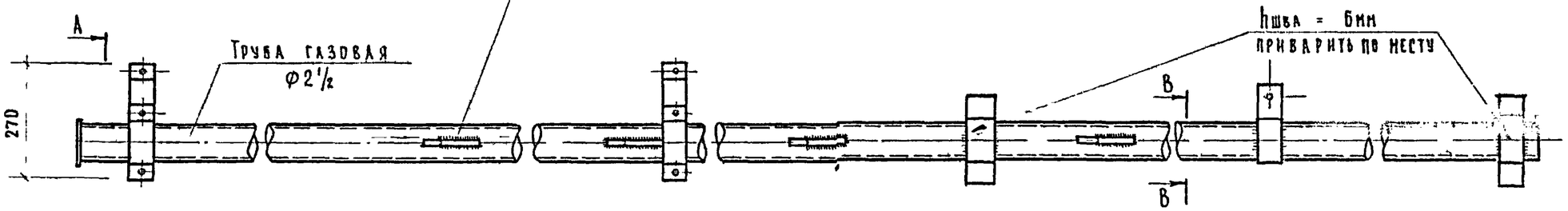

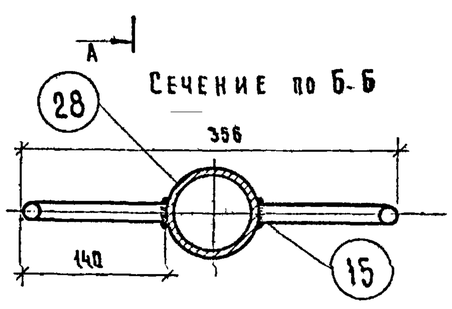

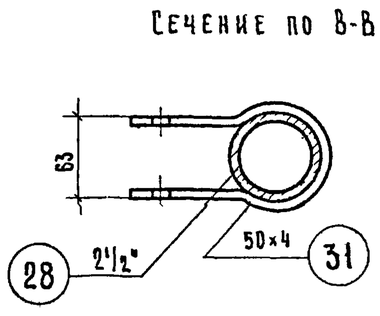

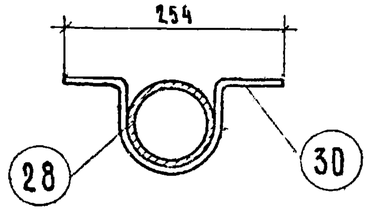

Примечания

1 Детали см листы NN
2 Деталь 30 приварить по месту
3 Сечение А-А см. лист 16

Спецификация

NN дет.	Наименование	К-во	Материал	Вес в кг 1 шт.	Вес в кг всего	Примечание
15	Ступень	8	Сталь круг. ф 16	0.36	2.88	ГОСТ 2590-57*
25	Гайка М-10	6	Ст.3	0.01	0.06	ГОСТ 5915-70
26	Скоба для крепления антенны	4	Сталь полос. 50×4	0.52	2.08	ГОСТ 103-57*
27	Болт М 10×25 мм	6	Ст.3	0.3	1.8	ГОСТ 7805-70
28	Стойка	1	Труба газовая. ф 2 1/2	26.4	26.4	ГОСТ 3262-62
29	Заглушка	1	Сталь лист. толщ. 2 мм.	0.09	0.09	ГОСТ 5681-57*
30	Скоба для крепления стойки	2	Сталь полос. 50×5	0.65	1.3	ГОСТ 103-57*
31	Кронштейн	1	Сталь полос. 50×4	0.6	0.6	ГОСТ 103-57*

Общий вес 36.34 кг

ЦНИИЭП жилища

1971	Гильза для телеантенны ГТА-2. Спецификация.	Серия 85	Часть 10 / Раздел 10.4-1	Лист 17

Взамен

Гл. арх. пр. — Гл. инж. пр. — Рук. гр. инж. — Н. контр. — Н. Тереева
Проверил — Е. Цукерман
Копировал — Г. Пахомова
Инж. — Е. Цукерман
Инж. — В. Алеева

11350-04 1Я

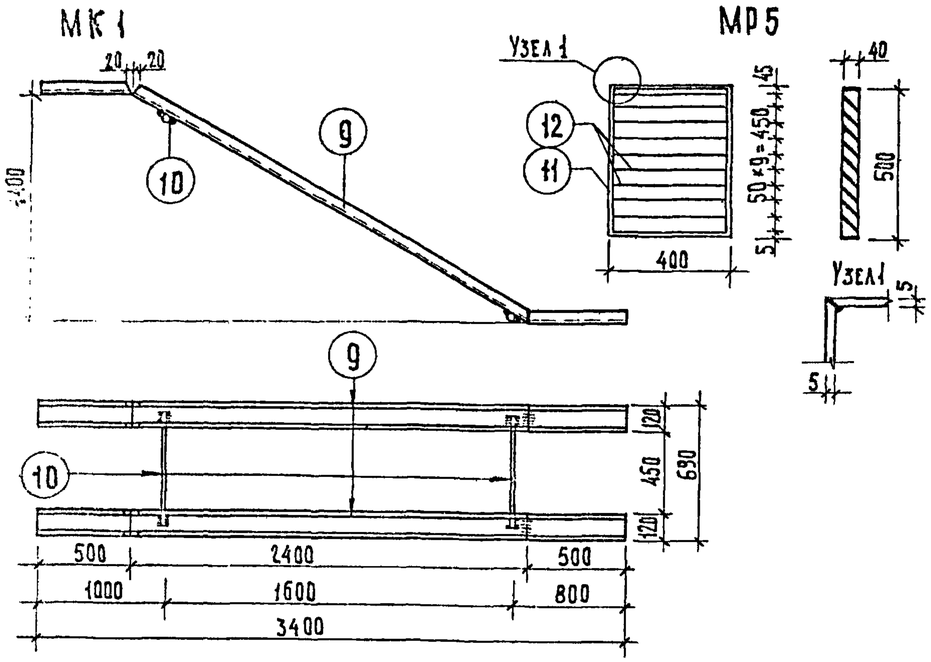

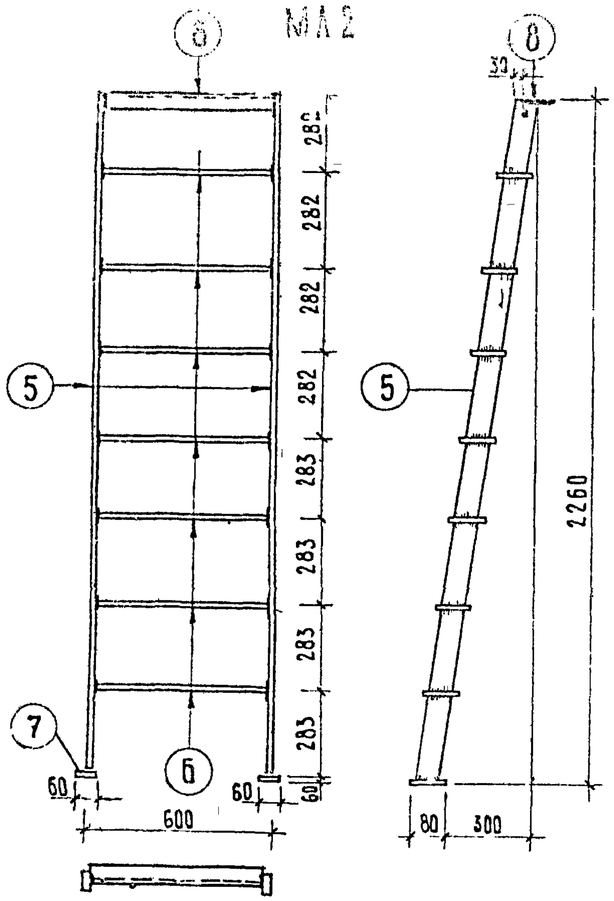

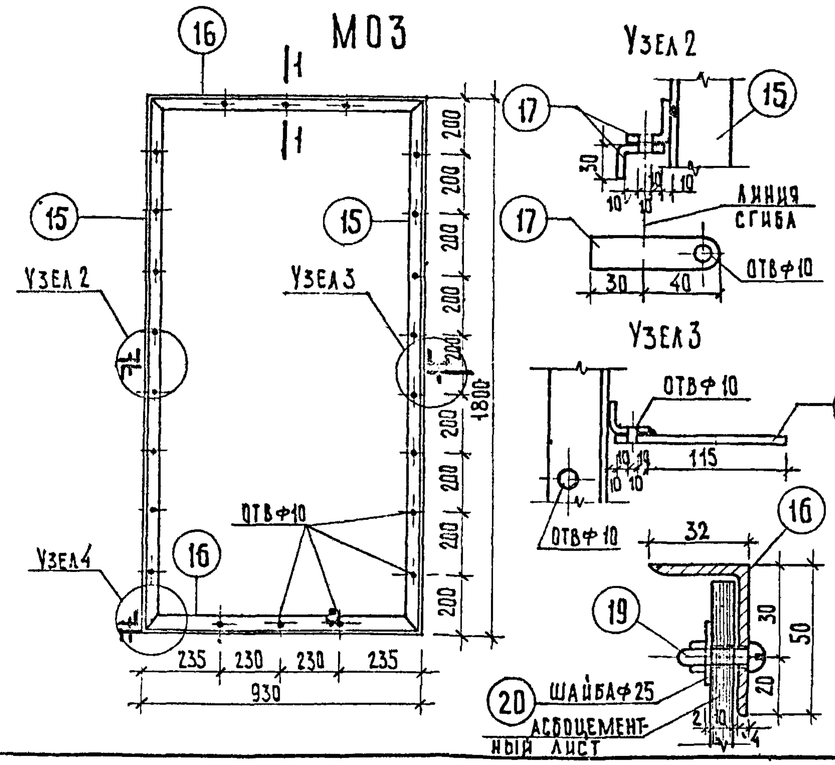

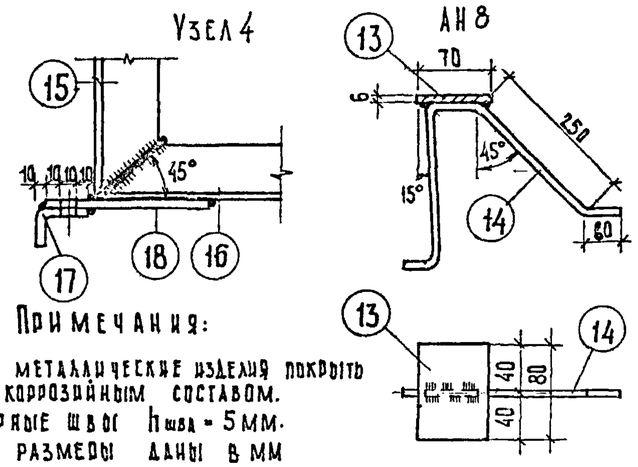

Спецификация на 1 изделие							
Марка	№№ поз.	Профиль мм	Длина мм	Кол. шт.	Общая длина м	Вес кг поз.	Вес кг марка
МА1	1	-60×6	1160	2	2.32	6.57	15.95
	2	80×6	585	3	1.76	6.64	
	3	-60×6	80	2	0.16	0.45	
	4	L63×40×5	585	1	0.585	2.29	
МА2	5	-60×6	2280	2	4.56	12.91	31.11
	6	-80×6	585	7	4.10	15.46	
	7	-60×6	80	2	0.16	0.45	
	8	L63×40×5	585	1	0.585	2.29	
МК1	9	[N12	5800	2	7.60	79.04	79.84
	10	ф10АI	650	2	1.30	0.80	
МР5	11	-40×5	1800	1	1.80	2.83	5.40
	12	-30×2	390	9	3.21	2.57	
АН8	13	-80×6	70	1	0.07	0.26	0.55
	14	ф8АI	730	1	0.73	0.29	
МО3	15	L50×32×4	1800	2	3.60	8.96	14.68
	16	L50×32×4	920	2	1.84	4.58	
	17	-30×5	70	4	0.25	0.33	
	18	-30×5	145	2	0.29	0.34	
	19	Винт с гайкой М8×25		25	—	0.45	
	20	Шайба 2×25		25	—	0.02	

Примечания:

1. Все металлические изделия покрыть антикоррозийным составом.
2. Сварные швы $h_{шва}$ = 5 мм.
3. Все размеры даны в мм

1071	Металлические изделия МА1, МА2, МК1, МР5, АН8 МО3	Серия 85	Часть 10 / Раздел 10.4-1	Лист 18

Взамен

Гл. инж. пр-та Камилов
Гл. арх. пр-та Масеева
Гл. инж. пр-та Керман
Рук. гр. инж. Терехова
Проверил Колесова
Инженер Пересыпкина

Гипрокоммунстрой

11350-04 19

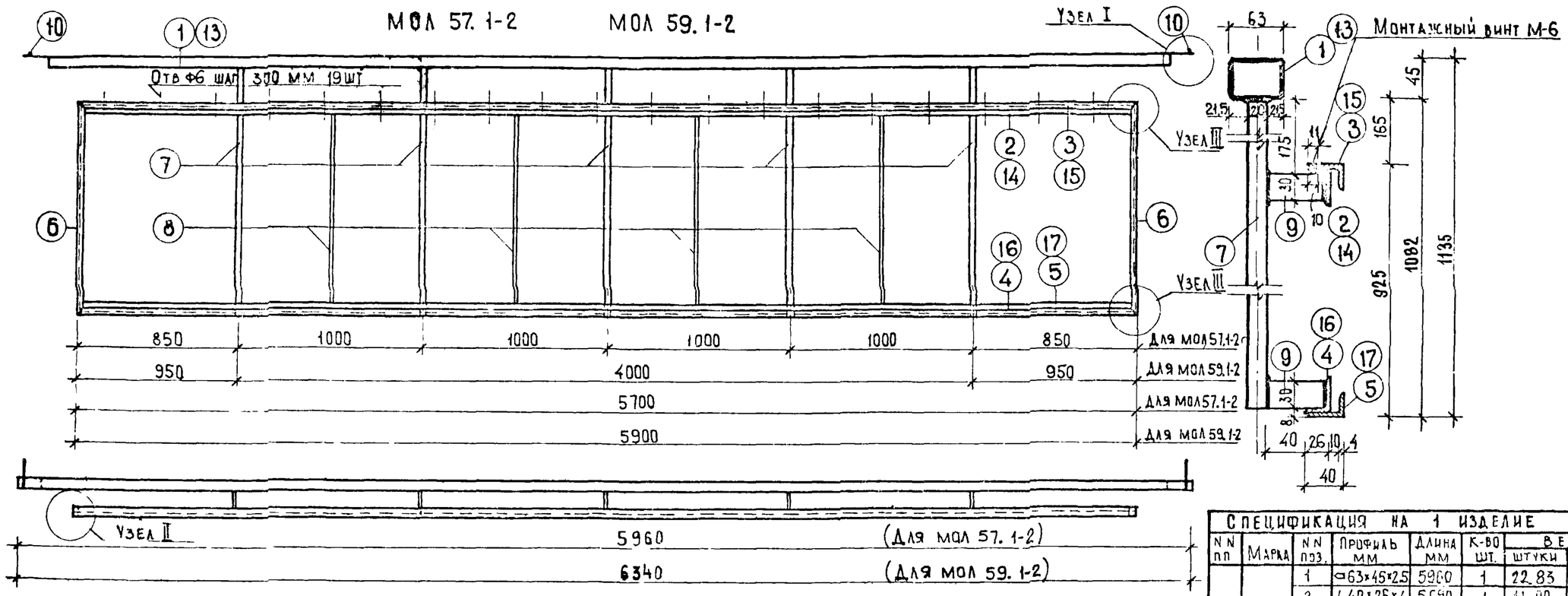

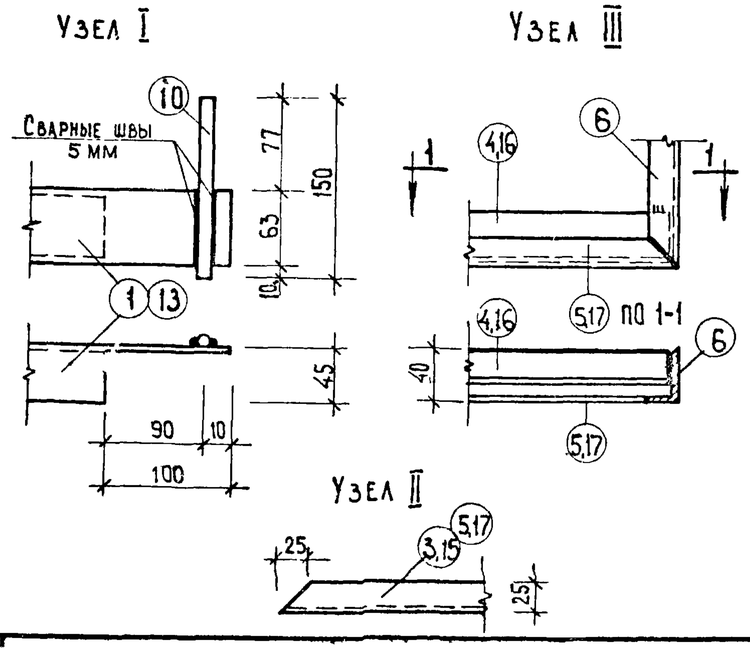

Примечания

1. Все сварные швы – 5мм
2. Материал ограждений – сталь 3
3. Позиции 3 и 15 с'емные, комплектуются с ограждениями.

Спецификация на 1 изделие

NN пп	Марка	NN поз.	Профиль мм	Длина мм	К-во шт.	Вес кг: штуки	Вес кг: общий	Марка
1	МОЛ 57.1-2	1	▱63×45×2.5	5960	1	22.83	22.83	77.84
		2	∠40×25×4	5690	1	11.00	11.00	
		3	∠40×25×4	5700	1	11.05	11.05	
		4	∠40×25×4	5690	1	11.00	11.00	
		5	∠40×25×4	5700	1	11.05	11.05	
		6	∠40×25×4	893	2	1.73	3.46	
		7	■ 20×20	1080	5	3.30	3.30	
		8	⌀10 AI	875	4	0.54	2.16	
		9	– 30×10	60	10	0.14	1.40	
		10	⌀10 AI	150	2	0.105	0.21	
		11	Винт М6×20		19	0.01	0.19	
		12	Шайба ⌀6		19	0.01	0.19	
2	МОЛ 59.1-2	6	∠40×25×4	893	2	1.73	3.46	80.93
		7	■ 20×20	1080	5	3.30	3.30	
		8	⌀10 AI	875	4	0.54	2.16	
		9	– 30×10	60	10	0.14	1.40	
		10	⌀10 AI	150	2	0.105	0.21	
		11	Винт М6×20		20	0.01	0.20	
		12	Шайба ⌀6		20	0.01	0.20	
		13	▱63×45×2.5	6340	1	24.30	24.30	
		14	∠40×25×4	5890	1	11.40	11.40	
		15	∠40×25×4	5900	1	11.45	11.45	
		16	∠40×25×4	5890	1	11.40	11.40	
		17	∠40×25×4	5900	1	11.45	11.45	

1971 | Ограждения МОЛ 57.1-2, МОЛ 59.1-2 | Серия 85 | Часть 10 | Раздел 10.4-1 | Лист 19

11350-04 20

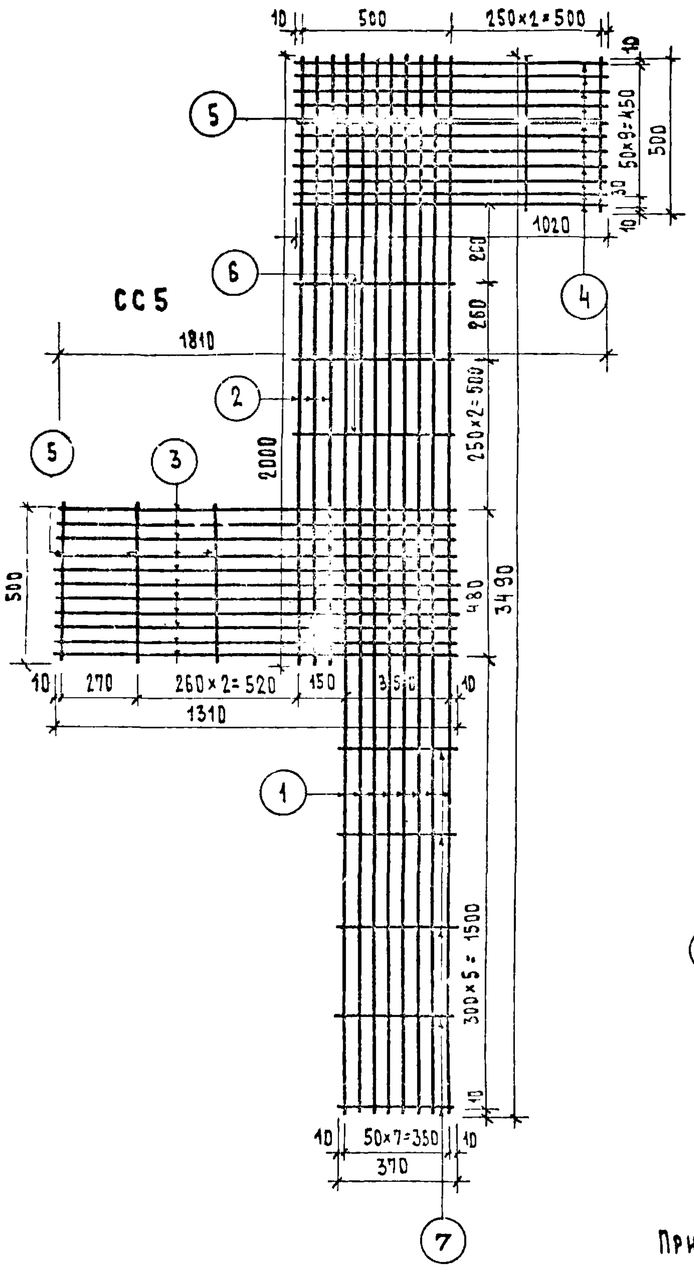

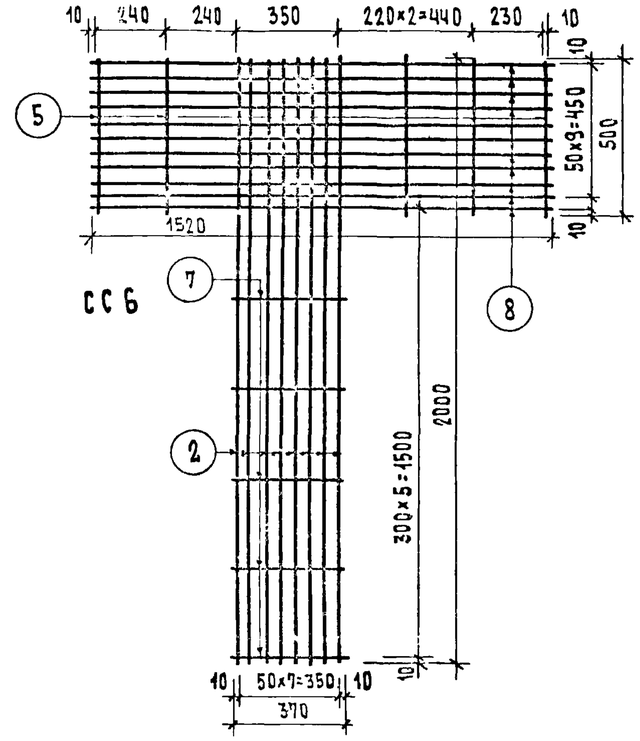

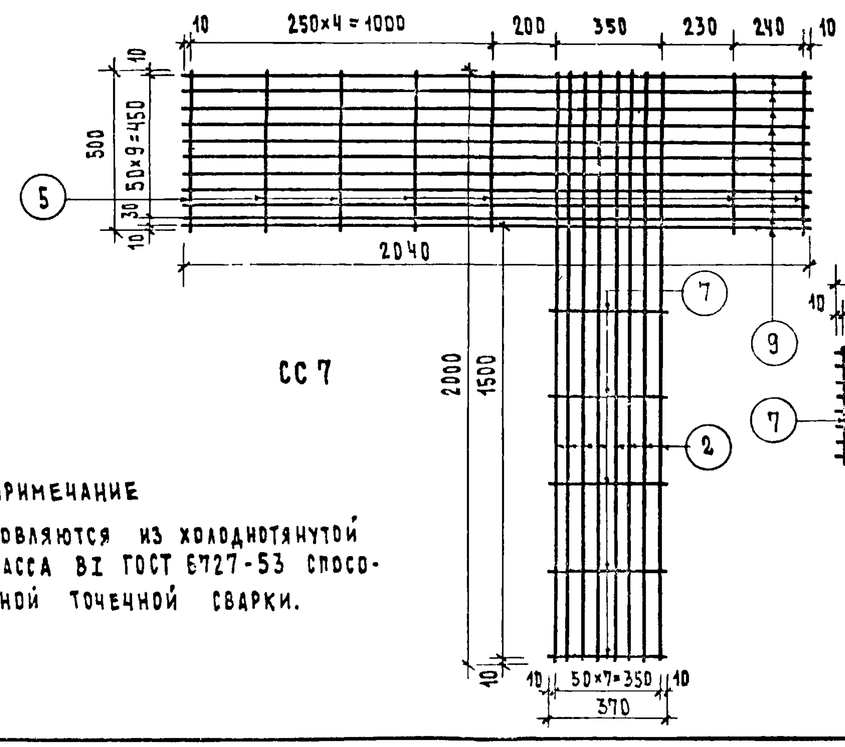

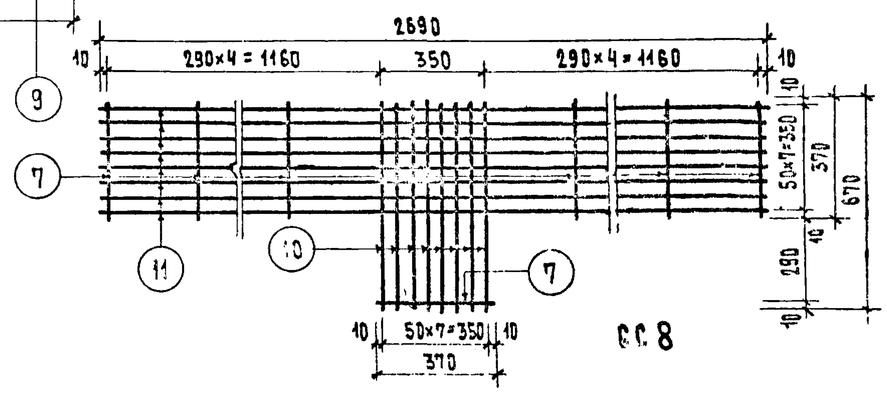

Спецификация стали на 1 сетку

Марка сетки	N поз	Ф мм	ℓ мм	К-во шт.	Общая длина м	Выборка стали Ф мм	Выборка стали вес кг
СС5	1	4ВI	3490	8	28.16	4ВI	6.47
	2	4ВI	2000	3	6.00		
	3	4ВI	1310	11	14.41		
	4	4ВI	1020	11	11.22		
	5	4ВI	500	5	2.50		
	6	4ВI	520	3	1.56		
	7	4ВI	370	5	1.85	Итого	6.47
СС6	2	4ВI	2000	8	16.00	4ВI	3.65
	5	4ВI	500	5	2.50		
	7	4ВI	370	5	1.85		
	8	4ВI	1520	11	16.12	Итого	3.65
СС7	2	4ВI	2000	8	16.00	4ВI	4.32
	5	4ВI	500	7	3.50		
	7	4ВI	370	5	1.85		
	9	4ВI	2040	11	22.44	Итого	4.32
СС8	7	4ВI	370	9	3.33	4ВI	3.00
	10	4ВI	670	8	5.36		
	11	4ВI	2690	8	21.52		
						Итого	3.00

Примечание

Сетки изготовляются из холоднотянутой проволоки класса ВI ГОСТ 6727-53 способом контактной точечной сварки.

1971	Сетки СС5, СС6, СС7, СС8	Серия 85	Часть 10	Раздел 10.4-1	Лист 20

ЦНИИЭП жилища г. Москва

Согласовано — Дата — Взамен — Инв. №

Гл. инж. мастер. — Семенов — Гл. арх. пр-та — Алексеева — Гл. инж. пр-та — Шкаерман — Рук. гр. нив. — Теряева — Проверил — Терехова — Коллектив — Глазунова

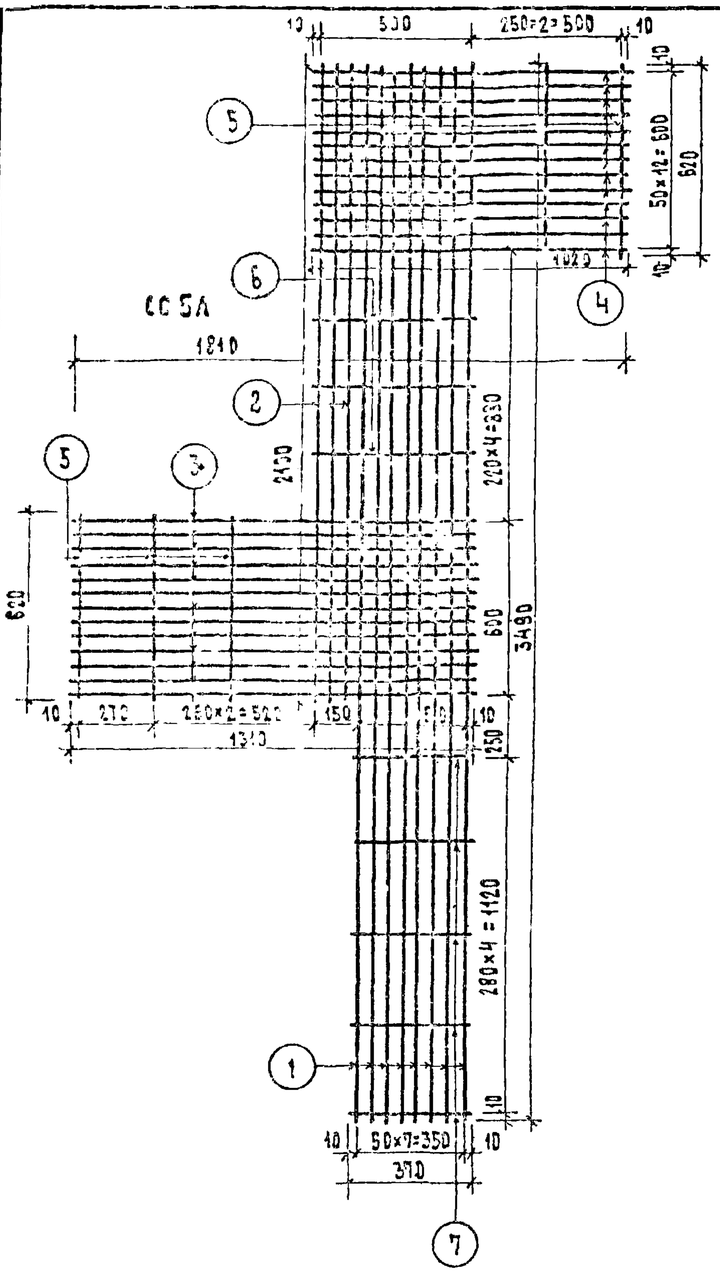

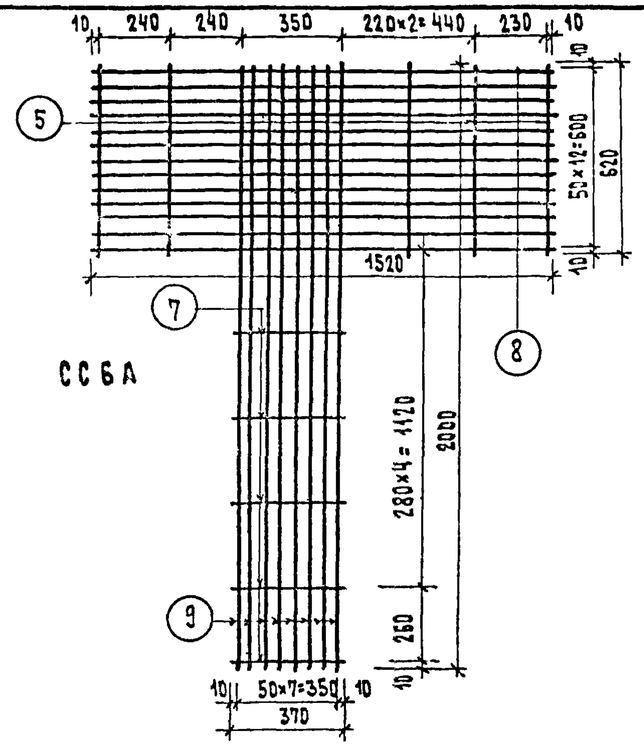

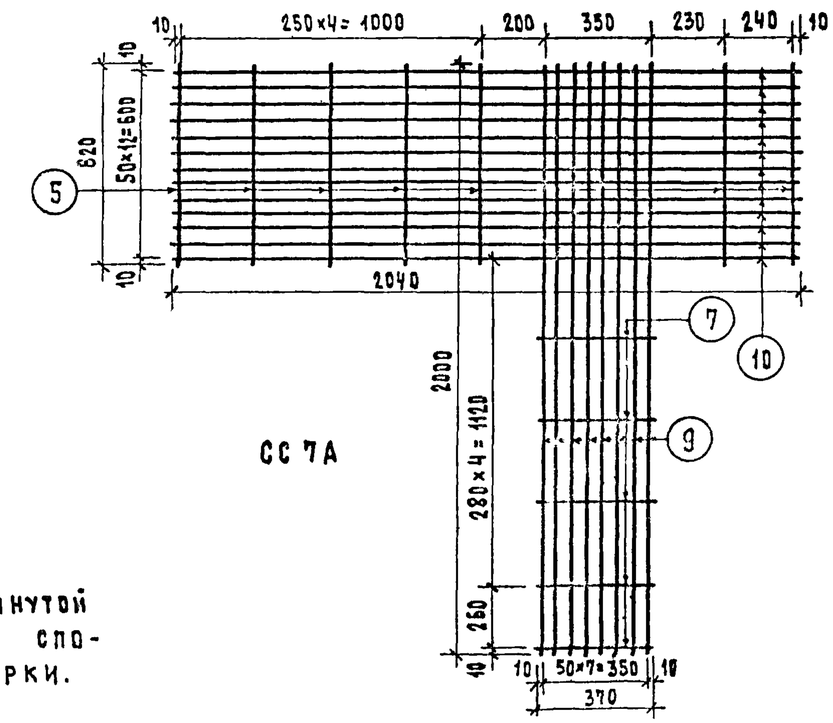

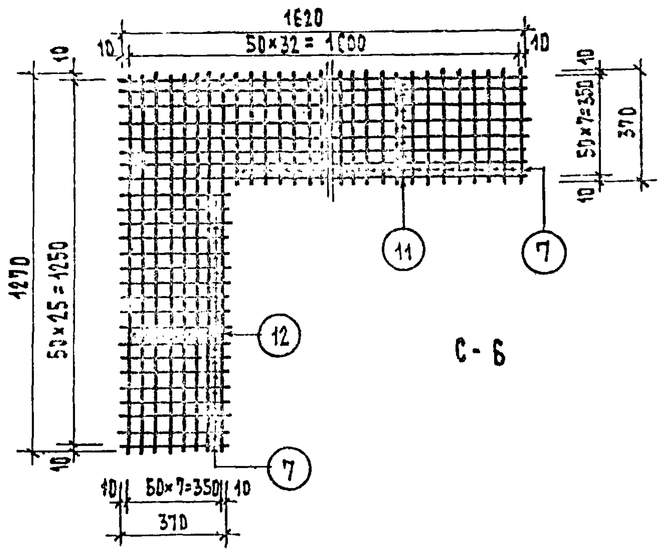

Спецификация стали на 1 сетку

Марка сетки	Поз.	Ф мм	ℓ мм	К-во шт	Общая длина м	Выборка стали Ф мм	Выборка стали вес кг
СС 5А	1	4ВI	3490	8	27.92	4ВI	6.82
	2	4ВI	2100	3	6.30		
	3	4ВI	1310	13	17.03		
	4	4ВI	1020	13	13.26		
	5	4ВI	620	5	3.10		
	6	4ВI	520	3	1.56		
	7	4ВI	370	5	1.85	итого	6.82
СС6А	5	4ВI	620	5	3.10	4ВI	3.83
	7	4ВI	370	5	1.85		
	8	4ВI	1520	13	19.76		
	9	4ВI	2000	8	16.00	итого	3.83
СС7А	5	4ВI	620	7	4.34	4ВI	4.80
	7	4ВI	370	5	1.85		
	9	4ВI	2000	8	16.00		
	10	4ВI	2040	13	26.52	итого	4.80
С6	7	4ВI	370	44	16.28	4ВI	3.90
	11	4ВI	1620	8	12.46		
	12	4ВI	1270	8	10.16	итого	3.90

Примечание

Сетки изготовляются из холоднотянутой проволоки класса ВI ГОСТ 6727-53 способом контактной точечной сварки.

Рук. Гр. Инж. | Н. Терехова | Копировал | В. Глазунова

1971	Сетки СС5А, СС6А, СС7А, С6	Серия 85	Часть 10 / Раздел 10.4-1	Лист 21

11350-04 2

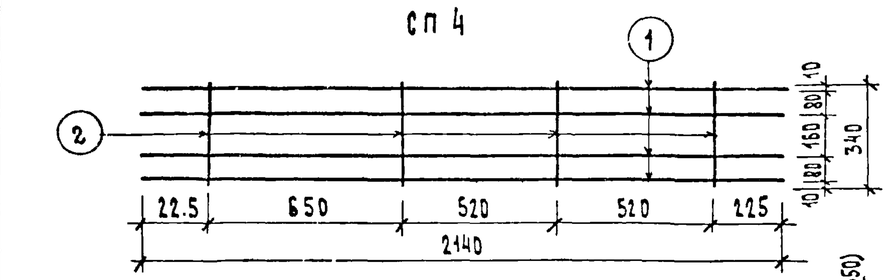

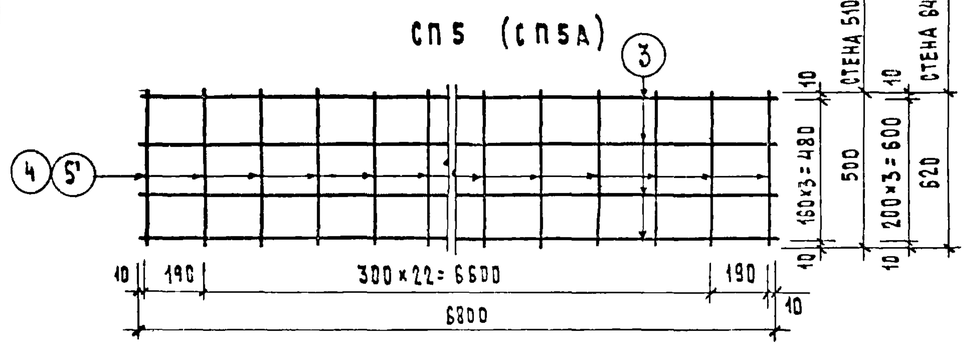

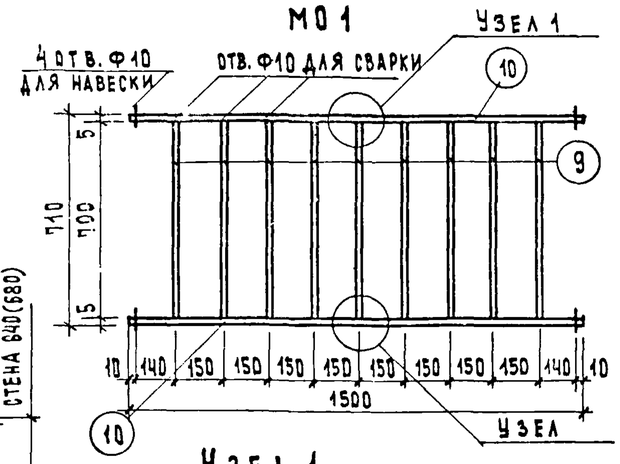

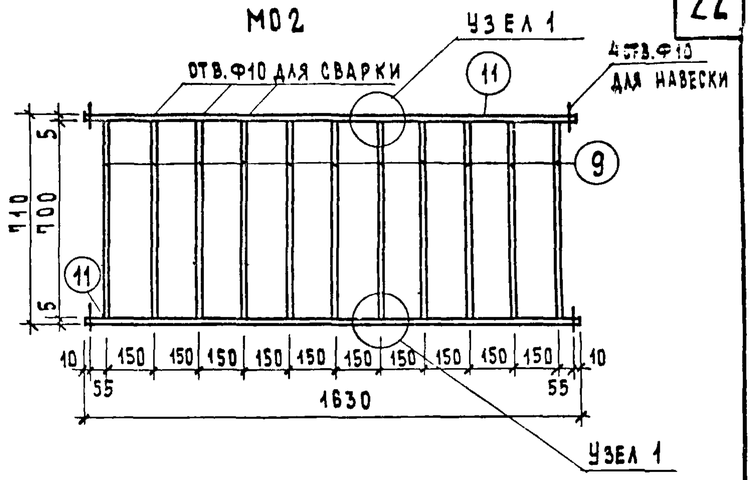

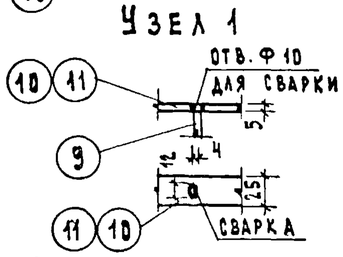

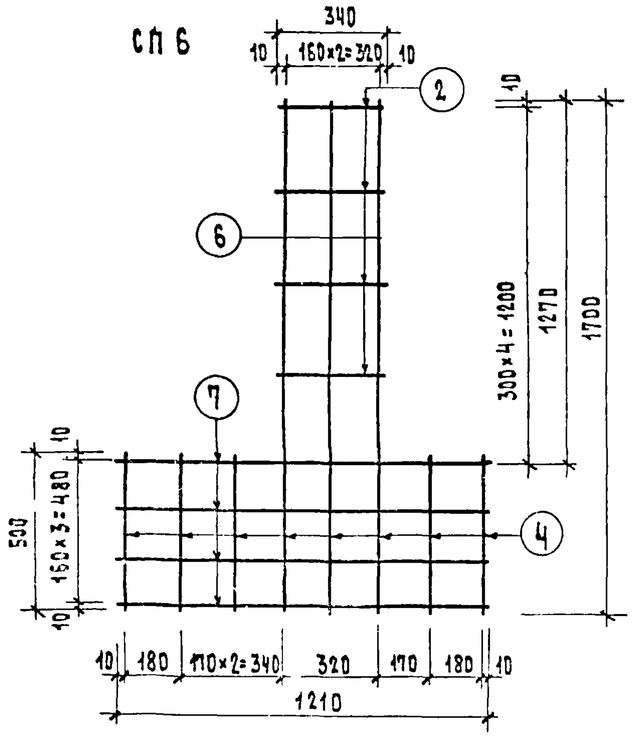

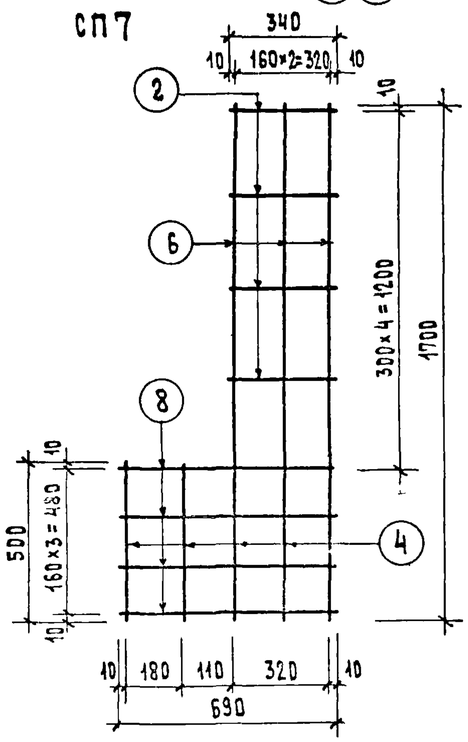

Спецификация стали на 1 сетку

Марка сетки	N поз.	Ф мм	ℓ мм	К-во шт	Общ. длина м	Выборка стали Ф мм	Выборка стали вес кг	
СП4	1	6 ВI	2140	4	8.56	6 ВI	1.900	2.034
	2	4 ВI	340	4	1.36	4 ВI	0.134	
СП5	3	6 ВI	6800	4	27.20	6 ВI	6.038	7.275
	4	4 ВI	500	25	12.50	4 ВI	1.237	
СП5А	3	6 ВI	6800	4	27.20	6 ВI	6.038	7.572
	5	4 ВI	620	25	15.50	4 ВI	1.534	
СП6	2	4 ВI	340	4	1.36	4 ВI	0.381	2.601
	4	4 ВI	500	5	2.50			
	6	6 ВI	1700	3	5.10	6 ВI	2.20	
	7	6 ВI	1210	4	4.84			
СП7	2	4 ВI	340	4	1.36	4 ВI	0.233	2.973
	4	4 ВI	500	2	1.00			
	6	6 ВI	1700	3	5.10	6 ВI	2.74	
	8	6 ВI	690	4	2.76			

Спецификация на 1 изделие

Марка	N поз	Профиль мм	Длина мм	Кол. шт.	Вес кг Эл-та	Вес кг Эл-тов	Вес кг Марки
М01	9	-12×4	698	9	0.26	2.34	5.28
	10	-25×5	1500	2	1.47	2.94	
М02	9	-12×4	698	11	0.26	2.86	6.06
	11	-25×5	1630	2	1.60	3.20	

Примечание

Сетки изготовляются из холоднотянутой проволоки класса В1 ГОСТ 6727-53 способом контактной точечной сварки.

1971	Сетки СП4, СП5, СП5А, СП6, СП7. Решетки М01, М02	Серия 85	Часть 10 / Раздел 10.4-1	Лист 22

Инв. № | Взамен инв. № | Подпись и дата

Гипросталь Москва — Жилищ. А

Главный инженер проекта	А. Самойлов		
Гл. арх. пр-та	М. Васеева		
Гл. инж. пр-та	Е. Цукерман	Проверил	Н. Терехова
Рук. гр. инж.	Н. Терехова	Копировал	З. Глазунова

11350-04 23

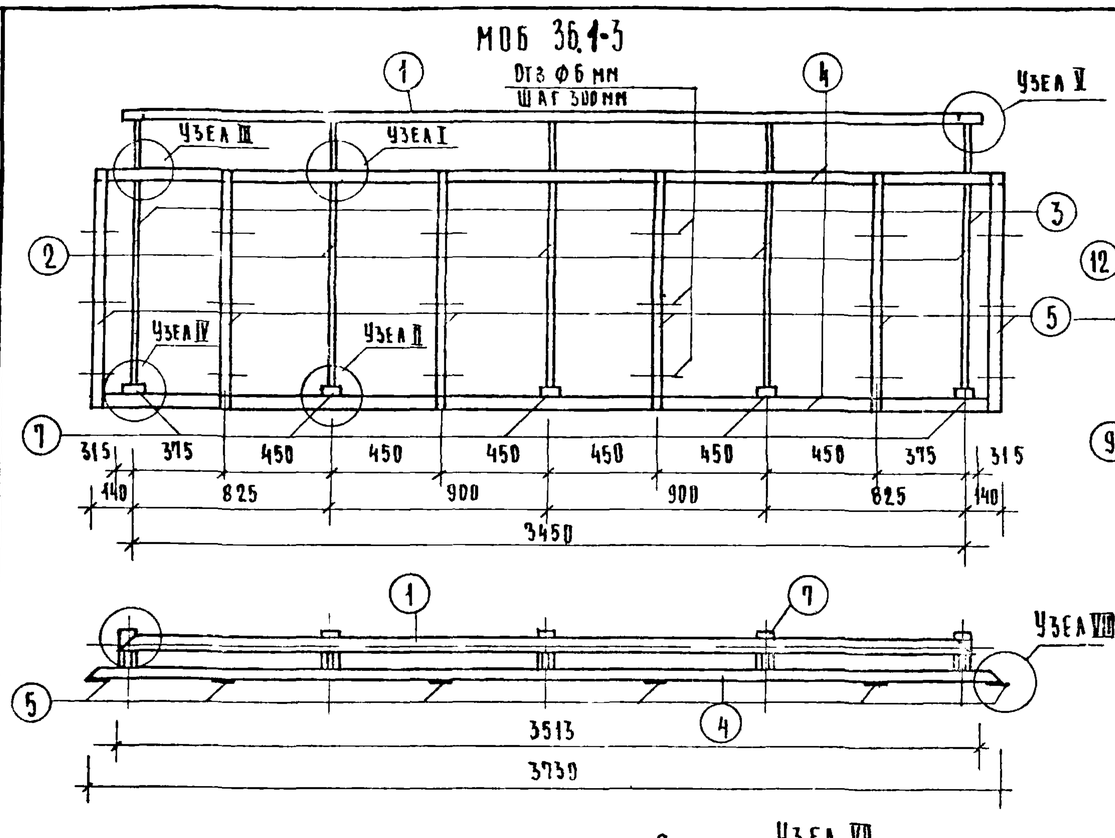

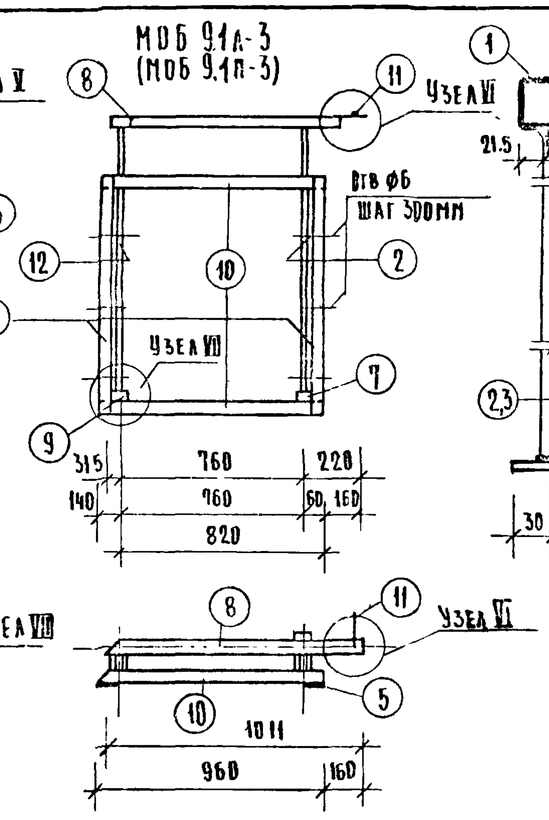

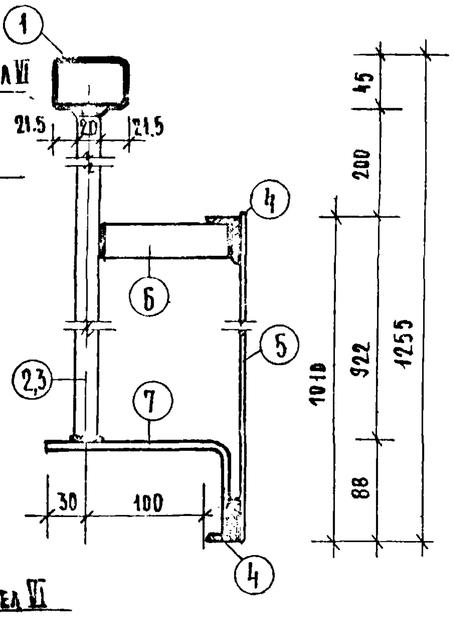

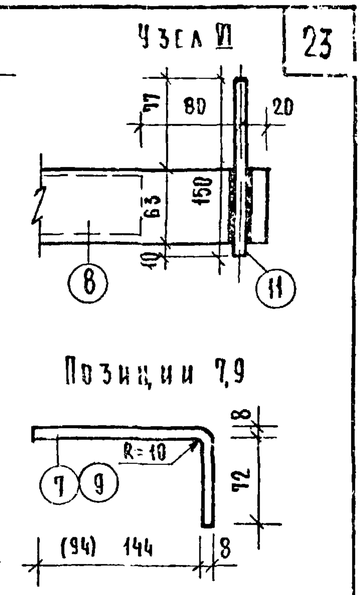

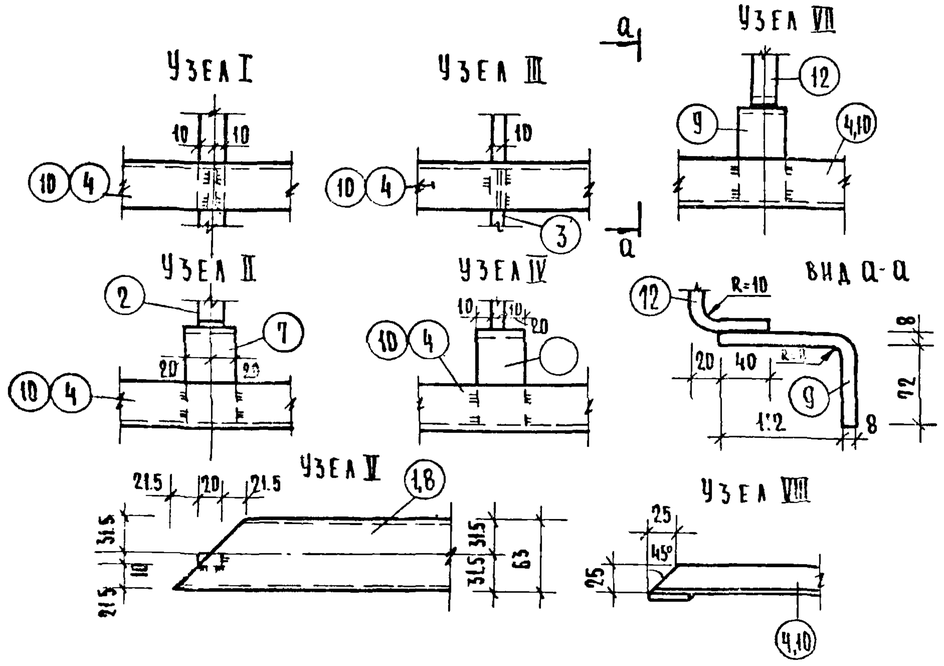

Примечания:

1. Марку с индесом (п) изготовлять зеркально марке с индексом (л).
2. Материал ограждений - сталь 3.
3. Все сварные швы - 5мм.
4. Ограждения МОБ 36.-3; МОБ 9.л-3; МОБ 9.п-3 дорабатываются при привязке в зависимости от выбранного варианта ограждений. см часть 0 к раздел 9.2-3 лист 16

Спецификация на 1 изделие

N N пп	Марка	N N поз.	Профиль мм	Длина мм	К-во шт.	Вес кг: штуки	Вес кг: общий	Марки
	МОБ 36.1-3	1	▫63×45×2	3513	1	13.52	13.52	52.25
		2	▪20×20	1120	3	3.52	10.56	
		3	-20×10	1120	2	1.19	2.38	
		4	L40×25×4	3730	2	7.25	14.50	
		5	-30×5	1010	6	1.19	7.14	
		6	-30×10	100	5	0.24	1.20	
		7	-40×8	230	5	0.59	2.95	
	МОБ 9.1А-3 (МОБ 9.1П-3)	8	▫63×45×2	1011	1	4.00	4.00	20.15
		2	▪20×20	1120	1	1.19	2.38	
		12	-20×10	1170	1	1.24	1.24	
		5	-30×5	1010	6	1.19	7.14	
		7	-40×8	230	1	0.59	0.59	
		9	-40×8	130	1	0.49	0.49	
		10	L40×25×4	960	2	1.86	3.72	
		11	ф10АI	150	1	0.11	0.11	
		6	-30×10	100	2	0.24	0.48	

Взамен. | Цукерман | Глазунова | Проверил | Копировал | Цукерман | Терехова | Украинцев | Шкапица

1971

Ограждения МОБ 36.1-3, МОБ 9.1л-3 МОБ 9.1п-3.

Серия 85 | Часть 10 | Раздел 10.14-1 | Лист 23

11350-04 ТМ

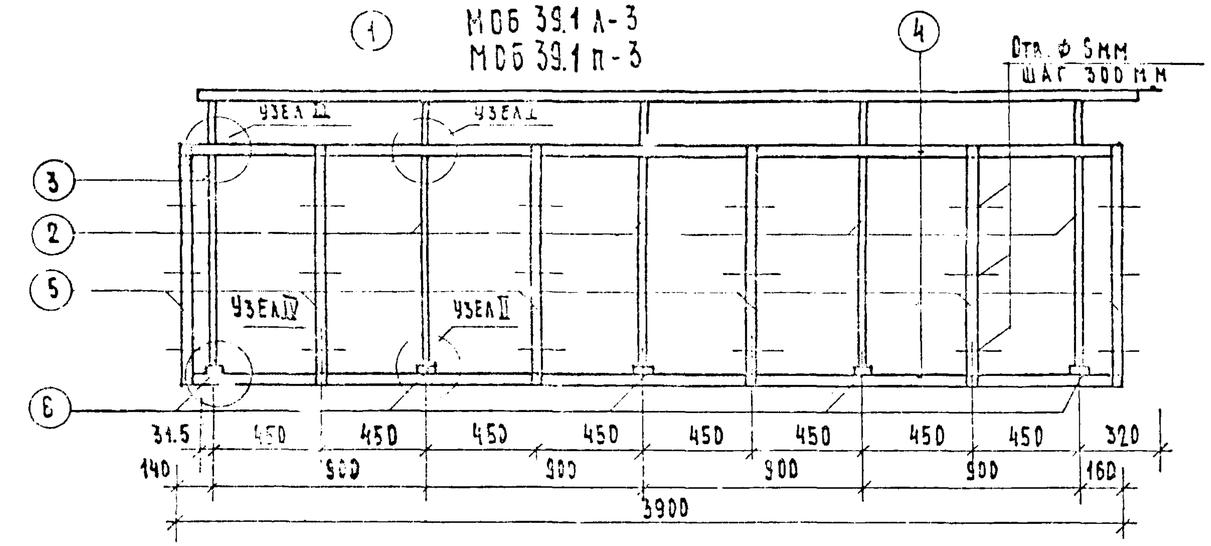

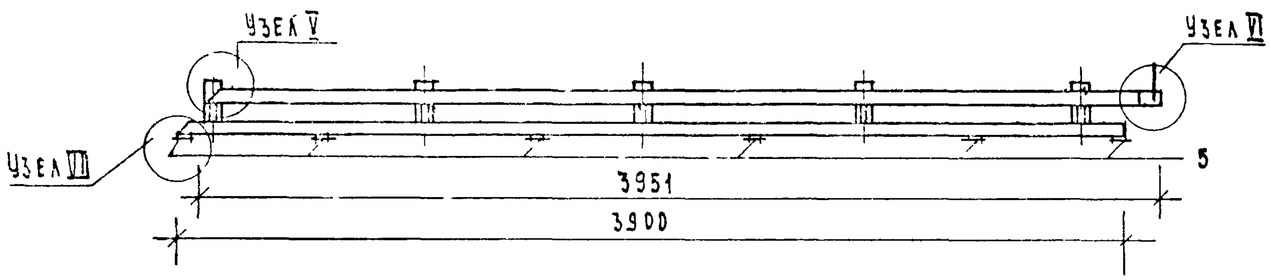

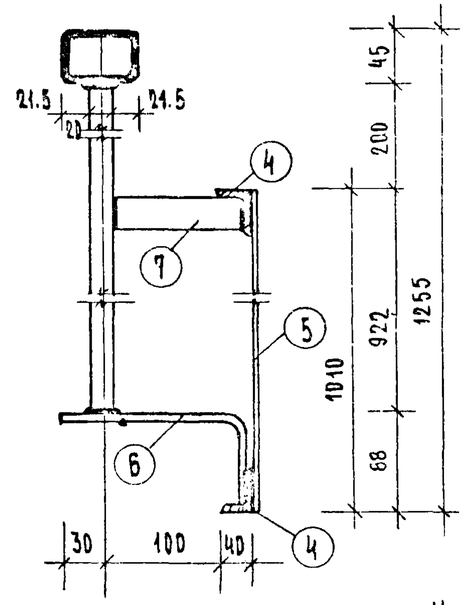

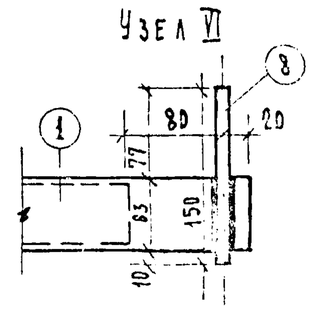

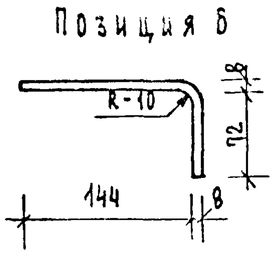

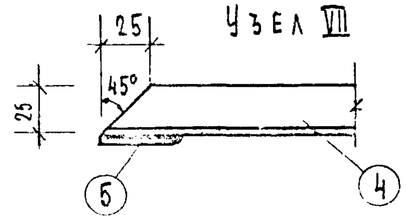

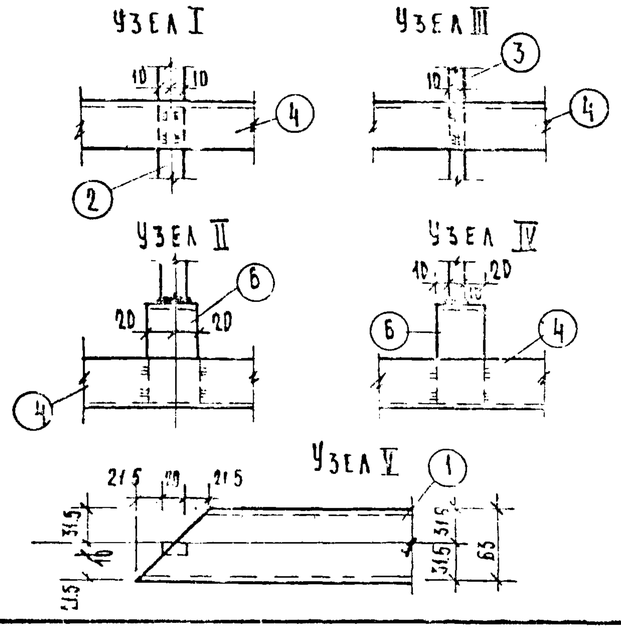

Примечания:

1. Марку с индексом (п) изготовлять зеркально марке с индексом (л).
2. Материал ограждений - сталь 3.
3. Все сварные швы - 5 мм.
4. Ограждения МОБ 39.1л-3 и МОБ 39.1п-3 дорабатываются при привязке в зависимости от выбранного варианта ограждений. см часть 0 и раздел 9.2-3 лист 16

Спецификация на 1 изделие

N N п.п	Марка	N N поз.	Профиль мм	Длина мм	К-во шт.	Вес кг: штуки	Вес кг: общий	Вес кг: марк
1	МОБ 39.1л-3 (МОБ 39.1п-3)	1	□63×45×25	3951	1	15.20	15.20	56.9
		2	▪20×20	1120	4	3.52	14.08	
		3	-20×10	1120	1	1.19	1.19	
		4	∟40×25×4	3900	2	7.56	15.12	
		5	-30×5	1010	6	1.19	7.14	
		6	-40×8	230	5	0.59	2.95	
		7	-30×10	100	5	0.24	1.20	
		8	ф10 АI	150	1	0.11	0.11	

Согласовано

Инв. №

Взам. инв. №

Дата

Рук. мастер. Эпельбаум
Гл. инж. пласт. Самойлов
Гл. арх. отд. Масеева
Гл. инж. пр-та Шкерман
Рук. гр. инж. Черетова
Техник Провоторова
Проверил Шкерман
Нормировал Черетова
Главный инженер проекта Казунов
Главный архитектор проекта Лахонова

ЦНИИЭП жилища г. Москва

1971

Ограждения МОБ 39.1л-3, МОБ 39.1п-3

Серия 05 | Часть 10 | Раздел 10.4-1 | Лист 24

11350-04

МОЛ 57.2-3; МОЛ 59.2-3; МОЛ 60.2-3

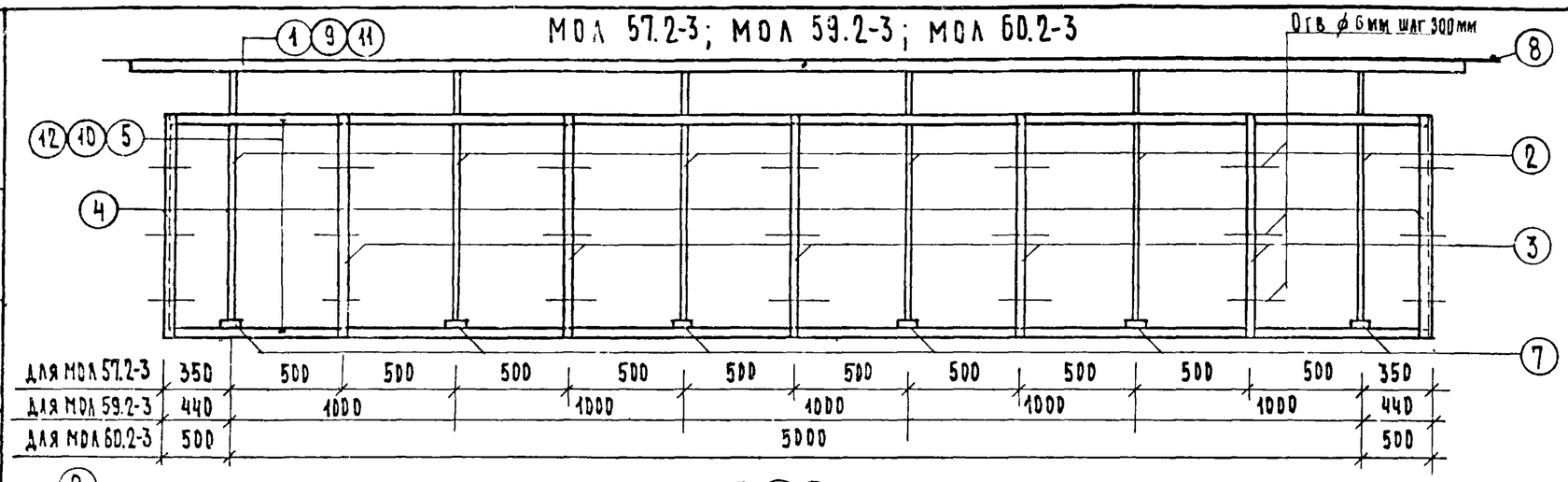

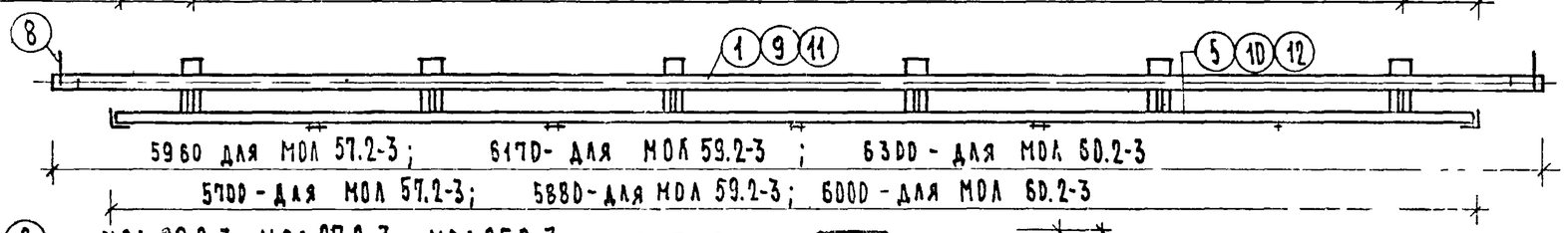

МОЛ 28.2-3; МОЛ 27.2-3, МОЛ 25.2-3

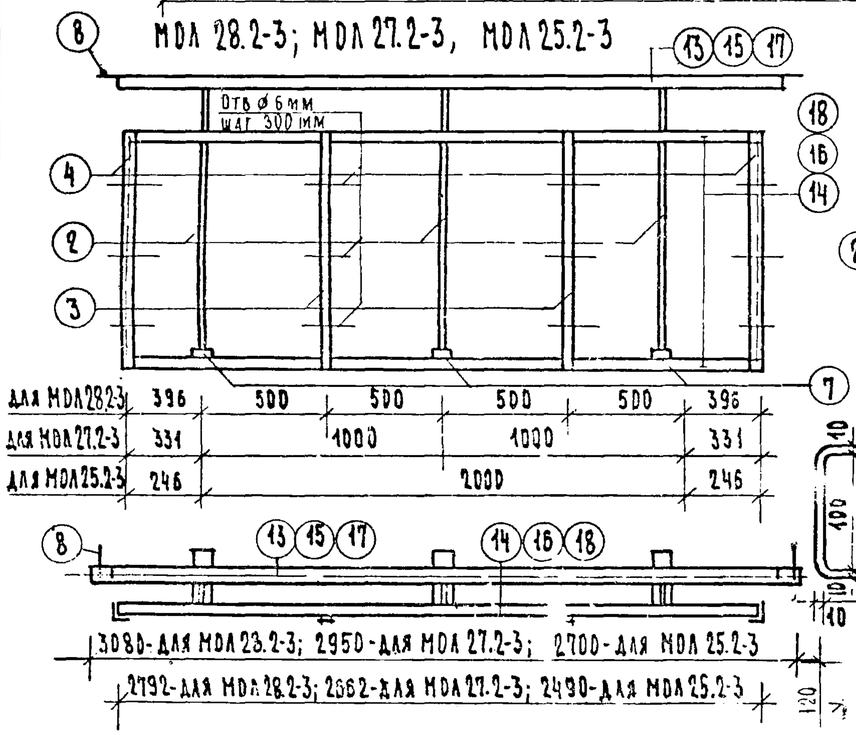

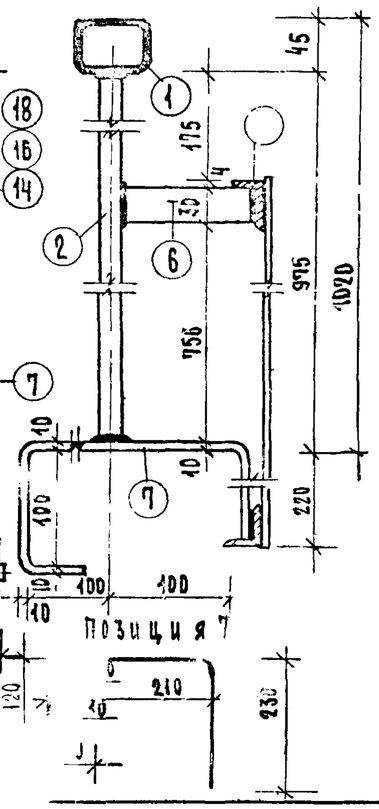

Примечания:

1. Материал ограждений - сталь 3.
2. Все сварные швы - 5мм.
3. Ограждения дорабатываются при привязке в зависимости от выбранного варианта. см часть D и раздел 9.2-3 лист 14

Марка	NN пп	Профиль мм	Длина мм	К-во шт.	Вес кг штуки	Вес кг общий	Марки
МОЛ 25.2-3	15	▫63×45×2.5	2700	1	10.40	10.40	41.24
	16	L40×25×4	2480	2	4.70	9.40	
	2	▪20×20	990	3	3.10	9.30	
	3	-30×5	1000	2	0.98	1.96	
	4	L40×25×4	830	2	1.61	3.22	
	6	-30×10	100	3	0.24	0.72	
	7	-40×10	640	3	2.01	6.03	
	8	⌀10AI	150	2	0.105	0.21	

Спецификация на 1 изделие

25

Марка	NN пп	Профиль мм	Длина мм	К-во шт.	Вес кг штуки	Вес кг общий	Марки
МОЛ 57.2-3	1	▫63×45×2.5	5960	1	22.90	22.90	85.33
	2	▪20×20	990	6	3.10	18.60	
	3	-30×5	1000	5	0.98	4.90	
	4	L40×25×4	830	2	1.61	3.22	
	5	L40×25×4	5690	2	11.00	22.00	
	6	-30×10	100	6	0.24	1.44	
	7	-40×10	640	6	2.01	12.06	
	8	⌀10AI	150	2	0.105	0.21	
МОЛ 59.2-3	9	▫63×45×2.5	6170	1	23.70	23.70	86.04
	2	▪20×20	990	6	3.10	18.60	
	3	-30×5	1000	5	0.98	4.90	
	4	L40×25×4	830	2	1.61	3.22	
	10	L40×25×4	5570	2	11.40	22.80	
	6	-30×10	100	6	0.24	1.44	
	7	-40×10	640	6	2.01	12.06	
	8	⌀10AI	150	2	0.105	0.21	
МОЛ 60.2-3	11	▫63×45×2.5	6300	1	24.20	24.20	87.91
	2	▪20×20	990	6	3.10	18.60	
	3	-30×5	1000	5	0.98	4.90	
	4	L40×25×4	830	2	1.61	3.22	
	12	L40×25×4	5990	2	11.64	23.28	
	6	-30×10	100	6	0.24	1.44	
	7	-40×10	640	6	2.01	12.06	
	8	⌀10AI	150	2	0.105	0.21	
МОЛ 28.2-3	13	▫63×45×2.5	3080	1	11.85	11.85	43.55
	14	L40×25×4	2792	2	5.28	10.56	
	2	▪20×20	990	3	3.10	9.30	
	3	-30×5	1000	2	0.98	1.96	
	4	L40×25×4	830	2	1.61	3.22	
	6	-30×10	100	3	0.24	0.72	
	7	-40×10	640	3	2.01	6.03	
	8	⌀10AI	150	2	0.105	0.21	
МОЛ 27.2-3	15	▫63×45×2.5	2950	1	11.35	11.35	42.79
	16	L40×25×4	2662	2	5.00	10.00	
	2	▪20×20	990	3	3.10	9.30	
	3	-30×5	1000	2	0.98	1.96	
	4	L40×25×4	830	2	1.61	3.22	
	6	-30×10	100	3	0.24	0.72	
	7	-40×10	640	3	2.01	6.03	
	8	⌀10AI	150	2	0.105	0.21	

ЦНИИЭП НИИЛИЩА

ГАПХ	Пахомова	
ГИП	Цукерман	
Гл. инж.	Эпазинова	
Гл. арх. пр-та	Алексеева	Техник
Гл. инж. пр-та	Цукерман	Проверил
Рук. гр. инж.	Терехова	Копировал

ИНВ. № | ВЗАМЕН.

1971

Ограждения МОЛ 60.2-3, МОЛ 59.2-3, МОЛ 57.2-3, МОЛ 28.2-3, МОЛ 27.2-3, МОЛ 25.2-3

Серия 05 | Часть 10 | Раздел 10.4-1 | Лист 25

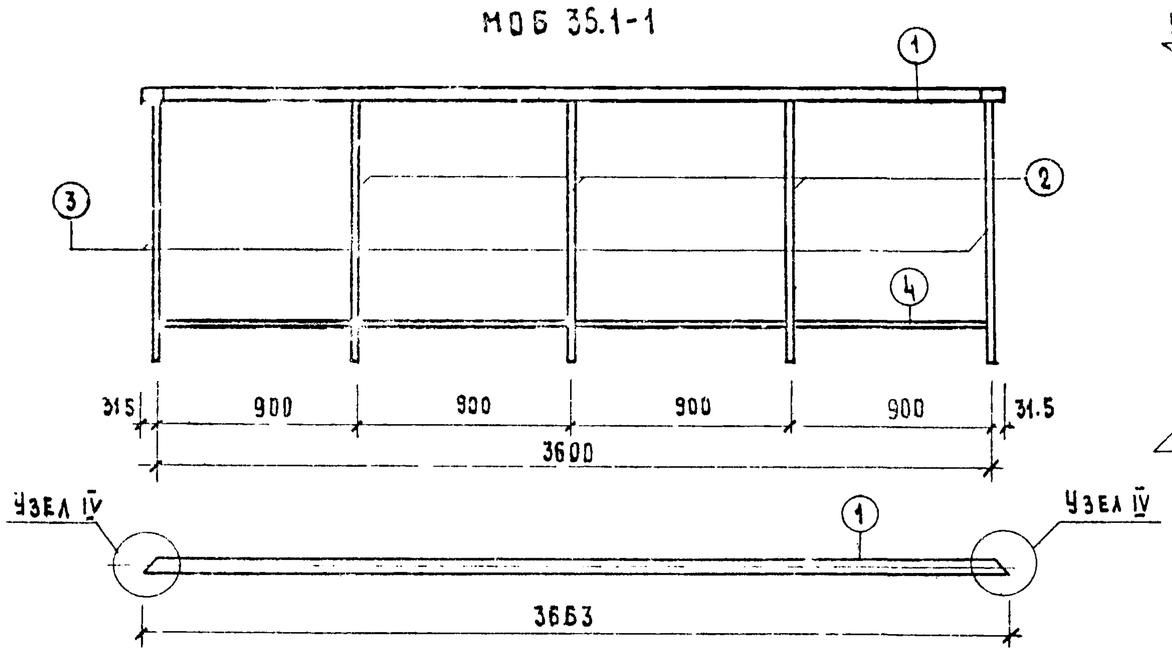

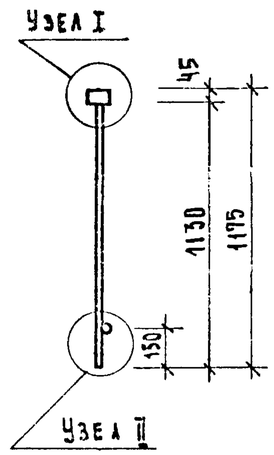

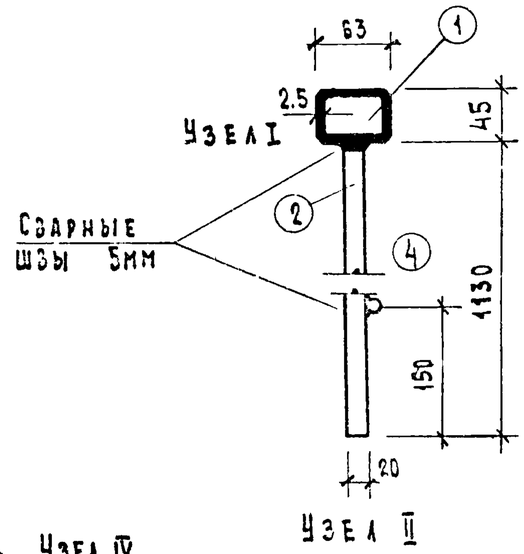

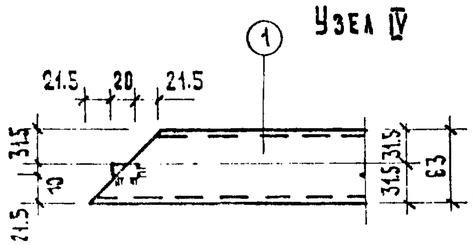

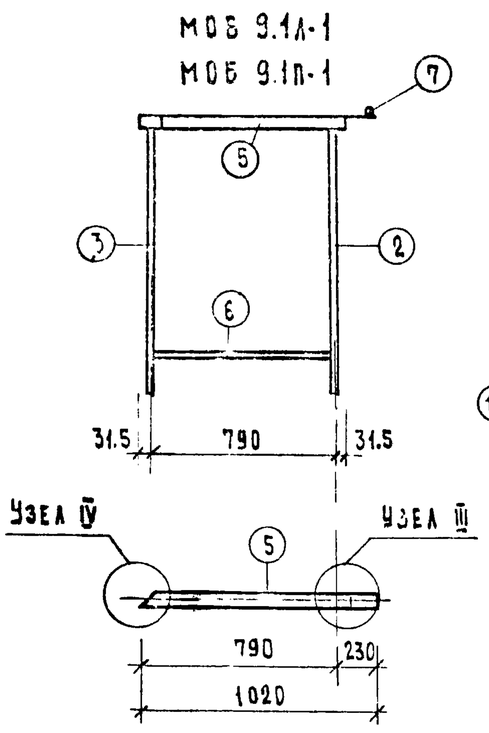

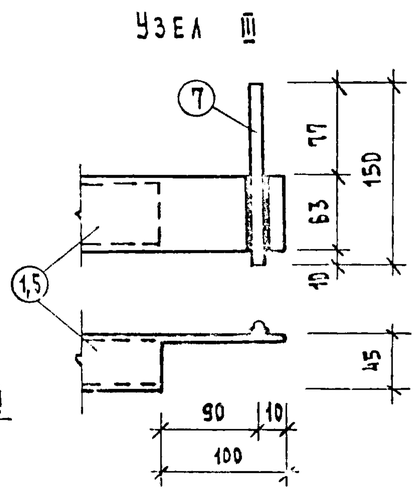

Все сварные швы 5мм

Материал ограждения сталь 3.

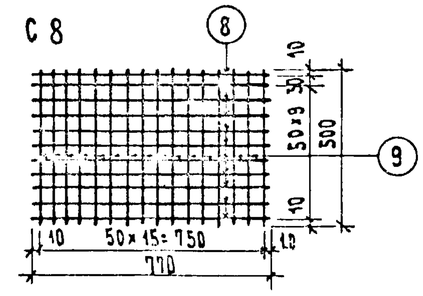

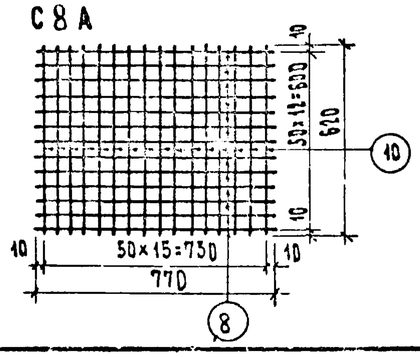

Спецификация на 1 изделие

№ п.п.	Марка	№ поз.	Профиль мм	Длина мм	К-во шт.	Вес кг: штуки	Вес кг: общий	Марки
	МОБ 36.1-1	1	□63×45×2.5	3663	1	14.12	14.12	31.16
		2	■20×20	1130	3	3.86	11.58	
		3	–20×10	1050	2	1.65	3.30	
		4	⌀10 AI	3500	1	2.16	2.16	
	МОБ 9.1А-1 МОБ 9.1П-1	5	□63×45×2.5	1020	1	3.94	3.94	10.04
		2	□20×20	1130	1	3.86	3.86	
		3	–20×10	1050	1	1.65	1.65	
		6	⌀10 AI	770	1	0.48	0.48	
		7	⌀10 AI	150	1	0.11	0.11	
	С8	8	4 BI	770	11	0.076	0.83	1.61
		9	4 BI	500	16	0.043	0.78	
	С8А	8	4 BI	770	13	0.076	0.99	1.97
		10	4 BI	620	16	0.061	0.98	

1971

Ограждения МОБ 36.1-1, МОБ 9.1А-1, МОБ 9.1П-1, сетки С8, С8А.

Серия 85 | Часть 10 | Раздел 10.4-1 | Лист 26

ЦНИИЭП жилища

Взамен

11350-04 (27)