ТИПОВЫЕ СТРОИТЕЛЬНЫЕ КОНСТРУКЦИИ. ИЗДЕЛИЯ И УЗЛЫ

СЕРИЯ 1.465.1-15

ПЛИТЫ ЖЕЛЕЗОБЕТОННЫЕ РЕБРИСТЫЕ РАЗМЕРОМ 3x12 м ДЛЯ ПОКРЫТИЙ ОДНОЭТАЖНЫХ ПРОИЗВОДСТВЕННЫХ ЗДАНИЙ

ВЫПУСК 3

ПЛИТЫ 1-го ТИПОРАЗМЕРА С ПРОЁМАМИ В ПОЛКЕ
ДЛЯ ЗЕНИТНЫХ ФОНАРЕЙ
РАБОЧИЕ ЧЕРТЕЖИ

24035-04
ЦЕНА 2-66

ЦЕНТРАЛЬНЫЙ ИНСТИТУТ ТИПОВОГО ПРОЕКТИРОВАНИЯ
ГОССТРОЯ СССР

Москва, А-445, Смольная ул., 22

Сдано в печать 7 1990 года

Заказ № 45 Тираж 5700 экз.

ТИПОВЫЕ СТРОИТЕЛЬНЫЕ КОНСТРУКЦИИ, ИЗДЕЛИЯ И УЗЛЫ

СЕРИЯ 1.465.1-15

ПЛИТЫ ЖЕЛЕЗОБЕТОННЫЕ РЕБРИСТЫЕ РАЗМЕРОМ 3x12 м ДЛЯ ПОКРЫТИЙ ОДНОЭТАЖНЫХ ПРОИЗВОДСТВЕННЫХ ЗДАНИЙ

ВЫПУСК 3

ПЛИТЫ I-го ТИПОРАЗМЕРА С ПРОЕМАМИ В ПОЛКЕ ДЛЯ ЗЕНИТНЫХ ФОНАРЕЙ

РАБОЧИЕ ЧЕРТЕЖИ

РАЗРАБОТАНЫ

КИЕВСКИЙ ПРОМСТРОЙПРОЕКТ

ГЛАВНЫЙ ИНЖЕНЕР ИНСТИТУТА ХАРИТОНОВ И.Г.
НАЧАЛЬНИК ОТДЕЛА СЫТНИК А.Н.
ГЛАВНЫЙ КОНСТРУКТОР ОТДЕЛА КОЗЛОВ В.А.
ГЛАВНЫЙ ИНЖЕНЕР ПРОЕКТА ЛИБЕРМАН Г.А.

ЦНИИПРОМЗДАНИЙ

ЗАМ. ДИРЕКТОРА ИНСТИТУТА ГРАНЕВ В.В.
НАЧАЛЬНИК ОТДЕЛА СНКОЗ РОЗЕНБЛЮМ А.Я.
ГЛАВНЫЙ ИНЖЕНЕР ПРОЕКТА БАЖАНОВА В.А.

НИИСК

ЗАМ. ДИРЕКТОРА ПО НАУЧНОЙ РАБОТЕ КРИВОШЕЕВ П.И.
ЗАВ. ЛАБОРАТОРИЕЙ ЯНКЕЛЕВИЧ М.А.

НИИЖБ

ЗАМ. ДИРЕКТОРА МАМЕДОВ Т.И.
ЗАВ. ЛАБОРАТОРИЕЙ ЯКУШИН В.А.
СТ. НАУЧНЫЙ СОТРУДНИК СВЕТОВ А.А.

УТВЕРЖДЕНЫ

Главпроектом Госстроя СССР, техническое задание от 22.04.1988г. Введены в действие с 01.03.1990г. приказом ЦНИИпромзданий от 01.09.1989г № 100.

ЦИТП Госстроя СССР, 1989

24035-04 2

Обозначение документа	Наименование	Стр.
1.465.1-15.3-ТТ	Технические требования	2
1.465.1-15.3-1ФЧ	Плита 1ПФ12 с четырьмя проемами	
	в полке размерами 1,5×1,7м	
	Сборочный чертеж	5
1.465.1-15.3-1	Плита 1ПФ12 с четырьмя проемами	
	в полке размерами 1,5×1,7м	6
1.465.1-15.3-2ФЧ	Плита 1ПФ12 с двумя проемами	
	в полке размерами 2,7×2,6м	
	Сборочный чертеж	15
1.465.1-15.3-2	Плита 1ПФ12 с двумя проемами	
	в полке размерами 2,7×2,6м	16
1.465.1-15.3-РС1	Ведомость расхода стали	26
1.465.1-15.3-РС2	Ведомость расхода стали	29

Разраб.	Чернышова		1.465.1-15.3
Рассчит.	Хомутова		
Провер.	Хомутова		
Н. контр.	Хомутова		Содержание

Стадия	Лист	Листов
Р		1

Киевский Промстройпроект

Выпуск 3 серии 1.465.1-15 содержит рабочие чертежи плит размерами 3×12м 1-го типоразмера с проемами в полке для установки зенитных фонарей точечного и панельного типа из двухслойных стеклопакетов по сериям 1.464-14 вып. 1 и 1.464.2-17, вып.1

Рабочие чертежи арматурных и закладных изделий приведены в выпуске 4 настоящей серии.

Материалы для проектирования зданий с применением плит настоящего выпуска, включающие технические данные плит, основные положения по расчету и указания по применению приведены в выпуске 0 настоящей серии.

Маркировка плит принята в соответствии со структурой, изложенной в пояснительной записке к выпуску 0. При этом количество и размер проемов в полке плиты условно обозначается цифрой, проставляемой в третьей части марки плиты и равной: 3 – при четырех проемах размерами 1,7×1,5м и 5 – при двух проемах размерами 2,7×2,6м.

Взам. инв. № | Подпись и дата | Инв. № подл.

Разраб.	Чернышова		1.465.1-15.3-ТТ
Рассчит.	Хомутова		
Провер.	Хомутова		
Н. контр.	Хомутова		Технические требования

Стадия	Лист	Листов
Р	1	5

Киевский Промстройпроект

Пример условного обозначения плит, принятого в выпуске: 1ПФ12-1АIV-3 – плита первого типоразмера, пролетом 12 м с четырьмя проемами в полке размерами 1,7×1,5 м для установки зенитных фонарей, первая по несущей способности с напрягаемой арматурой класса А-IV из тяжелого бетона, предназначенная для эксплуатации в неагрессивной среде; 1ПФ12-2АIV-5П – плита первого типоразмера, пролетом 12 м с двумя проемами в полке размерами 2,7×2,6 м для установки зенитных фонарей, вторая по несущей способности, с напрягаемой арматурой класса А-IV, из тяжелого бетона, предназначенная для эксплуатации в условиях воздействия среднеагрессивной газовой среды.

Плиты типа „ПФ" выполняются только из тяжелого бетона классов В22,5...В40.

Технические требования и указания по изготовлению плит, методам контроля и правилам приемки, хранения и транспортирования следует принимать по выпуску 5 настоящей серии (1.465.1-15.5-ТТ)

Значения величин усилий натяжения одного

арматурного стержня при механическом способе натяжения приведены в табл. 1.

Указания по применению изделий из напрягаемой стержневой арматуры и анкеровке см. докум. 1.465.1-15.4-43.

Плиты с напрягаемой арматурой класса А-V принимать по плитам с напрягаемой арматурой класса Ат-V без изменения диаметра и числа стержней (в случае отсутствия на заводе изготовителе арматуры Ат-V допускается замена)

Инв. № подл. | Подпись и дата | Взам. инв. №

24035-04 4

Класс напрягаемой арматуры	Марки плиты	Напрягаемая арматура на плиту	Напряжение в арматуре при способе натяжения бсоп МПа (кгс/см²)		Контролируемое усилие натяжения одного стержня кН (тс)
			электротермический	механический	
АтVI	1ПФ12-1АтVI-3 1ПФ12-1АтVI-5	2Ф18АтVI	—	920(9200)	234(23,4)
	1ПФ12-2АтVI-3 1ПФ12-2АтVI-5	2Ф20АтVI			289(28,9)
	1ПФ12-3АтVI-3 1ПФ12-3АтVI-5	2Ф22АтVI			350(35,0)
	1ПФ12-4АтVI-5	2Ф25АтVI		740(7400)	450(45,0)
АтV; АтVск	1ПФ12-1АтV-3 1ПФ12-1АтVск-3н	2Ф20АтV 2Ф20АтVск	650(6500)	730(7300)	229(22,9)
	1ПФ12-1АтV-5 1ПФ12-1АтVск-5н				
	1ПФ12-2АтV-3 1ПФ12-2АтVск-3н	2Ф22АтV 2Ф22АтVск			277(27,7)
	1ПФ12-2АтV-5 1ПФ12-2АтVск-5н				
	1ПФ12-3АтV-3 1ПФ12-3АтVск-3н	2Ф25АтV 2Ф25АтVск			358(35,8)
	1ПФ12-3АтV-5 1ПФ12-3АтVск-5н				
	1ПФ12-4АтV-5 1ПФ12-4АтVск-5н	2Ф28АтV 2Ф28АтVск	—	610(6100)	376(37,6)
АтIVс	1ПФ12-1АтIVс-3 1ПФ12-1АтIVс-5	2Ф22АтIVс	540(5400)	540(5400)	205(20,5)
	1ПФ12-2АтIVс-3 1ПФ12-2АтIVс-5	2Ф25АтIVс			265(26,5)
	1ПФ12-3АтIVс-3 1ПФ12-3АтIVс-5	4Ф20АтIVс			170(17,0)
	1ПФ12-4АтIVс-5	4Ф22АтIVс			205(20,5)
AIV	1ПФ12-1AIV-3 1ПФ12-1AIV-3н(п)	2Ф22AIV	540(5400)	540(5400)	205(20,5)
	1ПФ12-1AIV-5 1ПФ12-1AIV-5н;(п)				
	1ПФ12-2AIV-3 1ПФ12-2AIV-3н;(п)	4Ф18AIV			137(13,7)

Класс напрягаемой арматуры	Марки плиты	Напрягаемая арматура на плиту	Напряжение в арматуре при способе натяжения бсоп МПа (кгс/см²)		Контролируемое усилие натяжения одного стержня кН (тс)
			электротермический	механический	
AIV	1ПФ12-2AIV-5 1ПФ12-2AIV-5н;(п	4Ф18AIV	540(5400)	540(5400)	137(13,7)
	1ПФ12-3AIV-3 1ПФ12-3AIV-3н;(п)	4Ф20AIV			170(17,0)
	1ПФ12-3AIV-5 1ПФ12-3AIV-5н;(п)				
	1ПФ12-4AIV-5 1ПФ12-4AIV-5н;(п)	4Ф22AIV			205(20,5)
A-IIIв	1ПФ12-1AIIIв-3 1ПФ12-1AIIIв-3н;(п)	2Ф25AIIIв	490(4900)	490(4900)	241(24,1)
	1ПФ12-1AIIIв-5 1ПФ12-1AIIIв-5н;(п)				
	1ПФ12-2AIIIв-3 1ПФ12-2AIIIв-3н;(п)	2Ф28AIIIв	—		302(30,2)
	1ПФ12-2AIIIв-5 1ПФ12-2AIIIв-5н;(п)			470(4700)	289(28,9)
	1ПФ12-3AIIIв-3 1ПФ12-3AIIIв-3н;(п)	4Ф22AIIIв	490(4900)	490(4900)	186(18,6)
	1ПФ12-5AIIIв-5 1ПФ12-5AIIIв-5н;(п)				
	1ПФ12-4AIIIв-3 1ПФ12-4AIIIв-5	2Ф32AIIIв	—	450(4500)	362(36,2)
К-7	1ПФ12-1К7-3 1ПФ12-1К7-5	4Ф15К7	—	1230(12300)	137(13,7)
	1ПФ12-2К7-5	6Ф15К7	—	1100(11000)	123(12,3)
Вр	1ПФ12-1Вр-3 1ПФ12-1Вр-5	20Ф5Вр	—	1190(11900)	23,3(2,33)
	1ПФ12-2Вр-3 1ПФ12-2Вр-5	24Ф5Вр			
	1ПФ12-3Вр-3 1ПФ12-3Вр-5	28Ф5Вр			
	1ПФ12-4Вр-5	32Ф5Вр			
	1ПФ12-4Вр-3 1ПФ12-5Вр-5	36Ф5Вр			

Инв. № подл. | Подпись и дата | Взам. инв. №

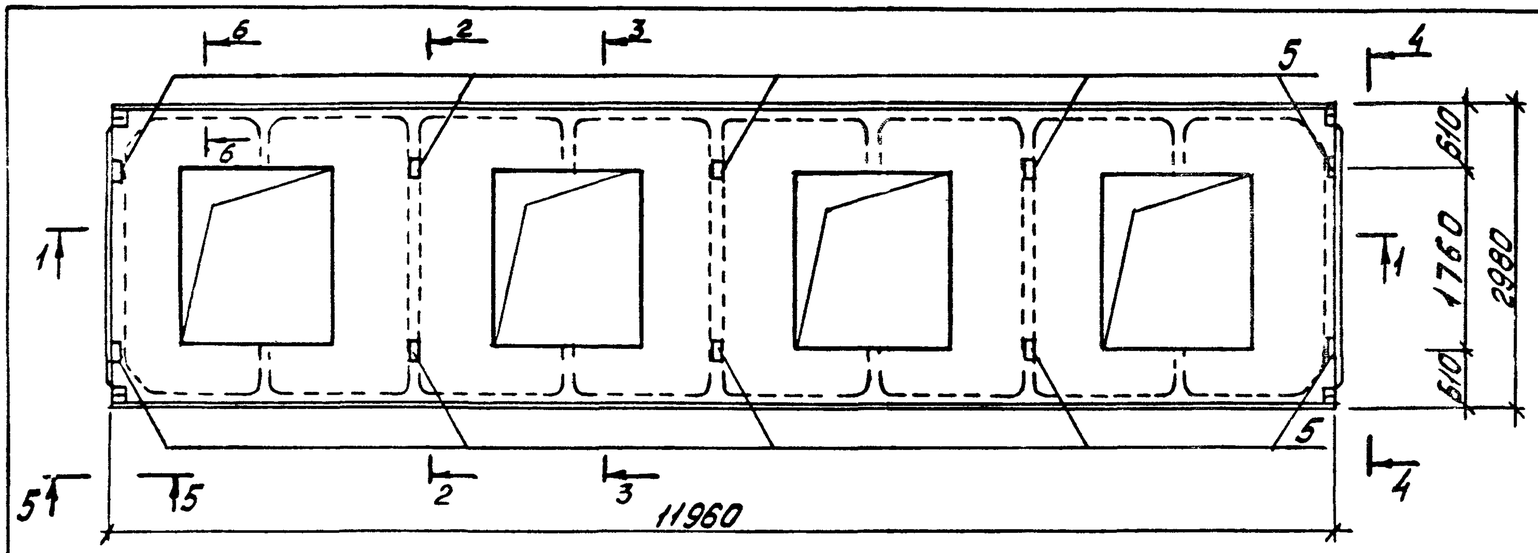

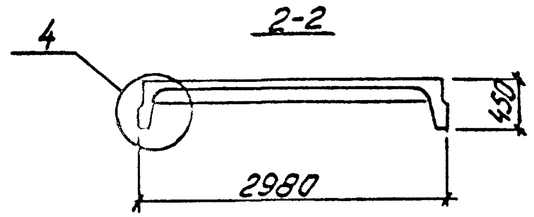

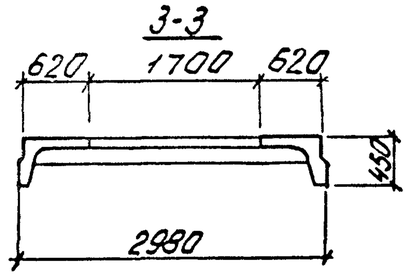

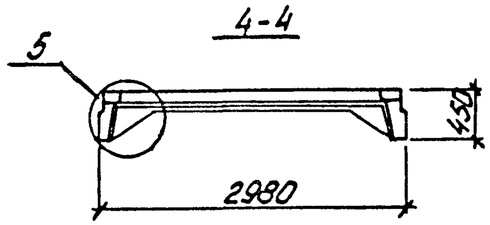

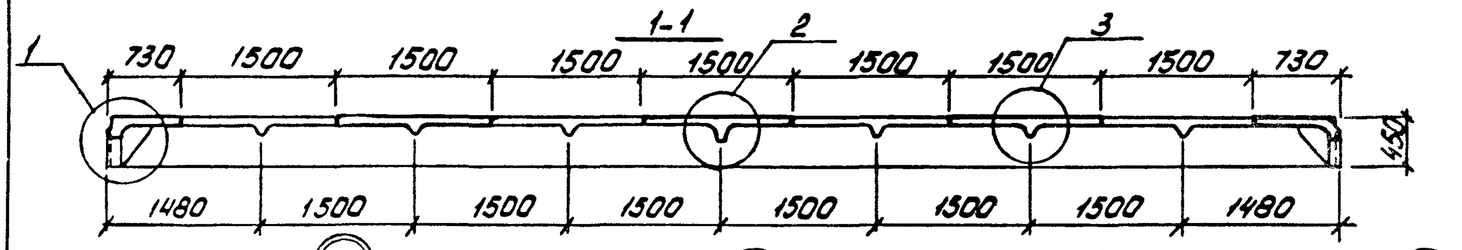

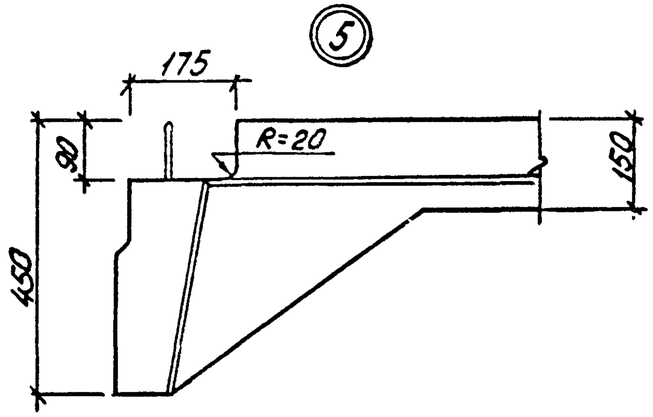

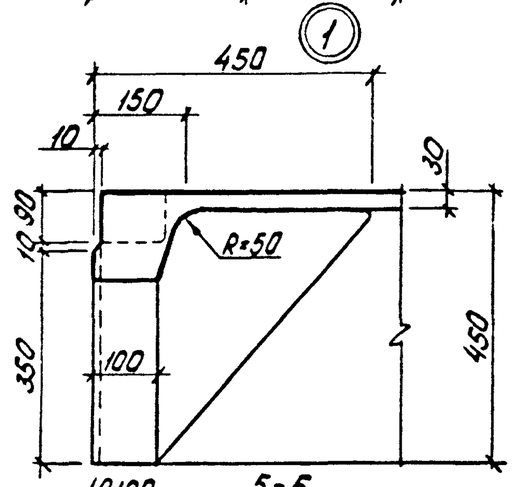

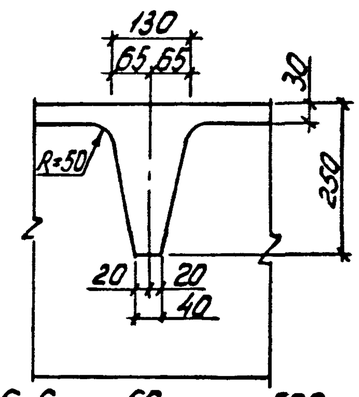

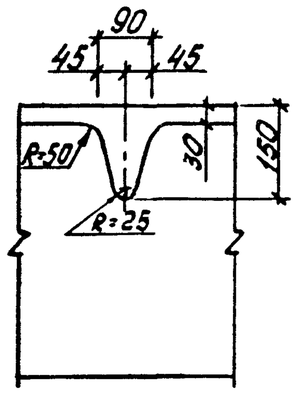

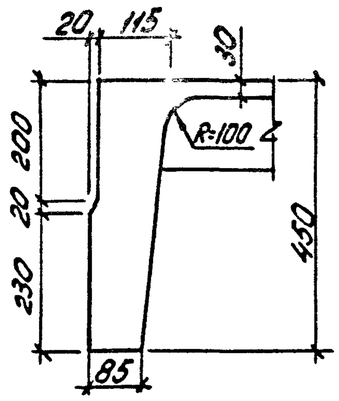

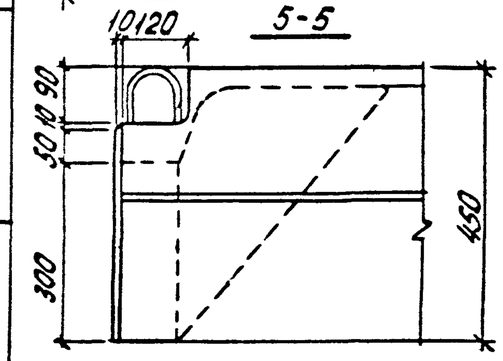

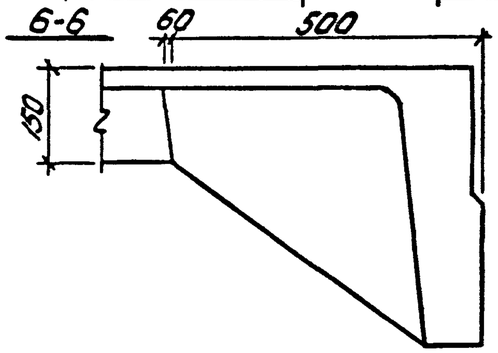

Разраб.	Владимирская		1.465.1-15.3-1ФЧ	
Рассчит.	Хомутова			
Провер.	Хомутова		Плита 1ПФ12 с четырьмя проемами в полке размерами 1,5х1,7м	Стадия: Р; Лист: 1; Листов: 1
Н.контр.	Хомутова			Киевский Промстройпроект

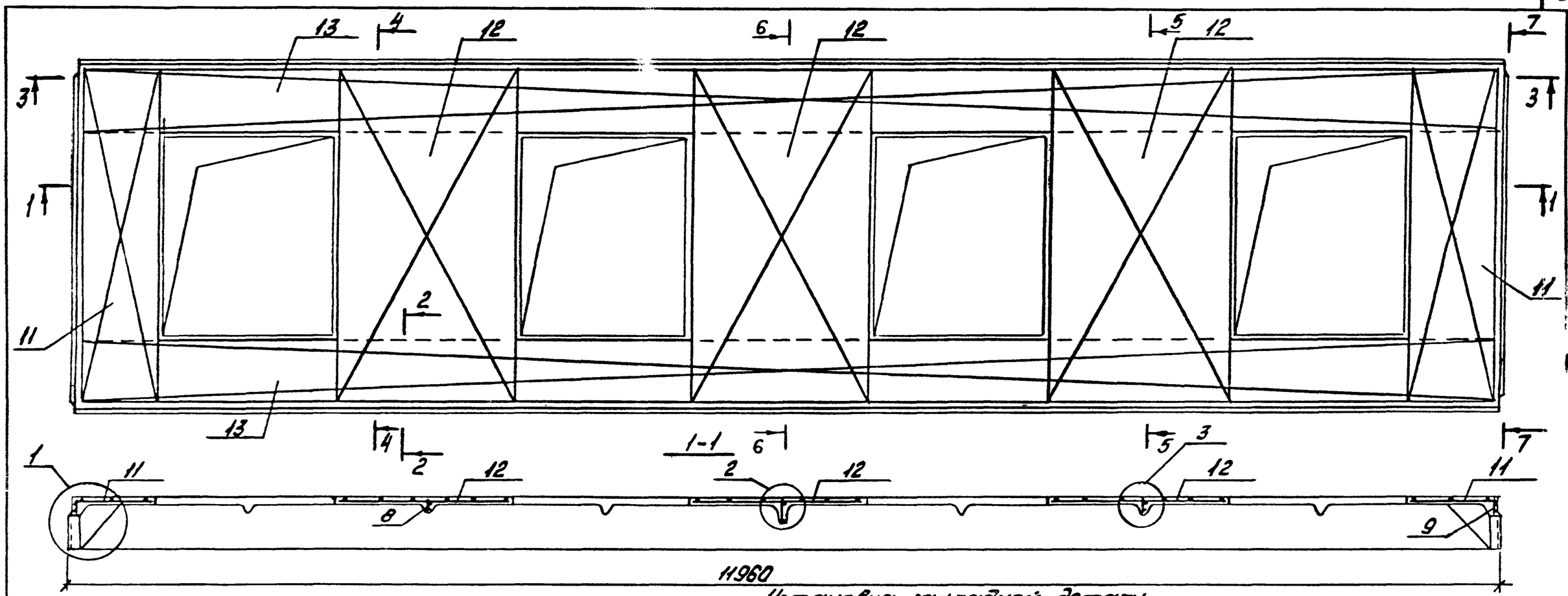

Установка каркаса укороченного ребра

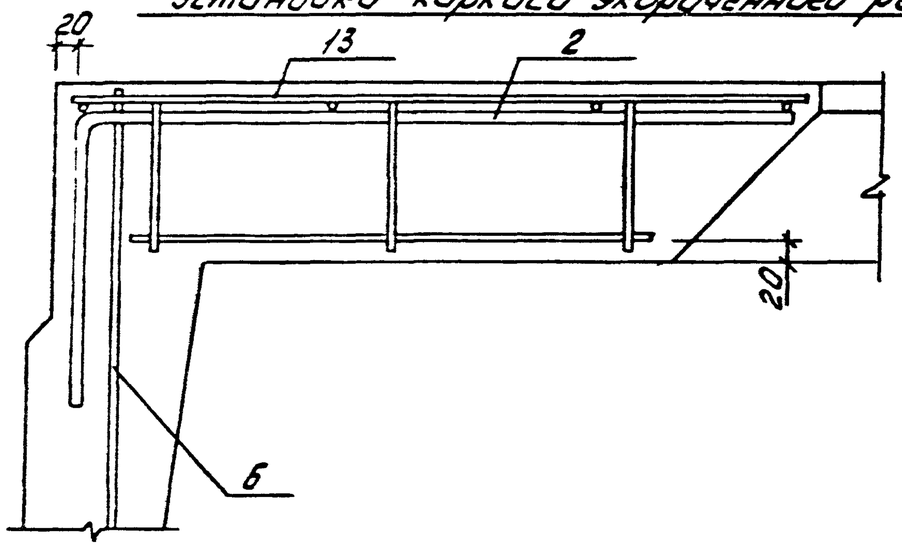

Установка закладной детали для крепления фонарей

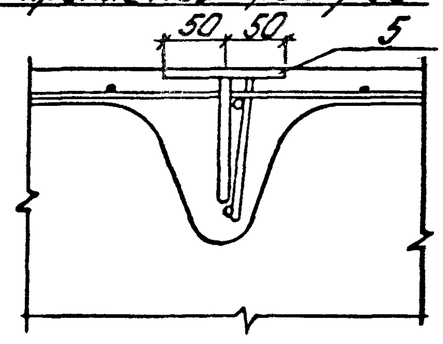

2-2

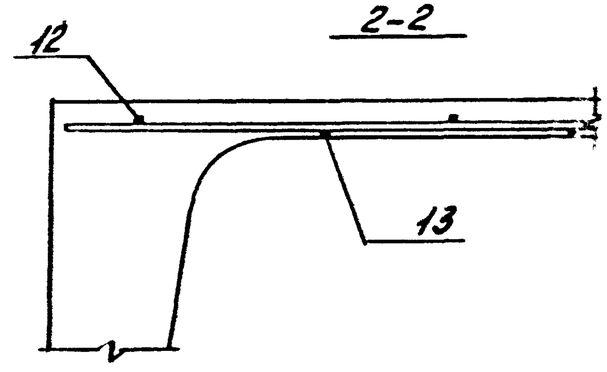

Спецификацию см. листы 5...9

Разраб.	Владимирская		1.465.1-15.3-1
Рассчит.	Хомутова		
Провер.	Хомутова		Плита 1ПФ12 с четырьмя проемами в полке размерами 1,5х1,7м
Н.контр.	Хомутова		Киевский Промстройпроект

Стадия	Лист	Листов
Р	1	9

24035-04 7

Взам.инв.№ | Подпись и дата

3-3

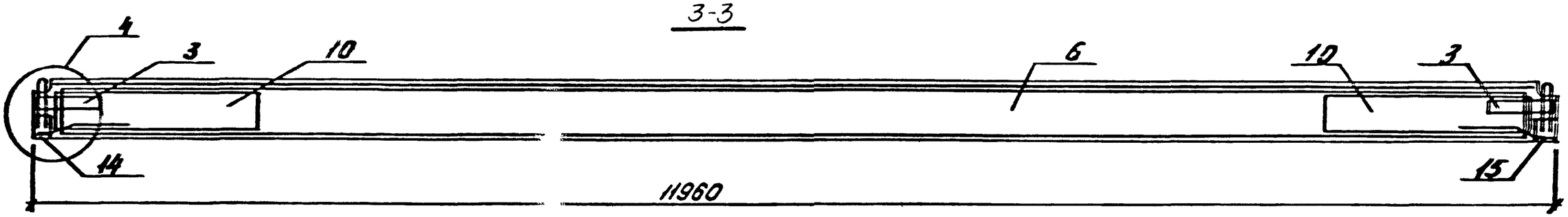

4-4

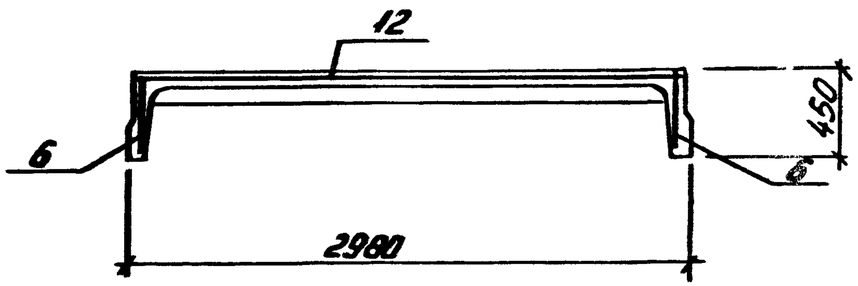

5-5

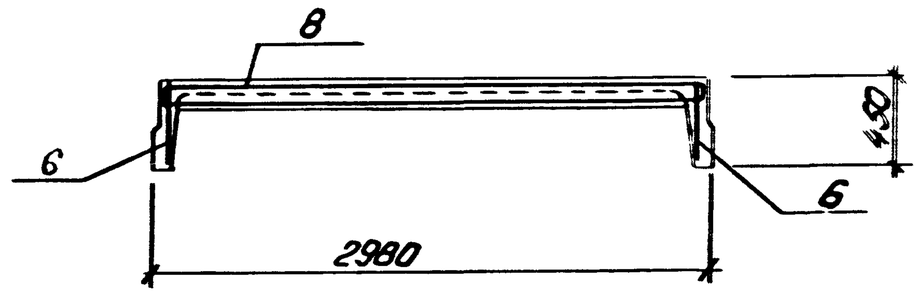

6-6

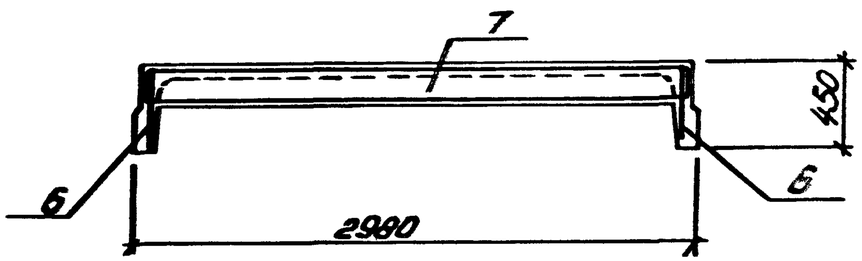

7-7

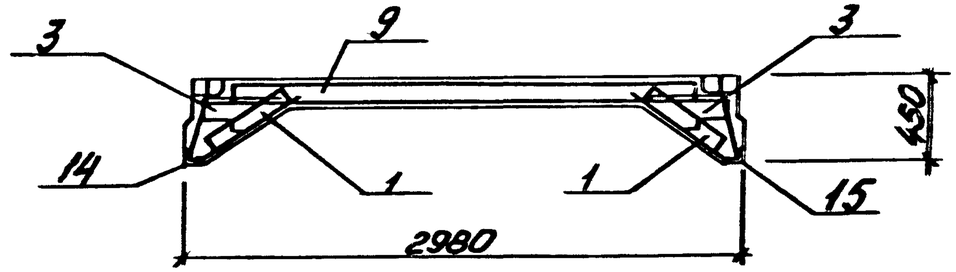

1

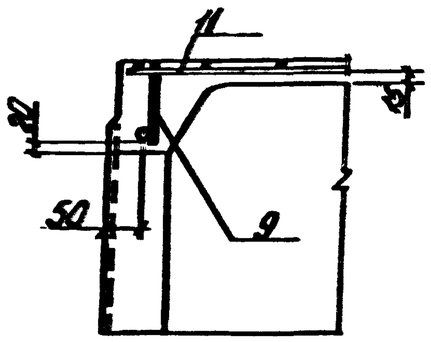

2

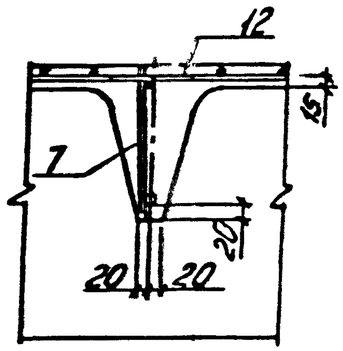

3

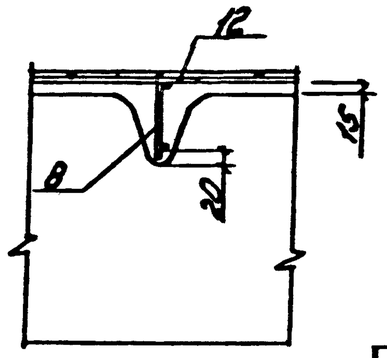

1.465.1-153-1

Лист 2

24035-04 8

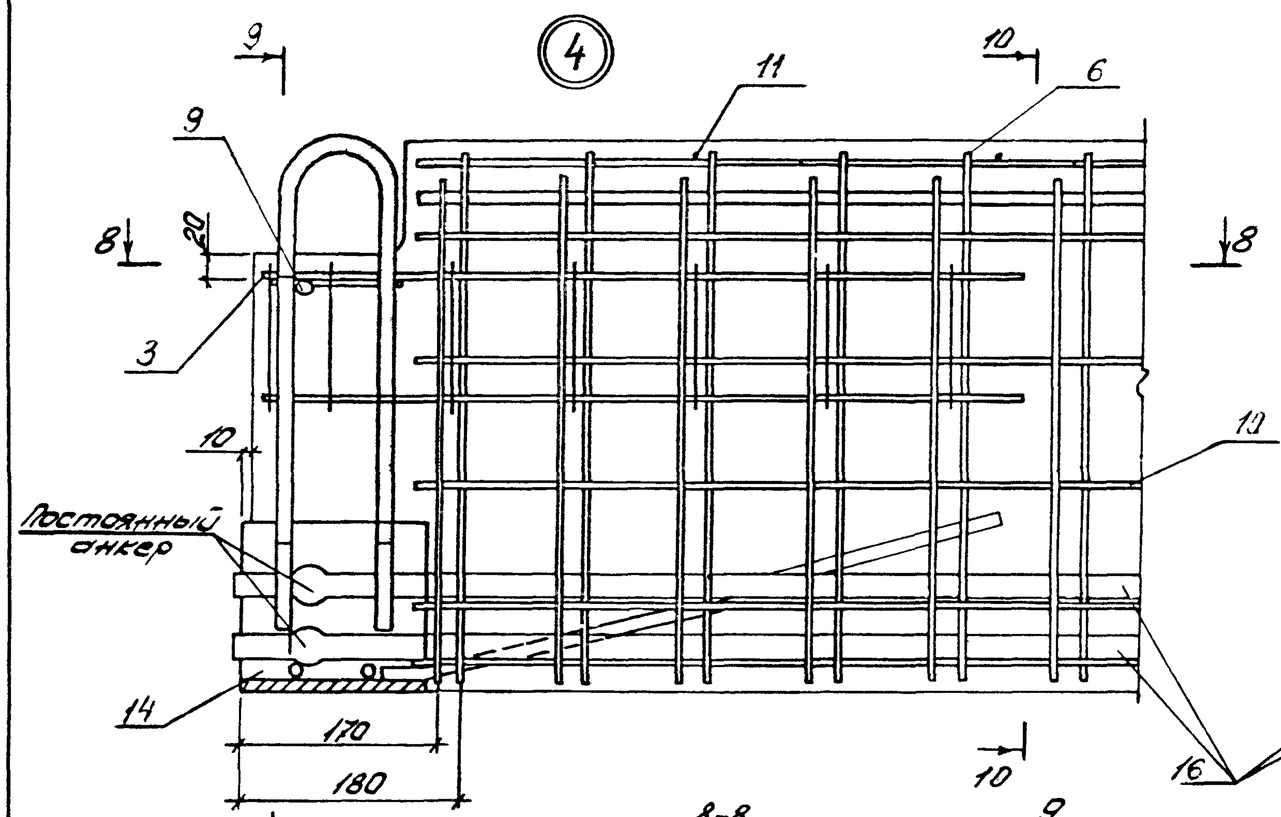

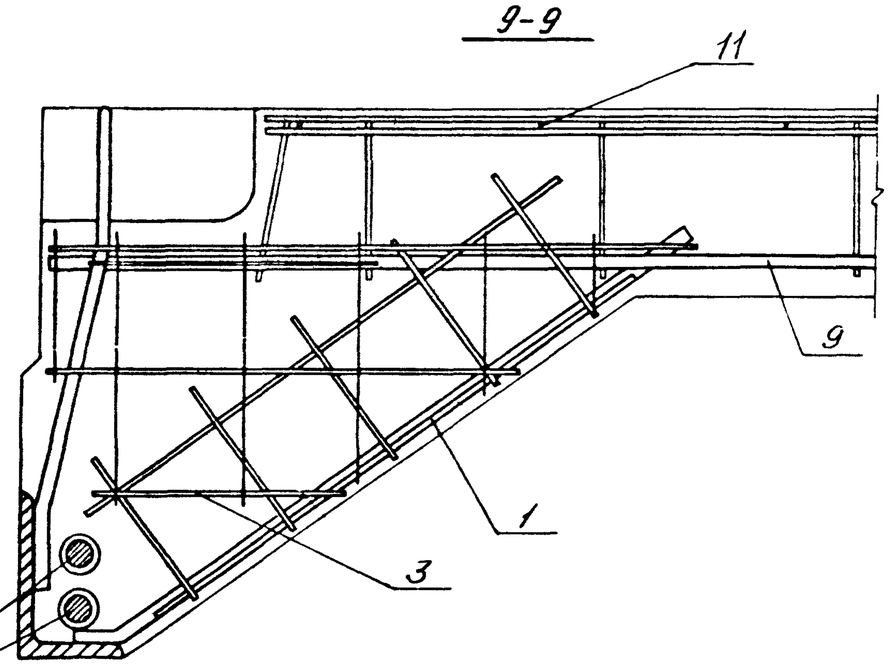

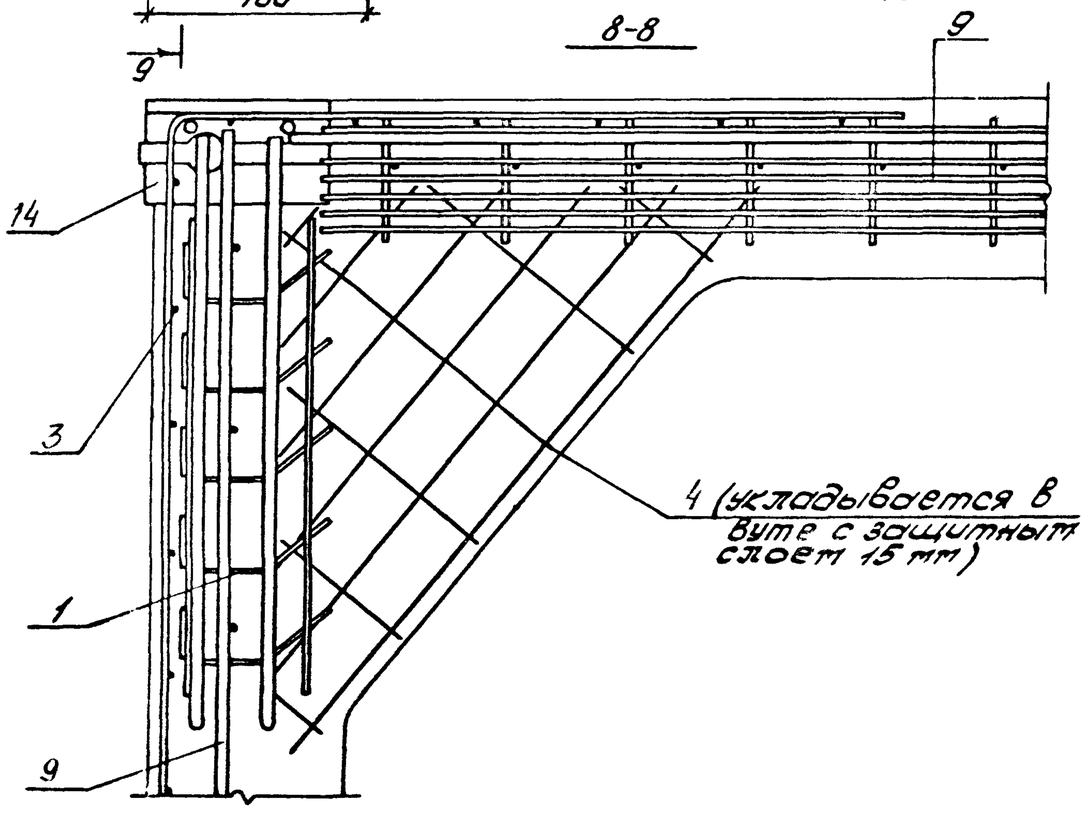

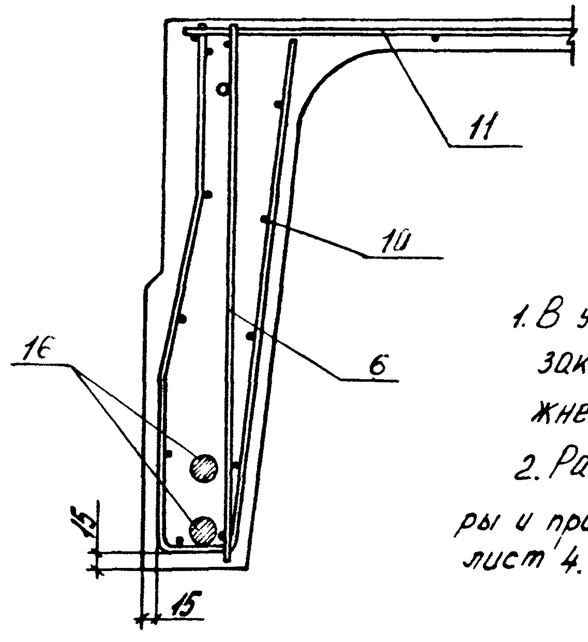

1. В узле „4" условно изображено опорное закладное изделие (поз. 14) при стержневой напрягаемой арматуре.

2. Расположение напрягаемой арматуры и примечания см. бок. 1.465.1-15.3-1. лист 4.

Инв. № подл.	Подпись и дата	Взам. инв. №

1.465.1-15.3-1

Лист 3

24035-04 9

Схемы расположения напрягаемой арматуры (поз. 16(15)) в продольных ребрах плит

Схема 1

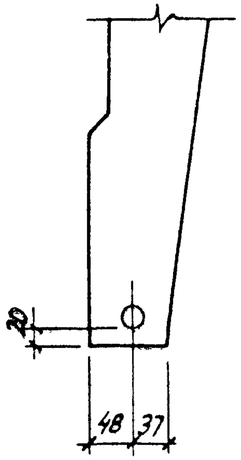

Схема 2

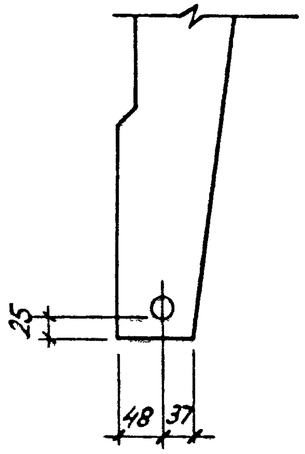

Схема 3

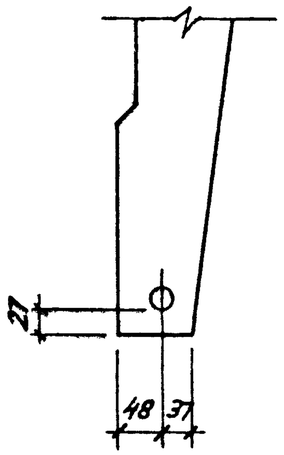

Схема 4

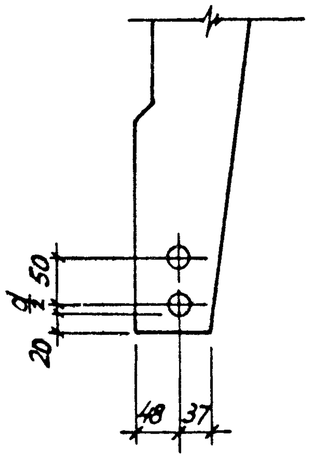

Схема 5

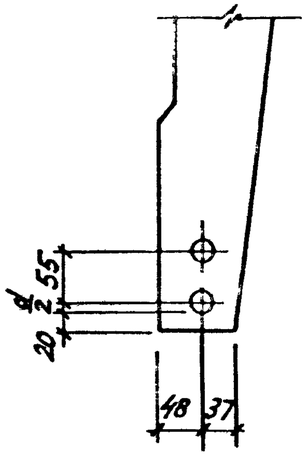

Схема 6

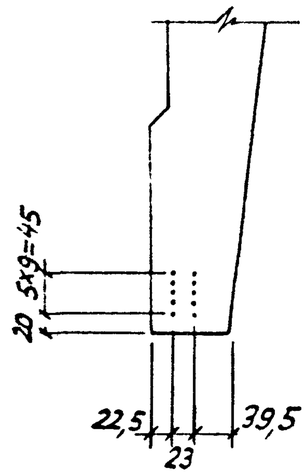

Схема 7

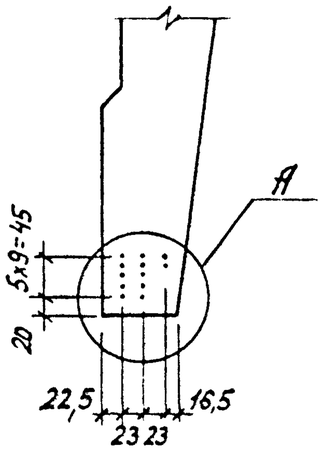

Схема 8

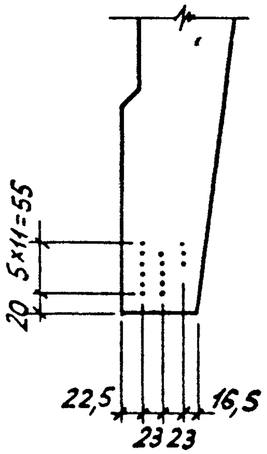

Схема 9

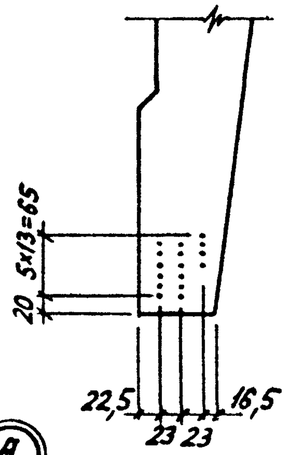

Схема 10

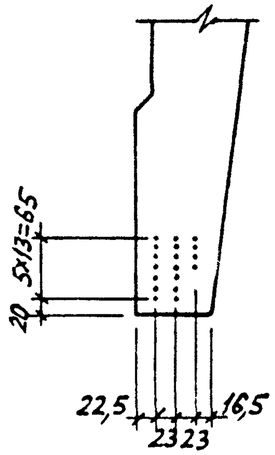

Схема 13

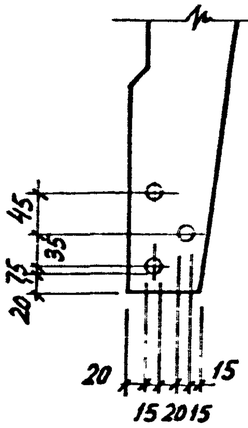

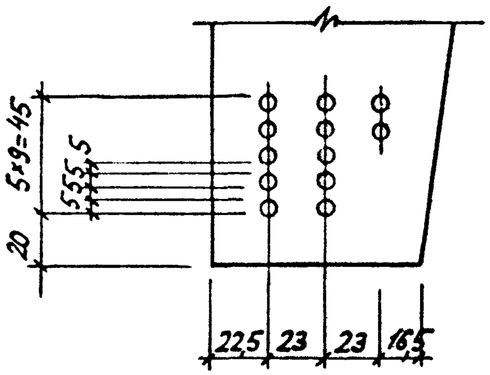

1. Напрягаемая арматура класса Ат-VI, Ат-V, Ат-IVС, Ат-VСК по ГОСТ 10884-81; класса А-IV, по ГОСТ 5781-82; класса К-7 по ГОСТ 13840-68; Вр – по ГОСТ 7348-81.
2. Расположение стержней поз. 16(15) в схемах 6, 8, 9, 10 принимать по аналогии с узлом „А"

Марка плиты	Поз	Наименование	Кол	Обозначение документа	Масса плиты, т
1ПФ12-1АVII-3	1	Каркас КР22	4	1.465.1-15.4-8	5,2
	2	Каркас КР46	8	-18	
	3	Сетка С6	4	-25	
	4	Сетка С7	4	-26	
	5	Изделие закладное МН14	10	-39	
	6	Каркас КР1	2	-1	
	7	Каркас КР15	1	-4	
	8	Каркас КР11	2	-4	
	9	Каркас КР19	2	-6	
	10	Сетка С4	4	-24	
	11	Сетка С14	2	-29	
	12	Сетка С17	3	-30	
	13	Сетка С20	2	-31	
	14	Изделие закладное МН1-1	2	-32	
	15	Изделие закладное МН1-2	2	-32	
	16	Стержень напрягаемый		1.465.1-15.4-43	
		СТН1	2	1.465.1-15.3-1 см. л. 4 схема 1	
	17	Бетон класса В25, м³	2,08		
1ПФ12-2АVII-3		Поз. 1...5,14,15 по 1ПФ12-1АVII-3			5,2
	6	Каркас КР2	2	1.465.1-15.4-1	
	7	Каркас КР16	1	-4	
	8	Каркас КР12	2	-4	
	9	Каркас КР20	2	-6	
	10	Сетка С5	4	-24	
	11	Сетка С15	2	-29	
	12	Сетка С18	3	-30	
	13	Сетка С21	2	-31	
	16	Стержень напрягаемый		1.465.1-15.4-43	
		СТН2	2	1.465.1-15.3-1 см. л. 4 схема 1.	
	17	Бетон класса В30, м³	2,08		

Марка плиты	Поз	Наименование	Кол	Обозначение документа	Масса плиты, т
1ПФ12-3АVII-3		Поз. 1...5,14,15 по 1ПФ12-1АVII-3			5,2
	6	Каркас КР2	2	1.465.1-15.4-1	
	7	Каркас КР17	1	-4	
	8	Каркас КР13	2	-4	
	9	Каркас КР21	2	-6	
	10	Сетка С5	4	-24	
	11	Сетка С16	2	-29	
	12	Сетка С19	3	-30	
	13	Сетка С21	2	-31	
	16	Стержень напрягаемый		1.465.1-15.4-43	
		СТН3	2	1.465.1-15.3-1 см. л. 4 схема 1	
	17	Бетон класса В30, м³	2,08		
1ПФ12-1АVI-3		Поз. 1...5,7,9,14,15,17 по 1ПФ12-1АVI-3			5,2
	6	Каркас КР2	2	1.465.1-15.4-1	
	10	Сетка С5	4	-24	
	11	Сетка С15	2	-29	
	12	Сетка С18	3	-30	
	13	Сетка С21	2	-31	
	16	Стержень напрягаемый		1.465.1-15.4-43	
		СТН5	2	1.465.1-15.3-1 см. л. 4 схема 1	
1ПФ12-2АVI-3		Поз. 1...5,14,15,17 по 1ПФ12-1АVI-3			5,2
	6	Каркас КР2	2	1.465.1-15.4-1	
	7	Каркас КР16	1	-4	
	8	Каркас КР12	2	-4	
	9	Каркас КР20	2	-6	
	10	Сетка С5	4	-24	
	11	Сетка С16	2	-29	
	12	Сетка С19	3	-30	

Взам. инв. № | Подпись и дата | Инв. № подл.

Марка плиты	Поз	Наименование	Кол	Обозначение документа	Масса плиты, т
	13	Сетка С21	2	1.465.1-15.4-31	
	16	Стержень напрягаемый		1.465.1-15.4-43	
		СТН6	2	1.465.1-15.3-1 см.л.4 схема 1.	
1ПФ12-3АIVV-3		Поз. 1...5,14,15 по 1ПФ12-1АIVV-3			5,2
	6	Каркас КР2	2	1.465.1-15.4-1	
	7	Каркас КР17	1	-4	
	8	Каркас КР13	2	-4	
	9	Каркас КР21	2	-6	
	10	Сетка С5	4	-24	
	11	Сетка С16	2	-29	
	12	Сетка С19	3	-30	
	13	Сетка С21	2	-31	
	16	Стержень напрягаемый		1.465.1-15.4-43	
		СТН7		1.465.1-15.3-1 см.л.4 схема.1	
	17	Бетон класса В30, м³	2,08		
1ПФ12-1АIVVC-3		Поз. 1...15 по 1ПФ12-1АIVV-3			5,2
	16	Стержень напрягаемый		1.465.1-15.4-43	
		СТН14	2	1.465.1-15.3-1 см. л.4 схема 1	
	17	Бетон класса В22,5, м³	2,08		
1ПФ12-2АIVVC-3		Поз. 1...5,14,15,17 по 1ПФ12-1АIVV-3			5,2
	6	Каркас КР2	2	1.465.1-15.4-1	
	7	Каркас КР16	1	-4	
	8	Каркас КР12	2	-4	
	9	Каркас КР20	2	-6	
	10	Сетка С5	4	-24	
	11	Сетка С15	2	-29	
	12	Сетка С18	3	-30	
	13	Сетка С21	2	-31	
	16	Стержень напрягаемый		1.465.1-15.4-43	
		СТН15	2	1.465.1-15.3-1 см.л.4 схема 1	

Марка плиты	Поз	Наименование	Кол.	Обозначение документа	Масса плиты, т
1ПФ12-3АIVVC-3		Поз. 1...5,14,15 по 1ПФ12-1АIVV-3			5,2
	6	Каркас КР2	2	1.465.1-15.4-1	
	7	Каркас КР17	1	-4	
	8	Каркас КР13	2	-4	
	9	Каркас КР21	2	-6	
	10	Сетка С5	4	-24	
	11	Сетка С16	2	-29	
	12	Сетка С19	3	-30	
	13	Сетка С21	2	-31	
	16	Стержень напрягаемый		1.465.1-15.4-43	
		СТН13	4	1.465.1-15.3-1 см. лист 4, схема 4	
	17	Бетон класса В30, м³	2,08		
1ПФ12-1АIVV-3		Поз. 1...15 по 1ПФ12-1АIVV-3			5,2
	16	Стержень напрягаемый		1.465.1-15.4-43	
		СТН19	2	1.465.1-15.3-1 см. л.4, схема 1	
	17	Бетон класса В22,5 м³	2,08		
1ПФ12-2АIVV-3		Поз. 1...5,14,15,17 по 1ПФ12-1АIVV-3			5,2
	6	Каркас КР2	2	1.465.1-15.4-1	
	7	Каркас КР16	1	-4	
	8	Каркас КР12	2	-4	
	9	Каркас КР20	2	-6	
	10	Сетка С5	4	-24	
	11	Сетка С15	2	-29	
	12	Сетка С18	3	-30	
	13	Сетка С21	2	-31	
	16	Стержень напрягаемый		1.465.1-15.4-43	
		СТН17	4	1.465.1-15.3-1 см. л. 4, схема 4	

Марка плиты	Поз	Наименование	Кол	Обозначение документа	Масса плиты, т
1ПФ12-3АIV-3		Поз. 1...5, 14, 15 по 1ПФ12-1АтVI-3			5,2
	6	Каркас КР2	2	1.465.1-15.4-1	
	7	Каркас КР17	1	-4	
	8	Каркас КР13	2	-4	
	9	Каркас КР21	2	-6	
	10	Сетка С5	4	-24	
	11	Сетка С16	2	-29	
	12	Сетка С19	3	-30	
	13	Сетка С21	2	-31	
	16	Стержень напрягаемый		1.465.1-15.4-43	
		СТН18	4	1.465.1-15.3-1 см. л. 4, схема 4	
	17	Бетон класса В30, м³	2,08		
1ПФ12-1АIIIВ-3		Поз. 1..5, 7...9, 14, 15 по 1ПФ12-1АтVI-3			5,2
	6	Каркас КР2	2	1.465.1-15.4-1	
	10	Сетка С5	4	-24	
	11	Сетка С15	2	-29	
	12	Сетка С18	3	-30	
	13	Сетка С21	2	-31	
	16	Стержень напрягаемый		1.465.1-15.4-43	
		СТН21	2	1.465.1-15.3-1 см. л. 4, схема 1	
	17	Бетон класса В22,5, м³	2,08		
1ПФ12-2АIIIВ-3		Поз. 1...5, 14, 15, 17 по 1ПФ12-1АтVI-3			5,2
	6	Каркас КР2	2	1.465.1-15.4-1	
	7	Каркас КР16	1	-4	
	8	Каркас КР12	2	-4	
	9	Каркас КР20	2	[illegible]	
	10	Сетка С5	4	[illegible]	
	11	Сетка С16	2	-29	
	12	Сетка С19	3	-30	
	13	Сетка С21	2	-31	
	16	Стержень напрягаемый		1.465.1-15.4-43	
		СТН22	2	1.465.1-15.3-1 см. л. 4, схема 3	

Марка плиты	Поз.	Наименование	Кол.	Обозначение документа	Масса плиты, т
1ПФ12-3АIIIВ-3		Поз. 1...5, 14, 15 по 1ПФ12-1АтVI-3			5,2
	6	Каркас КР2	2	1.465.1-15.4-1	
	7	Каркас КР17	1	-4	
	8	Каркас КР13	2	-4	
	9	Каркас КР21	2	-6	
	10	Сетка С5	4	-24	
	11	Сетка С16	2	-29	
	12	Сетка С19	3	-30	
	13	Сетка С21	2	-31	
	16	Стержень напрягаемый		1.465.1-15.4-43	
		СТН20	4	1.465.1-15.3-1 см. л. 4, схема 5	
	17	Бетон класса В30, м³	2,08		
1ПФ12-1К7-3		Поз. 1...5, 14, 15 по 1ПФ12-1АтVI-3			5,2
	6	Каркас КР2	2	1.465.1-15.4-1	
	7	Каркас КР17	1	-4	
	8	Каркас КР13	2	-4	
	9	Каркас КР21	2	-6	
	10	Сетка С5	4	-24	
	11	Сетка С16	2	-29	
	12	Сетка С19	3	-30	
	13	Сетка С21	2	-31	
	14	Изделие закладное МН5-1	2	-33	
	15	Изделие закладное МН5-2	2	-33	
	16	Стержень напрягаемый		1.465.1-15.4-43	
		СТН24	4	1.465.1-15.3-1 см. л. 4, схема 4	
	17	Бетон класса В35, м³	2,08		

Инв. № подл. | Подпись и дата | Взам. инв. №

Марка плиты	Поз	Наименование	Кол	Обозначение документа	Масса плиты, т
1ПФ12-1Вр-3		Поз. 1...13 по 1ПФ12-1АтVI-3			5,2
	14	Изделие закладное МН3-1	2	1.465.1-15.4-33	
	15	Изделие закладное МН3-2	2	-33	
	16	Стержень напрягаемый		1.465.1-15.4-43	
		СТН25	20	1.465.1-15.3-1 см. л. 4, схема 6	
	17	Бетон класса В22,5, м³	2,08		
1ПФ12-2Вр-3		Поз. 1..5, 17 по 1ПФ12-1АтVI-3			5,2
	6	Каркас КР2	2	1.465.1-15.4-1	
	7	Каркас КР16	1	-4	
	8	Каркас КР12	2	-4	
	9	Каркас КР20	2	-6	
	10	Сетка С5	4	-24	
	11	Сетка С15	2	-29	
	12	Сетка С18	3	-30	
	13	Сетка С21	2	-31	
	14	Изделие закладное МН3-1	2	-33	
	15	Изделие закладное МН3-2	2	-33	
	16	Стержень напрягаемый		1.465.1-15.4-43	
		СТН25	24	1.465.1-15.3-1 см. л. 4, схема 7	
1П[illegible]-3Вр-3		Поз. 1...5 по 1ПФ12-1АтVI-3			5,2
	6	Каркас КР2	2	1.465.1-15.4-1	
	7	Каркас КР17	1	-4	
	8	Каркас КР13	2	-4	
	9	Каркас КР21	2	-6	
	10	Сетка С5	4	-24	
	11	Сетка С16	2	-29	
	12	Сетка С19	3	-30	
	13	Сетка С21	2	-31	
	14	Изделие закладное МН3-1	2	-33	
	15	Изделие закладное МН3-2	2	-33	
	16	Стержень напрягаемый		1.465.1-15.4-43	

Марка плиты	Поз.	Наименование	Кол	Обозначение документа	Масса плиты, т
		СТН25	28	1.465.1-15.3-1 см. л. 4, схема 8	
	17	Бетон класса В30, м³	2,08		
1ПФ12-4Вр-3		Поз. 1...5 по 1ПФ12-1АтVI-3			5,2
	6	Каркас КР2	2	1.465.1-15.4-1	
	7	Каркас КР17	1	-4	
	8	Каркас КР13	2	-4	
	9	Каркас КР21	2	-6	
	10	Сетка С5	4	-24	
	11	Сетка С16	2	-29	
	12	Сетка С19	3	-30	
	13	Сетка С21	2	-31	
	14	Изделие закладное МН3-1	2	-33	
	15	Изделие закладное МН3-2	2	-33	
	16	Стержень напрягаемый		1.465.1-15.4-43	
		СТН25	32	1.465.1-15.3-1 см. л. 4, схема 9	
	17	Бетон класса В35, м³	2,08		
1ПФ12-1АтVсх-3Н	1	Каркас КР22	4	1.465.1-15.4-8	5,2
	2	Каркас КР46	8	-18	
	3	Сетка С6	4	-25	
	4	Сетка С7	4	-26	
	5	Изделие закладное МН14	10	-39	
	6	Каркас КР1	2	-1	
	7	Каркас КР15	1	-4	
	8	Каркас КР11	2	-4	
	9	Каркас КР19	2	-6	
	10	Сетка С4	4	-24	
	11	Сетка С16	2	-29	
	12	Сетка С19	3	-30	
	13	Сетка С20	2	-31	

Марка плиты	Поз.	Наименование	Кол.	Обозначение документа	Масса плиты, т
	14	Изделие закладное МН1-1	2	1.465.1-15.4-32	
	15	Изделие закладное МН1-2	2	-32	
	16	Стержень напрягаемый		1.465.1-15.4-43 1.465.1-15.3-1	
		СТН9	2	см. л.4, схема 2	
	17	Бетон класса В25, м³	2,08		
		Поз.1...5,7...9,11...15,17 по 1ПФ12-1АтV ск-3 Н			
	6	Каркас КР2	2	1.465.1-15.4-1	
1ПФ12-2АтV ск-3 Н	10	Сетка С5	4	-24	5,2
	16	Стержень напрягаемый		1.465.1-15.4-43	
		СТН10	2	1.465.1-15.3-1 см. л.4, схема 2	
		Поз. 1...5, 11...15 по 1ПФ12-1АтV ск-3 Н			
	6	Каркас КР2	2	1.465.1-15.4-1	
	7	Каркас КР17	1	-4	
	8	Каркас КР13	2	-4	
1ПФ12-3АтV ск-3 Н	9	Каркас КР21	2	-6	5,2
	10	Сетка С5	4	-24	
	16	Стержень напрягаемый		1.465.1-15.4-43	
		СТН11	2	1.465.1-15.3-1 см. л.4, схема 2	
	17	Бетон класса В30, м³	2,08		
		Поз. 1...15 по 1ПФ12-1АтV ск-3 Н			
1ПФ12-1АIV-3 Н 1ПФ12-1АIV-3 П	16	Стержень напрягаемый		1.465.1-15.4-43	
		СТН19	2	1.465.1-15.3-1 см. л.4, схема 1	5,2
	17	Бетон класса В22,5 м³	2,08		
		Поз. 1...5, 7...9, 11...15, 17 по 1ПФ12-1АтV ск-3 Н			
	6	Каркас КР2	2	1.465.1-15.4-1	
1ПФ12-2АIV-3 Н 1ПФ12-2АIV-3 П	10	Сетка С5	4	-24	5,2
	16	Стержень напрягаемый		1.465.1-15.4-43	
		СТН17	4	1.465.1-15.3-1 см. л.4, схема 4	
		Поз. 1...5, 11...15 по 1ПФ12-1АтV ск-3 Н			
1ПФ12-3АIV-3 Н 1ПФ12-3АIV-3 П	6	Каркас КР2	2	1.465.1-15.4-1	
	7	Каркас КР16	1	-4	
	8	Каркас КР12	2	-4	5,2

Марка плиты	Поз.	Наименование	Кол.	Обозначение документа	Масса плиты, т
	9	Каркас КР20	2	1.465.1-15.4-6	
	10	Сетка С5	4	-24	
	16	Стержень напрягаемый		1.465.1-15.4-43	
		СТН18	4	1.465.1-15.3-1 см. л.4, схема 4	
	17	Бетон класса В30, м³	2,08		
		Поз. 1...5,7...9,11...15 по 1ПФ12-1АтV ск-3 Н			
	6	Каркас КР2	2	1.465.1-15.4-1	
1ПФ12-1АIIIВ-3 Н	10	Сетка С5	4	-24	
1ПФ12-1АIIIВ-3 П	16	Стержень напрягаемый		1.465.1-15.4-43	5,2
		СТН21	2	1.465.1-15.3-1 см. л.4, схема 1	
	17	Бетон класса В22,5 м³	2,08		
		Поз. 1...5, 11...15, 17 по 1ПФ12-1АтV ск-3 Н			
	6	Каркас КР2	2	1.465.1-15.4-1	
	7	Каркас КР16	1	-4	
1ПФ12-2АIIIВ-3 Н	8	Каркас КР12	2	-4	5,2
1ПФ12-2АIIIВ-3 П	9	Каркас КР20	2	-6	
	10	Сетка С5	4	-24	
	16	Стержень напрягаемый		1.465.1-15.4-43	
		СТН22	2	1.465.1-15.3-1 см. л.4, схема 3	
		Поз. 1...5, 11...15 по 1ПФ12-1АтV ск-3 Н			
	6	Каркас КР2	2	1.465.1-15.4-1	
	7	Каркас КР17	1	-4	
	8	Каркас КР13	2	-4	
1ПФ12-3АIIIВ-3 Н	9	Каркас КР21	2	-6	5,2
1ПФ12-3АIIIВ-3 П	10	Сетка С5	4	-24	
	16	Стержень напрягаемый		1.465.1-15.4-43	
		СТН20	4	1.465.1-15.3-1 см. л.4, схема 5	
	17	Бетон класса В30, м³	2,08		

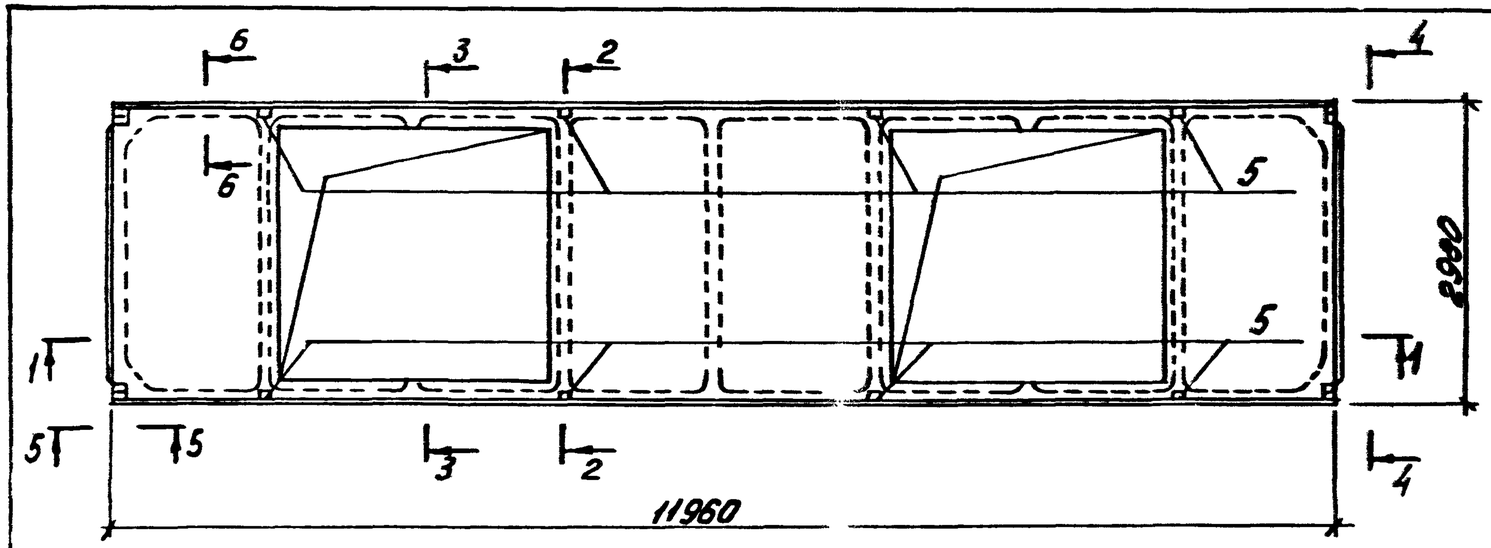

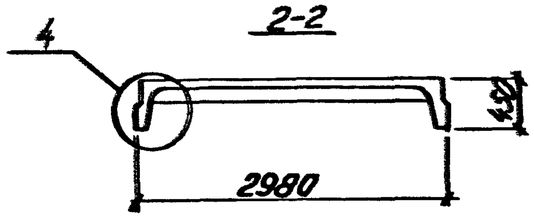

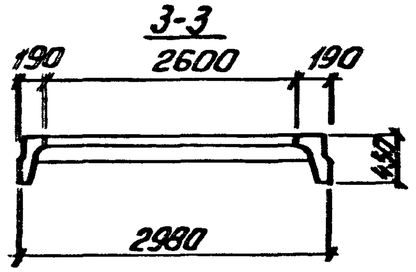

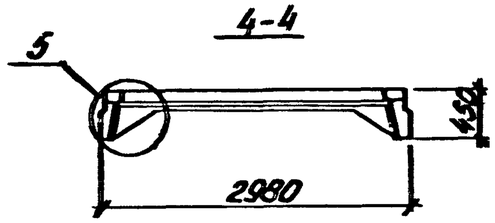

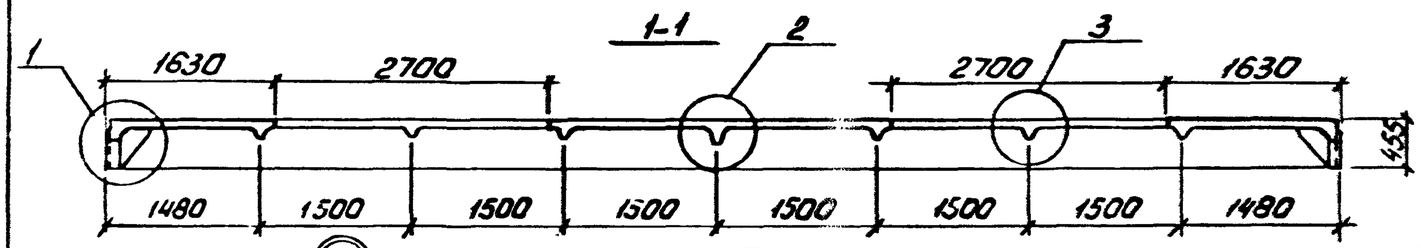

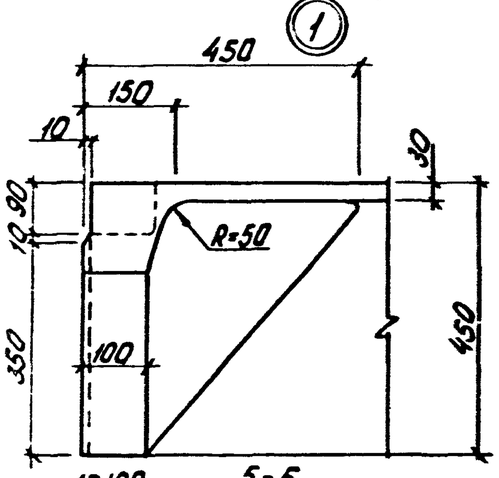

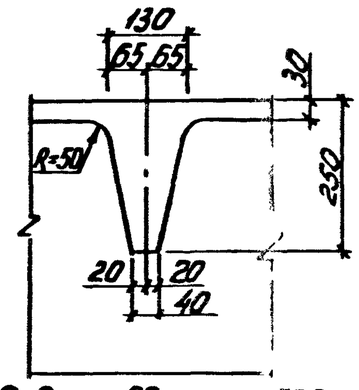

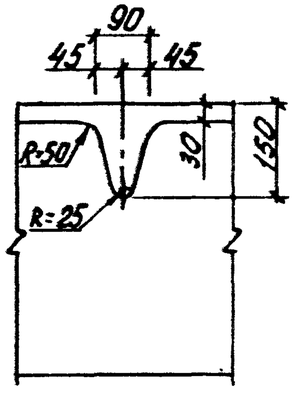

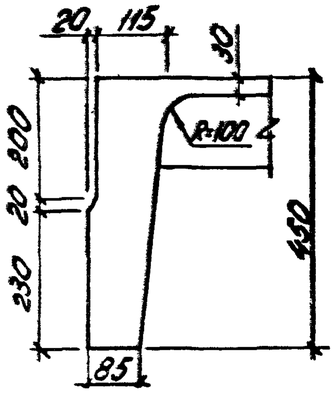

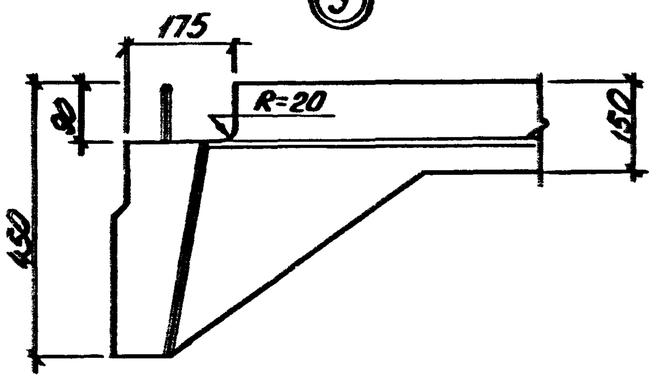

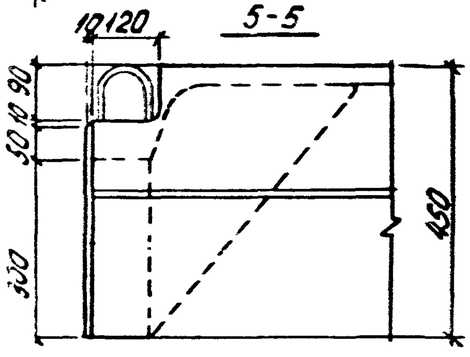

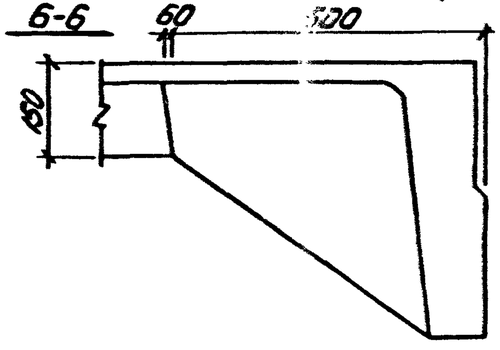

Разраб.	Владимирская		1.465.1-15.3-2ФЧ
Рассчит.	Хомутова		
Провер.	Хомутова		Плита 1ПФ12 с двумя проемами в полке размерами 2,7х2,6м
Н. контр.	Хомутова		Стадия Р · Лист 1 · Листов 1 · Киевский Промстройпроект

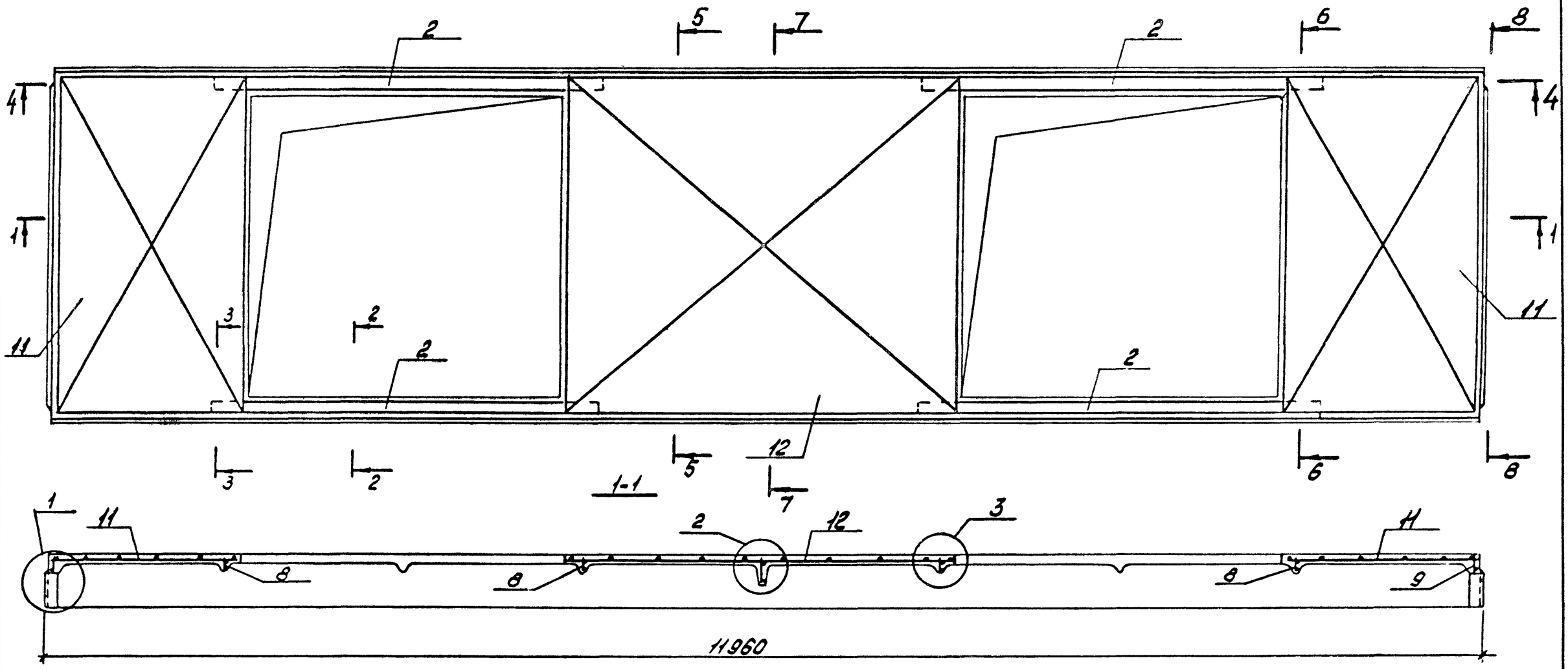

Спецификацию см. листы 4..10

2-2

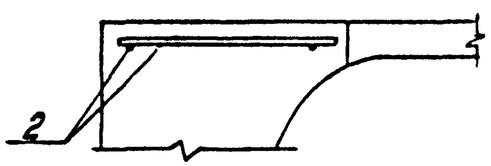

3-3

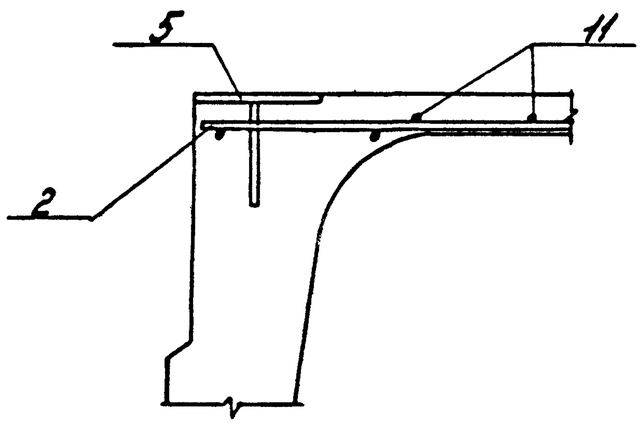

Разраб.	Владимирская		1.465.1-15.3-2
Рассчит.	Хомутова		
Провер.	Хомутова		Плита 1ПФ12 с двумя проемами в полке размерами 2,7х2,6 м
Н. контр.	Хомутова		Стадия: Р; Лист: 1; Листов: 10
			Киевский Промстройпроект

24035-04 17

4-4

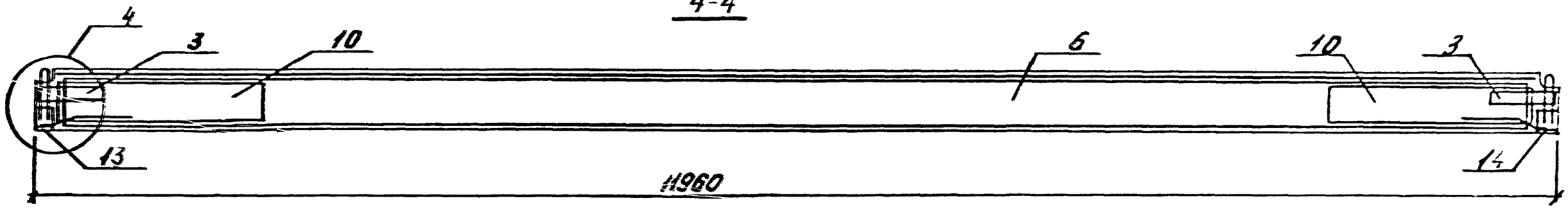

4-4

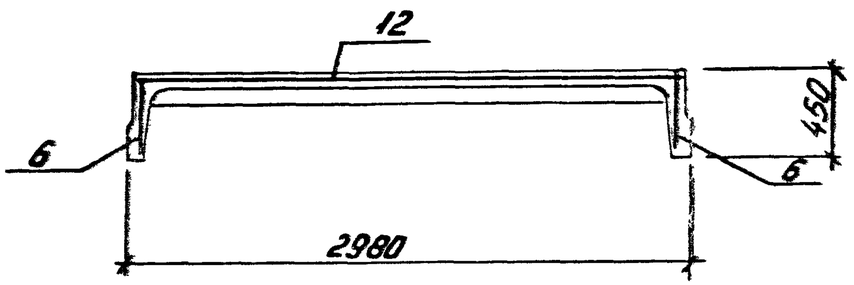

5-5

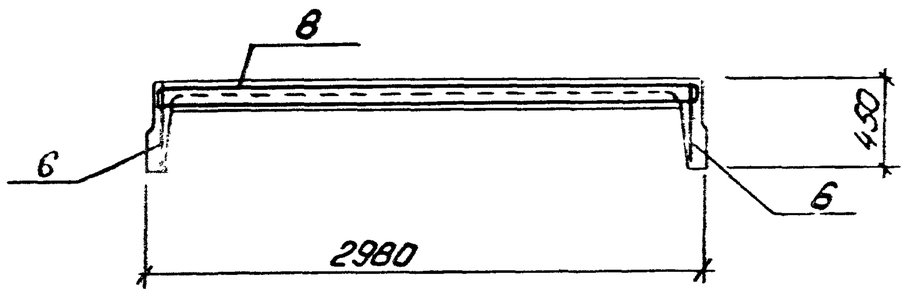

6-6

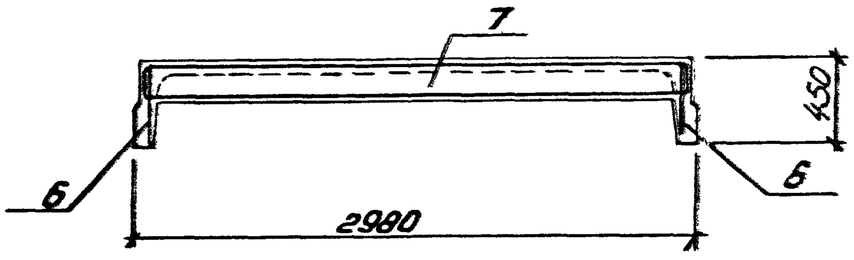

7-7

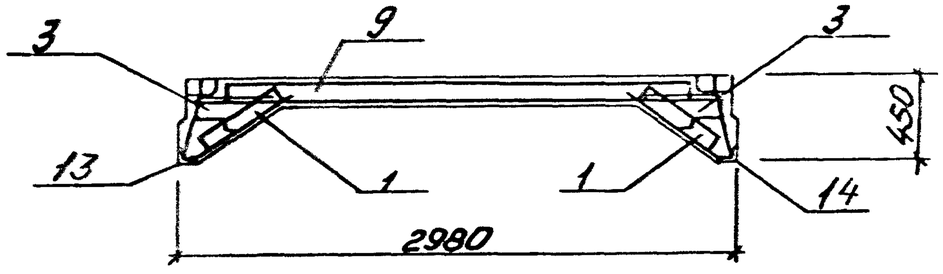

1

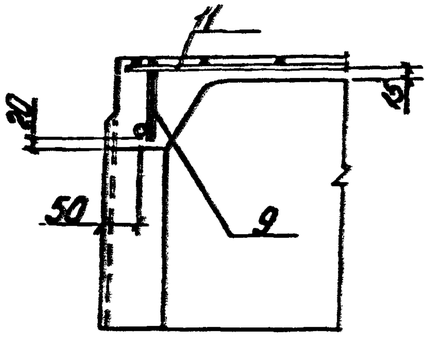

2

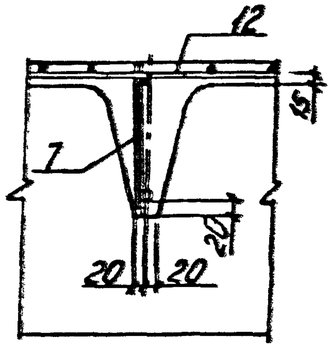

3

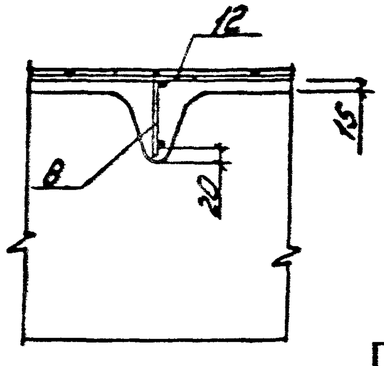

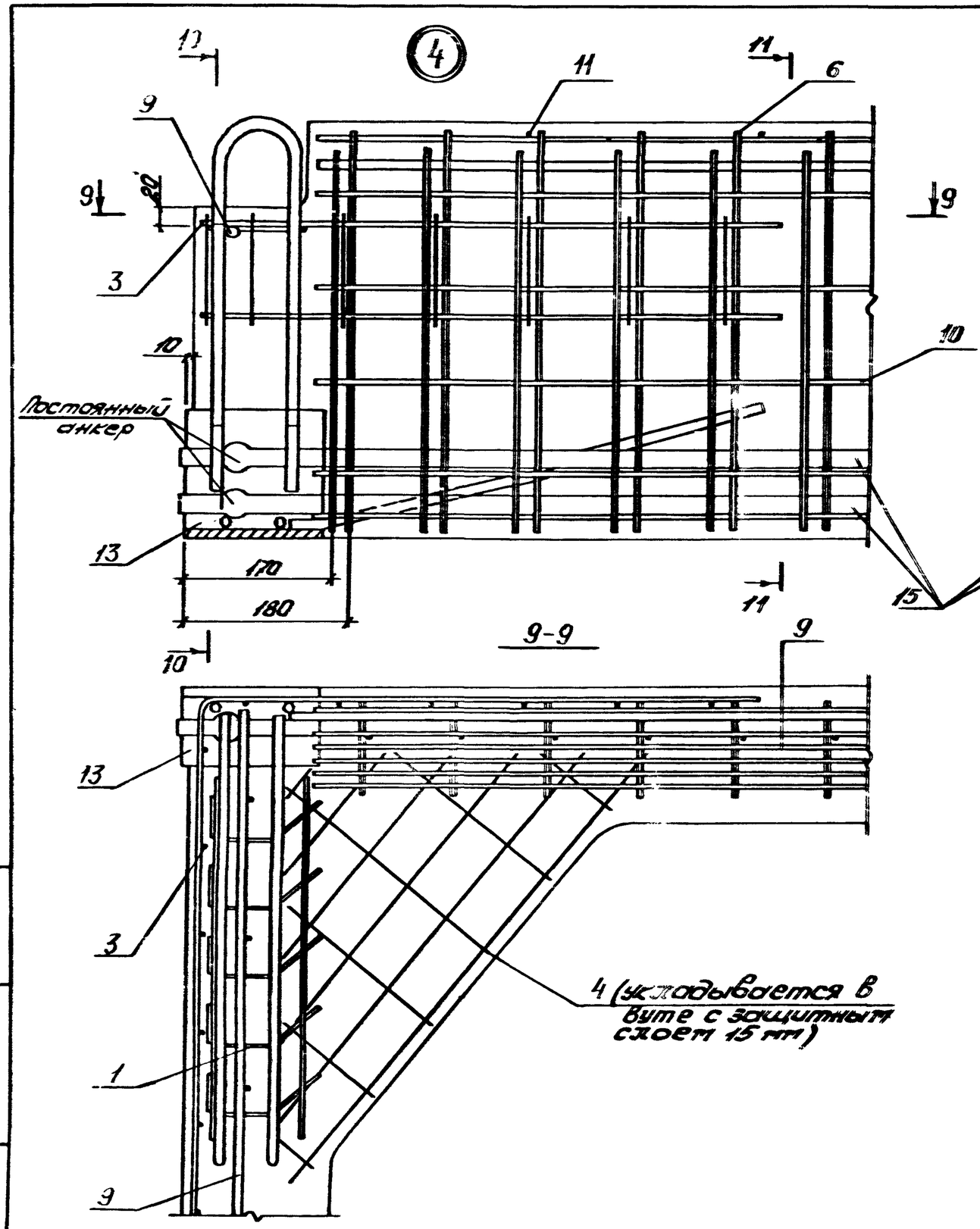

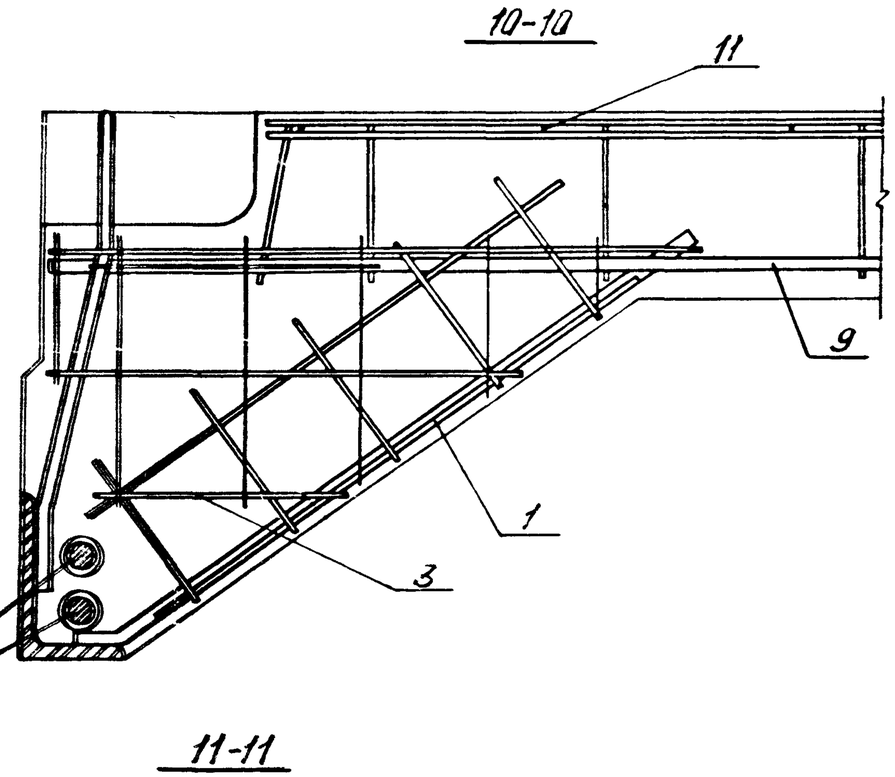

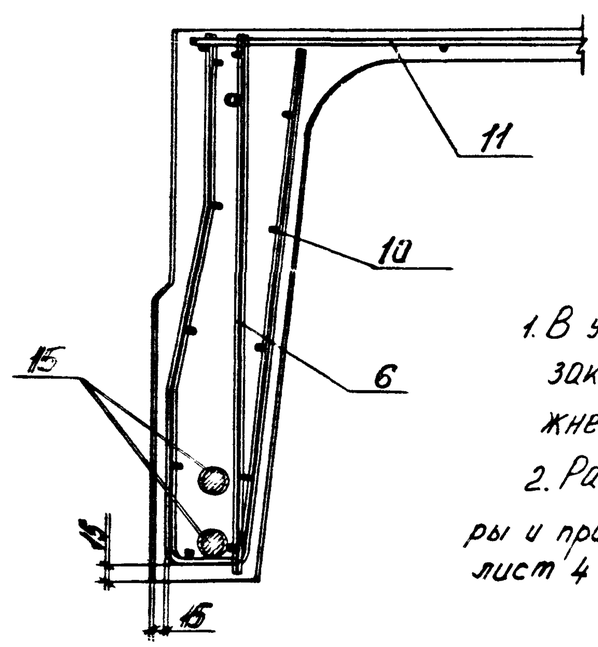

1. В узле 4 условно изображено опорное закладное изделие (поз. 13) при стержневой напрягаемой арматуре.

2. Расположение напрягаемой арматуры и примечания см. док. 1.465.1-15.3-1. лист 4

1.465.1-15.3-2

Лист 3

Марка плиты	Поз	Наименование	Кол.	Обозначение документа	Масса плиты, т
1ПФ12-1АтVI-5	1	Каркас Кр22	4	1.465.1-15.4-8	5,0
	2	Кр45	4	-18	
	3	Сетка С6	4	-25	
	4	С7	4	-26	
	5	Изделие закладное МН14	8	-39	
	6	Каркас Кр1	2	-1	
	7	Кр15	1	-4	
	8	Кр11	4	-4	
	9	Кр19	2	-6	
	10	Сетка С4	4	-24	
	11	С8	2	-27	
	12	С11	1	-28	
	13	Изделие закладное МН1-1	2	-32	
	14	МН1-2	2	-32	
	15	Стержень напрягаемый		1.465.1-15.4-43	
		СТН1	2	1.465.1-15.3-1 лист 4, схема 1	
	16	Бетон класса В25, $м^3$	1,98		
1ПФ12-2АтVI-5		Поз. 1...5, 13, 14 по			5,0
		1ПФ12-1АтVI-5			
	6	Каркас Кр2	2	1.465.1-15.4-1	
	7	Кр16	1	-4	
	8	Кр12	4	-4	
	9	Кр20	2	-6	
	10	Сетка С5	4	-24	
	11	С9	2	-27	
	12	С12	1	-28	
	15	Стержень напрягаемый		1.465.1-15.4-43	
		СТН2	2	1.465.1-15.3-1 лист 4, схема 1	
	16	Бетон класса В30, $м^3$	1,98		

Марка плиты	Поз.	Наименование	Кол.	Обозначение документа	Масса плиты, т
1ПФ12-3АтVI-5		Поз. 1...5, 13, 14 по			5,0
		1ПФ12-1АтVI-5			
	6	Каркас Кр2	2	1.465.1-15.4-1	
	7	Кр16	1	-4	
	8	Кр12	4	-4	
	9	Кр20	2	-6	
	10	Сетка С5	4	-24	
	11	С10	2	-27	
	12	С13	1	-28	
	15	Стержень напрягаемый		1.465.1-15.4-43	
		СТН3	2	1.465.1-15.3-1 лист 4, схема 1	
	16	Бетон класса В30, $м^3$	1,98		
1ПФ12-4АтVI-5		Поз. 1...5, 13, 14 по			5,0
		1ПФ12-1АтVI-5			
	6	Каркас Кр2	2	1.465.1-15.4-1	
	7	Кр17	1	-4	
	8	Кр13	4	-4	
	9	Кр21	2	-6	
	10	Сетка С5	4	-24	
	11	С10	2	-27	
	12	С13	1	-28	
	15	Стержень напрягаемый		1.465.1-15.4-43	
		СТН4	2	1.465.1-15.3-1 лист 4 схема 1	
	16	Бетон класса В30, $м^3$	1,98		
1ПФ12-1АтVI-5		Поз. 1...14, по			5,0
		1ПФ12-1АтVI-5			
	15	Стержень напрягаемый		1.465.1-15.4-43	
		СТН5	2	1.465.1-15.3-1 лист 4, схема 1	
	16	Бетон класса В25, $м^3$	1,98		

Марка плиты	Поз	Наименование	Кол.	Обозначение документа	Масса плиты, т
1ПФ12-2АтV-5		Поз. 1...5, 7...9, 13, 14, 16			5,0
		по 1ПФ12-1АтVI-5			
	6	Каркас Кр2	2	1.465.1-15.4-1	
	10	Сетка С5	4	-24	
	11	С9	2	-27	
	12	С12	1	-28	
	15	Стержень напрягаемый		1.465.1-15.4-43	
		СТН6	2	1.465.1-15.3-1 лист 4, схема 1	
1ПФ12-3АтV-5		Поз. 1...5, 13, 14 по			5,0
		1ПФ12-1АтVI-5			
	6	Каркас Кр2	2	1.465.1-15.4-1	
	7	Кр16	1	-4	
	8	Кр12	4	-4	
	9	Кр20	2	-6	
	10	Сетка С5	4	-24	
	11	С10	2	-27	
	12	С13	1	-28	
	15	Стержень напрягаемый		1.465.1-15.4-43	
		СТН7	2	1.465.1-15.3-1 лист 4, схема 1	
	16	Бетон класса В30, $м^3$	1,98		
1ПФ12-4АтV-5		Поз. 1...5, 13, 14 по			5,0
		1ПФ12-1АтVI-5			
	6	Каркас Кр2	2	1.465.1-15.4-1	
	7	Кр17	1	-4	
	8	Кр13	4	-4	
	9	Кр21	2	-6	
	10	Сетка С5	4	-24	
	11	С10	2	-27	
	12	С13	1	-28	
	15	Стержень напрягаемый		1.465.1-15.4-43	
		СТН8	2	1.465.1-15.3-1 лист 4, схема 3	
	16	Бетон класса В30, $м^3$	1,98		

Марка плиты	Поз.	Наименование	Кол.	Обозначение документа	Масса плиты, т
1ПФ12-1АтVIС-5		Поз. 1...14 по			5,0
		1ПФ12-1АтVI-5			
	15	Стержень напрягаемый		1.465.1-15.4-43	
		СТН14	2	1.465.1-15.3-1 лист 4, схема 1	
	16	Бетон класса В22,5; $м^3$	1,98		
1ПФ12-2АтVIС-5		Поз. 1...5, 7...9, 13, 14, 16			5,0
		по 1ПФ12-1АтVI-5			
	6	Каркас Кр2	2	1.465.1-15.4-1	
	10	Сетка С5	4	-24	
	11	С9	2	-27	
	12	С12	1	-28	
	15	Стержень напрягаемый		1.465.1-15.4-43	
		СТН15	2	1.465.1-15.3-1 лист 4, схема 1	
1ПФ12-3АтVIС-5		Поз. 1...5, 13, 14 по			5,0
		1ПФ12-1АтVI-5			
	6	Каркас Кр2	2	1.465.1-15.4-1	
	7	Кр16	1	-4	
	8	Кр12	4	-4	
	9	Кр20	2	-6	
	10	Сетка С5	4	-24	
	11	С10	2	-27	
	12	С13	1	-28	
	15	Стержень напрягаемый		1.465.1-15.4-43	
		СТН13	4	1.465.1-15.3-1 лист 4, схема 4	
	16	Бетон класса В30, $м^3$	1,98		

Марка плиты	Поз	Наименование	Кол.	Обозначение документа	Масса плиты, т
1ПФ12-4АтVIС-5		Поз. 1...5, 13, 14 по			
		1ПФ12-1АтVI-5			
	6	Каркас Кр2	2	1.465.1-15.4-1	
	7	Кр17	1	-4	
	8	Кр13	4	-4	5,0
	9	Кр21	2	-6	
	10	Сетка С5	4	-24	
	11	С10	2	-27	
	12	С13	1	-28	
	15	Стержень напрягаемый		1.465.1-15.4-43	
		СТН14	4	1.465.1-15.3-1 лист 4, схема 5	
	16	Бетон класса В35, $м^3$	1,98		
1ПФ12-1АIV-5		Поз. 1...14 по			
		1ПФ12-1АтVI-5			
	15	Стержень напрягаемый		1.465.1-15.4-43	5,0
		СТН19	2	1.465.1-15.3-1 лист 4, схема 1	
	16	Бетон класса В22,5, $м^3$	1,98		
1ПФ12-2АIV-5		Поз. 1...9, 13, 14, 16			
		по 1ПФ12-1АтVI-5			
	10	Сетка С5	4	1.465.1-15.4-24	
	11	С9	2	-27	
	12	С12	1	-28	5,0
	15	Стержень напрягаемый		1.465.1-15.4-43	
		СТН17	4	1.465.1-15.3-1 лист 4, схема 4	
1ПФ12-3АIV-5		Поз. 1...5, 13, 14 по			
		1ПФ12-1АтVI-5			
	6	Каркас Кр2	2	1.465.1-15.4-1	
	7	Кр16	1	-4	5,0
	8	Кр12	4	-4	
	9	Кр20	2	-6	
	10	Сетка С5	4	-24	

Марка плиты	Поз	Наименование	Кол.	Обозначение документа	Масса плиты, т
	11	Сетка С10	2	1.465.1-15.4-27	
	12	С13	1	-28	
	15	Стержень напрягаемый		1.465.1-15.4-43	
		СТН18	4	1.465.1-15.3-1 лист 4, схема 4	
	16	Бетон класса В30 $м^3$	1,98		
1ПФ12-4АIV-5		Поз. 1...5, 13, 14 по			
		1ПФ12-1АтVI-5			
	6	Каркас Кр2	2	1.465.1-15.4-1	
	7	Кр17	1	-4	
	8	Кр13	4	-4	5,0
	9	Кр21	2	-6	
	10	Сетка С5	4	-24	
	11	С10	2	-27	
	12	С13	1	-28	
	15	Стержень напрягаемый		1.465.1-15.4-43	
		СТН19	4	1.465.1-15.3-1 лист 4, схема 5	
	16	Бетон класса В35, $м^3$	1,98		
		Поз. 1...14 по			
		1ПФ12-1АтVI-5			
	15	Стержень напрягаемый		1.465.1-15.4-43	
		СТН21	2	1.465.1-15.3-1 лист 4, схема 1	
1ПФ12-1АIV-5	16	Бетон класса В22,5, $м^3$	1,98		5,0
		Поз. 1...5, 13, 14, 16			
		по 1ПФ12-1АтVI-5			
1ПФ12-2АIV-5	6	Каркас Кр2	2	1.465.1-15.4-1	5,0
	7	Кр16	1	-4	
	8	Кр12	4	-4	
	9	Кр20	2	-6	

Подпись и дата | Взам. инв. №

Инв. № подл.

1.465.1-15.3-2

Марка плиты	Поз	Наименование	Кол.	Обозначение документа	Масса плиты, т
	10	Сетка С5	4	1.465.1-15.4-24	5,0
	11	С9	2	-27	
	12	С12	1	-28	
	15	Стержень напрягаемый		1.465.1-15.4-43	
		СТН 22	2	1.465.1-15.3-1 лист 4, схема 3	
1ПФ12-3ПБ6-5		Поз. 1...5, 13, 14 по			5,0
		1ПФ12-1Т VI-5			
	6	Каркас Кр 2	2	1.465.1-15.4-1	
	7	Кр 16	1	-4	
	8	Кр 12	4	-4	
	9	Кр 20	2	-6	
	10	Сетка С5	4	-24	
	11	С10	2	-27	
	12	С13	1	-28	
	15	Стержень напрягаемый		1.465.1-15.4-43	
		СТН20	4	1.465.1-15.3-1 лист 4, схема 5	
	16	Бетон класса В30, $м^3$	1,98		
1ПФ12-4ПБ6-5		Поз. 1...5, 13, 14 по			5,0
		1ПФ12-1Т VI-5			
	6	Каркас Кр 2	2	1.465.1-15.4-1	
	7	Кр 17	1	-4	
	8	Кр 13	4	-4	
	9	Кр 21	2	-6	
	10	Сетка С5	4	-24	
	11	С10	2	-27	
	12	С13	1	-28	
	15	Стержень напрягаемый		1.465.1-15.4-43	
		СТН23	2	1.465.1-15.3-1 лист 4, схема 3	
	16	Бетон класса В30, $м^3$	1,98		

Марка плиты	Поз.	Наименование	Кол.	Обозначение документа	Масса плиты, т
1ПФ12-1КТ-5		Поз. 1...5 по			5,0
		1ПФ12-1Т VI-5			
	6	Каркас Кр 2	2	1.465.1-15.4-1	
	7	Кр 16	1	-4	
	8	Кр 12	4	-4	
	9	Кр 20	2	-6	
	10	Сетка С5	4	-24	
	11	С9	2	-27	
	12	С12	1	-28	
	13	Изделие закладное МН5-1	2	-33	
	14	МН 5-2	2	-33	
	15	Стержень напрягаемый		1.465.1-15.4-43	
		СТН 24	4	1.465.1-15.3-1 лист 4, схема 4	
	16	Бетон класса В35, $м^3$	1,98		
1ПФ12-2КТ-5		Поз. 1...5 по			5,0
		1ПФ12-1Т VI-5			
	6	Каркас Кр 2	2	1.465.1-15.4-1	
	7	Кр 16	1	-4	
	8	Кр 12	4	-4	
	9	Кр 20	2	-6	
	10	Сетка С5	4	-24	
	11	С10	2	-27	
	12	С13	1	-28	
	13	Изделие закладное МН5-1	2	-33	
	14	МН5-2	2	-33	
	15	Стержень напрягаемый		1.465.1-15.4-43	
		СТН24	6	1.465.1-15.3-1 лист 4, схема 13	
	16	Бетон класса В35, $м^3$	1,98		

Марка плиты	Поз	Наименование	Кол	Обозначение документа	Масса плиты, т
1ПФ12-1Вр-5		Поз. 1...12 по			5,0
		1ПФ12-1АтVI-5			
	13	Изделие закладное МН3-1	2	1.465.1-15.4-33	
	14	МН3-2	2	-33	
	15	Стержень напрягаемый		1.465.1-15.4-43	
		СТН25	20	1.465.1-15.3-1 лист 4, схема 6	
	16	Бетон класса В22,5; $м^3$	1,98		
1ПФ12-2Вр-5		Поз. 1...9, 16 по			5,0
		1ПФ12-1АтVI-5			
	10	Сетка С5	4	1.465.1-15.4-24	
	11	С9	2	-27	
	12	С12	1	-28	
	13	Изделие закладное МН3-1	2	-33	
	14	МН3-2	2	-33	
	15	Стержень напрягаемый		1.465.1-15.4-43	
		СТН25	24	1.465.1-15.3-1 лист 4, схема 7	
1ПФ12-3Вр-5		Поз. 1...5 по			5,0
		1ПФ12-1АтVI-5			
	6	Каркас Кр2	2	1.465.1-15.4-1	
	7	Кр16	1	-4	
	8	Кр12	4	-4	
	9	Кр20	2	-6	
	10	Сетка С5	4	-24	
	11	С10	2	-27	
	12	С13	1	-28	
	13	Изделие закладное МН3-1	2	-33	
	14	МН3-2	2	-33	
	15	Стержень напрягаемый		1.465.1-15.4-43	
		СТН25	28	1.465.1-15.3-1 лист 4, схема 8	
	16	Бетон класса В30, $м^3$	1,98		

Марка плиты	Поз.	Наименование	Кол.	Обозначение документа	Масса плиты, т
1ПФ12-4Вр-5		Поз. 1...5 по			5,0
		1ПФ12-1АтVI-5			
	6	Каркас Кр2	2	1.465.1-15.4-1	
	7	Кр16	1	-4	
	8	Кр12	4	-4	
	9	Кр20	2	-6	
	10	Сетка С5	4	-24	
	11	С10	2	-27	
	12	С13	1	-28	
	13	Изделие закладное МН3-1	2	-33	
	14	МН3-2	2	-33	
	15	Стержень напрягаемый		1.465.1-15.4-43	
		СТН25	32	1.465.1-15.3-1 лист 4, схема 9	
	16	Бетон класса В35, $м^3$	1,98		
1ПФ12-5Вр-5		Поз. 1...5 по			5,0
		1ПФ12-1АтVI-5			
	6	Каркас Кр2	2	1.465.1-15.4-1	
	7	Кр17	1	-4	
	8	Кр13	4	-4	
	9	Кр21	2	-6	
	10	Сетка С5	4	-24	
	11	С10	2	-27	
	12	С13	1	-28	
	13	Изделие закладное МН3-1	2	-33	
	14	МН3-2	2	-33	
	15	Стержень напрягаемый		1.465.1-15.4-43	
		СТН25	36	1.465.1-15.3-1 лист 4, схема 10	
	16	Бетон класса В40, $м^3$	1,98		

Инв. № подл. | Подпись и дата | Взам. инв. №

Марка плиты	Поз	Наименование	Кол.	Обозначение документа	Масса плиты, т
1ПФ12-1АтVСК-5 Н		Поз. 1...10, 13, 14 по			5,0
		1ПФ12-1АтVI-5			
	11	Сетка С10	2	1.465.1-15.4-27	
	12	С13	1	-28	
	15	Стержень напрягаемый		1.465.1-15.4-43	
		СТН9	2	1.465.1-15.3-1 лист 4, схема 2	
	16	Бетон класса В25; $м^3$	1,98		
1ПФ12-2АтVСК-5 Н		Поз. 1...9, 13, 14, 16			5,0
		по 1ПФ12-1АтVI-5			
	10	Сетка С5	4	1.465.1-15.4-24	
	11	С10	2	-27	
	12	С13	1	-28	
	15	Стержень напрягаемый		1.465.1-15.4-43	
		СТН10	2	1.465.1-15.3-1 лист 4, схема 2	
1ПФ12-3АтVСК-5 Н		Поз. 1...5, 13, 14 по			5,0
		1ПФ12-1АтVI-5			
	6	Каркас Кр2	2	1.465.1-15.4-1	
	7	Кр16	1	-4	
	8	Кр12	4	-4	
	9	Кр20	2	-6	
	10	Сетка С5	4	-24	
	11	С10	2	-27	
	12	С13	1	-28	
	15	Стержень напрягаемый		1.465.1-15.4-43	
		СТН11	2	1.465.1-15.3-1 лист 4, схема 2	
	16	Бетон класса В30; $м^3$	1,98		
1ПФ12-4АтVСК-5 Н		Поз. 1...5, 13, 14 по			5,0
		1ПФ12-1АтVI-5			
	6	Каркас Кр2	2	1.465.1-15.4-1	
	7	Кр17	1	-4	
	8	Кр13	4	-4	
	9	Кр21	2	-6	

Марка плиты	Поз.	Наименование	Кол.	Обозначение документа	Масса плиты, т
	10	Сетка С5	4	1.465.1-15.4-24	
	11	С10	2	-27	
	12	С13	1	-28	
	15	Стержень напрягаемый		1.465.1-15.4-43	
		СТН12	2	1.465.1-15.3-1 лист 4, схема 3	
	16	Бетон класса В30, $м^3$	1,98		
1ПФ12-1АтIV-5 Н 1ПФ12-1АтIV-5 П		Поз. 1...10, 13, 14 по			5,0
		1ПФ12-1АтVI-5			
	11	Сетка С10	2	1.465.1-15.4-27	
	12	С13	1	-28	
	15	Стержень напрягаемый		1.465.1-15.4-43	
		СТН19	2	1.465.1-15.3-1 лист 4, схема 1	
	16	Бетон класса В22,5; $м^3$	1,98		
1ПФ12-2АтIV-5 Н 1ПФ12-2АтIV-5 П		Поз. 1...9, 13, 14, 16 по			5,0
		1ПФ12-1АтVI-5			
	10	Сетка С5	4	1.465.1-15.4-24	
	11	С10	2	-27	
	12	С13	1	-28	
	15	Стержень напрягаемый		1.465.1-15.4-43	
		СТН17	4	1.465.1-15.3-1 лист 4, схема 4	
1ПФ12-3АтIV-5 Н 1ПФ12-3АтIV-5 П		Поз. 1...5, 13, 14 по			5,0
		1ПФ12-1АтVI-5			
	6	Каркас Кр2	2	1.465.1-15.4-1	
	7	Кр16	1	-4	
	8	Кр12	4	-4	
	9	Кр20	2	-6	
	10	Сетка С5	4	-24	
	11	С10	2	-27	

Марка плиты	Поз.	Наименование	Кол.	Обозначение документа	Масса плиты, т
	12	Сетка С13	1	1.465.1-15.4-28	
	15	Стержень напрягаемый		1.465.1-15.4-43	
		СТН18	4	1.465.1-15.3-1 лист 4, схема 4	
	16	Бетон класса В30, $м^3$	1,98		
		Поз. 1...5, 13, 14 по			
		1ПФ12-1АтVI-5			
	6	Каркас Кр2	2	1.465.1-15.4-1	
1ПФ12-4АIV-5 Н	7	Кр17	1	-4	5,0
1ПФ12-4АIV-5 П	8	Кр13	4	-4	
	9	Кр21	2	-6	
	10	Сетка С5	4	-24	
	11	С10	2	-27	
	12	С13	1	-28	
	15	Стержень напрягаемый		1.465.1-15.4-43	
		СТН19	4	1.465.1-15.1-1 лист 4, схема 5	
	16	Бетон класса В35, $м^3$	1,98		
		Поз. 1...10, 13, 14 по			
		1ПФ12-1АтVI			
	11	Сетка С10	2	1.465.1-15.4-27	
1ПФ12-1АIIIВ-5 Н	12	С13	1	-28	5,0
1ПФ12-1АIIIВ-5 П	15	Стержень напрягаемый		1.465.1-15.4-43	
		СТН21	2	1.465.1-15.3-1 лист 4, схема 1	
	16	Бетон класса В22,5; $м^3$	1,98		
		Поз. 1...5, 13, 14, 16 по			
		1ПФ12-1АтVI-5			
	6	Каркас Кр2	2	1.465.1-15.4-1	
1ПФ12-2АIIIВ-5 Н	7	Кр16	1	-4	5,0
1ПФ12-2АIIIВ-5 П	8	Кр12	4	-4	
	9	Кр20	2	-6	
	10	Сетка С5	4	-24	
	11	С10	2	-27	
	12	С13	1	-28	

Марка плиты	Поз.	Наименование	Кол.	Обозначение документа	Масса плиты, т
	15	Стержень напрягаемый		1.465.1-15.4-43	
		СТН22	2	1.465.1-15.3-1 лист 4, схема 3	
		Поз. 1...5, 13, 14 по			
		1ПФ12-1АтVI-5			
	6	Каркас Кр2	2	1.465.1-15.4-1	
1ПФ12-3АIIIВ-5 Н	7	Кр16	1	-4	5,0
1ПФ12-3АIIIВ-5 П	8	Кр12	4	-4	
	9	Кр20	2	-6	
	10	Сетка С5	4	-24	
	11	С10	2	-27	
	12	С13	1	-28	
	15	Стержень напрягаемый		1.465.1-15.4-43	
		СТН20	4	1.465.1-15.1-1 лист 4, схема 5	
	16	Бетон класса В30; $м^3$	1,98		
		Поз. 1...5, 13, 14 по			
		1ПФ12-1АтVI-5			
	6	Каркас Кр2	2	1.465.1-15.4-1	
	7	Кр17	1	-4	
1ПФ12-4АIIIВ-5 Н	8	Кр13	4	-4	5,0
1ПФ12-4АIIIВ-5 П	9	Кр21	2	-6	
	10	Сетка С5	4	-24	
	11	С10	2	-27	
	12	С13	1	-28	
	15	Стержень напрягаемый		1.465.1-15.4-43	
		СТН23	2	1.465.1-15.3-1 лист 4, схема 3	
	16	Бетон класса В30; $м^3$	1,98		

Ведомость расхода стали на плиту, кг

Марка плиты	Напрягаемая арматура класса															Всего	Изделия арматурные										Всего
																	Арматура класса										
	Ат-VI				Ат-V				Ат-IVС				А-IV				А-III						Вр-I				
	ГОСТ 10884-81				ГОСТ 10884-81				ГОСТ 10884-81				ГОСТ 5781-82				ГОСТ 5781-82						ГОСТ 6727-80				
	ф18	ф20	ф22	Итого	ф20	ф22	ф25	Итого	ф20	ф22	ф25	Итого	ф22		Итого		ф8	ф10	ф12	ф14	ф16	Итого	ф3	ф4	ф5	Итого	
1ПФ12-1АтVI-3	48,0			48,0												48,0	2,4	7,2	13,5			23,1	8,5	27,2	23,0	58,7	81,8
1ПФ12-2АтVI-3		59,2		59,2												59,2	2,4	7,2		18,0		27,6	3,7	10,5	61,4	75,6	103,2
1ПФ12-3АтVI-3			71,6	71,6												71,6	2,4	7,2			24,0	33,6		16,9	61,4	78,3	111,9
1ПФ12-1АтV-3					59,2			59,2								59,2	2,4	7,2	13,5			23,1	3,7	11,5	59,8	75,0	98,1
1ПФ12-2АтV-3						71,6		71,6								71,6	2,4	7,2		18,0		27,6		16,9	61,4	78,3	105,9
1ПФ12-3АтV-3							92,4	92,4								92,4	2,4	7,2			24,0	33,6		16,9	61,4	78,3	111,9
1ПФ12-1АтIVС-3										71,6		71,6				71,6	2,4	7,2	13,5			23,1	8,5	27,2	23,0	58,7	81,8
1ПФ12-2АтIVС-3											92,4	92,4				92,4	2,4	7,2		18,0		27,6	3,7	10,5	61,4	75,6	103,2
1ПФ12-3АтIVС-3									118,4			118,4				118,4	2,4	7,2			24,0	33,6		16,9	61,4	78,3	111,9
1ПФ12-1АIV-3													71,6		71,6	71,6	2,4	7,2	13,5			23,1	8,5	27,2	23,0	58,7	81,8

Продолжение ведомости

Изделия закладные										Всего	Общий расход
Арматура класса						Прокат марки					
А-III				А-I		Вст3кп2-1					
ГОСТ 5781-82						ГОСТ 8510-86		ГОСТ 103-76			
ф8	ф10	ф12	Итого	ф16	Итого	L125×80×8	Итого	-6×100	Итого		
0,2	1,2	1,8	3,2	1,4	1,4	2,0	2,0	4,8	4,8	27,6	157,4
0,2	1,2	1,8	3,2	1,4	1,4	2,0	2,0	4,8	4,8	27,6	190,0
0,2	1,2	1,8	3,2	1,4	1,4	2,0	2,0	4,8	4,8	27,6	211.1
0,2	1,2	1,8	3,2	1,4	1,4	2,0	2,0	4,8	4,8	27,6	184,9
0,2	1,2	1,8	3,2	1,4	1,4	2,0	2,0	4,8	4,8	27,6	205,1
0,2	1,2	1,8	3,2	1,4	1,4	2,0	2,0	4,8	4,8	27,6	231,9
0,2	1,2	1,8	3,2	1,4	1,4	2,0	2,0	4,8	4,8	27,6	181,0
0,2	1,2	1,8	3,2	1,4	1,4	2,0	2,0	4,8	4,8	27,6	223,2
0,2	1,2	1,8	3,2	1,4	1,4	2,0	2,0	4,8	4,8	27,6	257,9
0,2	1,2	1,8	3,2	1,4	1,4	2,0	2,0	4,8	4,8	27,6	181,0

Разраб.	Чернышова		
Рассчит.	Чернышова		
Провер.	Хомутова		
Н. контр.	Хомутова		

1.465.1-15.3-РС1

Ведомость расхода стали

Стадия	Лист	Листов
Р	1	3

„КИЕВСКИЙ ПРОМСТРОЙПРОЕКТ"

Ведомость расхода стали на плиту, кг

Марка плиты	Напрягаемая арматура класса															Всего	Изделия арматурные										Всего
																	Арматура класса										
	А-IV			А-IIIв				К-7				Вр					А-III						Вр-I				
	ГОСТ 5781-82							ГОСТ 13840-68				ГОСТ 7348-81					ГОСТ 5781-82						ГОСТ 6727-80				
	ф18	ф20	Итого	ф22	ф25	ф28	Итого	ф15			Итого	ф5			Итого		ф8	ф10	ф12	ф14	ф16	Итого	ф3	ф4	ф5	Итого	
1ПФ12-2АIV-3	95,9		95,9													95,9	2,4	7,2		18,0		27,6	3,7	10,5	61,4	75,6	103,2
1ПФ12-3АIV-3		118,4	118,4													118,4	2,4	7,2			24,0	33,6		16,9	61,4	78,3	111,9
1ПФ12-1АIIIв-3					92,4		92,4									92,4	2,4	7,2	13,5			23,1	3,7	11,5	59,8	75,0	98,1
1ПФ12-2АIIIв-3						115,9	115,9									115,9	2,4	7,2		18,0		27,6		16,9	61,4	78,3	105,9
1ПФ12-3АIIIв-3				143,2			143,2									143,2	2,4	7,2			24,0	33,6		16,9	61,4	78,3	111,9
1ПФ12-1К7-3								53,6			53,6					53,6	2,4	7,2			24,0	33,6		16,9	61,4	78,3	111,9
1ПФ12-1Вр-3												37,0			37,0	37,0	2,4	7,2	13,5			23,1	8,5	27,2	23,0	58,7	81,8
1ПФ12-2Вр-3												44,4			44,4	44,4	2,4	7,2		18,0		27,6	3,7	11,5	59,8	75,6	103,2
1ПФ12-3Вр-3												51,8			51,8	51,8	2,4	7,2			24,0	33,6		16,9	61,4	78,3	111,9
1ПФ12-4Вр-3												59,2			59,2	59,2	2,4	7,2			24,0	33,6		16,9	61,4	78,3	111,9

Продолжение ведомости

Изделия закладные													Всего	Общий расход
Арматура класса						Прокат марки								
А-III				А-I		Вст3кп2-1								
ГОСТ 5781-82						ГОСТ 8509-86		ГОСТ 8510-86		ГОСТ 103-76				
ф8	ф10	ф12	Итого	ф16	Итого	L80x8	Итого	L125x80x8	Итого	-6x100	-8x140	Итого		
0,2	1,2	1,8	3,2	1,4	1,4			2,0	2,0	4,8		4,8	27,6	226,7
0,2	1,2	1,8	3,2	1,4	1,4			2,0	2,0	4,8		4,8	27,6	257,9
0,2	1,2	1,8	3,2	1,4	1,4			2,0	2,0	4,8		4,8	27,6	218,1
0,2	1,2	1,8	3,2	1,4	1,4			2,0	2,0	4,8		4,8	27,6	249,4
0,2	1,2	1,8	3,2	1,4	1,4			2,0	2,0	4,8		4,8	27,6	282,7
0,2	1,2	1,8	3,2	1,1	1,1	1,6	1,6			4,8	1,8	6,6	32,0	197,5
0,2	1,2	1,8	3,2	1,1	1,1	1,6	1,6			4,8	1,8	6,6	32,0	150,8
0,2	1,2	1,8	3,2	1,1	1,1	1,6	1,6			4,8	1,8	6,6	32,0	179,6
0,2	1,2	1,8	3,2	1,1	1,1	1,6	1,6			4,8	1,8	6,6	32,0	195,7
0,2	1,2	1,8	3,2	1,1	1,1	1,6	1,6			4,8	1,8	6,6	32,0	203,1

Ведомость расхода стали на плиту, кг

Марка плиты	Напрягаемая арматура класса															Всего	Изделия арматурные										Всего
																	Арматура класса										
	Ат-V СК					А-IV					А-IIIв						А-III						Вр-I				
	ГОСТ 10884-81					ГОСТ 5781-82											ГОСТ 5781-82						ГОСТ 6727-80				
	ф20	ф22	ф25		Итого	ф18	ф20	ф22		Итого	ф22	ф25	ф28		Итого		ф8	ф10	ф12	ф14	ф16	Итого	ф3	ф4	ф5	Итого	
1ПФ12-1АтVСК-3Н	59,2				59,2											59,2	2,4	7,2	13,5			23,1		41,7	23,0	64,7	87,8
1ПФ12-2АтVСК-3Н		71,6			71,6											71,6	2,4	7,2	13,5			23,1		17,9	59,8	77,7	100,8
1ПФ12-3АтVСК-3Н			92,4		92,4											92,4	2,4	7,2			24,0	33,6		16,9	61,4	78,3	111,9
1ПФ12-1АIV-3Н(п)								71,6		71,6						71,6	2,4	7,2	13,5			23,1		41,7	23,0	64,7	87,8
1ПФ12-2АIV-3Н(п)						95,9				95,9						95,9	2,4	7,2	13,5			23,1		17,9	59,8	77,7	100,8
1ПФ12-3АIV-3Н(п)							118,4			118,4						118,4	2,4	7,2		18,0		27,6		16,9	61,4	78,3	105,9
1ПФ12-1АIIIв-3Н(п)												92,4			92,4	92,4	2,4	7,2	13,5			23,1		17,9	59,8	77,7	100,8
1ПФ12-2АIIIв-3Н(п)													115,9		115,9	115,9	2,4	7,2		18,0		27,6		16,9	61,4	78,3	105,9
1ПФ12-3АIIIв-3Н(п)											143,2				143,2	143,2	2,4	7,2			24,0	33,6		16,9	61,4	78,3	111,9

Продолжение ведомости

Изделия закладные												Всего	Общий расход
Арматура класса						Прокат марки							
А-III				А-I		Вст3кп2-1							
ГОСТ 5781-82						ГОСТ 8510-86							
ф8	ф10	ф12	Итого	ф16	Итого	L125×80×8			Итого	-6×100	Итого		
0,2	1,2	1,8	3,2	1,4	1,4	2,0			2,0	4,8	4,8	27,6	174,6
0,2	1,2	1,8	3,2	1,4	1,4	2,0			2,0	4,8	4,8	27,6	200,0
0,2	1,2	1,8	3,2	1,4	1,4	2,0			2,0	4,8	4,8	27,6	231,9
0,2	1,2	1,8	3,2	1,4	1,4	2,0			2,0	4,8	4,8	27,6	187,0
0,2	1,2	1,8	3,2	1,4	1,4	2,0			2,0	4,8	4,8	27,6	224,3
0,2	1,2	1,8	3,2	1,4	1,4	2,0			2,0	4,8	4,8	27,6	251,9
0,2	1,2	1,8	3,2	1,4	1,4	2,0			2,0	4,8	4,8	27,6	220,8
0,2	1,2	1,8	3,2	1,4	1,4	2,0			2,0	4,8	4,8	27,6	249,4
0,2	1,2	1,8	3,2	1,4	1,4	2,0			2,0	4,8	4,8	27,6	282,7

Ведомость расхода стали на плиту, кг

Марка плиты	Напрягаемая арматура класса										Всего	Изделия арматурные															Всего
												Арматура класса															
	A_T-VI					A_T-V						A-III											Вр-I				
	ГОСТ 10884-81					ГОСТ 10884-81						ГОСТ 5781-82											ГОСТ 6727-80				
	ф18	ф20	ф22	ф25	Итого	ф20	ф22	ф25	ф28	Итого		ф8	ф10	ф12	ф14	ф16	Итого						ф3	ф4	ф5	Итого	
1ПФ12-1АтVI-5	48,0				48,0						48,0	2,4	3,2	18,9			24,5						9,1	21,4	14,6	45,1	69,6
1ПФ12-2АтVI-5		59,2			59,2						59,2	2,4	3,2		25,2		30,8						4,3	11,9	43,8	60,0	90,8
1ПФ12-3АтVI-5			71,6		71,6						71,6	2,4	3,2		25,2		30,8							19,5	43,8	63,3	94,1
1ПФ12-4АтVI-5				92,2	92,2						92,2	2,4	3,2			33,6	39,2							19,5	43,8	63,3	102,5
1ПФ12-1АтV-5						59,2				59,2	59,2	2,4	3,2	18,9			24,5						9,1	21,4	14,6	45,1	69,6
1ПФ12-2АтV-5							71,6			71,6	71,6	2,4	3,2	18,9			24,5						4,3	13,9	40,6	58,8	83,3
1ПФ12-3АтV-5								92,2		92,2	92,2	2,4	3,2		25,2		30,8							19,5	43,8	63,3	94,1
1ПФ12-4АтV-5									115,9	115,9	115,9	2,4	3,2			33,6	39,2							19,5	43,8	63,3	102,5

Продолжение ведомости

Изделия закладные											Общий расход
Арматура класса						Прокат марки				Всего	
AIII				AI		ВСт3кп2-1					
ГОСТ 5781-82						ГОСТ 8510-86		ГОСТ 103-76			
ф8	ф10	ф12	Итого	ф16	Итого	∠125×80×8	Итого	-100×6	Итого		
0,8	0,8	7,2	8,8	5,6	5,6	8,0	8,0	4,0	4,0	26,4	144,0
0,8	0,8	7,2	8,8	5,6	5,6	8,0	8,0	4,0	4,0	26,4	176,4
0,8	0,8	7,2	8,8	5,6	5,6	8,0	8,0	4,0	4,0	26,4	192,1
0,8	0,8	7,2	8,8	5,6	5,6	8,0	8,0	4,0	4,0	26,4	221,1
0,8	0,8	7,2	8,8	5,6	5,6	8,0	8,0	4,0	4,0	26,4	155,2
0,8	0,8	7,2	8,8	5,6	5,6	8,0	8,0	4,0	4,0	26,4	181,3
0,8	0,8	7,2	8,8	5,6	5,6	8,0	8,0	4,0	4,0	26,4	212,7
0,8	0,8	7,2	8,8	5,6	5,6	8,0	8,0	4,0	4,0	26,4	244,8

Разраб.	Стукалова	
Рассчит.	Стукалова	
Провер.	Хомутова	
Н.контр.	Хомутова	

1.465.1-15.3-РС2

Ведомость расхода стали

Стадия	Лист	Листов
Р	1	

„КИЕВСКИЙ ПРОМСТРОЙПРОЕКТ"

Ведомость расхода стали на плиту, кг

Марка плиты	Напрягаемая арматура класса										Всего	Изделия арматурные															Всего
												Арматура класса															
	Ат-IVС					Ат-IV						А-III											Вр-I				
	ГОСТ 10884-81					ГОСТ 5781-82						ГОСТ 5781-82											ГОСТ 6727-80				
	ф20	ф22	ф25		Итого	ф18	ф20	ф22		Итого		ф8	ф10	ф12	ф14	ф16	Итого						ф3	ф4	ф5	Итого	
1ПФ12-1АтIVС-5		71,6			71,6						71,6	2,4	3,2	18,9			24,5						9,1	21,4	14,6	45,1	69,6
1ПФ12-2АтIVС-5			92,2		92,2						92,2	2,4	3,2	18,9			24,5						4,3	13,9	40,6	58,8	83,3
1ПФ12-3АтIVС-5	118,4				118,4						118,4	2,4	3,2		25,2		30,8							19,5	43,8	63,3	94,1
1ПФ12-4АтIVС-5		143,2			143,2						143,2	2,4	3,2			33,6	39,2							19,5	43,8	63,3	102,5
1ПФ12-1АIV-5								71,6		71,6	71,6	2,4	3,2	18,9			24,5						9,1	21,4	14,6	45,1	69,6
1ПФ12-2АIV-5						95,9				95,9	95,9	2,4	3,2	18,9			24,5						4,3	20,9	30,2	55,4	79,9
1ПФ12-3АIV-5							118,4			118,4	118,4	2,4	3,2		25,2		30,8							19,5	43,8	63,3	94,1
1ПФ12-4АIV-5								143,2		143,2	143,2	2,4	3,2			33,6	39,2							19,5	43,8	63,3	102,5

Продолжение ведомости

Изделия закладные											Общий расход
Арматура класса						Прокат марки				Всего	
АIII				АI		Вст3кп2-1					
ГОСТ 5781-82						ГОСТ 8510-86		ГОСТ 103-76			
ф8	ф10	ф12	Итого	ф16	Итого	L125×80×8	Итого	-6×100	Итого		
0,8	0,8	7,2	8,8	5,6	5,6	8,0	8,0	4,0	4,0	26,4	167,6
0,8	0,8	7,2	8,8	5,6	5,6	8,0	8,0	4,0	4,0	26,4	201,9
0,8	0,8	7,2	8,8	5,6	5,6	8,0	8,0	4,0	4,0	26,4	238,9
0,8	0,8	7,2	8,8	5,6	5,6	8,0	8,0	4,0	4,0	26,4	272,1
0,8	0,8	7,2	8,8	5,6	5,6	8,0	8,0	4,0	4,0	26,4	167,6
0,8	0,8	7,2	8,8	5,6	5,6	8,0	8,0	4,0	4,0	26,4	202,2
0,8	0,8	7,2	8,8	5,6	5,6	8,0	8,0	4,0	4,0	26,4	238,9
0,8	0,8	7,2	8,8	5,6	5,6	8,0	8,0	4,0	4,0	26,4	272,1

Взам. инв. № | Подп. и дата | Инв. № подл.

Ведомость расхода стали на плиту, кг

Марка плиты	Напрягаемая арматура класса										Всего	Изделия арматурные															Всего
												Арматура класса															
	А-IIIВ					К7						А-III											Вр-I				
						ГОСТ 13840-68						ГОСТ 5781-82											ГОСТ 6727-80				
	ф22	ф25	ф28	ф32		ф15				Итого		ф8	ф10	ф12	ф14	ф16	Итого						ф3	ф4	ф5	Итого	
1ПФ12-1АIIIВ-5		92,2									92,2	2,4	3,2	18,9			24,5						9,1	21,4	14,6	45,1	69,
1ПФ12-2АIIIВ-5			115,9								115,9	2,4	3,2		25,2		30,8						4,3	11,9	43,8	60,0	90,6
1ПФ12-3АIIIВ-5	143,2										143,2	2,4	3,2		25,2		30,8							19,5	43,8	63,3	94,1
1ПФ12-4АIIIВ-5				151,4							151,4	2,4	3,2			33,6	39,2							19,5	43,8	63,3	102,-
1ПФ12-1К7-5						53,6				53,6	53,6	2,4	3,2		25,2		30,8						4,3	11,9	43,8	60,0	90,0
1ПФ12-2К7-5						80,4				80,4	80,4	2,4	3,2		25,2		30,8							19,5	43,8	63,3	94,1

Продолжение ведомости

	Изделия закладные														Всего	Общий расход
	Арматура класса						Прокат марки									
	А-III				А-I		ВСт3кп2-1									
	ГОСТ 5781-82						ГОСТ 8510-86		ГОСТ 8509-86		ГОСТ 103-76					
	ф8	ф10	ф12	Итого	ф16	Итого	L125×80×8	Итого	L80×8	Итого	-8×140	-6×100		Итого		
	0,8	0,8	7,2	8,8	5,6	5,6	8,0	8,0				4,0		4,0	26,4	188,2
	0,8	0,8	7,2	8,8	5,6	5,6	8,0	8,0				4,0		4,0	26,4	233,1
	0,8	0,8	7,2	8,8	5,6	5,6	8,0	8,0				4,0		4,0	26,4	263,7
	0,8	0,8	7,2	8,8	5,6	5,6	8,0	8,0				4,0		4,0	26,4	280,3
	0,8	0,8	7,2	8,8	4,4	4,4			6,4	6,4	7,2	4,0		11,2	30,8	175,2
	0,8	0,8	7,2	8,8	4,4	4,4			6,4	6,4	7,2	4,0		11,2	30,8	205,3

Инв. № подл. | Подпись и дата | Взам. инв. №

Ведомость расхода стали на плиту, кг

Марка плиты	Напрягаемая арматура класса										Всего	Изделия арматурные															Всего
												Арматура класса															
	Вр					Ат-V СК						А-III											Вр-I				
	ГОСТ 7348-81					ГОСТ 10884-81						ГОСТ 5781-82											ГОСТ 6727-80				
	ф5				Итого	ф20	ф22	ф25	ф28	Итого		ф8	ф10	ф12	ф14	ф16	Итого						ф3	ф4	ф5	Итого	
1ПФ12-1Вр-5	37,0				37,0						37,0	2,4	3,2	18,9			24,5						9,1	11,8	24,2	45,1	69,6
1ПФ12-2Вр-5	44,4				44,4						44,4	2,4	3,2	18,9			24,5						4,3	20,9	30,2	55,4	79,9
1ПФ12-3Вр-5	51,7				51,7						51,7	2,4	3,2		25,2		30,8							19,5	43,8	63,3	94,1
1ПФ12-4Вр-5	59,1				59,1						59,1	2,4	3,2		25,2		30,8							19,5	43,8	63,3	94,1
1ПФ12-5Вр-5	66,5				66,5						66,5	2,4	3,2			33,6	39,2							19,5	43,8	63,3	102,5
1ПФ12-1АтVСК-5						59,2				59,2	59,2	2,4	3,2	18,9			24,5							38,1	14,6	52,7	77,2
1ПФ12-2АтVСК-5							71,6			71,6	71,6	2,4	3,2	18,9			24,5							28,5	30,2	58,7	83,2
1ПФ12-3АтVСК-5								92,2		92,2	92,2	2,4	3,2		25,2		30,8							19,5	43,8	63,3	94,1
1ПФ12-4АтVСК-5									115,9	115,9	115,9	2,4	3,2			33,6	39,2							19,5	43,8	63,3	102,5

Продолжение ведомости

	Изделия закладные															Общий расход
	Арматура класса						Прокат марки								Всего	
	А-III				А-I		Вст3кп2-1									
	ГОСТ 5781-82						ГОСТ 8509-86		ГОСТ 8510-86		ГОСТ 103-76					
	ф8	ф10	ф12	Итого	ф16	Итого	L80×8	Итого	L125×80×8	Итого	-8×140	-6×100		Итого		
	0,8	0,8	7,2	8,8	4,4	4,4	6,4	6,4	8,0	8,0		4,0		4,0	30,8	137,4
	0,8	0,8	7,2	8,8	4,4	4,4	6,4	6,4	8,0	8,0		4,0		4,0	30,8	155,1
	0,8	0,8	7,2	8,8	4,4	4,4	6,4	6,4	8,0	8,0		4,0		4,0	30,8	176,6
	0,8	0,8	7,2	8,8	4,4	4,4	6,4	6,4	8,0	8,0		4,0		4,0	30,8	184,0
	0,8	0,8	7,2	8,8	4,4	4,4	6,4	6,4	8,0	8,0		4,0		4,0	30,8	199,8
	0,8	0,8	7,2	8,8	5,6	5,6					7,2	4,0		11,2	26,4	162,8
	0,8	0,8	7,2	8,8	5,6	5,6					7,2	4,0		11,2	26,4	181,2
	0,8	0,8	7,2	8,8	5,6	5,6					7,2	4,0		11,2	26,4	212,7
	0,8	0,8	7,2	8,8	5,6	5,6					7,2	4,0		11,2	26,4	244,8

Ведомость расхода стали на плиту, кг

Марка плиты	Напрягаемая арматура класса										Всего	Изделия арматурные																Всего
												Арматура класса																
	Ат-IV					А-IIIв						А-III											Вр-I					
	ГОСТ 5781-82											ГОСТ 5781-82											ГОСТ 6727-80					
	ф18	ф20	ф22		Итого	ф22	ф25	ф28	ф32	Итого		ф8	ф10	ф12	ф14	ф16	Итого						ф3	ф4	ф5	Итого		
1ПФ12-1АIV-5 Н			71,6		71,6						71,6	2,4	3,2	18,9			24,5							38,1	14,6	52,7		77,2
1ПФ12-2АIV-5 Н	95,9				95,9						95,9	2,4	3,2	18,9			24,5							28,5	30,2	58,7		83,2
1ПФ12-3АIV-5 Н		118,4			118,4						118,4	2,4	3,2		25,2		30,8							19,5	43,8	63,3		94,1
1ПФ12-4АIV-5 Н			143,2		143,2						143,2	2,4	3,2			33,6	39,2							19,5	43,8	63,3		102,5
1ПФ12-1АIIIв-5 Н							92,2			92,2	92,2	2,4	3,2	18,9			24,5							38,1	14,6	52,7		77,2
1ПФ12-2АIIIв-5 Н								115,9		115,9	115,9	2,4	3,2		25,2		30,8							19,5	43,8	63,3		94,1
1ПФ12-3АIIIв-5 Н						143,2				143,2	143,2	2,4	3,2		25,2		30,8							19,5	43,8	63,3		94,1
1ПФ12-4АIIIв-5 Н									151,4	151,4	151,4	2,4	3,2			33,6	39,2							19,5	43,8	63,3		102,5

Продолжение ведомости

	Изделия закладные											Общий расход
	Арматура класса						Прокат марки				Всего	
	АIII				АI		Вст3кп2-1					
	ГОСТ 5781-82						ГОСТ 8510-86		ГОСТ 103-76			
	ф8	ф10	ф12	Итого	ф16	Итого	∠125×80×8	Итого	-6×100	Итого		
1	0,8	0,8	7,2	8,8	5,6	5,6	8,0	8,0	4,0	4,0	26,4	175,2
	0,8	0,8	7,2	8,8	5,6	5,6	8,0	8,0	4,0	4,0	26,4	205,5
	0,8	0,8	7,2	8,8	5,6	5,6	8,0	8,0	4,0	4,0	26,4	238,9
	0,8	0,8	7,2	8,8	5,6	5,6	8,0	8,0	4,0	4,0	26,4	272,1
	0,8	0,8	7,2	8,8	5,6	5,6	8,0	8,0	4,0	4,0	26,4	195,8
	0,8	0,8	7,2	8,8	5,6	5,6	8,0	8,0	4,0	4,0	26,4	236,4
1	0,8	0,8	7,2	8,8	5,6	5,6	8,0	8,0	4,0	4,0	26,4	263,7
	0,8	0,8	7,2	8,8	5,6	5,6	8,0	8,0	4,0	4,0	26,4	280,3